自走式ロータリーモア GM64A-M バロネス草刈機

取扱説明書＆パーツカタログ

2011.3～

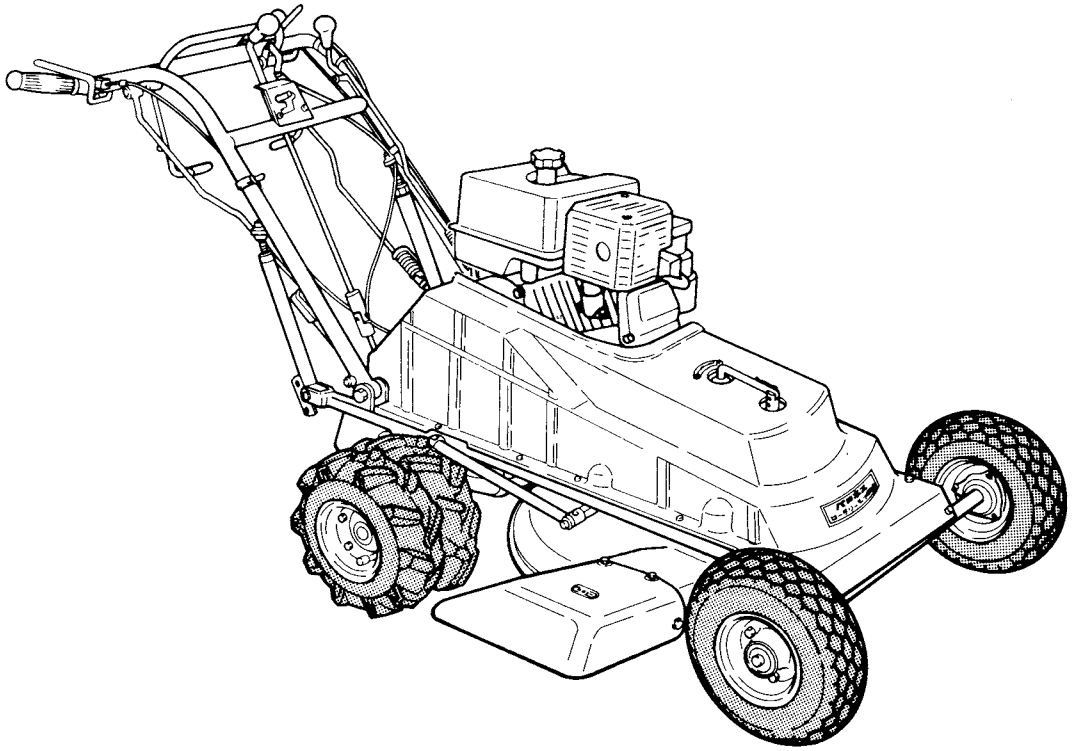

“必読” 機械のご使用前に必ず本書およびエンジンの
取扱説明書をお読みください。

BARONESS

目　次

安全に関する警告について 4
警告表示について 4
記　号 4
ごあいさつ 4
取扱説明書 4
ご注意 4
⚠注意 運転について 4
1. 各部の名称 5
2. 警告ラベル貼付位置 6
3. 特　徴 7
4. 仕　様 7
5. ⚠注意 使用前点検 8
5-1. エンジンオイル 8
5-2. エアクリーナオイル、エレメント 8
5-3. エアクリーナカバー 8
5-4. ⚠危険 燃料 8
5-5. タイヤ空気圧 8
5-6. ⚠注意 Vベルト 8
5-7. ⚠警告 ロータリーナイフ 8
5-8. ⚠危険 カバー 8
5-9. ⚠注意 操向クラッチ、ブレーキ 8
5-10. 各部の摩擦する部分の注油 9
6. 各部の締付 9
7. エンジン始動運転順序 9
7-1. ⚠警告 エンジン始動について 9
7-2. エンジン始動、運転方法 9
7-3. エンジン停止方法 9
7-4. ⚠注意 機械を離れるときの注意 9
8. 機械操作について 9
8-1. ⚠注意 機械操作について 9
8-2. ⚠注意 主変速レバー 9
8-3. 作業速さ 10
8-4. ⚠警告 ⚠注意 走行主クラッチレバー 10
8-5. ブレーキレバー 10
8-6. 操向クラッチ 10
8-7. ⚠注意 刈高調節 11
8-8. ⚠注意 刈刃主クラッチレバー 11
8-9. ⚠注意 ハンドルの高さ調節 11
9. 傾斜地作業について 11
9-1. 傾斜地作業について 11
9-2. ⚠注意 急傾斜地作業注意事項 11
10. メンテナンスの注意 12
10-1. ⚠注意 メンテナンスの注意 12
10-2. ⚠危険 燃料取扱上の注意 12
11. ⚠注意 メンテナンススケジュール 12
12. ミッションオイル 13
13. 操向クラッチの調節について 13
13-1. ⚠注意 操向クラッチの調節 13
13-2. ⚠注意 作動確認 13
14. ブレーキの調節について 13
14-1. ⚠注意 ブレーキの調節 13
14-2. ⚠注意 作動確認 13
15. ベルトの調節、交換について 14
15-1. ナイフ関係 14
15-2. ⚠注意 ミッション関係 14
15-3. ⚠注意 ベルトの交換 14
16. ⚠警告 ロータリーナイフについて 14
16-1. ⚠警告 ⚠注意 ロータリーナイフの取付け、取外し 14
16-2. ⚠警告 ⚠注意 ロータリーナイフの研磨・バランス取りについて 15

17. エンジンについて……15
17-1. ⚠注意 エンジン取扱上の注意事項……15
17-2. ⚠注意 エンジンオイル交換について……15
18. 刈刃ギヤケースのグリース交換について……16
19. 傾斜サルキー（乗用装置）について……16
19-1. 傾斜サルキー取付について……16
19-2. 傾斜サルキー使用について……16
19-3. ⚠注意 サルキーのブレーキ使用について……16
19-4. ⚠注意 サルキー使用時の注意事項……16
19-5. ⚠注意 公道運搬について……16
20. 使用上の注意事項……17
20-1. ⚠注意 機械使用前の準備……17
20-2. ⚠危険 回転物の注意……17
20-3. ⚠注意 高温部の注意……17
21. 安全作業について……17
21-1. ⚠警告 安全のための衣服について……17
21-2. ⚠警告 こんなときは運転しない……17
21-3. ⚠注意 機械の改造禁止……17
21-4. ⚠警告 マフラ・エンジン回りのごみは取除く……17
21-5. ⚠注意 機械を他人に貸すとき……18
21-6. ⚠警告 夜間走行・作業の禁止……18
22. 長期保管について……18
パーツカタログ……18
1. ミッション部……19・20・21・22
2. ミッション外装部……23・24
3. フレーム・エンジン部……25・26
4. 刈刃部……27・28・29・30
5. 車輪・ベルトカバー部……31・32
6. ハンドル部……33・34
7. 主クラッチ・ブレーキレバー部……35・36
8. 付属工具……37・38
9. キャスター車輪部（特別注文品）……39・40
10. 傾斜サルキー部（特別注文品）……41・42

M E M O

安全に関する警告について

本機には、⚠印をつけた警告表示ラベルを貼付しています。
安全上、特に重要な項目を示しています。警告を守り、安全な作業を行ってください。

警告表示について

⚠危険　その警告に従わなかった場合、死亡または重傷を負うことになるものを示します。

⚠警告　その警告に従わなかった場合、死亡または重傷を負う危険性があるものを示します。

⚠注意　その警告に従わなかった場合、ケガを負う恐れがある、または物的損害の発生が予測されるものを示します。

記　号

… 取扱説明書参照

… 注意マーク（V ベルト・回転物）

… 潤滑油

… 危険マーク（飛散物）

… 危険マーク（ロータリーモア）

… 警告マーク（排気ガスに注意）

… チョーク

… 燃料

… 注意マーク（はさまれ注意）

… 注意マーク（高温部）

… 危険マーク（ロータリーナイフ）

… 危険マーク（火気厳禁）

… 警告マーク（安全のための衣服）

ごあいさつ

このたびは、バロネス自走式ロータリーモア GM64A —M型をご購入いただき誠に有難うございます。
この取扱説明書は、ロータリーモアの正しい取扱方法と正しい調整、点検について説明してあります。
本書を機械の操作前にお読みいただき、十分ご理解の上、機械をご操作ください。なお、工場出荷時に十分な試運転、検査を重ねてから、出荷しておりますが、機械が本来の性能を発揮できるかどうかについてはその取扱方法と作業前後の点検、調整、給油など日常の管理に大きく影響されます。いつまでも優れた性能を発揮させ、安全作業をしていただきます様お願いいたします。

ロータリーモア GM64A-M

取扱説明書

ご注意

●本機のお問合わせの節は型式が順次変わっている場合がありますので、型式・製造番号を合わせてご通知くださるようお願いいたします。
●尚、本書記載事項は予告無しに変更することがあります。

⚠注意 運転について

この取扱説明書や機械に使用されている警告表示ラベルは、安全確保のための説明が書かれています。操作手順や安全注意事項をよくお読みいただき、十分ご理解の上、この機械を運転してください。マークや説明文はきれいに保ち、無くなったり損傷があった場合には、新しいものに交換してください。

1. 各部の名称

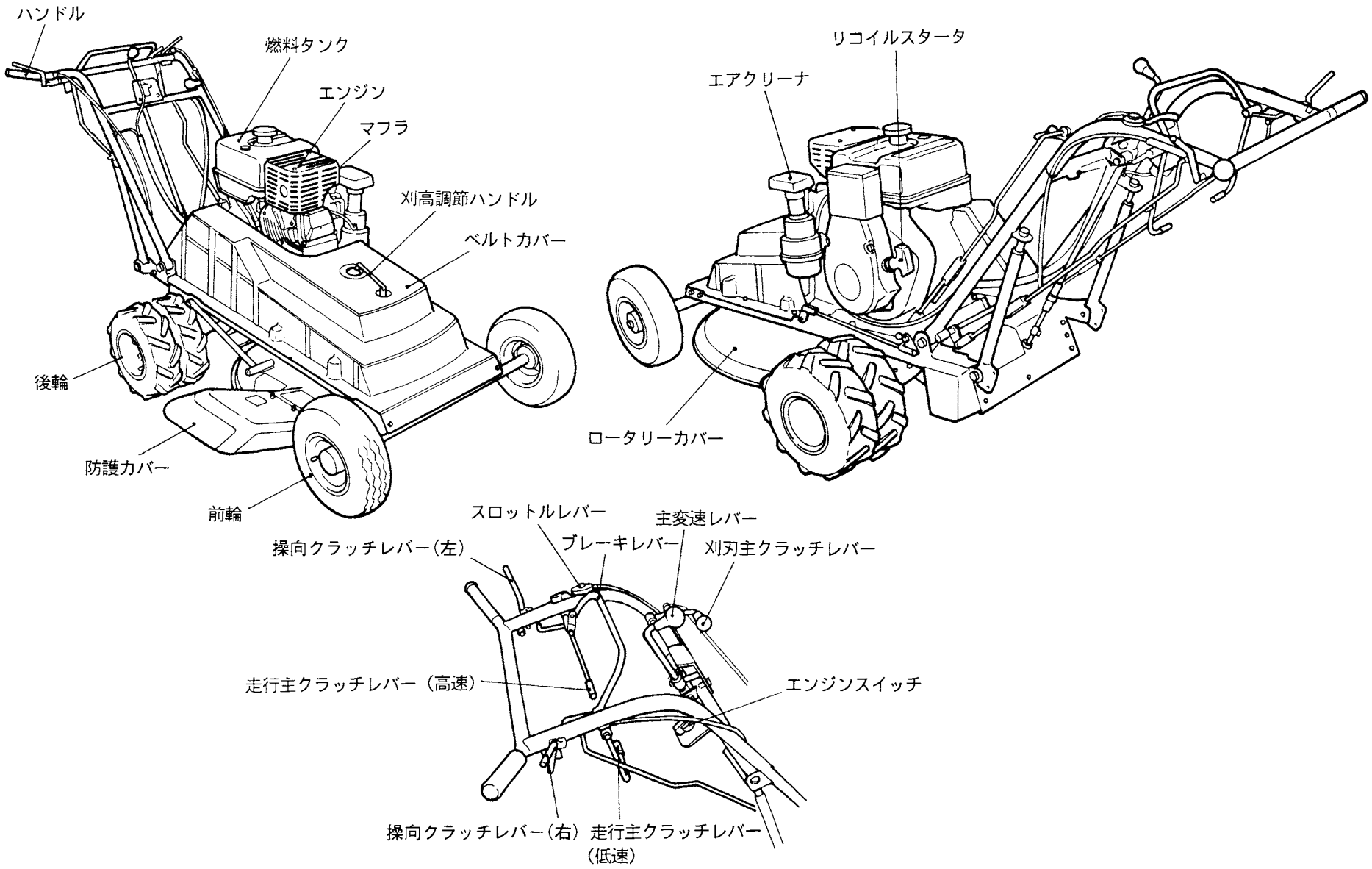
ハンドル
燃料タンク
エンジン
マフラ
刈高調節ハンドル
ベルトカバー
後輪
防護カバー
前輪
リコイルスタータ
エアクリーナ
ロータリーカバー
スロットルレバー
主変速レバー
操向クラッチレバー（左）
ブレーキレバー
刈刃主クラッチレバー
走行主クラッチレバー（高速）
エンジンスイッチ
操向クラッチレバー（右）
走行主クラッチレバー
（低速）

2. 警告ラベル貼付位置

ラベルはきれいに保ち、無くなったり損傷があった場合には、新しいものに交換してください。

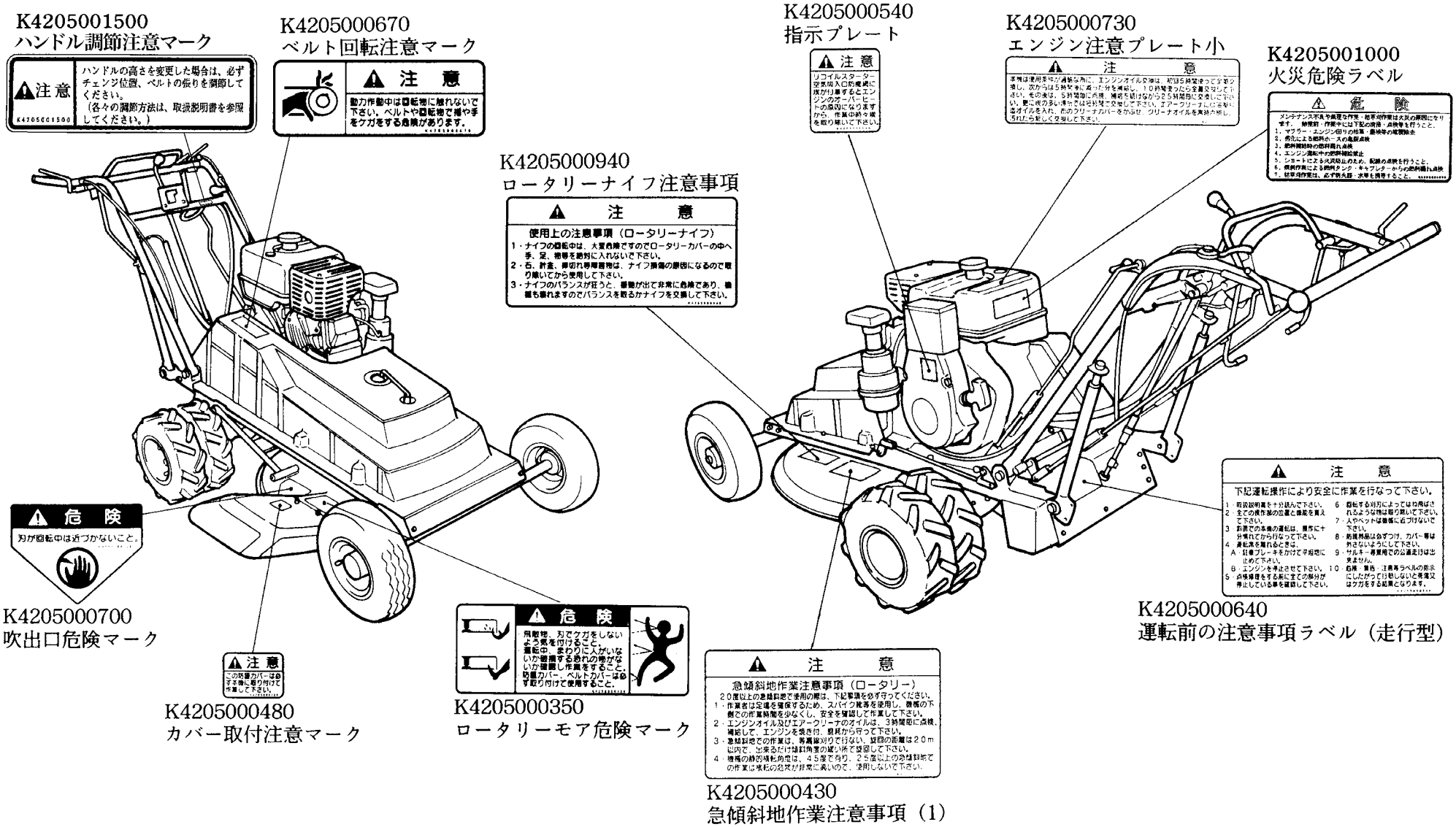

3. 特　徴

3－1. 本機は業務用として製造された刈幅６３cm最大出力７．４kWの草刈機で、ゴルフ場のラフ、河川の堤防、公園、グランド、工場等広い場所の草刈作業に最適です。

3－2. 自走式でラグ付ダブル車輪のうえ、重心が低く、内蔵式操向クラッチとブレーキ連動式テンションクラッチの採用により傾斜地でも楽に作業できます。

3－3. 刈高調節は、ハンドル式で所定の刈高にすばやく対応できます。

3－4. 刈刃は熱処理を施した特殊強靱鋼で良く切れ耐久力もあります。

3－5. 速さは前進４段、後進２段ありますので、地形、草等の状況に応じ、任意の速さが選べます。なお、特別注文品として乗用装置（サルキー）が装着できますので、広大な面積の草刈も楽にできます。

4. 仕　様

名称型式		自走式ロータリーモアGM64A-M
標準寸法	全長	183cm
	全幅	97cm
	全高	99cm
質量		148kg
搭載エンジン	型式	三菱GM301PN
	定格出力	5.5kW（7.5PS）／3600rpm
	最大出力	7.4kW（10PS）
	排気量	0.296L（296cm³）
速さ（km/h）		前進４速　①1.9　②3.1　③4.3　④7.0 後進２速　①1.3　②2.1
刈刃径　刈刃		63cmバーナイフ
刈高		2～9cm
刈幅		63cm
能率 刈幅×速さ×0.7		①800m²(8a)/h　②1300m²(13a)/h ③1800m²(18a)/h　④3000m²(30a)/h
主クラッチ		ベルトテンション式
ミッション		オールギヤ
操向クラッチ		ドッククラッチ（内蔵式）
駐車ブレーキ方式		ミッション第二軸付内面拡張式
タイヤ		前輪 3.50　後輪 3.50－5
使用最大傾斜角		25度

※出荷時のエンジン最高回転速度は3900rpm

5．使用前点検

⚠注意 機械始動前には、必ず下記事項の点検を行ってください。

…エンジンについての詳細はエンジン取扱説明書を参照してください。

5-1．エンジンオイル

オイルゲージは、エンジン後部にありますので、エンジンを水平にして規定量一杯（１Ｌ）まで入っているか確認し、少ない場合は補給してください。またオイルが汚れている場合は、全量交換してください。（前輪を６０mm上げると、エンジンはほぼ水平になります。）

詳細は１５ページ“１７.エンジンについて”を参照してください。

5-2．エアクリーナオイル、エレメント

エアクリーナには、防塵のためオイルを使用していますので、オイルが油量線まで入っているか確認し、少ない場合は補給してください。

また、オイルが汚れている場合は、オイルパン、エレメントとも白灯油で洗浄し、オイルを全量交換してください。

オイルは、エンジンオイルと同じものを使用してください。

5-3．エアクリーナカバー

エアクリーナに、カバー（布袋）が確実にかぶっているか確認してください。

また、カバーの汚れがひどい場合は新品と交換してください。

5-4．燃料

ガソリン

エンジン燃料は、自動車用無鉛ガソリンを使用してください。燃料ゲージは、燃料タンク上部にありますので、不足している場合は、補給してください。

⚠危険 燃料補給は、１２ページ“１０－２.燃料取扱上の注意”を参照の上行ってください。

5-5．タイヤ空気圧

タイヤの空気が適正であるか確認してください。

前輪：250kPa（2.5kgf／cm²）後輪：120kPa（1.2kgf／cm²）

5-6．Ｖベルト

Ｖベルトがはずれていないか、Ｖベルトに傷がないか確認してください。

Ｖベルトに底割れ、側面亀裂等の現象が見られましたらすぐに交換してください。

⚠注意 走行用のベルトは切れると走行不能になります。

5-7．ロータリーナイフ

ロータリーナイフが破損していないか、ナイフ取付ボルトが緩んでいないか、ロック座金がきちんと装着されているか確認してください。

破損している場合は１４ページ“１６.ロータリーナイフについて”を参照の上、すぐにバランスをとるか交換してください。ボルトが緩んでいる場合は、増締めし、ロック座金をきちんと装着してください。

⚠警告 ロータリーナイフはバランスがくずれると高速回転のため、振動が出て非常に危険であり、機械破損の原因にもなりますので、必ずナイフのバランスをとるか、交換してください。

5-8．カバー

防護カバー、その他カバーが所定の位置に取付けられているか、破損していないかを確認してください。

⚠危険 防護カバーは運転者の危険防止ですので、破損の場合は交換し、所定の位置に必ずつけておいてください。

5-9．操向クラッチ、ブレーキ

操向クラッチ、ブレーキの点検は、９ページ“７．エンジン始動運転順序”を参照の上、エンジンを始動後、主変速レバーを第１速に入れ、低速で走行し、左右の操向クラッチレバーを片側ずつ握ったとき、正常な動作（１０ページ“８－６．操向クラッチ”参照）をするか確認してください。また第１速で走行中、ブレーキレバーを手前に引いたとき、機械がすぐに止まるか確認してください。正常な動作をしない場合は、１３ページ“１３．操向クラッチの調節について”および“１４．ブレーキの調節について”を参照の上調節してください。

⚠注意 作動確認の際は、周囲に人、障害物等がない事を確認し、平坦な広い場所で行ってください。

5-10. 各部の摩擦する部分の注油

・ワイヤの出入口、レバー等の接続部は常に錆びない様に注油してください。

6. 各部の締付

各部には、ボルト止めが多く使われておりますから、初めのうちは使用しますと、ボルト・ナット等の緩みの出る場合がありますので増締めを必ず行ってください。

適正締付トルク　N・m（kgf・cm）

	普通ボルト	調質ボルト
M6	8（ 80）	16（ 160）
M8	18（180）	36（ 360）
M10	36（360）	72（ 720）
M12	60（600）	120（1200）
M14	90（900）	

7. エンジン始動運転順序

7-1. ⚠警告 エンジン始動について

エンジン始動前に、エンジン取扱説明書を読み、十分理解してください。

…詳細はエンジン取扱説明書を参照し てください。

刈刃主クラッチレバーを切り、ブレーキを掛け、主変速レバーを中立にしてください。カバー等が正しく取付けられているか、損傷していないか確認してください。機械の周囲に人、障害物がないか、安全を確認してから下記順序に従ってエンジンを始動してください。

適切な換気装置のない建物内ではエンジンを始動しないでください。

7-2. エンジン始動、運転方法

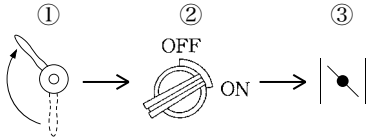

①スロットルレバーを高速の方に少し開く。
②エンジンスイッチを ON にする。
③チョークロッドを手前に引く。
（気温によって必要に応じ使用してください。）
④スタータノブを握り、勢い良く引張ってください。
エンジン始動後はゆっくりと元の位置に戻してください。
⑤チョークを使用した場合は、始動後エンジンの調子をみながら徐々にチョークロッドを戻してください。

7-3. エンジン停止方法

①スロットルレバーを低速にする。
②エンジンスイッチを OFF にする。

7-4. ⚠注意 機械を離れるときの注意

機械を水平な状態に駐車し、エンジンを止めて全ての可動部分が停止している事を確認し、ブレーキを掛けてから機械を離れてください。傾斜地での駐車は絶対にしないでください。

8. 機械操作について

8-1. ⚠注意 機械操作について

機械を操作する前に、各部品の作動状態が良好であること、特にブレーキ、操向クラッチレバー及び刈刃部の安全について確認してください。
どの様な場合にも、緊急停止ができるような速さで運転してください。作業地域内の障害物は取払い、貴方自身あるいは周囲の人がケガをしないようにしてください。

8-2. 主変速レバー

主変速レバーはダイレクトチェンジ方式を採用しており、ハンドル中央に取付けてあります。
変速は右図の様になっております。

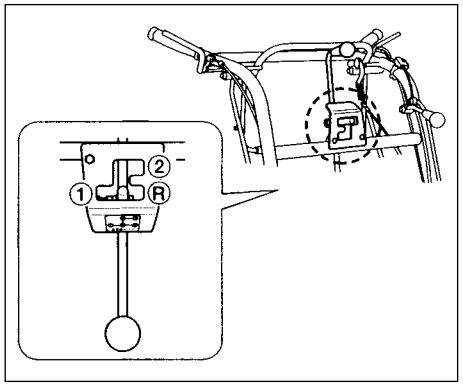

⚠注意　主変速レバーは運転中に切換えしないこと。必ず走行主クラッチレバーを切ってから操作してください。

8-3. 作業速さ

作業速さはダブルテンション方式を使用し、前進４速、後進２速の変速ができます。(右表参照)
地形、雑草の状況に応じ適当な変速を使用してください。

8-4. 走行主クラッチレバー

走行主クラッチレバーはハンドル左右内側に取付けてあり、左側が高速、右側が低速になっております。手前に引くとテンションが入り、押すと切れます。

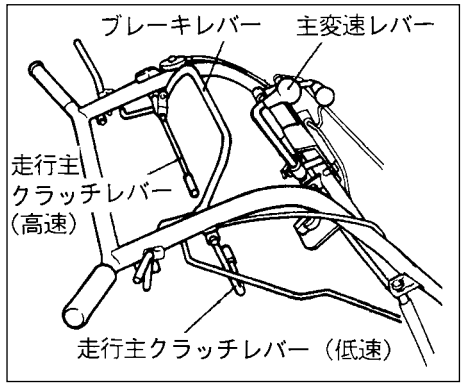

⚠警告 後進時は、後方に障害物がない事を確認してください。
転倒や障害物にはさまれて、重大な事故につながります。

⚠注意 低速、高速、同時に入れないこと。

⚠注意 運転は、主変速レバーを貴方の希望する位置に入れてから操作してください。

⚠注意 第４速は、大変速さが速く危険ですので、傾斜地または地形の悪い所では使用しないでください。

8-5. ブレーキレバー

ブレーキレバーは、ハンドル中央に取付けてあり、手前に引けば走行主クラッチが切れ、ブレーキが効く構造になっています。

8-6. 操向クラッチ

旋回時におけるクラッチ操作は４輪固定方式になっていますので前輪を浮かしぎみにして、旋回しようとする方向の操向クラッチレバーを握れば容易に旋回し、操向クラッチレバーを離せば直ちに、前進、または後進します。

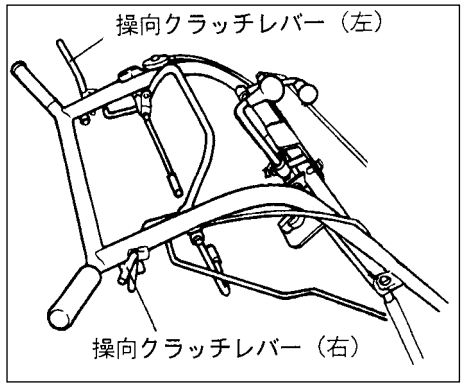

主変速レバー及び走行主クラッチレバーの位置と速さ

主変速レバーの位置	走行主クラッチレバーの位置	変　速	速　さ
1 低速	(高速) [切]　(低速) [入]	前　進 第１速	1.9km/h
	(高速) [入]　(低速) [切]	前　進 第２速	3.1km/h
2 高速	(高速) [切]　(低速) [入]	前　進 第３速	4.3km/h
	(高速) [入]　(低速) [切]	前　進 第４速	7.0km/h
R 後進	(高速) [切]　(低速) [入]	後　進 第１速	1.3km/h
	(高速) [入]　(低速) [切]	後　進 第２速	2.1km/h

8-7. 刈高調節

刈高調節はハンドルを右回しすれば刈高が高く、左回しすれば低くなります。
所定の刈高に調節後ベルトカバーのホルダーにハンドルを入れて、ハンドルが回らないようにしてください。

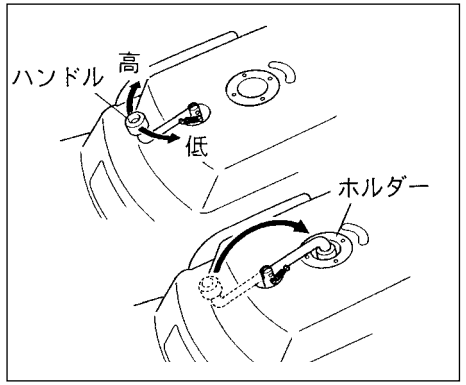

⚠注意 刈高の調節は、平地でエンジンを止め、全ての駆動部が停止している事を確認してから行ってください。

8-8. 刈刃主クラッチレバー

ナイフの回転はハンドル左側にある刈刃主クラッチレバーを手前に引けば回転し、押せば止まります。

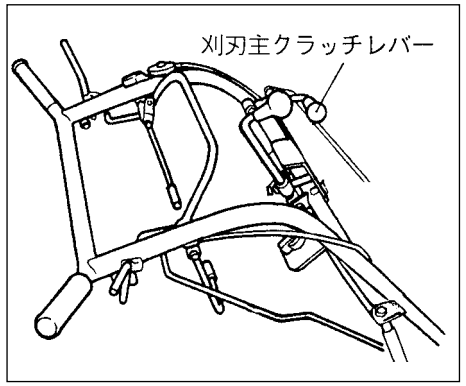

⚠注意 ロータリーナイフの回転が正常になるまで、半クラッチを使用して一度に急なクラッチを入れないようにしてください。エンストの原因になります。

⚠注意 ナイフクラッチは、草刈作業直前に入れ、それ以外のときは必ず切っておいてください。

⚠注意 ナイフ回転時の注意については、１７ページ“２０－２．回転物の注意”を参照してください。

8-9. ハンドルの高さ調節

ハンドルの高さは、ハンドル調節ステーに付いているハンドル調節ネジで調節できます。１４袋ナットと１４ナットＰ１．５を緩めてハンドル調節ネジを左に回せば高くなり、右に回せば低くなりますので、使用しやすい高さに合わせてください。また、高さ調節の際は変速ガイドレバーの位置も合わせてください。

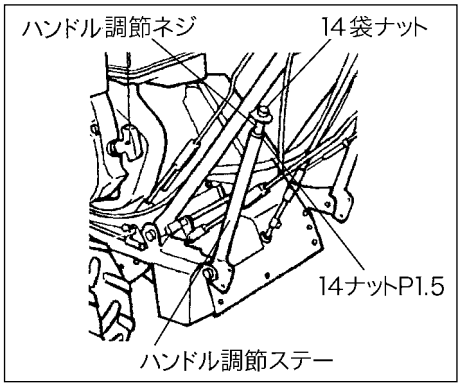

⚠注意 ハンドルの高さを変更した場合、必ずチェンジ位置、ベルトの張りを調節してください。

9. 傾斜地作業について

9-1. 傾斜地作業について

傾斜地での作業は、斜面一番下方から等高線に沿って作業を行い、順番に上方へと移動してください。旋回は、傾斜上側の操向クラッチレバーを握り、旋回終了後は操向クラッチレバーを離してください。
燃料は、早めに補給してください。

9-2. ⚠注意 急傾斜地作業注意事項

２０度以上の急傾斜地での使用の際は、下記事項を必ず守ってください。

①作業者は足場を確保するため、スパイク靴等を使用し、機械の下側での作業時間を少なくし、安全を確認して作業してください。
②急傾斜地では、作業前に穴、岩石、木の根（その他の不法投棄物）等を確認してから、十分気をつけて作業してください。
③エンジンオイル及びエアクリーナのオイルは、３時間ごとに点検、補給して、エンジンを焼付き、摩耗から守ってください。
④急傾斜地での作業は、等高線に沿って行い、エンジンを焼付きや摩耗から守るため旋回の距離は２０ｍ以内で、できるだけ傾斜角度の緩い所で旋回してください。

⑤２５度以上の急傾斜地での作業は、横転の危険が非常に高いので使用しないでください。

ご注意

地面は平坦ではなく、凹凸や石等が有り、機械傾斜角度が急に大きくなる場合が考えられますので、使用最大傾斜角度は２５度とします。

⑥特に急傾斜地で、補助作業者を使ってロープ等で作業しますと、機械が許容以上の急傾斜地まで入り、横転の危険が増し、安全作業ができなくなりますので、メーカーとして絶対禁止です。

10. メンテナンスの注意

10-1. ⚠注意 メンテナンスの注意

・実施するメンテナンスを熟知してください。
・メンテナンスは乾燥したきれいで平坦な場所で実施してください。
・エンジンは必ず停止し、それを確認してから作業を行ってください。
・機械が作動中は、給油やメンテナンスをしないでください。

・駆動、作動部分には手足を近づけないでください。
・全部品は、良い状態で正しく取付けてください。
・損傷部品は直ちに修理、交換してください。
・摩耗損傷部品は、交換してください。
・機械の改造はしないでください。整備上の必要部品は、安全確保のために純正部品を使用してください。
・ゴミやグリース、オイルの付着は、取除いてください。
・機械を持上げて作業をするときは、安全で確実なサポートをしてください。

10-2. ⚠危険 燃料取扱上の注意

・燃料補給時は、火気厳禁です。すべての裸火とタバコを消してください。
・補給は屋外で、エンジンを停止しエンジンを冷やしてから行ってください。
・火災を防ぐため、機械は常にきれいに保ちゴミの堆積、グリース、オイルの付着がないようにしてください。
・こぼれた燃料は、きれいに拭取ってください。

11. ⚠注意 メンテナンススケジュール

…エンジン取扱説明書参照

○…点検、調整、補給、清掃　●…交換

	メンテナンス	使用前	5H	25H	50H	100H	200H	300H
エンジン	初期エンジンオイル		●					
	エンジンオイル	○		●				
	エアクリーナオイル	○						
	シュノーケル、シリンダファン	○						
	燃料	○						
本体	初期ミッションオイル					●		
	ミッションオイル							●
	注油				○			
	タイヤ空気圧	○						
	操向クラッチ	○						
	ブレーキ	○						
	Ｖベルト	○					●	
	各部のネジの緩み	○						
	カバー類の破損	○						
	刈草ゴミ等の除去	○						
ナイフ部	ロータリナイフ折損バランス	○						
	ナイフ取付ボルトの緩み	○						
	刈刃ギヤケースのグリス							●
	防護カバー	○						

◆メンテナンス等に必要な工具は、目的にあったものを使用し、ケガのないように作業してください。

12. ミッションオイル

ミッションオイルは付属工具についているオイルゲージで点検してください。点検する時は本機を水平にし、オイルゲージを注油口に垂直に入れてください。オイル交換は、機械運転直後のオイルが暖まって流動しやすい状態で排油してください。オイルは自動車用ギヤオイルＳＡＥ９０番を約０．９Ｌ入れてください。最初は１００時間、以降３００時間または一年で交換してください。

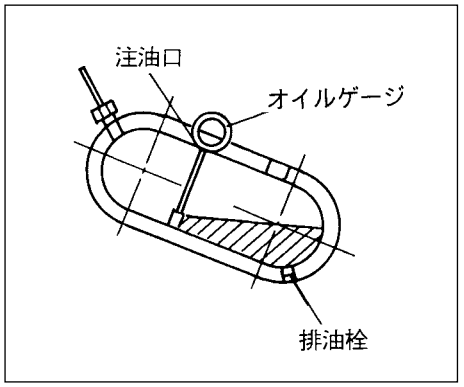

13. 操向クラッチの調節について

13-1. 操向クラッチの調節

操向クラッチの調節は、エンジンベース後部にある調節ボルトにて行います。まずロックナットを緩めてから調節ボルトを左に回せば、クラッチワイヤが張り、クラッチが効くようになります。調節後は、必ずロックナットを締めてください。

・調節ボルトは、右側がクラッチワイヤ左、左側がクラッチワイヤ右です。

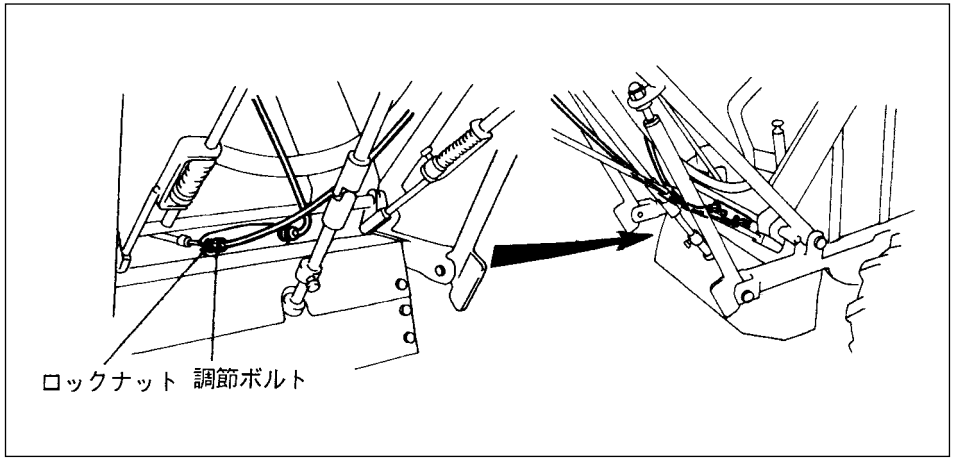

⚠注意 ワイヤの引きすぎは、クラッチ破損の原因になります。

13-2. 作動確認

操向クラッチの調節後、本機を第１速で走行させ、左右のクラッチの作動が良好であるか確認してください。

⚠注意 作動確認の際は、周囲に人、障害物がない事を確認し、平坦な広い場所で行ってください。

14. ブレーキの調節について

14-1. ブレーキの調節

ブレーキの調節は、ミッション左側にある調節ボルトにて行います。
まずロックナットを緩めてから調節ボルトを左に回せば、ブレーキワイヤが張り、ブレーキが効くようになります。調節後は、必ずロックナットを締めてください。

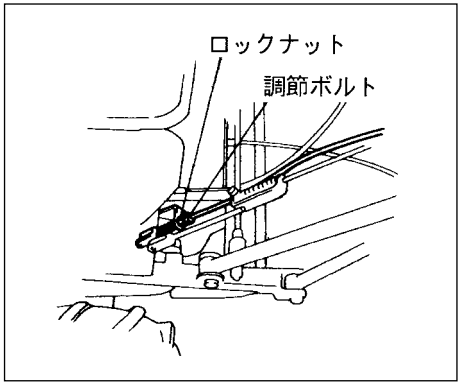

⚠注意 ワイヤの引きすぎは、ブレーキシューの異常摩耗や焼き付きの原因となります。

14-2. 作動確認

ブレーキ調節後、本機を第１速で走行させ、ブレーキの作動が良好であるか確認してください。同様に第２速、３速での作動も確認してください。

⚠注意 作動確認の際は、周囲に人、障害物がない事を確認し、平坦な広い場所で行ってください。

15. ベルトの調節、交換について

15-1. ナイフ関係

エンジンプーリと刈刃プーリにかけてあるベルト（LB５５）の調節は、ナイフテンション調節ロッドについているＭ８ボルトを緩め、ロッドの長さを変えて調節してください。刈高の変更を行ったときは必ず調節してください。

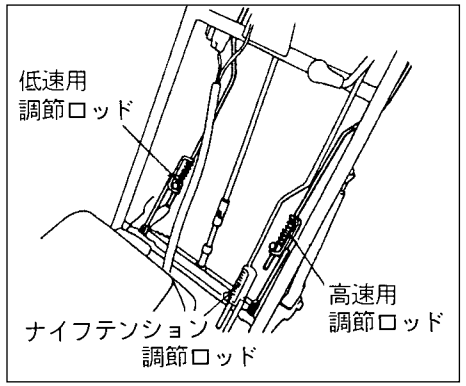

15-2. ミッション関係

ミッションプーリとエンジンプーリにかけてあるベルトの調節は低・高速用調節ロッドについているＭ８ボルトを緩め、ロッドの長さを変えて調節してください。

⚠注意 ベルトの張りすぎは、ベルト、スプリングの寿命を短くします。

15-3. ベルトの交換

ベルトの交換は、カバー、ベルトストッパをはずし、テンションを緩めてからベルトを交換してください。ベルトストッパ取付の際は、ベルトを張ってベルトとの間にすき間がある事を確認してから締付けてください。

⚠注意 ベルト交換時は必ず各プーリの平行を確認してください。平行が出てないとベルト破損の原因となります。

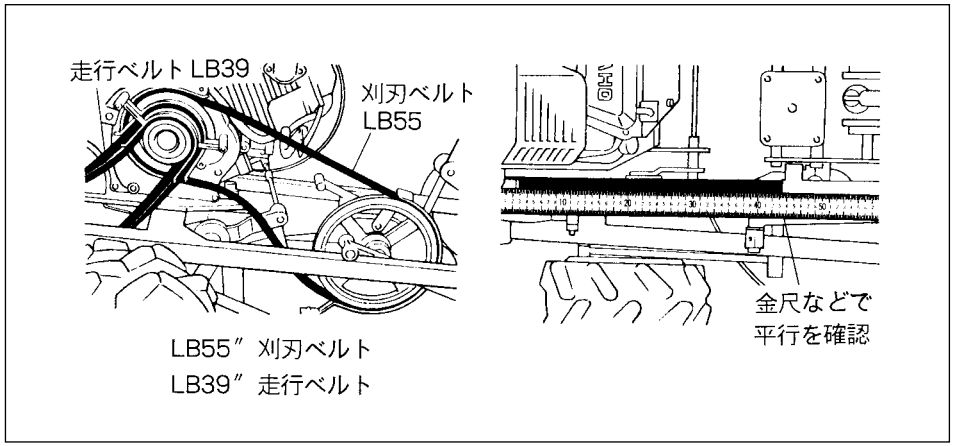

⚠注意 ベルトをはめるときは、Ｖプーリとベルトの間に手をはさまないよう注意してください。

ご注意

Ｖベルトは強度の関係上、AG-4A を使用してください。

16. ロータリーナイフについて

⚠警告 ロータリーナイフはバランスがくずれると高速回転のために振動がでて非常に危険になりますから、くれぐれも注意してください。

右図のように異常な状態になったら交換してください。

(参考)

・乾燥した土や砂を含んだ場所での使用は、ナイフの摩耗が早いため、頻繁に点検してください。

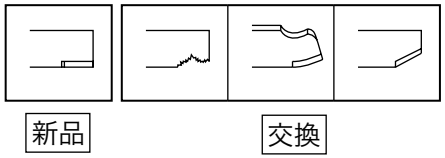

16-1. ロータリーナイフの取付け、取外し

ナイフの取外しは、ロック座金の折曲げを開き、１２調質ボルト２１を緩めます。取付けは取外しの逆になります。ボルト締付後は、ロック座金を必ず折曲げてください。

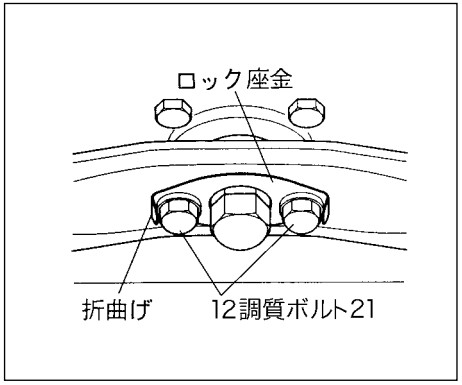

⚠注意 機械前部を上げて作業する場合は危険ですので確実にサポートしてください。

⚠注意 ナイフを取外すとき、ボルトを緩めるとナイフが落ちますので十分注意して作業してください。

⚠警告 取付時、ロック座金を確実に装着しないと、１２調質ボルト２１の緩みの原因となります。

16-2. ロータリーナイフの研磨・バランス取りについて

⚠注意 ナイフを研磨するときは保護メガネをし、手袋をつけて作業してください。

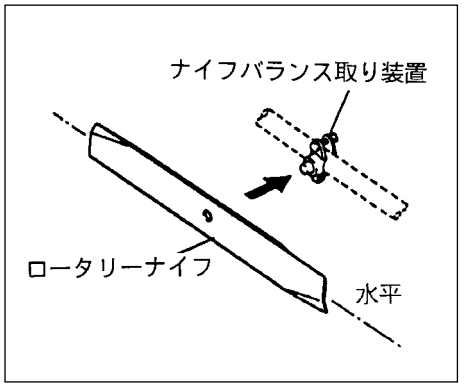

①ナイフの研磨は刃先をグラインダで研磨してください。

②研磨後、バランス取り装置にナイフを水平にセットし、水平の状態を保てばバランスは取れています。

⚠警告 左右どちらかが下がるとバランスは取れていません。下がる方が重いので再度研磨して水平になるようにしてください。

③バランス取り装置は図のようにハンドルに取付けるか、グラインダ付近の適当な場所に取付けてください。

17. エンジンについて

…詳細はエンジン取扱説明書を参照してください。

17-1. ⚠注意 エンジン取扱上の注意事項

①エンジン燃料は自動車用無鉛ガソリンを使用してください。

②本機は振動、傾斜、ほこり等使用条件が苛酷な為にエンジンオイルの交換は、最初５時間使用して全量交換し、次の５時間目には減った分を補給し、１０時間で全量交換する。その後５時間ごとに点検補給を続けながら２５時間ごとに全量交換する。ほこりの多い場所で使用する場合は、更に短い時間で交換してください。通常SAE ３０番、寒冷時２０番、SD 級の良質オイルを使用し、交換時はエンジン停止直後、エンジンがまだ暖かいうちに交換し、エンジンを水平にして規定量一杯（1L）までオイルを入れてください。エアクリーナには油量線までオイルを入れ、

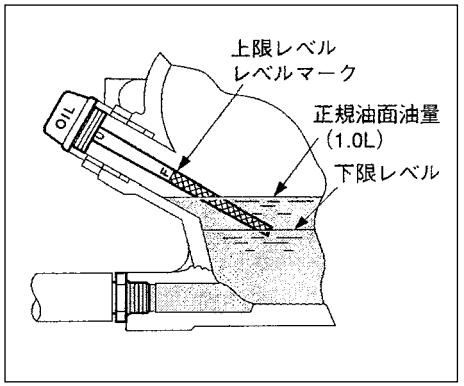

クリーナカバーの布袋をかぶせておいてください。クリーナオイルは常時点検し、汚れたら新しく取換えてください。オイル不足はエンジンを使用不能にします。くれぐれも注意してください。

③草ぼこりがリコイルスタータ及びファンカバー、シリンダのフィンの間につまると空冷エンジンですのでエンジン過熱の原因になりますから注意して取除いてください。

④機械使用５時間位で一度エンジンのシリンダヘッド、クランクケースカバーの締付けボルトに緩みがないか確認し、増締めを行ってください。シリンダヘッド締付けボルトに緩みが出ますとガスケットが吹抜けますので、前記増締めを行ってください。締付けトルクはシリンダヘッドが、３３～３７N･m（３３０～３７０kgf・cm)、クランクケースカバーが、１８～２２N・m（１８０～２２０kgf・cm）です。

⑤オイルポンプはトロコイドギヤ式でバランサギヤにより駆動され、油槽中のコシ網を通ったオイルはポンプによって吸入され、吐出口よりクランクケース内に噴出されます。汚損したオイルで運転するとコシ網に不純物が付着してオイルの循環が悪くなり故障発生の原因となりますのでオイル交換を定期的に必ず行ってください。

17-2. エンジンオイル交換について

エンジンオイルの抜取りは、付属の排油樋を使用し、オイルドレンプラグから抜きとり新しいオイルと交換してください。

⚠注意 熱いオイルが体にかかると火傷する恐れがありますので十分に注意してください。

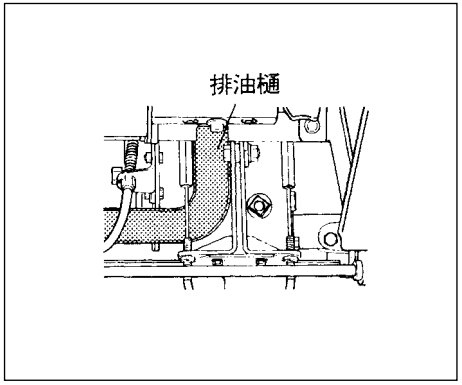

18. 刈刃ギヤケースのグリース交換について

刈刃ギヤケース内のグリースは３００時間または１年位で交換してください。
日石パイロノックCCO号を約２００ｇ入れてください。

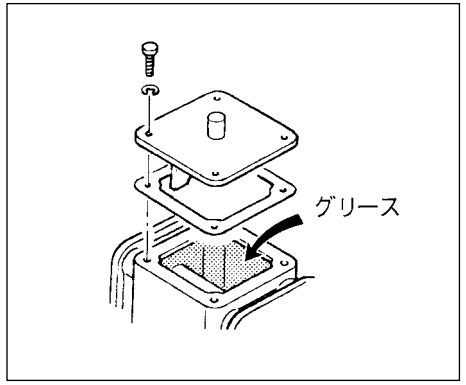

19. 傾斜サルキー（乗用装置）について
…特別注文品

19-1. 傾斜サルキー取付について

サルキーは本機後部のハンドル調節ステーにサルキー連結枠をＭ８ボルト１５で締付け、連結枠に連結ヒッチを１２．７ヒッチピン９５とスナップピンで取付けるだけで簡単にセットできます。

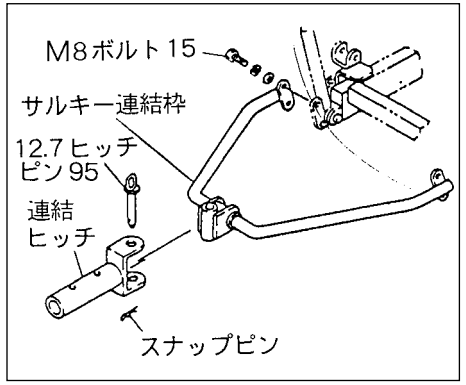

19-2. 傾斜サルキー使用について

傾斜サルキーは右上図に示す様な構造で法面を等高線に沿って使用する際、運転者及びサルキー車輪が法面に対して垂直になります。傾斜角度の調節は水平及び左右１０度、２０度の５段階あり、運転者が乗ったまま傾斜に合わせて調節することができます。運転者が前に重心を移動させると、草刈機本機の前車輪が浮き、旋回し易くなり、後に重心を移動させると草刈機本機前部にウエイトを乗せた状態になり、密集した草、長い草で前が浮くのを防止できます。なお、傾斜地で乗って使用する場合、旋回は平坦な広い場所で行ってください。

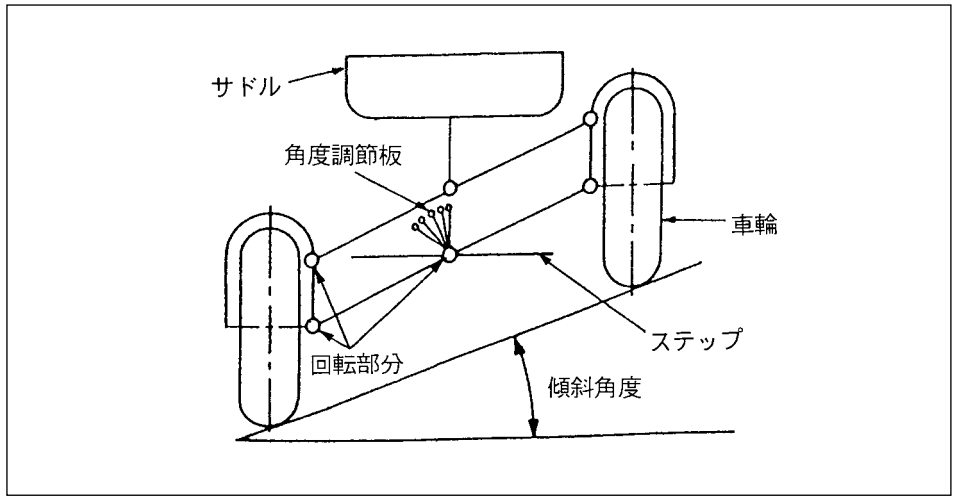

19-3. サルキーのブレーキ使用について

サルキーには、フットブレーキが足元右側に装置されています。フットブレーキは、踏めばブレーキが効き、離せば解除される構造になっていますので、停止するときには本機の走行主クラッチを切り、フットブレーキを踏んでください。

⚠注意 サルキー使用時に、本機のブレーキレバーを引きますと急停止し、体が振られバランスをくずしますので緊急時以外には使用しないでください。

19-4. ⚠注意 サルキー使用時の注意事項

①傾斜２０度以上の急傾斜地ではサルキーを使用しないでください。
②高速での急旋回は、ハンドルが体にあたり大変危険ですので旋回はできるだけ大きく、やむを得ず急旋回する場合は低速で行ってください。
③走行中にサルキーの角度を変えますと、サドルから転落する危険がありますので、必ず機械を止めてから行ってください。

19-5. ⚠注意 公道運搬について

サルキーに乗っての公道走行は、法律の関係でできません。
歩いて運搬してください。

20. 使用上の注意事項

20-1. ⚠注意 機械使用前の準備

①機械の使用前と後には必ず点検・整備をしてください。
②防護カバー等の防護部品は、使用者の危険を防止するものです。必ず所定の位置に取付け、破損した場合は交換してください。
③機械を運転する前に警告表示ラベルや取扱説明書を熟読し、機械操作を十分理解してから運転してください。

20-2. ⚠危険 回転物の注意

①作業やメンテナンス中、ナイフ等回転している部分は危険ですので、手足やものを入れたり、触れたりしないでください。
②運転中、まわりに人がいないか、破損する恐れの物がないか確認し作業してください。
③石、針金、棒切れ等の障害物は、ナイフの損傷、飛散物の事故等の原因になりますので取除いてから使用してください。
万一、障害物がかみ込んだ場合は、エンジンを停止し、駆動部が完全に停止してから取除いてください。そして、機械の損傷を確認し、壊れている場合は直ちに修理してください。
④ナイフのバランスが狂うと振動が出て非常に危険であり、機械も壊れますのでバランスを取るかナイフを交換してください。

20-3. ⚠注意 高温部の注意

運転中及び運転停止直後にマフラやエンジン等に触れないでください。ヤケドをする危険があります。

21. 安全作業について

草刈機は、刃物を回転させる機械で、振動、傾斜、ほこり等、使用条件が過酷な上に、使用する場所、障害物、草の条件等いろいろありますから、使用者は機械の点検整備の徹底をはかり、機械操作の熟練に努め、自己の安全を図ると共に、他人に危害を及ぼさないように、正しく機械を使って安全第一に作業される事をメーカーとして強く要望します。

21-1. ⚠警告 安全のための衣服について

①安全の為、機械に巻込まれないきちんとした衣服、作業に適した保護具・メガネ・靴・ヘルメット・手袋等を着用してください。
前かけ、腰タオル等、特に長いヒモ類は、巻込まれたり、引っ掛かったりする恐れがあり危険です。
②緊急時への対応として消火器・救急箱等の準備や、連絡手段を確保してください。

21-2. ⚠警告 こんなときは運転しない

①疲れているときは機械を使用しないでください。もし、機械使用中に疲れた場合は、作業を中断して休憩してください。
②病気の人、酒を飲んでいる人、薬物の影響のある人は機械を使用しないでください。視覚や敏しょう性、判断力に影響を及ぼします。
③機械操作に不慣れな場合は、取扱方法や安全注意事項をよく理解してから機械を使用してください。また子供には使わせないでください。

21-3. ⚠注意 機械の改造禁止

機械の改造はしないでください。部品および油脂類の交換をするときは、当社が指定するものを使用してください。機械の改造や、当社指定以外の部品などを取付けて運転すると、機械の破損や人的・物的事故を招くことがあります。

21-4. ⚠警告 マフラ・エンジン回りのごみは取除く

エンジン冷却風入口、エアクリーナ空気取入口、マフラ、エキゾストパイプ部に刈取った草などの異物がたまりますと、エンジン不調、オーバーヒートなど火災の原因になりますので、すみやかに作業を中断し、過熱部が十分冷めるのを待って取除いてください。

21-5. ⚠注意 機械を他人に貸すとき

機械を他人に貸すときは、取扱説明書に記載されている安全上の注意事項や取扱要領が分からないため、思わぬ事故を起こす事があります。取扱方法をよく説明し、取扱説明書を渡して使用前にはよく読むように指導してください。

21-6. ⚠警告 夜間走行・作業の禁止

夜間や天候不良など視界の悪いときは走行・作業をしないでください。

22. 長期保管について

エンジンについて
…詳細はエンジン取扱説明書を参照してください。

①泥や草屑、油汚れ等をきれいに落してください。
②エンジンオイル、クリーナ・エレメントを点検交換してください。
③各注油箇所に、グリース注入と塗布、注油をしてください。
④燃料タンク、キャブレタ内の燃料を抜いてください。
⑤タイヤの空気圧を標準よりやや高めにし、湿気から守るために板の上に乗せてください。
⑥ボルト・ナットの緩み、脱落を点検してください。もし緩み、脱落があれば増締めや補修をしてください。
⑦その他各部の不具合箇所、塗装のはげ落ちた箇所は整備してください。
⑧雨のかからぬ乾燥した所にカバー等をかけて格納してください。

自走式ロータリーモア GM64A-M バロネス草刈機 パーツカタログ

☆ 部品注文について

本パーツ表の部品は電算機にて管理しておりますが、誤送の原因ともなりますので、部品注文の祭は必ずカタログ番号、コード番号、部品名称でご注文ください。

(例)

カタログ番号	コード番号	部品名称	数量
1－1	GM64－－－0102Z0	左ギヤケース	1

1. ミッション部

GM64A-M

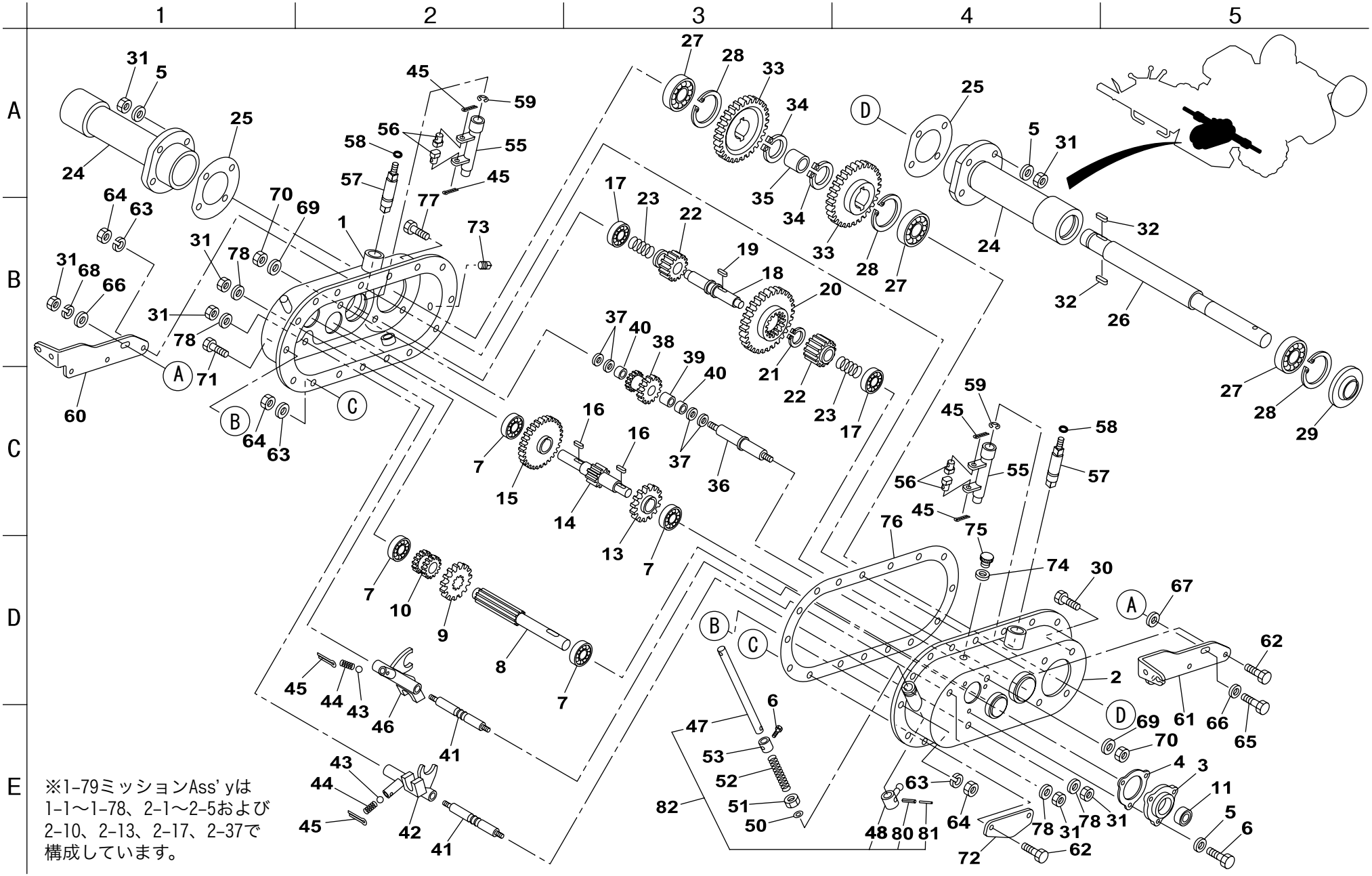

※1-79ミッションAss'yは
1-1～1-78、2-1～2-5および
2-10、2-13、2-17、2-37で
構成しています。

カタログ番号	コード番号	部品名称	個数	備考
1- 1	GM64---0102Z0	左ギヤケース	1	
1- 2	GM64---0101Z0	右ギヤケース	1	
1- 3	GM64---0104Z0	第1軸右軸受	1	
1- 4	GM64---0105Z0	第1軸パッキン	1	
1- 5	K0213080002	8さらばね座金1H	11	
1- 6	K0000080152	8ボルト15	4	
1- 7	K0600062020	ベアリング6202	4	
1- 8	GM64---0106A0	第1軸	1	
1- 9	GM64---0107Z0	第1軸25丁ギヤ	1	
1- 10	GM64---0108Z0	第1軸15丁ギヤ	1	
1- 11	K08215300070	オイルシールMHSA15307	1	
1- 12				
1- 13	GM64---0109Z0	27丁ギヤ	1	
1- 14	GM64---0110B0	第2軸9丁ギヤ	1	
1- 15	GM64---0111Z0	第2軸37丁ギヤ	1	
1- 16	K0550000120	5×5×12片丸キー	2	
1- 17	K0600063020	ベアリング6302	2	
1- 18	K6112000010	第3軸	1	
1- 19	K0500404080	4両丸キー48	1	
1- 20	GM64---0119Z0	第3軸51丁ギヤ	1	
1- 21	K0401019001	ストップリングS19	1	
1- 22	K6182000020	15丁ギヤ	2	
1- 23	K1000000350	2圧縮バネ2235	2	
1- 24	GM64---0120Z0	車軸軸受	2	
1- 25	GM64---0121Z0	車軸パッキン	2	
1- 26	GM64---0122A4	車軸	2	
1- 27	K0600062050	ベアリング6205	4	
1- 28	K0402052001	ストップリングR52	4	
1- 29	K0830000050	車軸オイルシールMHSA3A	2	
1- 30	K0010080202	8調質ボルト20	8	
1- 31	K0100080002	8ナット	13	
1- 32	K0500605160	6両丸キー516	4	
1- 33	GM64---0123Z0	車軸49丁ギヤ	2	
1- 34	K0402052001	ストップリングS25	2	
1- 35	K6000000340	25ブッシュ3225	1	
1- 36	GM64---0125Z0	バック軸	1	
1- 37	K5051014250	1C5191P座金1425	4	
1- 38	GM64---0127Z0	バックギヤ	1	
1- 39	GM64---0128A0	バックギヤニードルカラー	1	
1- 40	K0701418110	ニードルKT141811	2	

カタログ番号	コード番号	部品名称	個数	備考
1- 41	GM64---0129Z0	変速シフター軸	2	
1- 42	GM64---0131B0	高速フォーク	1	
1- 43	K1500800000	8スチールボール	2	
1- 44	K1000000021	1.4圧縮バネ7.816	2	
1- 45	K0300025202	2.5割ピン20	6	
1- 46	GM64---0130A0	低後シフターフォーク	1	
1- 47	K6150000262	変速軸	1	
1- 48	K7020000020	変速切替レバー	1	
1- 49				
1- 50	K0880012000	OリングP12	1	
1- 51	GM64---0165Z2	ボデーキャップ	1	
1- 52	K1000000038	1.2圧縮バネ15.4105	1	
1- 53	K6218000012	12タップ付カラー2220	1	
1- 54				
1- 55	K7022000010	操向シフター	2	
1- 56	K6301000010	操向シフターフォーク駒	4	
1- 57	K6301000030	操向シフターフォーク軸	2	
1- 58	K0880016000	OリングP16	2	
1- 59	K0400012002	ストップリングE12	2	
1- 60	GM64---0146C0	ワイヤー止金左	1	
1- 61	GM64---0145D0	ワイヤー止金右	1	
1- 62	K0010060202	6調質ボルト20	5	
1- 63	K0200060002	6Sワッシャー	16	
1- 64	K0100060002	6ナット	16	
1- 65	K0000080302	8ボルト30	1	
1- 66	K5000080002	8ワッシャー	2	
1- 67	K6212000022	8.5STKMカラー175	1	
1- 68	K0200080002	8Sワッシャー	1	
1- 69	K5000100002	10ワッシャー	2	
1- 70	K0100100002	10ナット	2	
1- 71	K0071000041	ミッションケースノックボルト	2	
1- 72	GM64---0155Z0	ガード	1	
1- 73	K1422202001-Y	六角穴付テーパプラグ2種1／8	1	
1- 74	K4010217250	2オイルシート17.525	1	
1- 75	K1400000010-Y	油量栓18	1	
1- 76	GM64---0137Z0	ミッションケースパッキン	1	
1- 77	K0010060152	6調質ボルト15	9	
1- 78	K5012008182	2SPCC座金818	4	
1- 79	GM64---0100ZR	ミッション Ass`y	1	
1- 80	K0320050251	5スプリングピン25	1	

1. ミッション部

GM64A-M

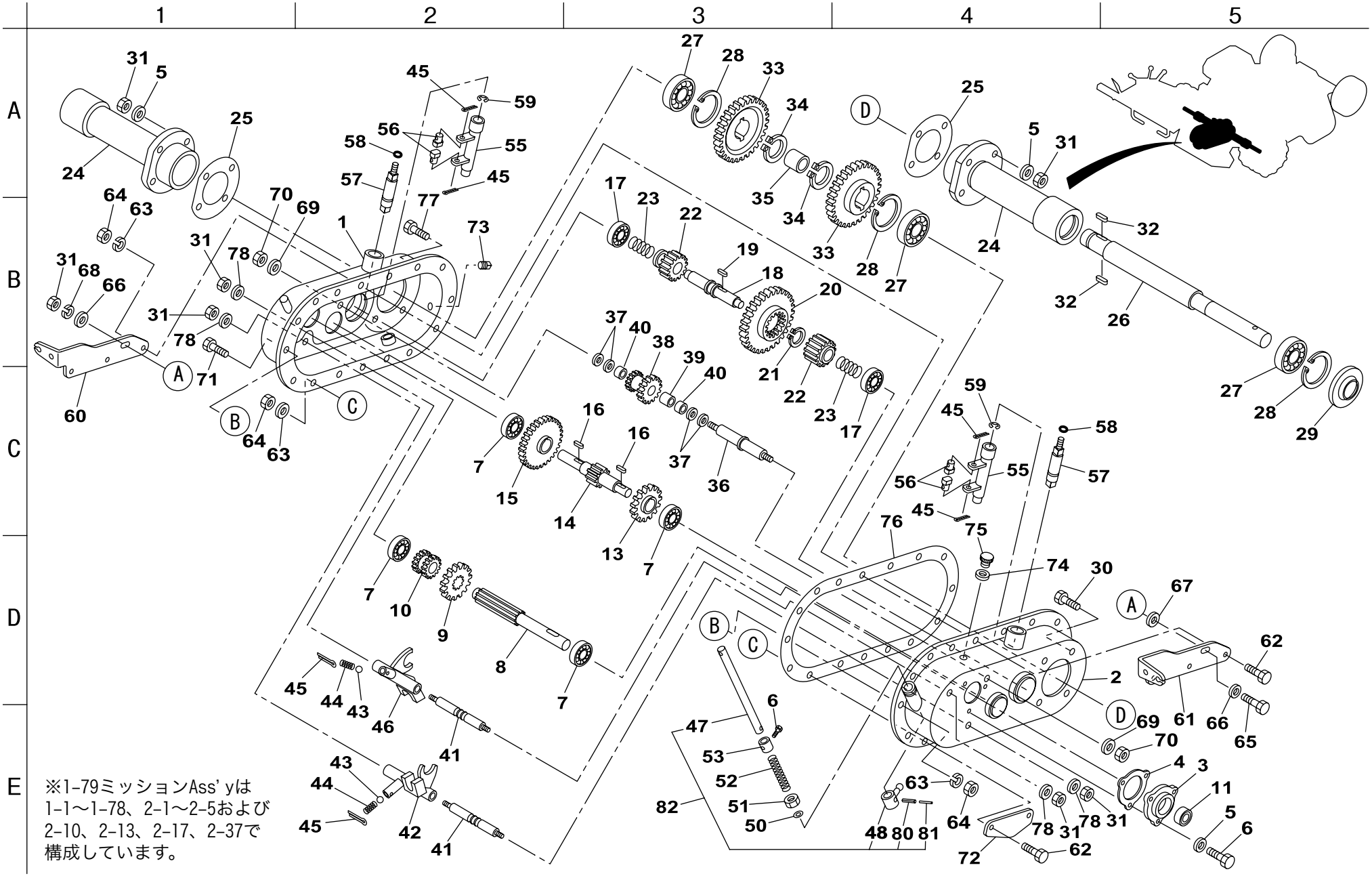

※1-79ミッションAss'yは
1-1～1-78、2-1～2-5および
2-10、2-13、2-17、2-37で
構成しています。

カタログ番号	コード番号	部品名称	個数	備考
1－81	K032003025 1	3スプリングピン25	1	
1－82	GM64－－－0171Z0	変速切替レバーCOMP	1	
1－83				
1－84				
1－85				
1－86				
1－87				

カタログ番号	コード番号	部品名称	個数	備考

2. ミッション外装部

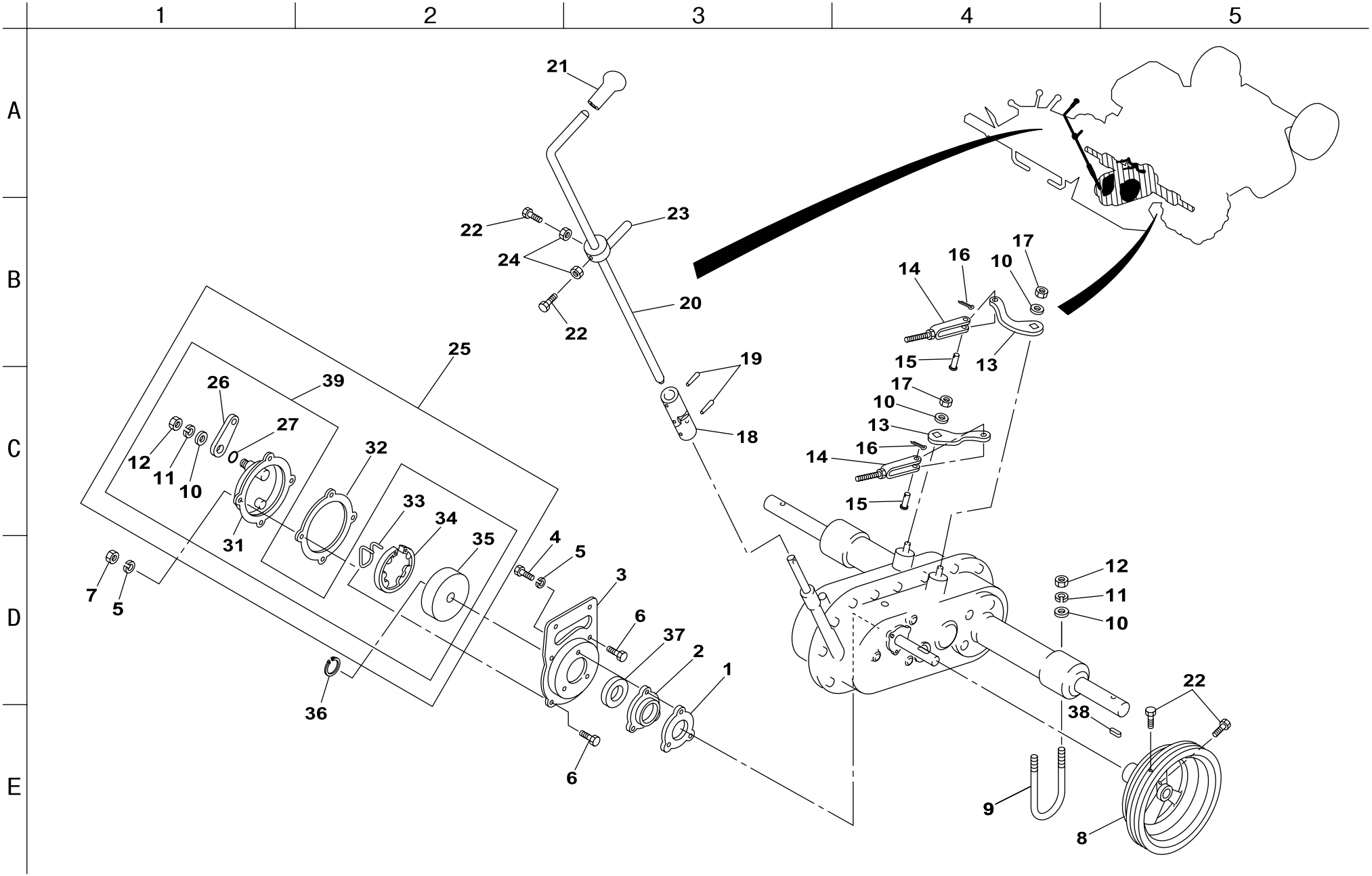
1
2
3
4
5
A
B
C
D
E
21
22
23
24
22
20
19
18
25
39
26
27
12
11
10
32
33
34
35
31
7
5
36
4
5
3
6
37
2
1
6
14
16
10
17
15
13
17
10
13
16
14
15
12
11
10
38
22
9
8

カタログ番号	コード番号	部品名称	個数	備考
2－1	GM64－－－0112Z0	第2軸パッキン	1	
2－2	GM64－－－0113Z0	第2軸右軸受	1	
2－3	GM64－－－0115B0	ブレーキ取付板	1	
2－4	K0010060252	6調質ボルト25	3	
2－5	K0200060002	6Sワッシャー	7	
2－6	K0000060152	6ボルト15	4	
2－7	K0100060002	6ナット	4	
2－8	GM64－－－0103Z2	プーリー	1	
2－9	GM64－－－0156A2	U字ボルト	2	
2－10	K5000100002	10ワッシャー	7	
2－11	K0200100002	10Sワッシャー	5	
2－12	K0100100002	10ナット	5	
2－13	K5271000022	操向クラッチアーム	2	
2－14	K7301000022	操向クラッチレバー連結金	2	
2－15	K6031060172	6焼入平頭ピン17	2	
2－16	K0300025202	2.5割ピン20	2	
2－17	K0102100002	10ナット3	2	
2－18	K1620000112	ジョイントNC12	1	
2－19	K0320050251	5スプリングピン25	2	
2－20	GM64－－－0170Z2	変速レバー	1	
2－21	K1300000030	11握リ黒36	1	
2－22	K0000080202	8ボルト20	4	
2－23	GM64－－－0159Z2	変速ガイドレバー	1	
2－24	K0100080002	8ナット	2	
2－25	K1720000010	ブレーキAss`y81	1	
2－26	W5666－3	ブレーキレバー	1	
2－27	K0885012000	OリングS12	1	
2－28				
2－29				
2－30				
2－31	W5403－2	ブレーキフタ	1	
2－32	K4019000010	ブレーキフタパッキン	1	
2－33	W5087－6	シューモドシバネ	1	
2－34	W5403－5	ブレーキシュー	2	
2－35	W5952－1	ブレーキドラム	1	
2－36	K0401014001	スプリングピンS14	1	
2－37	K0821530070	オイルシールMHSA15307	1	
2－38	K0500505200	5両丸キー520	1	
2－39	K1720000140	ブレーキAss`y81	1	

カタログ番号	コード番号	部品名称	個数	備考

3. フレーム・エンジン部

GM64A-M

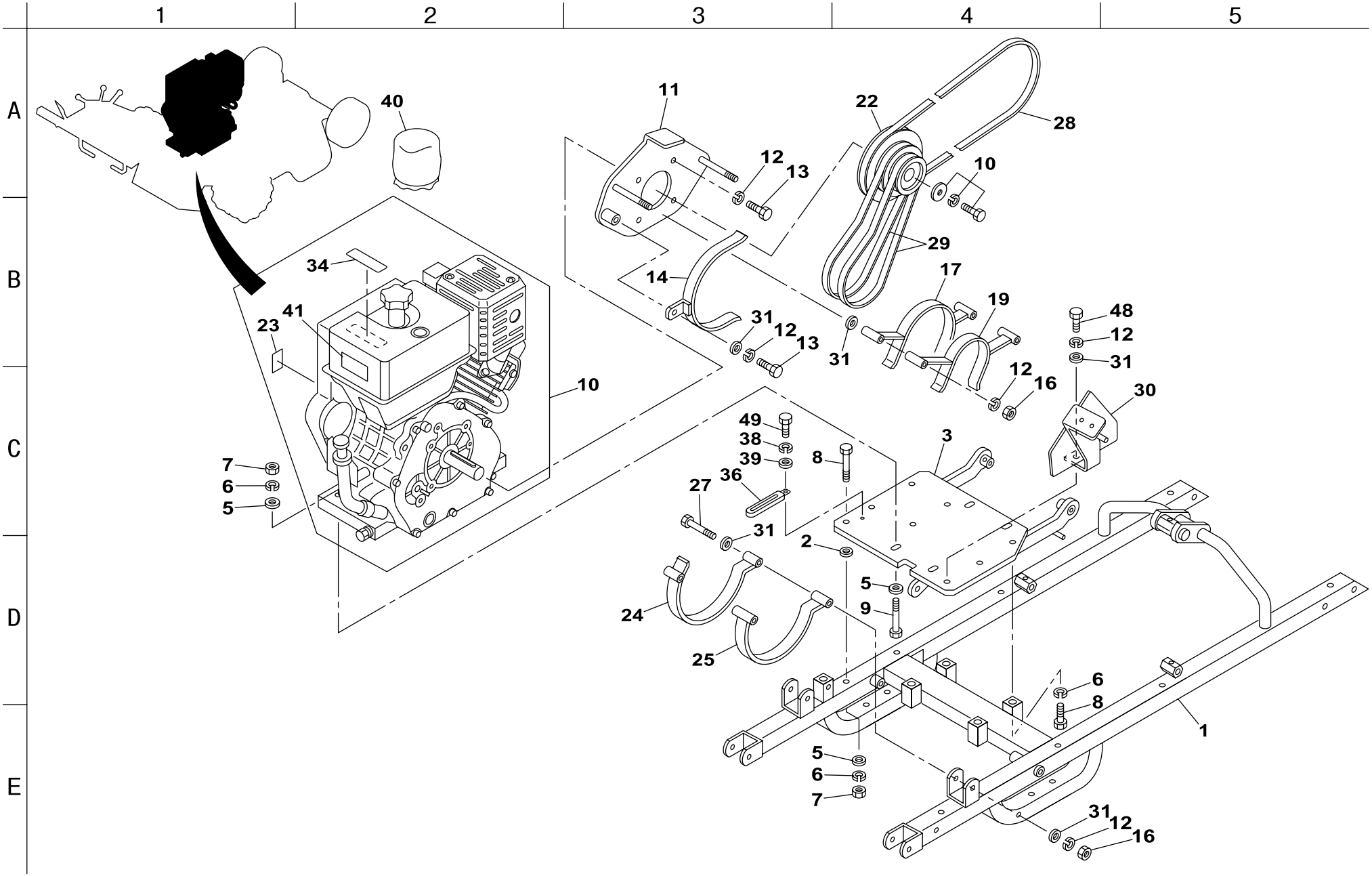

カタログ番号	コード番号	部品名称	個数	備考
3- 1	GM64---0301BR	フレーム	1	
3- 2	K6210000682	10.5カラー229	2	
3- 3	GM64A--0221ZR	エンジンベース	1	
3- 4				
3- 5	K5000100002	10ワッシャー	10	
3- 6	K0200100002	10Sワッシャー	10	
3- 7	K0100100002	10ナット	6	
3- 8	K0010100602	10調質ボルト60	6	
3- 9	K0003100502	10ボルト50	4	
3- 10	K9270000090	マーク付三菱GM301PN	1	
3- 11	GM64A--0222Z2	ベルトストッパー取付板	1	
3- 12	K0200080002	8Sワッシャー	10	
3- 13	K0000080202	8ボルト20	5	
3- 14	GM64A--0223Z2	刈刃ベルトストッパー	1	
3- 15				
3- 16	K0100080002	8ナット	4	
3- 17	GM64A--0224Z2	高速ベルトストッパー	1	
3- 18				
3- 19	GM64A--0225Z2	低速ベルトストッパー	1	
3- 20				
3- 21				
3- 22	GM64---0202A2	エンジンプーリー	1	
3- 23	K4205000540	指示プレート	1	
3- 24	GM64A--0226Z2	ミッションプーリー高速ベルト押エ	1	
3- 25	GM64A--0227Z2	ミッションプーリー低速ベルト押エ	1	
3- 26				
3- 27	K0013081102	8調質ボルト110	2	
3- 28	K2344055000	VベルトGLB55A-4	1	
3- 29	K2344039000	VベルトGLB39A-4	2	
3- 30	GM64A--0311AR	ベルトカバー締付金	1	
3- 31	K5000080002	8ワッシャー	7	
3- 32				
3- 33				
3- 34	K4205000730	エンジン注意プレート	1	
3- 35				
3- 36	K4281000020	8.5ハーネスクランプ80	1	
3- 37				
3- 38	K0200060002	6Sワッシャー	1	
3- 39	K5000060002	6ワッシャー	1	
3- 40	K4110000010	クリーナーカバー小	1	

カタログ番号	コード番号	部品名称	個数	備考
3- 41	K4205001000	火災危険ラベル	1	
3- 42				
3- 43				
3- 44				
3- 45				
3- 46				
3- 47				
3- 48	K0000080152	8ボルト15	1	
3- 49	K0000060152	6ボルト15	1	

4. 刈刃部

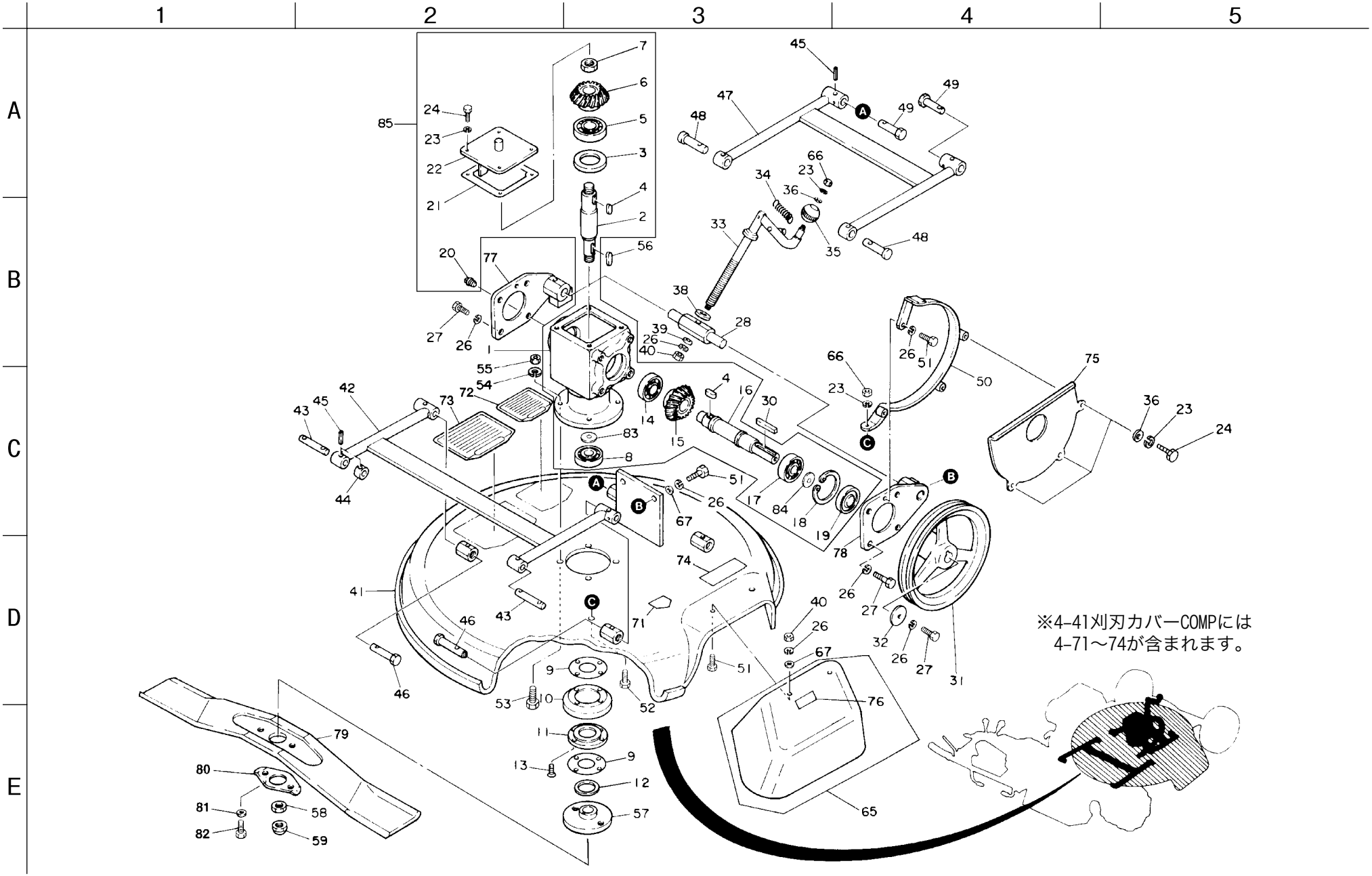

カタログ番号	コード番号	部品名称	個数	備考
4- 1	K690100014R	刈刃ギヤケース64	1	
4- 2	GM64---0704B0	バーチカルシャフト	1	
4- 3	K0853052080	オイルシールPJN30528	1	
4- 4	K0500606160	6両丸キー616	2	
4- 5	K0600063050	ベアリング6305	1	
4- 6	K6190000010	19丁マイターギヤ25右	1	
4- 7	K0160000292	18左ネジ特殊ナットP1.5	1	
4- 8	K0612062040	ベアリング62042RD	1	
4- 9	K4016000010	縦軸用パッキン	2	
4- 10	K5300000102	縦軸用カバー	1	
4- 11	K6204000142	縦軸ベアリングカバー	1	
4- 12	K4002320420	3.5フェルト3242	1	
4- 13	K0041060152	6+さら小ネジ15	4	
4- 14	K0600063040	ベアリング6304	1	
4- 15	K6190000020	19丁マイターギヤ25左	1	
4- 16	GM64---0702Z0	サイドシャフト	1	
4- 17	K0600062050	ベアリング6205	1	
4- 18	K0402052001	ストップリングR52	1	
4- 19	K0822552070	オイルシールMHSA25527	1	
4- 20	K1422106001-Y	6角穴付テーパプラグ1種3/8	1	
4- 21	K4011000080	刈刃ギヤケースパッキン	1	
4- 22	K7899001062	刈刃ギヤケースカバー	1	
4- 23	K0200060002	6Sワッシャー	9	
4- 24	K0000060152	6ボルト15	7	
4- 25				
4- 26	K0200080002	8Sワッシャー	15	
4- 27	K0000080202	8ボルト20	9	
4- 28	GM64---0707Z2	刈高調節用ネジ	1	
4- 29				
4- 30	K0500606500	6両丸キー650	1	
4- 31	GM64---0726Z2	刈刃プーリー	1	
4- 32	K5073208352	3.2SPHC座金835	1	
4- 33	K7100000050	刈高調節ハンドル	1	
4- 34	K1030000108	1.2Uフックバネ9.435	1	
4- 35	K1301000010	握り球35	1	
4- 36	K5000060002	6ワッシャー	1	
4- 37				
4- 38	K5011016282	1SPCC座金1628	1	
4- 39	K5073208202	3.2SPHC座金820	1	
4- 40	K0100080002	8ナット	3	

カタログ番号	コード番号	部品名称	個数	備考
4- 41	GM64---0745Z0	刈刃カバーCOMP	1	
4- 42	GM64---0729BR	ロータリーカバー取付リンク後	1	
4- 43	GM64---0731A2	リンク取付ピン後	2	
4- 44	K6215000202	14STKM孔付カラー2212	2	
4- 45	K0320050221	5スプリングピン22	10	
4- 46	GM64---0739Z2	ロータリーカバー取付軸後	2	
4- 47	GM64---0730CR	ロータリーカバー取付リンク前	1	
4- 48	K6031140532	14焼入平頭ピン53	2	
4- 49	GM64---0734Z2	ロータリーカバー取付軸	2	
4- 50	GM64---0736C2	刈刃プーリーベルト押エ	1	
4- 51	K0000080152	8ボルト15	5	
4- 52	K0000060202	6ボルト20	1	
4- 53	K0000100302	10ボルト30	4	
4- 54	K0200100002	10Sワッシャー	4	
4- 55	K0100100002	10ナット	4	
4- 56	K0500605270	6両丸キー527.5	1	
4- 57	K6204000158	ロータリーナイフ取付座	1	
4- 58	K0160000142	18特殊ナットP1.5	1	
4- 59	K0160000152	18特殊袋ナットP1.5	1	
4- 60				
4- 61				
4- 62				
4- 63				
4- 64				
4- 65	K9000000010	防護カバーCOMP	1	
4- 66	K0100060002	6ナット	2	
4- 67	K5000080002	8ワッシャー	4	
4- 68				
4- 69				
4- 70				
4- 71	K4205000700	吹出口危険マーク	1	
4- 72	K4205000940	ロータリーナイフ注意事項	1	
4- 73	K4205000430	急傾斜地作業注意事項（1）	1	
4- 74	K4205000350	ロータリーモア危険マーク	1	
4- 75	GM64A--0740ZR	カバー	1	
4- 76	K4205000480	カバー取付注意マーク	1	
4- 77	GM64A--0701Z2	刈高調節軸受左	1	
4- 78	GM64A--0702Z2	刈高調節軸受右	1	
4- 79	K2530000080	ロータリーナイフ630	1	
4- 80	K5130000322	ロック座金	1	

4. 刈刃部

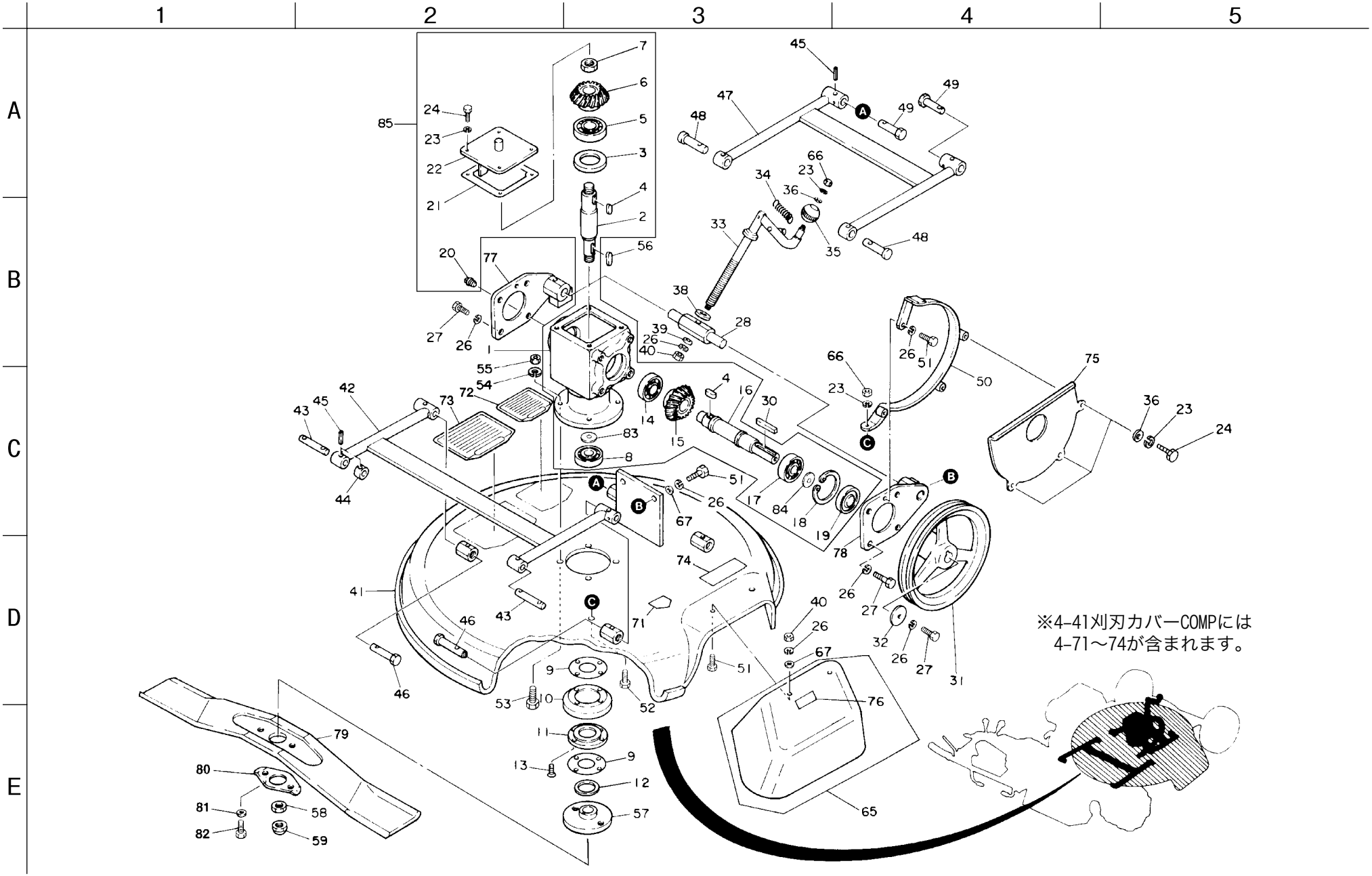

カタログ番号	コード番号	部品名称	個数	備考
4- 81	K0213120002	12さらばね座金1H	2	
4- 82	K0071000921	12調質ボルト21	2	
4- 83	K5060220340	0.29SPTE座金2034	0～1	調整用
4- 84	K5060240520	0.29SPTE座金4052	0～1	調整用
4- 85	GM64---0700Z0	刈刃ギヤケースAss`y	1	
4- 86				
4- 87				
4- 88				

カタログ番号	コード番号	部品名称	個数	備考

5. 車輪・ベルトカバー部

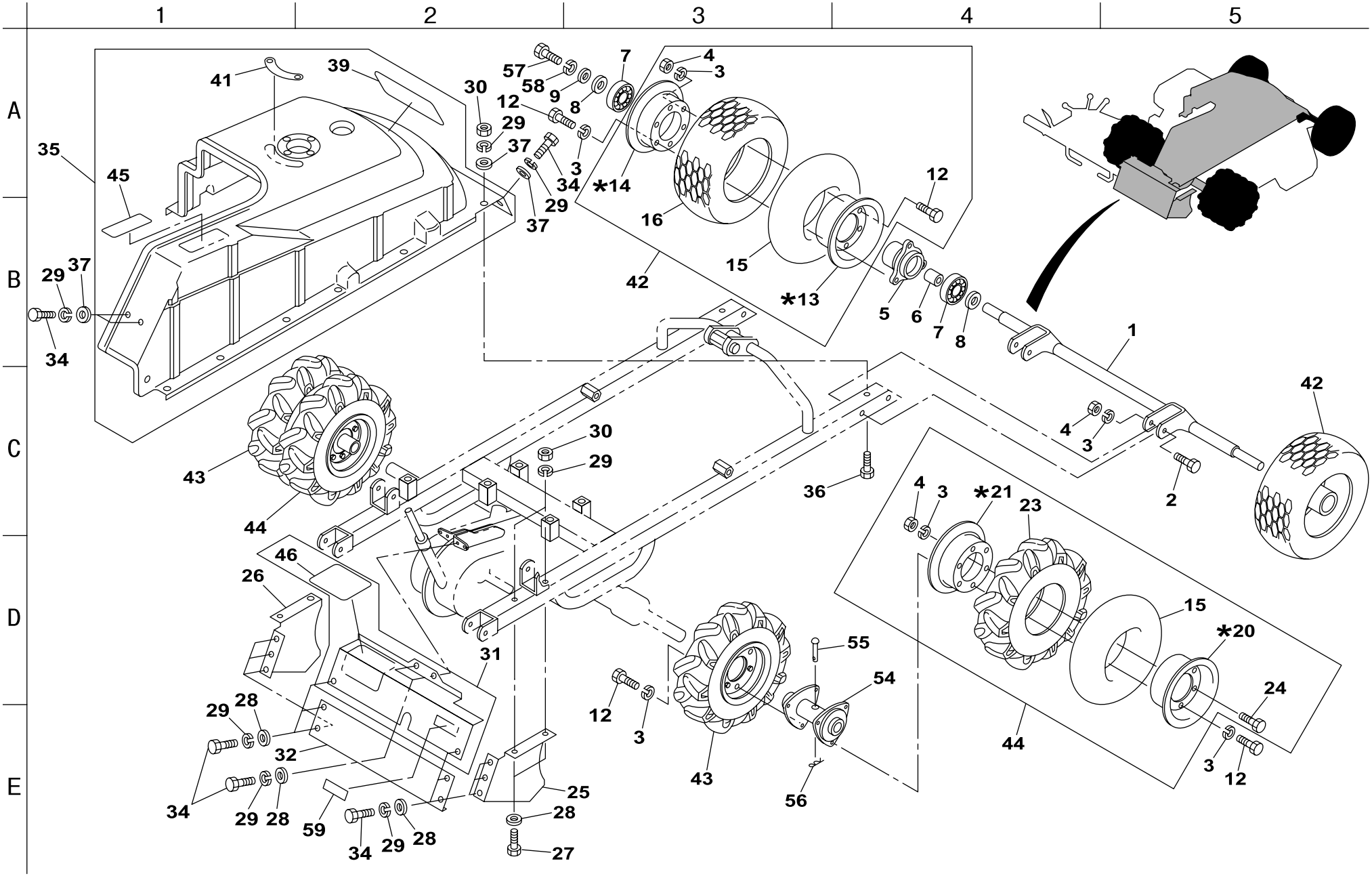
1
2
3
4
5
A
B
C
D
E
41
39
35
45
29
37
34
57
58
9
8
12
30
29
37
34
3
37
29
7
4
3
*14
16
42
15
*13
12
5
6
7
8
1
42
4
3
2
30
29
43
44
36
4
3
*21
23
15
*20
24
3
12
44
46
26
31
55
54
12
3
43
56
29
28
32
34
29
28
59
34
29
28
25
28
27

カタログ番号	コード番号	部品名称	個数	備考
5- 1	GM64---0601ZR	前輪取付部品	1	
5- 2	K0000080502	8ボルト50	4	
5- 3	K0200080002	8Sワッシャー	40	
5- 4	K0100080002	8ナット	22	
5- 5	K2160000032	前輪取付座	2	
5- 6	K6212000210	20.2STKMカラー25.427	2	
5- 7	K0606062040	ベアリング6204RS	4	
5- 8	K5011020472	1SPCC座金2047	4	
5- 9	K5073210352	3.2SPHC座金1035	2	
5- 10				
5- 11				
5- 12	K0000080202	8ボルト20	24	
*5- 13	K2090000003L	ホイール3.00SP-5	2	注文単位=*セット
*5- 14	K2090000004L	ホイール3.00SP-5バルブ孔付	2	注文単位=*セット
5- 15	K2091000130	チューブ3.50-5TR87S	6	
5- 16	K2061000020	タイヤGC3.50-5	2	
5- 17				
5- 18				
5- 19				
*5- 20	K2090000032L	ホイール3.00SP-5インナー	4	注文単位=*セット
*5- 21	K2090000031L	ホイール3.00SP-5アウター	4	注文単位=*セット
5- 22				
5- 23	K2001000110	タイヤ3.50-5AR10	4	
5- 24	K0000080152	8ボルト15	12	
5- 25	GM64---0305BR	右プーリーカバー	1	
5- 26	GM64---0304BR	左プーリーカバー	1	
5- 27	K0000060502	6ボルト50	4	
5- 28	K5000060002	6ワッシャー	12	
5- 29	K0200060002	6Sワッシャー	23	
5- 30	K0100060002	6ナット	11	
5- 31	GM64---0315Z0	プーリーカバーCOMP	1	
5- 32	GM64---0307BR	プーリーカバー下	1	
5- 33				
5- 34	K0000060152	6ボルト15	12	
5- 35	GM64---0303B0	ベルトカバーCOMP	1	
5- 36	K0000060402	6ボルト40	7	
5- 37	K5011006202	1SPCC座金620	11	
5- 38				
5- 39	GM64A-M0901Z0	ネームプレート	1	
5- 40				

カタログ番号	コード番号	部品名称	個数	備考
5- 41	K4204000020	刈高調節マーク	1	
5- 42	K2060000020	タイヤGC3.50-5Ass`y	2	
5- 43	K2000000230	タイヤ3.50-5Ass`y左	2	
5- 44	K2000000220	タイヤ3.50-5Ass`y右	2	
5- 45	K4205000670	ベルト回転物注意マーク	1	
5- 46	K4205000640	運転前の注意事項ラベル	1	
5- 47				
5- 48				
5- 49				
5- 50				
5- 51				
5- 52				
5- 53				
5- 54	GM64---0172Z2	車輪取付座	2	
5- 55	K6041080488	8焼入丸頭ピン48.5	2	
5- 56	K0340800002	8抜け止め付スナップピン	2	
5- 57	K0000100202	10ボルト20	2	
5- 58	K0200100002	10Sワッシャー	2	
5- 59	GM64A-M0302Z0	ベルト表示ラベル	1	

6. ハンドル部

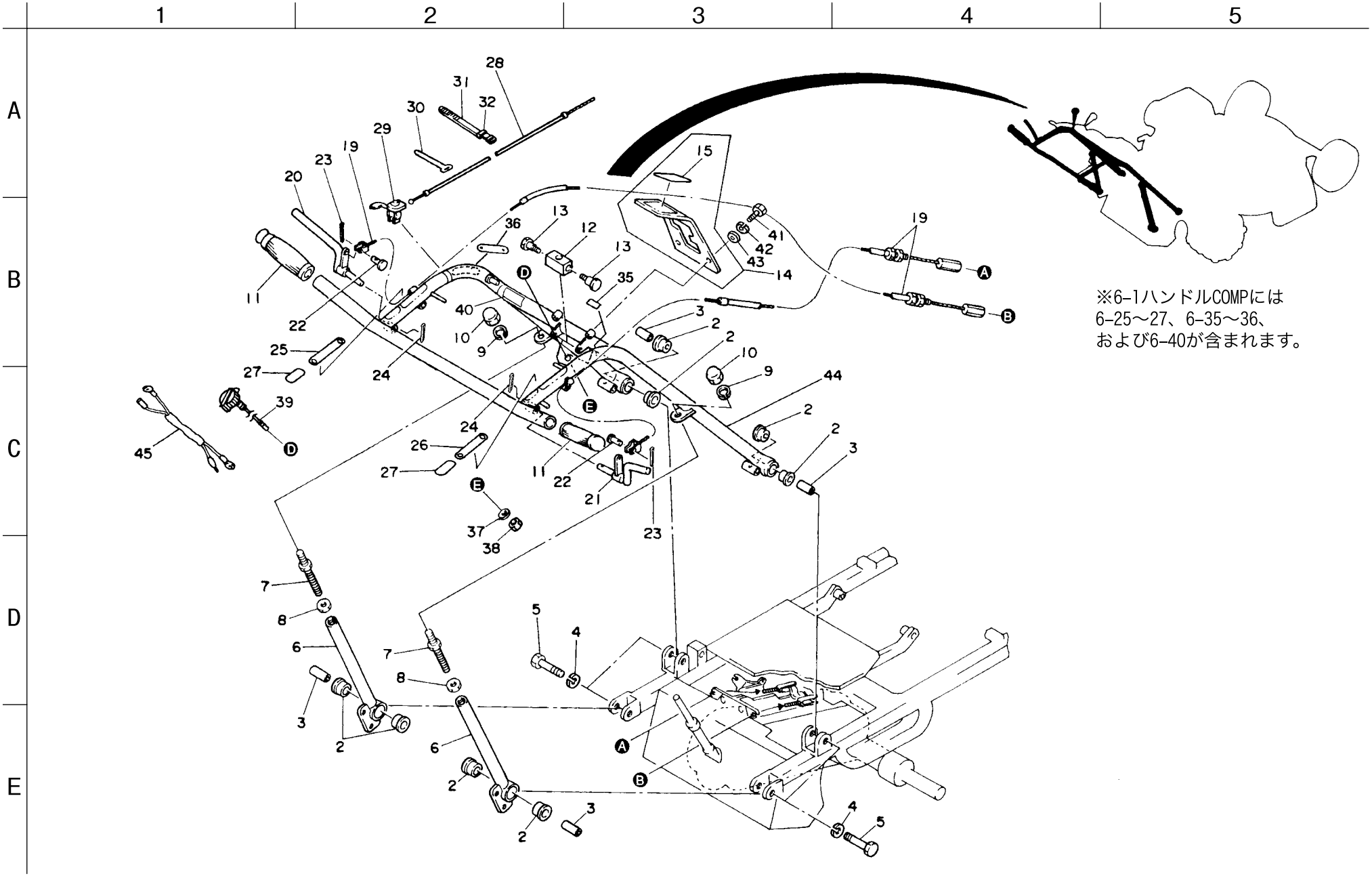

※6-1ハンドルCOMPには
6-25～27、6-35～36、
および6-40が含まれます。

カタログ番号	コード番号	部品名称	個数	備考
6－ 1				
6－ 2	K4031000020	ハンドル用ゴム32	8	
6－ 3	K6211000062	12.7SGPカラー17.331	4	
6－ 4	K0200120002	12Sワッシャー	4	
6－ 5	K0004120502	12ボルト50P1.5	4	
6－ 6	GM64－－－0406ZL	ハンドル調節ステー	2	
6－ 7	GM64－－－0409Z2	ハンドル調節ネジ	2	
6－ 8	K0103140002	14ナットP1.5	2	
6－ 9	K0200140002	14Sワッシャー	2	
6－ 10	K0112140002	14袋ナットP1.5	2	
6－ 11	K1300000020	ハンドル握り25.4	2	
6－ 12	GM64－－－0404Z2	主変速軸受	1	
6－ 13	GM64－－－0405Z2	締付ボルト	2	
6－ 14	GM64－－－0415Z0	ガイド板COMP	1	
6－ 15	K4202000040	主変速レバーマーク	1	
6－ 16				
6－ 17				
6－ 18				
6－ 19	K1130110000	クラッチワイヤー1100	2	
6－ 20	K7321000074	左クラッチレバー	1	
6－ 21	K7321000064	右クラッチレバー	1	
6－ 22	K6030050122	5平頭ピン12	2	
6－ 23	K0300020202	2割ピン20	2	
6－ 24	K0300025202	2.5割ピン20	2	
6－ 25	K4203000130	走行高速マーク	1	
6－ 26	K4203000140	走行低速マーク	1	
6－ 27	K4203000150	標示マーク	2	
6－ 28	K1110177000	スロットルワイヤー1770	1	
6－ 29	K1203521010	スロットルレバーE352101	1	
6－ 30	K4242000022	ワイヤーバンド115	1	
6－ 31	K4241000010	ナイロンバンド140	2	
6－ 32	K4241000070	ウレタンチューブ7	2	
6－ 33				
6－ 34				
6－ 35	K4203000680	エンジンスイッチマーク	1	
6－ 36	K4203000180	刈刃主クラッチマーク	1	
6－ 37	K0210080002	8さらばねL	1	
6－ 38	K0102080002	8ナット3	1	
6－ 39	K3662000050	エンジンスイッチ	1	
6－ 40	K4205001500	ハンドル調節注意マーク	1	

カタログ番号	コード番号	部品名称	個数	備考
6－ 41	K0000060152	6ボルト15	2	
6－ 42	K0200060002	6Sワッシャー	2	
6－ 43	K5000060002	6ワッシャー	2	
6－ 44	GM64A－－0416Z0	ハンドルCOMP	1	
6－ 45	K3620000940	スイッチ配線	1	

7. 主クラッチ・ブレーキレバー部

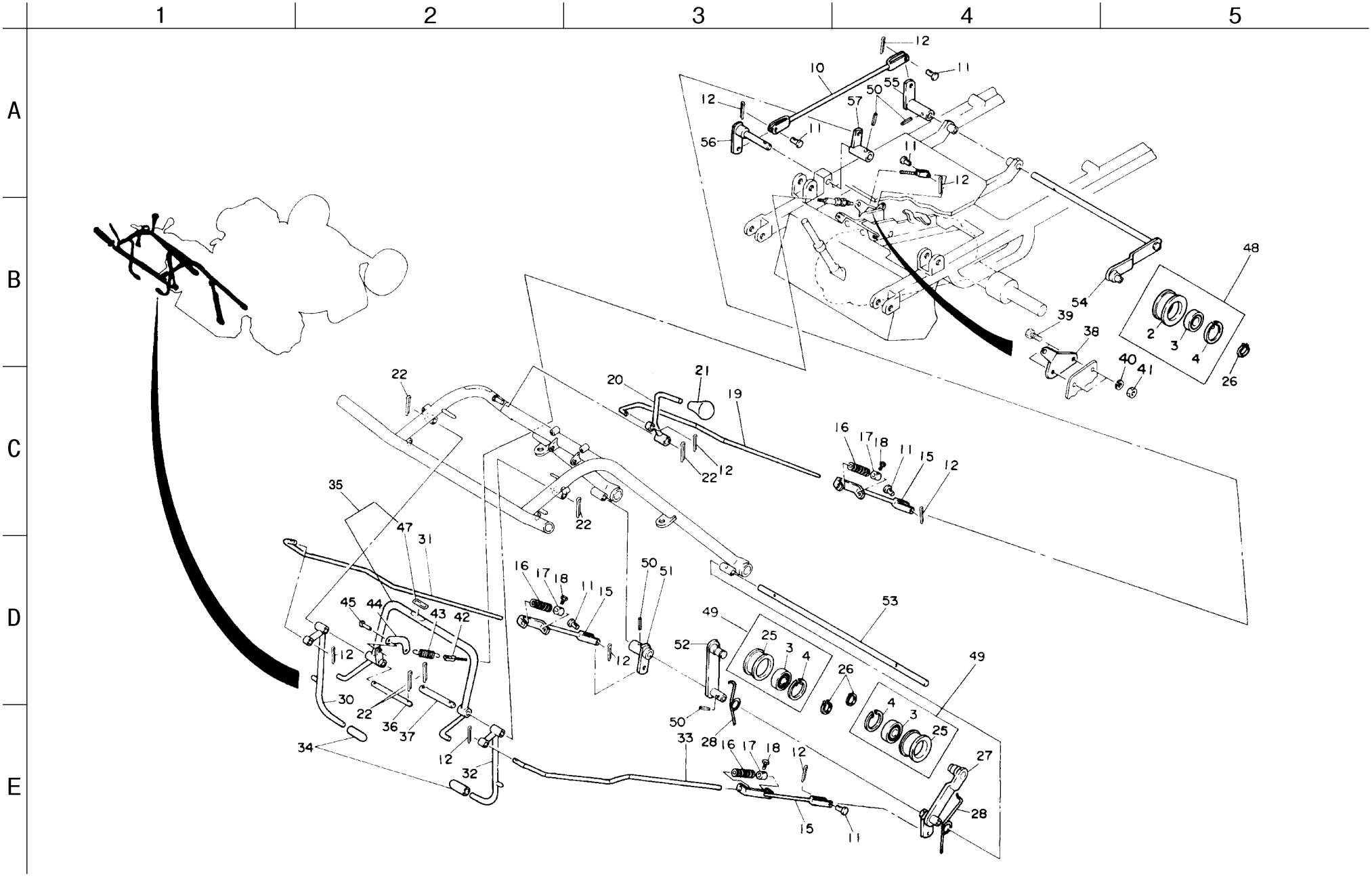

カタログ番号	コード番号	部品名称	個数	備考
7－ 1				
7－ 2	K2471180552	テンションプーリー1855	1	
7－ 3	K0612062030	ベアリング62032RD	3	
7－ 4	K0402040001	ストップリングR40	3	
7－ 5				
7－ 6				
7－ 7				
7－ 8				
7－ 9				
7－ 10	GM64－－－0522A2	刈刃テンションロッド	1	
7－ 11	K6031060172	6焼入平頭ピン17	6	
7－ 12	K0300020202	2割ピン20	9	
7－ 13				
7－ 14				
7－ 15	K7302000022	U付テンションロッド引金	3	
7－ 16	K1000000048	3.2圧縮バネ16.960	3	
7－ 17	K6218000022	8.5タップ付カラー1915	3	
7－ 18	K0000080152	8ボルト15	3	
7－ 19	GM64－－－0526Z2	刈刃テンション引ロッド	1	
7－ 20	GM64－－－0525A2	刈刃主クラッチレバー	1	
7－ 21	K1300000050	9握リ赤35.5	1	
7－ 22	K0300025202	2.5割ピン20	5	
7－ 23				
7－ 24				
7－ 25	K2471180462	テンションプーリー1846	2	
7－ 26	K0401017001	ストップリングS17	3	
7－ 27	GM64A－－0531A2	テンションレバー	1	
7－ 28	K1050000018	テンション戻シバネ	2	
7－ 29				
7－ 30	GM64－－－0510A4	高速主クラッチレバー	1	
7－ 31	GM64－－－0513Z2	高速テンションロッド	1	
7－ 32	GM64－－－0509A4	低速主クラッチレバー	1	
7－ 33	GM64－－－0512Z2	低速テンションロッド	1	
7－ 34	K1301000090	クラッチレバー握リ18	2	
7－ 35	GM64－－－0530A0	ブレーキレバーCOMP	1	
7－ 36	GM64－－－0519Z2	ピン	1	
7－ 37	GM64－－－0518Z2	ピン	1	
7－ 38	K5271000102	ブレーキワイヤー案内金	1	
7－ 39	K0000060152	6ボルト15	2	
7－ 40	K0200060002	6Sワッシャー	2	

カタログ番号	コード番号	部品名称	個数	備考
7－ 41	K0100060002	6ナット	2	
7－ 42	K1120087000	ブレーキワイヤー870	1	
7－ 43	K1030000001D	2.9Uフックバネ1564.2	1	
7－ 44	K5131000032	ワイヤー接子	1	
7－ 45	K4500000062	4丸リベット10	1	
7－ 46				
7－ 47	K4203000440	ブレーキレバーマーク	1	
7－ 48	K8030000060	テンションプーリー Ass`y 1855	1	刈刃用
7－ 49	K8030000070	テンションプーリー Ass`y 1846	2	走行用
7－ 50	K0324050251	5スパイラルピン25	4	
7－ 51	GM64A－－0540Z2	高速連結レバー	1	
7－ 52	GM64A－－0541Z2	テンションレバー	1	
7－ 53	GM64A－－0542Z2	軸	1	
7－ 54	GM64A－－0543Z2	刈刃テンションアーム	1	
7－ 55	GM64A－－0544Z2	刈刃テンションアーム	1	
7－ 56	GM64A－－0545Z2	刈刃テンションアーム	1	
7－ 57	GM64A－－0546Z2	刈刃テンションアーム	1	

8. 付属工具

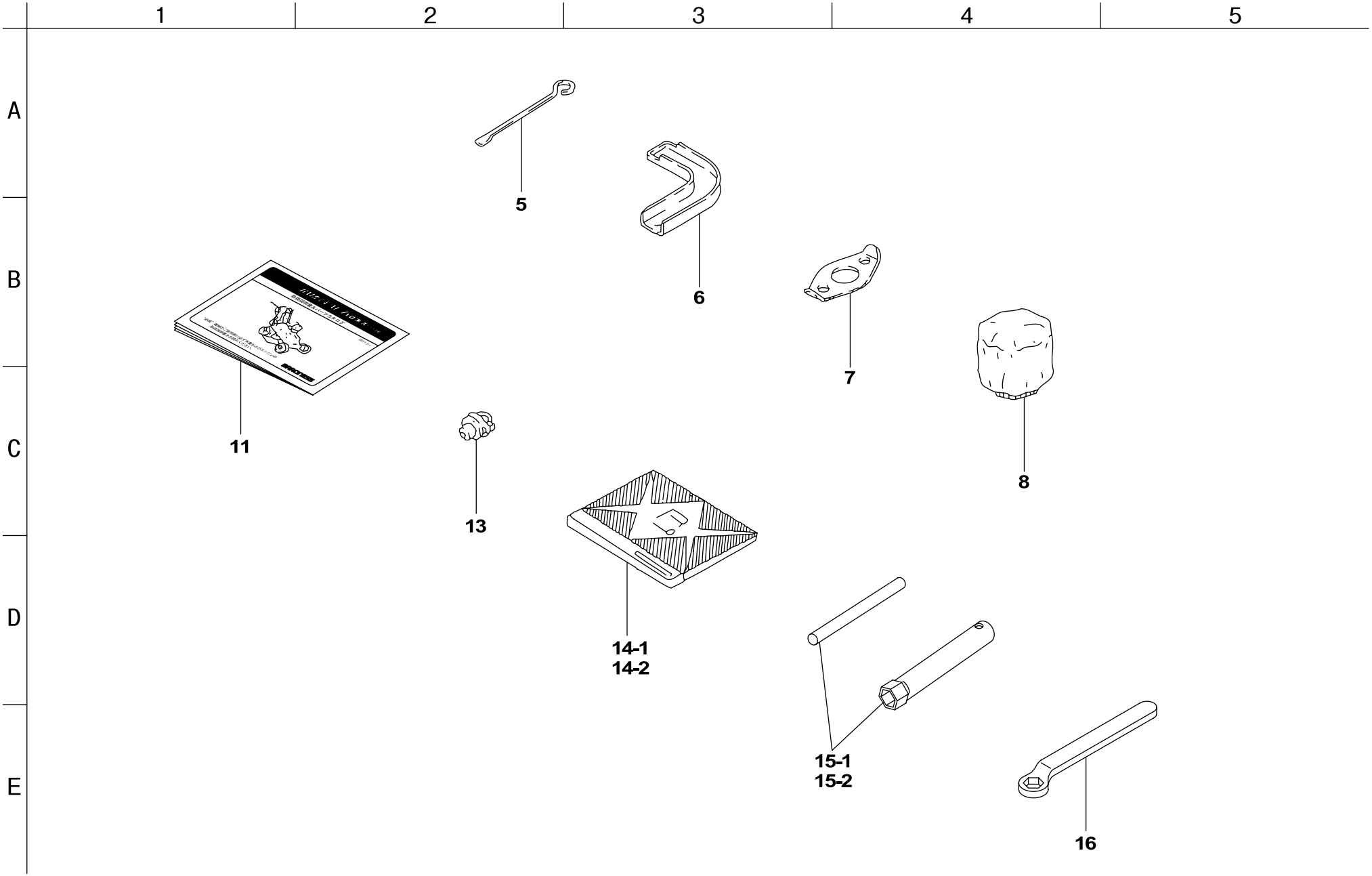

カタログ番号	コード番号	部品名称	個数	備考
8- 1				
8- 2				
8- 3				
8- 4				
8- 5	GM64---1002Z2	オイルゲージ	1	
8- 6	GM64---1003Z2	排油樋	1	
8- 7	K5130000322	ロック座金	2	
8- 8	K4110000010	クリーナーカバー小	1	
8- 9				
8- 10				
8- 11	750102-16	GM64A-Mパーツカタログ	1	
8- 12				
8- 13	K4802000050	バランス取り装置 Ass`y 32	1	
8-14-1	KN52009AA	GMシリーズ取扱説明書（GM301・401）	1	
8-14-2	KN56011AA	三菱メイキエンジン取扱説明書（排ガス規制）	1	
8-15-1	KN12004EA	ボックススパナ	1	
8-15-2	KN13001AA	スクリュドライバ	1	
8- 16	K4819190002	片口メガネレンチ19	1	

カタログ番号	コード番号	部品名称	個数	備考

9. キャスター車輪部（特別注文品）

GM64A-M

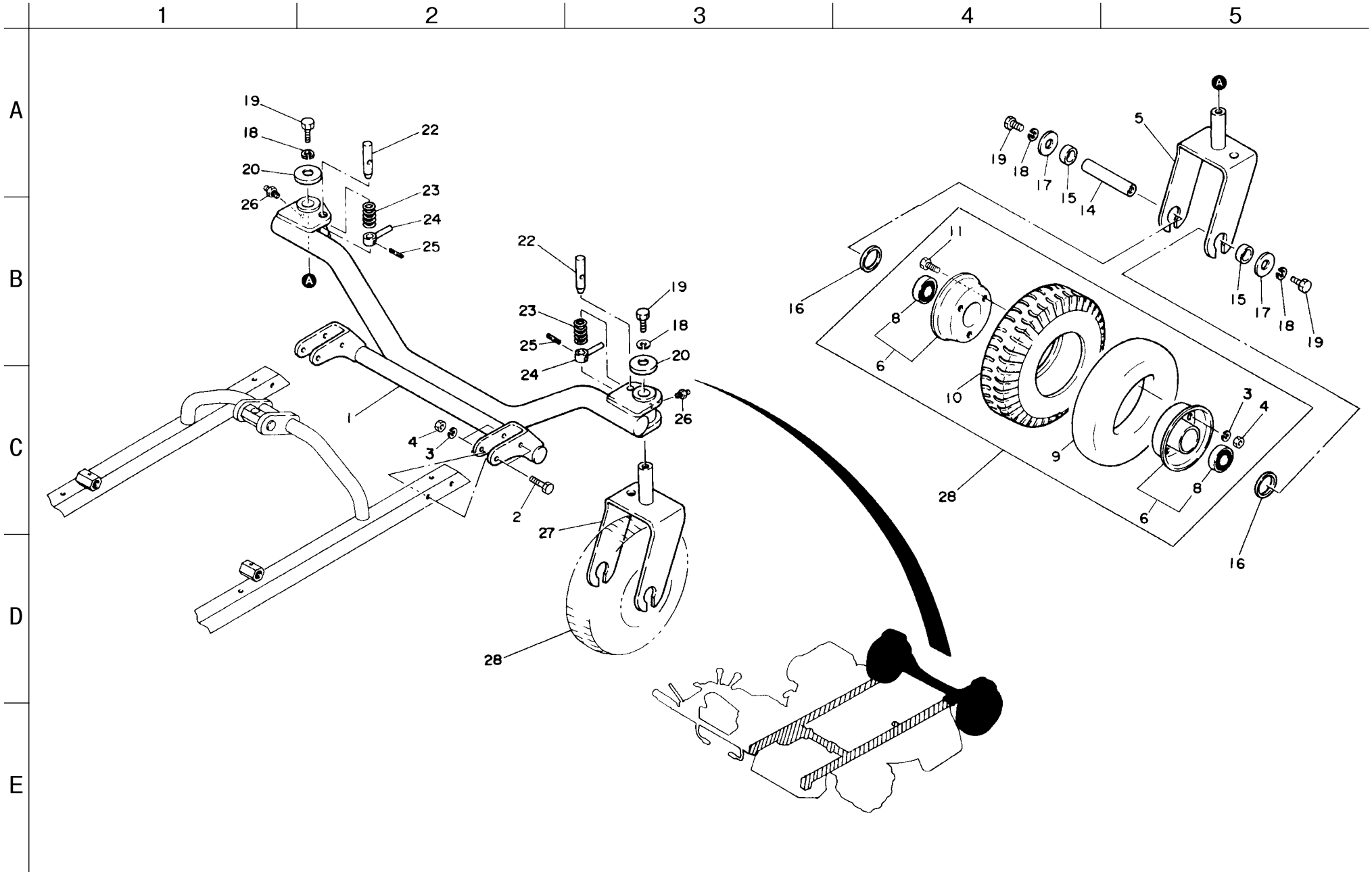

カタログ番号	コード番号	部品名称	個数	備考
9－ 1	GM64－－－1101ZR	キャスター取付金	1	
9－ 2	K0000080502	８ボルト５０	4	
9－ 3	K0200080002	８Sワッシャー	12	
9－ 4	K0100080002	８ナット	12	
9－ 5	K5271000090	前輪アーム左	1	
9－ 6	K2080000010	ホイールCOMP	4	注文単位＝2ヶ
9－ 7				
9－ 8	K0620020470	ベアリングツバ付２０４７	4	
9－ 9	K2091000050	チューブ2．50－4TR244	2	
9－ 10	K2031000020	タイヤ2．50－4UL	2	
9－ 11	K0000080152	８ボルト１５	8	
9－ 12				
9－ 13				
9－ 14	K6131000032	前車輪軸	2	
9－ 15	K6212000220	２０．２STKMカラー２８９	4	
9－ 16	K4031000110	防塵シール２８．６３９	4	
9－ 17	K5000100002	１０ワッシャー	4	
9－ 18	K0200100002	１０Sワッシャー	6	
9－ 19	K0000100202	１０ボルト２０	6	
9－ 20	K5300000132	軸カバー	2	
9－ 21				
9－ 22	K6150000162	１０ピン前輪固定ピン６２	2	
9－ 23	K1000000309	1．6圧縮バネ１３．７２０	2	
9－ 24	K7100000072	前輪固定ハンドル	2	
9－ 25	K0320045221	4．5スプリングピン２２	2	
9－ 26	K1440000010	グリスニップル	2	
9－ 27	K708000001R	前輪アーム右	1	
9－ 28	K2030000030	タイヤ2．50－4Ass`y	2	
9－ 29				
9－ 30				
9－ 31				

カタログ番号	コード番号	部品名称	個数	備考

9. キャスター車輪部（特別注文品）

GM64A-M

10. 傾斜サルキー部（特別注文品）

GM64-SL

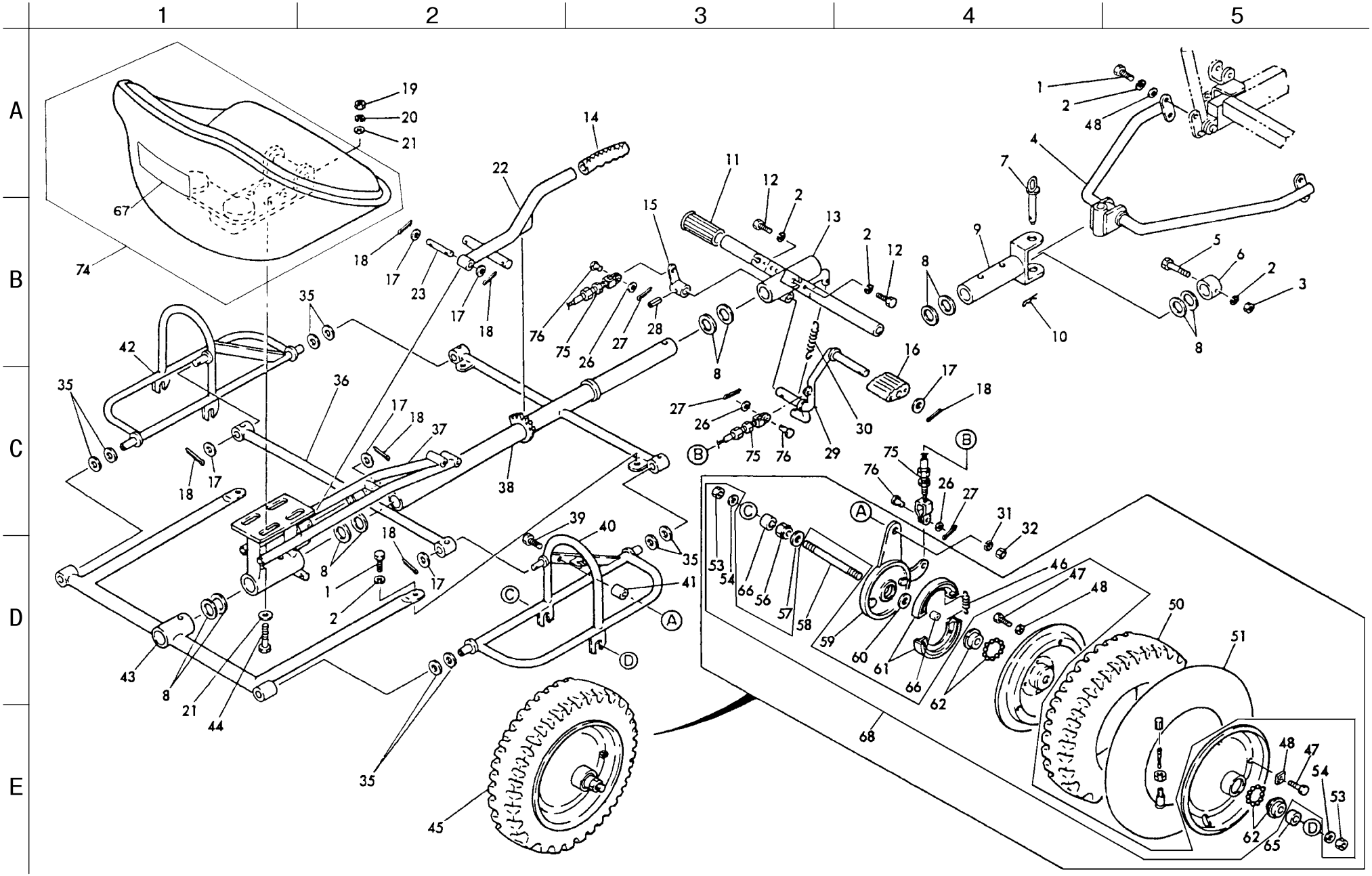

カタログ番号	コード番号	部品名称	個数	備考
10－ 1	K0000080152	8ボルト15	6	
10－ 2	K0200080002	8Sワッシャー	12	
10－ 3	K0100080002	8ナット	2	
10－ 4	GM64-SL0801ZR	サルキーヒッチ取付部品	1	
10－ 5	K0000080502	8ボルト50	2	
10－ 6	K6215000072	34.2孔付カラー4018	1	
10－ 7	K7174000032	12.7ヒッチピン95	1	
10－ 8	K5011034420	1SPCC座金3442	14	
10－ 9	K730000005R	連結ヒッチ	1	
10－ 10	K0331300008	13スナップピン	1	
10－ 11	K1300000150	20握り緑31	2	
10－ 12	K0000080202	8ボルト20	4	
10－ 13	K720100004R	サルキーステップ	1	
10－ 14	K1300000010	ハンドル握り22	1	
10－ 15	K7422000032	ブレーキレバー47.7	1	
10－ 16	K4050000030	ブレーキペダルゴム12.7	1	
10－ 17	K5011013222	1SPCC座金1322	6	
10－ 18	K0300032252	3.2割ピン25	6	
10－ 19	K0100100002	10ナット	4	
10－ 20	K0200100002	10Sワッシャー	4	
10－ 21	K5000100002	10ワッシャー	8	
10－ 22	K720000002R	サドル固定レバー	1	
10－ 23	K6151000032	12.7両孔付軸52	1	
10－ 24				
10－ 25				
10－ 26	K5000050002	5ワッシャー	4	
10－ 27	K0300020202	2割ピン20	4	
10－ 28	K0320050221	5スプリングピン22	1	
10－ 29	K7341000012	サルキーブレーキペダル	1	
10－ 30	K1020000018	2丸フックバネ1884	3	
10－ 31	K0200060002	6Sワッシャー	2	
10－ 32	K0100060002	6ナット	2	
10－ 33				
10－ 34				
10－ 35	K5011018282	1SPCC座金1828	8	
10－ 36	K714500004R	左右連結金	1	
10－ 37	K720000001R	サドル取付台	1	
10－ 38	K705000001R	サルキーフレーム	1	
10－ 39	K0000060302	6ボルト30	2	
10－ 40	K789900002R	車輪取付枠右	1	

カタログ番号	コード番号	部品名称	個数	備考
10－ 41	K6211000032	6.5SGPカラー10.516	2	
10－ 42	K789900003R	車輪取付枠左	1	
10－ 43	K705000002R	サルキー後部フレーム	1	
10－ 44	K0000100302	10ボルト30	4	
10－ 45	K2030000060	タイヤ 3.00－8Ass`y B	2	
10－ 46	K2096000072	サルキー用ブレーキ戻シバネ	4	
10－ 47	K0000080152	8ボルト15	10	
10－ 48	K2098000142	車輪用ワッシャー	20	
10－ 49				
10－ 50	K2031000040	タイヤ3.00－82PR	2	
10－ 51	K2091000140	チューブ3.00－8	2	
10－ 52				
10－ 53	K2096000092	BC5/8ナット12	4	
10－ 54	K2096000112	2ワッシャー17.229	4	
10－ 55				
10－ 56	K2096000102	ブレーキカバー取付ナット	2	
10－ 57	K2096000052	1ワッシャー2030	4	
10－ 58	K2096000012	サルキー用車輪軸	2	
10－ 59	K2096000082	サルキー用ブレーキカバー	2	
10－ 60	K2096000122	1ワッシャー16.225	2	
10－ 61	K2096000060	サルキー用ブレーキシュー	2	
10－ 62	K2096000020	サルキー用ベアリング	4	
10－ 63				
10－ 64				
10－ 65	K6212000242	16STKMカラー255.5	2	
10－ 66	K2096000132	サルキー用カラー	4	
10－ 67	K4205000710	公道運搬サルキー注意マーク	1	
10－ 68	K2080000030	ホイール3.00－8COMP	2	
10－ 69				
10－ 70				
10－ 71				
10－ 72				
10－ 73				
10－ 74	K9300000030	K4シート Ass`y	1	
10－ 75	K1120082010	ブレーキワイヤー820	2	
10－ 76	K6030050152	5平頭ピン15	4	

10. 傾斜サルキー部（特別注文品）

GM64-SL

株式会社　共栄社
〒442-8530
愛知県豊川市美幸町1-26
TEL〈0533〉84−1221
FAX〈0533〉84−1220

GM64AM--PU--JPZ/11C-00-S.K