乗用3連ロータリモア

GM155
GM155W

バロネス草刈機

使用説明書／パーツカタログ

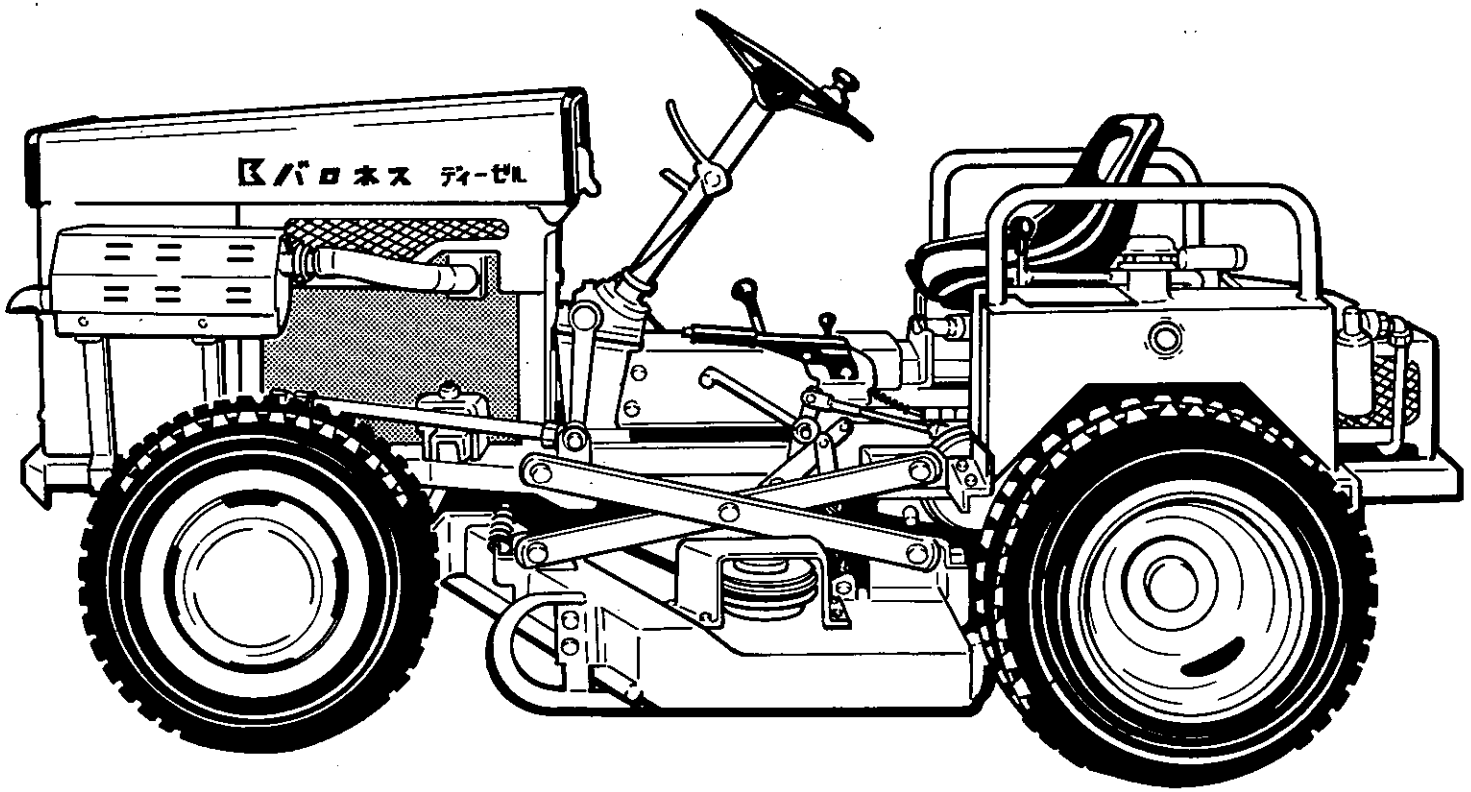

株式会社 共栄社

——目　　次——

■ 使用説明書

1．特　　長 …… 2
2．仕　　様 …… 2
3．使用前点検 …… 3
　A．防塵ウレタン及びラジエータネットの清掃 …… 3
　B．エンジンオイル …… 3
　C．冷却水 …… 3
　D．エアクリーナ …… 3
　E．ファンベルト …… 3
4．各部の操作 …… 3
　A．エンジンの始動方法 …… 3
　B．作業速度と運搬速度 …… 3
　C．ナイフクラッチレバー …… 3
　D．昇降レバー …… 4
　E．刈高 …… 4
5．草刈作業 …… 4
6．各部の計器 …… 4
　A．アワメータ(回転計) …… 4
　B．エンジン油圧ランプ …… 4
　C．チャージランプ …… 4
　D．水温ランプ及び水温警告ブザー …… 4
7．油圧作動油とフィルター …… 5
8．ロータリナイフの研摩とバランス取り …… 5
9．草刈作業の注意事項 …… 5
10．電気配線図 …… 6
11．油圧配管図 …… 6

■ パーツカタログ

1．ミッション部 …… 7，8
2．ミッション部 …… 9，10
3．ミッション部 …… 11，12
4．前　輪　部 …… 13，14
5．前　輪　部 …… 15，16
6．フレーム部 …… 17，18
7．伝　導　部(1) …… 19，20
　伝　導　部(2) …… 21，22
8．エンジン部(1) …… 23，24
　エンジン部(2) …… 25，26
9．チェンジブレーキリフト部(1) …… 27，28
　チェンジブレーキリフト部(2) …… 29，30
10．油圧燃料タンク部 …… 31，32
11．油圧燃料タンク部(1) …… 33，34
　油圧燃料タンク部(2) …… 35，36
12．ロータリモア部(1) …… 37，38
　ロータリモア部(2) …… 39，40
13．ボンネット部 …… 41，42
14．マーク …… 43
15．附属部品工具 …… 44

☆部品注文について
本パーツ表の部品は電算機にて管理しておりますが誤送の原因ともなりますので部品注文の際は必ず中分類コード・カタログ番号・部品名でご注文下さい。

例	中分類コード	カタログ番号	部品名	数量
	2201	1－1	ミッションケース〈R〉	1

〈ご注意〉

本機についてのお問合せの節は型式が順次変更になっている場合がありますので型式機体番号をあわせてご通知下さる様、お願い申し上げます。
(本書記載事項は予告なしに変更することがあります。)

1．特　　長

(1) エンジンは、最大出力19馬力3気筒ディーゼルエンジンを搭載しています。燃料消費の少ない省エネ時代に最適な草刈機です。

(2) 油圧トランスミッションと副変速ミッションの組合せによる作業運搬の切換えが可能、また前後進もペタル1個でコントロールでき、機動性に富みます。

(3) ロータリモアは、アンジュレーションに沿って、上下左右、フリーに動き、確実な刈込作業ができます。

(4) ワイドレッドで重心が低い、ダブル後輪で安定がよく、しかも乗者位置が低いので、傾斜地の作業も高性能を発揮します。

(5) 傾斜地作業では、サドルの左右角度調節ができ、楽な姿勢で安全な作業ができます。

(6) GM155W型は、油圧式4輪駆動車です。フロントアクスルに油圧モーターを取付け、切替えバルブにて、2輪駆動と4輪駆動にすることができます。作業に合せ操作してください。

2．仕　　様

形式		GM155	GM155W
駆動方式		2輪駆動	4輪駆動
全長		256 cm	
全幅		160 cm	
全高		130 cm	
エンジン	名称	シバウラ S753KS	
	形式	4サイクル水冷ディーゼル	
	シリンダ数	3	
	総排気量	954 cc	
	出力	19PS／2800 rpm	
車輪	前輪	155SR13 307	24－8.50－14
	後輪	W155SR13 307	
ホイルベース		145 cm	
刈高		3.5～11 cm	
刈幅		152 cm	
ロータリナイフ		53.3 cm×3	
ロータリクラッチ		乾式多板クラッチ	
走行速度		作業 0～9 km／h	
		運搬 0～16 km／h	
能率		53 a／h(5 km／h)	
総重量		920 kg	950 kg

3．使用前点検

A　防塵ウレタン及びラジエータネットの清掃

ホコリの多い場所では、早めに掃除してください。掃除をおこたりますとエンジンのオーバーヒートの原因となります。

B　エンジンオイル

オイルレベルゲージでオイルの油量を調べてください。上限と下限の間にあれば適量です。不足の場合は、注入口キャップをはずしてエンジンオイルを補給してください。

C　冷却水

冷却水は、ラジエータが冷えてからラジエータキャップをはずして適量レベルまで注入してください。

D　エアクリーナ

1．エアクリーナのエレメントがよごれると、エンジン不調の原因となります。よごれたらエレメントを傷つけないように、注意して軽くたたくか、内側からエアを吹きつけて清掃してください。

2．エアクリーナカバーの取付けは、カバー裏面のTOPが、上向くように取付けてください。組付けを誤ると、カバー内にチリやホコリがたまらず、エレメントに直接付着して、エレメントの寿命を著しく短くします。

E　ファンベルト

ファンベルトがゆるくなるとスリップを起こし、エンジンのオーバーヒート・焼付の原因となります。ベルトの中央を指で押え（約1kg）約4mmたわむように点検調整してください。

※ エンジンの取扱いは、エンジン取扱説明書をお読みください。

4．各部の操作

A　エンジン始動方法

1．ナイフクラッチレバーを〔切〕の位置にしてください。
2．チェンジレバーを中立にしてください。
3．スイッチにキーを差し込んでください。
4．スロットルレバーを〔高速〕の位置にしてください。
5．キーを左に回してグローシグナルが赤熱するまで(20～30秒)そのままにしておいてください。
6．グローシグナルが赤熱したら、キーを右方向にいっぱい回すとスタータが回転しエンジンが始動します。
7．エンジンの停止は、キーストップ方式ですので、キーを〔ＯＦＦ〕にすれば停止します。

始動時の注意

1．暖かい季節では、グロープラグを使用する必要はありません。
2．グロープラグを１分以上連続して使用すると断線を早めます。
3．スタータの操作時間は、最大20秒間です。始動しない場合は、バッテリーを長持ちさせるため、次の操作まで30秒～60秒間の休止時間をおいてください。

B　作業速度と運搬速度

1．作業速度と運搬速度の切換えは、チェンジレバーで操作してください。チェンジが入りずらいときは、走行ペダルを踏んでから操作してください。
2．チェンジの切換えは平担地で行ない、傾斜地では絶対に切換えないでください。
3．作業速度は０～９ km/h，運搬速度は０～16 km/hです。

C　ナイフクラッチレバー

1．シートの右側にあります。ナイフクラッチレバーを手前に引くとクラッチは切れ、前に倒すとクラッチはつながります。
2．クラッチを切るときは素早く、入れるときはゆっくりと操作してください。
3．エンジン回転が２０００回転以下では、ロータリナイフは回転させないでください。

D　昇降レバー

1．シートの左側にあります。昇降レバーを前に押すとロータリデッキは下降し、後に引くと上昇します。
2．エンジン停止中には、昇降レバーは操作しないでください。

E　刈高

1．ロータリデッキ後部の刈高車輪を上下して調節します。（ピンを差し換える）
2．刈高は、35 mm～80 mmまで15 mm間隔に調節できます。

5．草刈作業

（１）刈高を適当な高さに合せてください。
（２）昇降レバーを前に押して、ロータリデッキを降してください。
（３）エンジン回転を２５００回転に上げてください。
（４）ナイフクラッチレバーをゆっくりと前に倒して、ロータリナイフを回転させてください。
（５）走行ペダルを前に踏み込むと前進、後に踏み込むと後進します。作業条件に合った速度で作業してください。
（６）傾斜地作業(等高線刈)では、サドルの角度を調節していただくと、楽な姿勢で安全な作業ができます。

6．各部の計器

A　アワメータ(回転計)

アワメータはエンジンの回転数を示すと同時に、そのエンジンの運転時間を積算する計器で、エンジンや機械整備の時期及び稼動時間の目安となります。

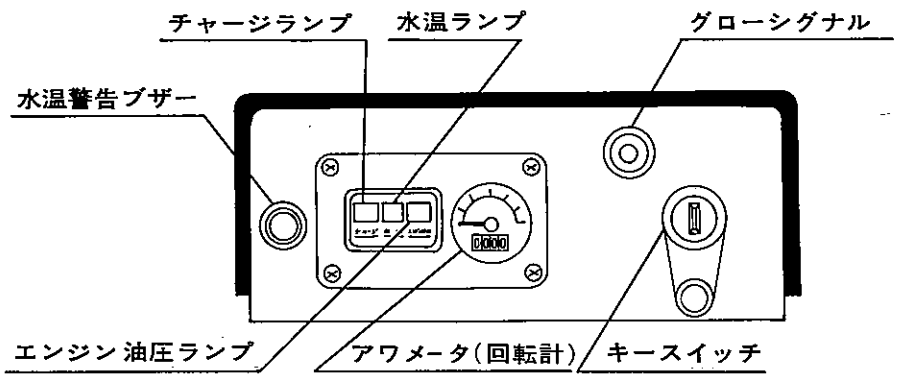

B　エンジン油圧ランプ

キースイッチが〔ＯＮ〕の位置で点灯します。エンジンが始動しオイルが循環しはじめ、正常な圧力になると、消灯します。運転中に点灯した場合(エンジン１０００回転以上でも消灯しない場合)は、すぐエンジンを止めて、点検・整備してください。

C　チャージランプ

キースイッチが〔ＯＮ〕の位置で点灯します。エンジンが始動し、正常に充電されると消灯します。運転中に点灯した場合は、すぐエンジンを止めて、点検・整備してください。

D　水温ランプ及び水温警告ブザー

運転中にランプが点灯しブザー音がした場合は、オーバーヒート状態ですから、エンジンを無負荷にして１０００回転で約５分運転後、止めて点検・整備してください。

7．油圧作動油とフィルター

1．作動油タンクには、約27ℓの油が入っています。油量ゲージで確認してください。
2．作動油フィルターは、ポンプの吸入パイプに取り付けてあります。
3．作動油の交換は１年間又は５００時間で、フィルターも交換してください。

作　動　油　：　モービルＤＴＥ２５
フィルター　：　ＣＦ－０６（大生工業）

作動油が乳化及び透明度が少しでも悪くなった場合には、即時交換してください。

8．ロータリナイフの研摩とバランス取り

1．ロータリナイフの研摩は、グラインダーで刃先の減った所を、研摩していただきます。
2．研摩後、ナイフバランス取り装置で良く左右バランスをとってから、使用するようにしてください。
3．バランス取りは、バランス取り装置をグラインダー附近の適当な場所に取り付けていただき、ロータリナイフをバランス取り装置にはめ込んで、左右バランスを取ってください。

※ ご 注 意

ロータリナイフのバランスがくずれますと、振動がでて機械破損の原因になりますから、くれぐれも注意してください。

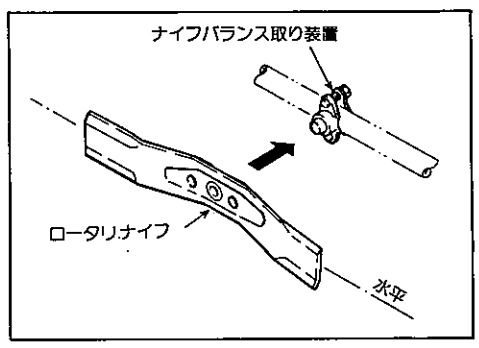

9．草刈作業の注意事項

1．ナイフ回転中には、高速回転し危険ですのでロータリカバーの中へ、手足は勿論のこと何も入れないでください。
2．使用する場合には、石・針金・棒切れ等障害物がありましたら、ナイフがいたみますから、できるだけ取り除いてから使用してください。
3．人通りの多い場所、たとえば公園・道路路肩等で使用する際、万一小石あき缶等が飛ぶと危険ですから、草刈作業中の標識を立てるか、なわ等を張り、人を近づけないようにし、安全を確認して使用してください。
4．安全カバーなしでは、石・あき缶等が飛び非常に危険ですから、草刈作業中は、所定の位置に必らず着けておいてください。

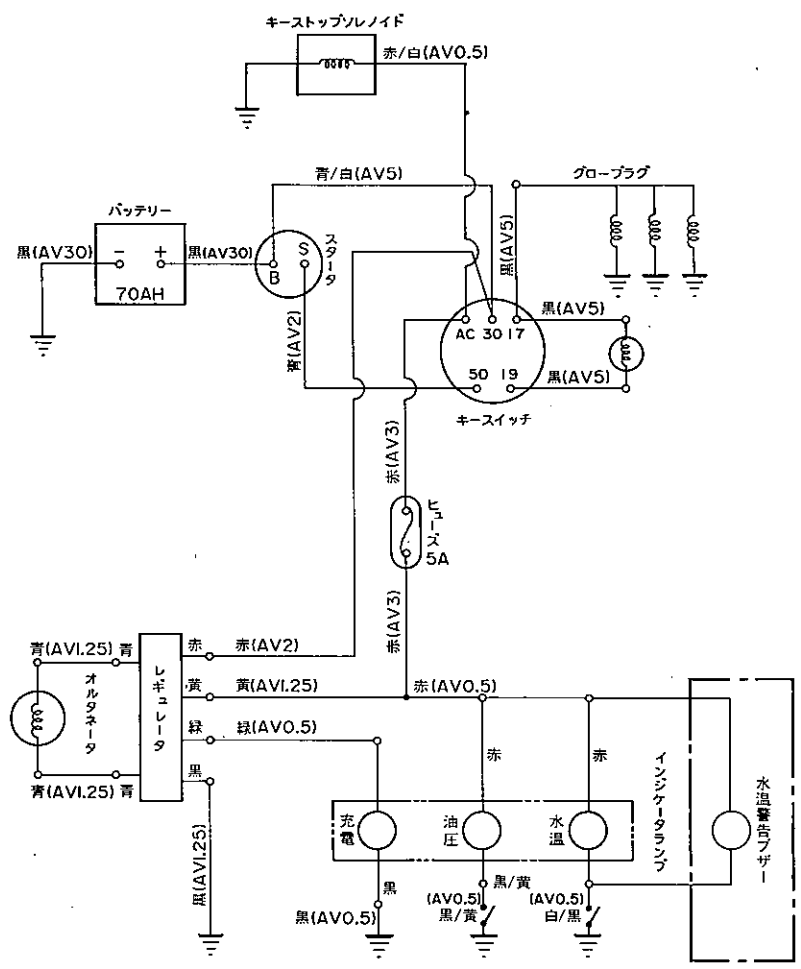

GM１５５・GM１５５W

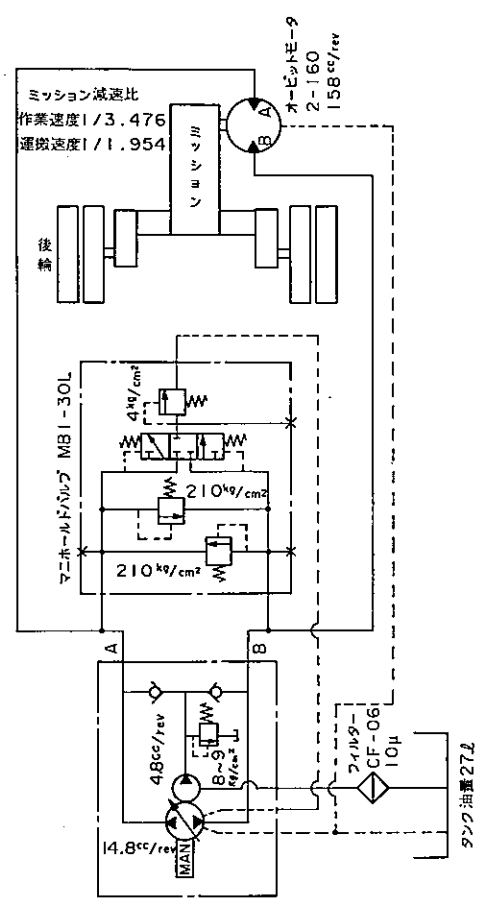

ポンプ PV15-533
最高回転数 2800rpm
常用回転数 2500rpm

GM１５５

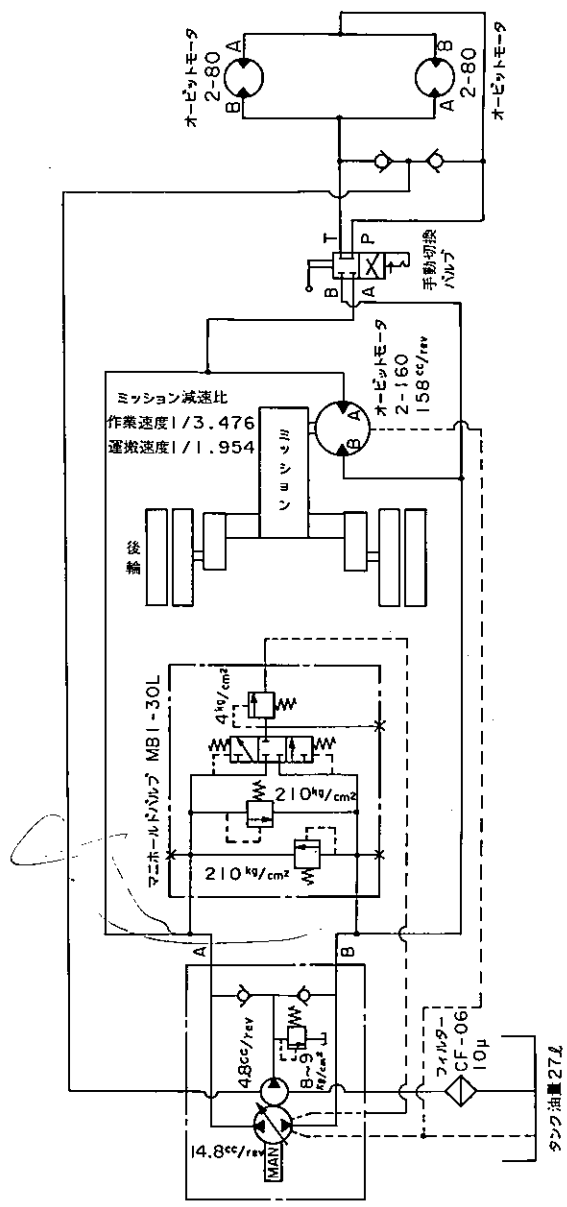

ポンプ PV15-533
最高回転数 2800rpm
常用回転数 2500rpm

GM１５５W

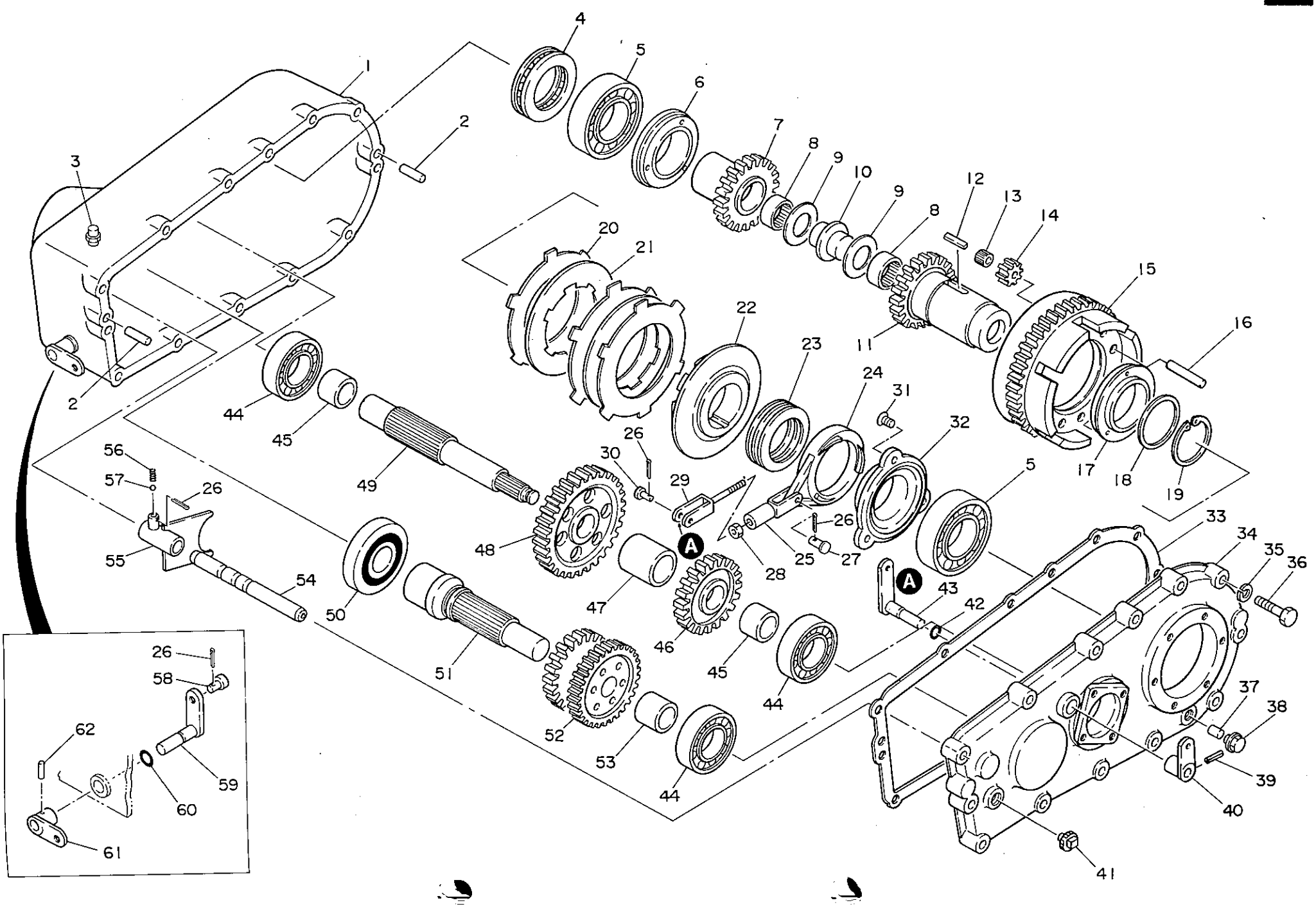

カタログ番号	コード番号	部品名称	個数	規格	共用部品	小売単価
1－1	0101	ミッションケース(R)	1			
1－2	0141	ノックピン	2			
1－3		ブリーザー	1			
1－4		スラストベアリング	1	51111		
1－5		ボールベアリング	1	6211		
1－6	0120	デフギヤメタル(R)	1			
1－7	0116	30丁デフギヤ(R)	1			
1－8		ニードルベアリング	2	KT323920		
1－9	0119	デフスラストワッシャー	2	32.1×52×1		
1－10	0118	接ぎ軸	1			
1－11	0117	30丁デフギヤ(L)	1			
1－12		キー	1	10×8×30(角)		
1－13	0115	ピニオンカラー	8			
1－14	0113	8丁ピニオンギヤ	8			
1－15	0112	50丁デフギヤ	1			
1－16	0114	デフピニオンピン	8			
1－17	0121	デフギヤメタル(L)	1			
1－18	0122	デフメタルワッシャー	1	60.1×72×1		
1－19		ストップリング	1	S60		
1－20	0123	デフロック摩擦板	13			
1－21	0124	デフロック板	12			
1－22	0125	デフロック押エ金	1			
1－23		スラストニードルベアリング	1	NTB6085		
1－24	0126	デフロックスクリューカムレバー	1			
1－25	0129	U字金(大)	1			
1－26		割ピン	4	2×20		
1－27	0130	ピン(大)	1			
1－28		ナット	1	M10		
1－29	0128	デフロックロッド	1			
1－30	0131	ピン(小)	1			
1－31		スクリュカム取付ネジ	3	M10		
1－32	0127	デフロックカム付軸受	1			
1－33	0103	ミッションケースパッキン	1			
1－34	0102	ミッションケース(L)	1			

カタログ番号	コード番号	部品名称	個数	規格	共用部品	小売単価
1－35		Sワッシャー	12	M10		
1－36		六角ボルト	12	M10×50-11T		
1－37	0179	マグネット	1			
1－38	0178	排油栓	1			
1－39		スプリングピン	1	8×32		
1－40	0133	デフロック中間レバー	1			
1－41	0176	油量栓	1			
1－42		Oリング	1	P16		
1－43	0132	デフロックレバー	1			
1－44		ボールベアリング	3	6306		
1－45	0108	2軸カラー	2			
1－46	0111	2軸28丁ギヤ	1			
1－47	0110	2軸カラー(中)	1			
1－48	0109	37丁ギヤ	1			
1－49	0107	2軸	1			
1－50		ボールベアリング	1	6210RS		
1－51	0104	1軸	1			
1－52	0105	26丁35丁ギヤ	1			
1－53	0106	1軸カラー	1			
1－54	0134	変速シフター軸	1			
1－55	0135	シフターフォーク	1			
1－56	0136	変速シフター止メバネ	1			
1－57	0137	スチールボール	1			
1－58	0138	首振り	1			
1－59	0139	シフター	1			
1－60		Oリング	1	P12		
1－61	0140	アイドルレバー	1			
1－62		テーパピン	1	5×26		

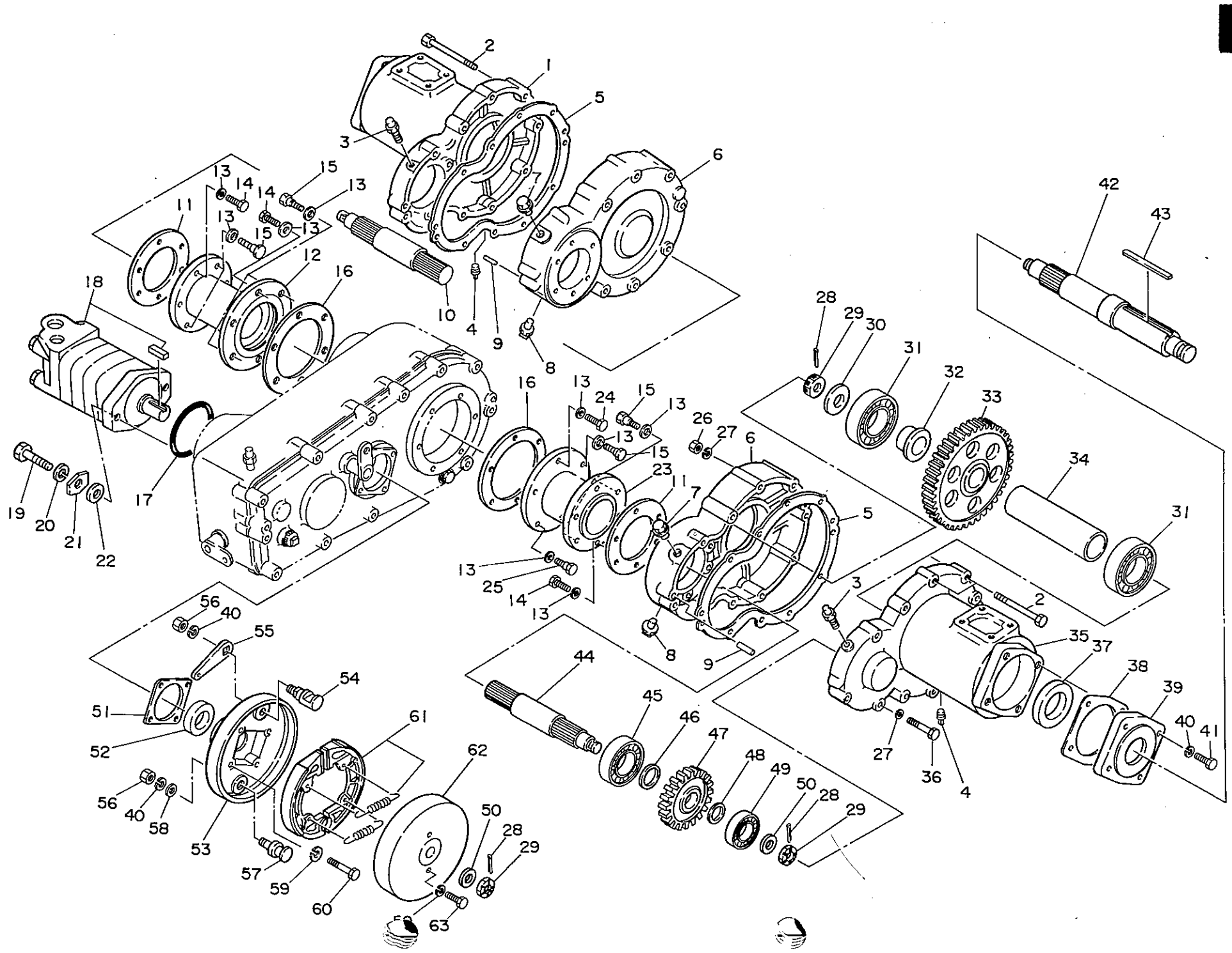

カタログ番号	コード番号	部品名称	個数	規格	共用部品	小売単価
2－1	0167	車軸ギヤケース(R)	1			
2－2		六角ボルト	12	M10×95		
2－3		ブリーザー	2			
2－4		排油プラグ	2	PT1/8		
2－5	0168	車軸ギヤパッキン	2			
2－6	0161	車軸ギヤケース	2			
2－7	0178	排油栓	2			
2－8	0176	油量栓	2			
2－9	0141	ノックピン	4			
2－10	0154	デフ軸(R)	1			
2－11	0160	パッキン	2			
2－12	0151	ステーパイプ(R)	1			
2－13		ワッシャー	24	M10		
2－14		六角ボルト	14	M10×30－11T		
2－15	0171	ノックボルト	7	30L		
2－16	0153	パッキン	2			
2－17	0172	Oリング	1	S85		
2－18	0173	オービットモーター	1	2－160AA2		
2－19	0174	油圧モータボルト	2			
2－20		Sワッシャー	2	M14		
2－21	0189	ロックワッシャー	2			
2－22	0175	油圧モータカラー	2	14×22×3		
2－23	0152	ステーパイプ(L)	1			
2－24		六角ボルト	2	M10×25－11T		
2－25	0171	ノックボルト	1	25L		
2－26		ナット	12	M10		
2－27		Sワッシャー	18	M10		
2－28		割ピン	5	3×32		
2－29	0150	割ナット	5	M18(P1.5)	◎	
2－30	0166	車軸ワッシャー	2	18.5×50×6		
2－31		ボールベアリング	4	6308		
2－32	0163	カラー	2			
2－33	0162	車軸47丁ギヤ	2			
2－34	0164	車軸カラー(大)	2			

カタログ番号	コード番号	部品名称	個数	規格	共用部品	小売単価
2－35	0167	車軸ギヤケース(L)	1			
2－36		六角ボルト	6	M10×50(半)		
2－37		オイルシール	2	MHSA456812		
2－38	0170	パッキン	2			
2－39	0169	ブレーキプレート取付金	2			
2－40		Sワッシャー	10	M12		
2－41		六角ボルト	8	M12×40		
2－42	0165	車軸	2			
2－43		キー	2	10×10×104.5(片)		
2－44	0155	デフ軸(L)	1			
2－45		ボールベアリング	2	6306		
2－46	0157	デフ軸カラー(内)	2	29.7×40×5		
2－47	0156	デフ軸26丁ギヤ	2			
2－48	0158	デフ軸カラー(外)	2	25.2×35×4		
2－49		ボールベアリング	2	6305		
2－50	0159	デフ軸ワッシャー	3	18.5×36×3.2		
2－51	0142	パッキン	1			
2－52		オイルシール	1	MHSA305011		
2－53	0143	ブレーキ取付座	1			
2－54	0146	ブレーキカム	1		○	
2－55	0148	ブレーキレバー	1			
2－56	0147	ナット	2	M12(P1.25)	○	
2－57	0145	ブレーキ支点軸	1		○	
2－58		ワッシャー	1	M12		
2－59		Sワッシャー	6	M8		
2－60		六角ボルト	4	M8×50(半)		
2－61	0144	6吋ブレーキシュ	1		◎	
2－62	0149	ブレーキドラム	1		○	
2－63		六角ボルト	2	M8×10		

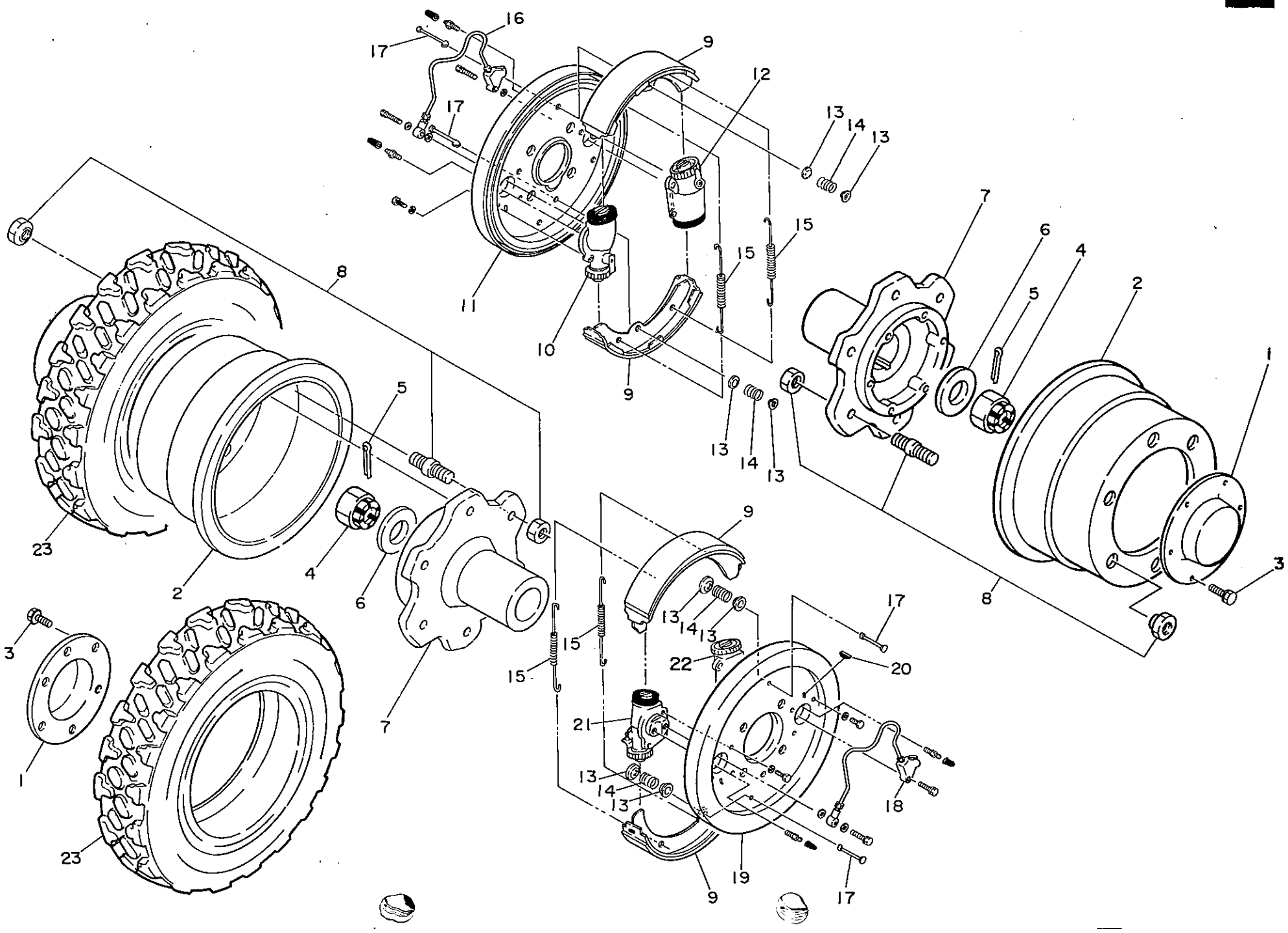

カタログ番号	コード番号	部品名称	個数	規格	共用部品	小売単価
3－1	0187	取付座防塵カバー	2		◎	
3－2	0182	ブレーキドラム	2			
3－3		六角ボルト	12	SWM6×15		
3－4	0185	車軸溝付ナット	2		◎	
3－5		割ピン	2	5×55		
3－6	0186	取付座締付座金	2		◎	
3－7	0181	ホイール取付座	2			
3－8	0183	ホイール締付ボルト	12組		◎	
3－9		FKフロントブレーキシュ	2対			
3－10		ホイールシリンダー	1	49		
3－11		フロントバックプレート(R)	1			
3－12		ホイールシリンダー	1	48		
3－13		ブレーキシュキャップ	8			
3－14		ブレーキシュピンスプリング	4			
3－15		ブレーキシュスプリング	4			
3－16		ブレーキパイプ(R)	1			
3－17		ブレーキシュピン	4			
3－18		ブレーキパイプ(L)	1			
3－19		フロントバックプレート(L)	1			
3－20		バックプレートゴム	4			
3－21		ホイールシリンダー	1	50		
3－22		ホイールシリンダー	1	51		
3－23	0184	後輪タイヤ Ass'y	4	155SR13 307		

カタログ番号	コード番号	部品名称	個数	規格	共用部品	小売単価

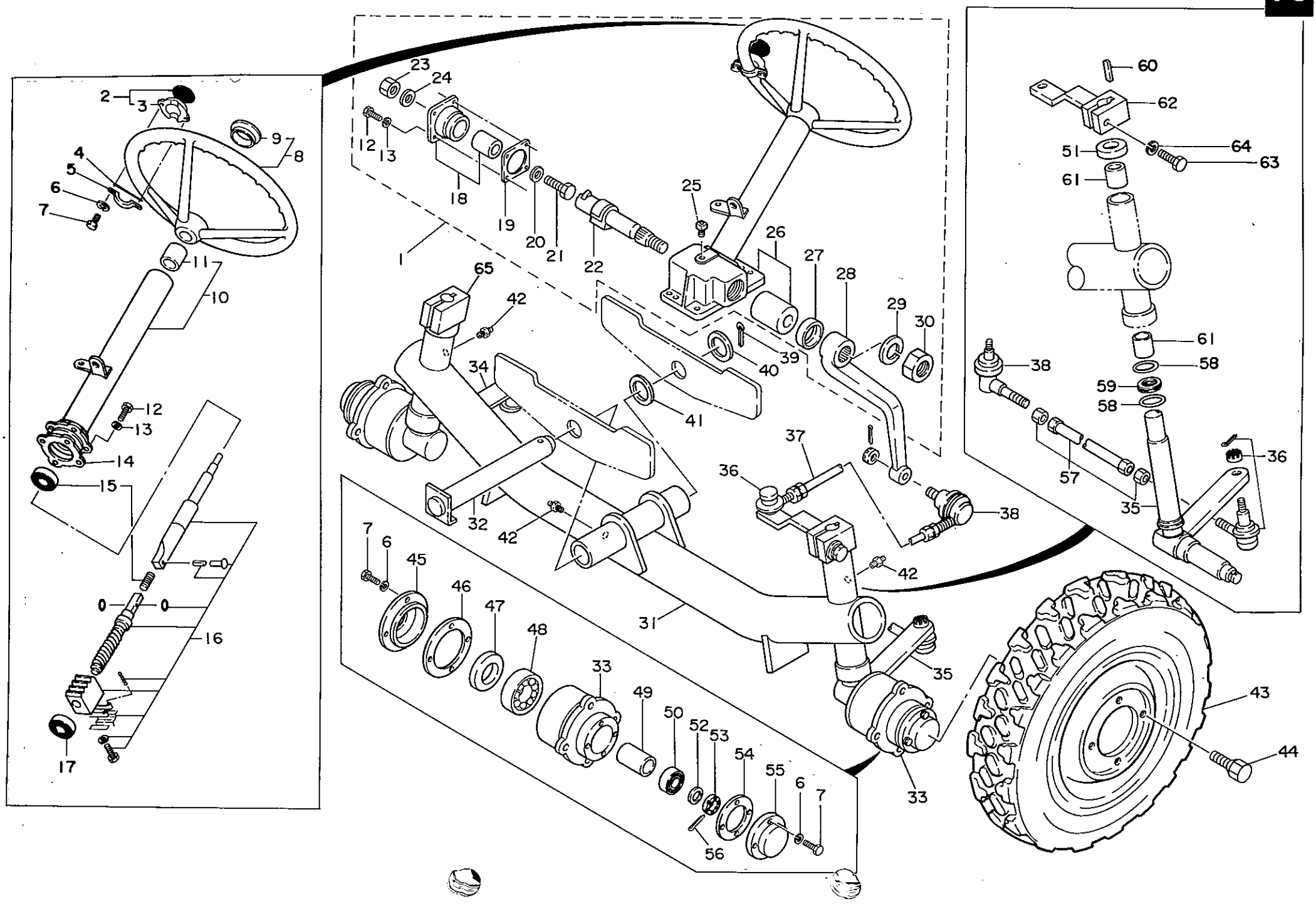

カタログ番号	コード番号	部品名称	個数	規格	共用部品	小売単価
4－1		ステアリングケースAss'y	1組	4－2～4－30		
4－2	0531	ノブ	1			
4－3	0532	ノブ取付座	1			
4－4	0534	ノブ取付ゴム座	1			
4－5	0533	ノブ取付座締付金	1			
4－6		Sワッシャー	18	M6		
4－7		六角ボルト	18	M6×15		
4－8		ステアリングホイール	1			
4－9		ハンドルキャップ	1			
4－10		コラムAss'y	1組			
4－11		ブッシュ	1			
4－12		ボルト	8			
4－13		Sワッシャー	8			
4－14		シム	1			
4－15		ベアリング	1			
4－16		ボールナットAss'y	1組			
4－17		ベアリング	1			
4－18		サイドカバーAss'y	1組			
4－19		ガスケット	1			
4－20		シム	1			
4－21		アジャストボルト	1			
4－22		セクターシャフト	1			
4－23		ナット	1			
4－24		シールワッシャー	1			
4－25		プリーザ	1			
4－26		ギヤボックスAss'y	1組			
4－27		オイルシール	1			
4－28		アーム	1			
4－29		Sワッシャー	1			
4－30		ナット	1			
4－31	0201	ピボットアームパイプ	1			
4－32	0203	ピボット軸	1			
4－33	0207	前輪取付座	2			
4－34	0206	キングピン(R)	1			

カタログ番号	コード番号	部品名称	個数	規格	共用部品	小売単価
4－35	0206	キングピン(L)	1			
4－36	0220	タイロットエンド(R)	2	45046－39026		
4－37	0219	タイロットパイプ	1	385		
4－38	0220	タイロットエンド(L)	2	45047－39045		
4－39		割ピン	1	4×45		
4－40	0205	ワッシャー	1	30.1×45×2.3	◎	
4－41	0204	ワッシャー	2	30.1×40×1	◎	
4－42		グリスニップル	3	M6		
4－43	0217	前輪Ass'y	2			
4－44	0218	ボルト	8			
4－45	0209	シールカバー	2			
4－46	0210	パッキン	2			
4－47		オイルシール	2	MHSA355511		
4－48		ボールベアリング	2	6306		
4－49	0208	カラー	2			
4－50		ボールベアリング	2	6205		
4－51	0215	キングピン上蓋	2			
4－52	0212	ワッシャー	2	18.5×36×3.2		
4－53	0211	割ナット	2	M18(P1.5)		
4－54	0214	パッキン	2			
4－55	0213	ベアリング押エ	2			
4－56		割ピン	2	3×32		
4－57	0219	タイロットパイプ	1	741		
4－58		Oリング	2	P42		
4－59		スラストベアリング	2	51106		
4－60		キー	2	5×5×40(丸)	◎	
4－61	0202	軸受メタル	6		◎	
4－62	0216	ナックルアーム金具	1			
4－63		六角ボルト	2	M12×40		
4－64		Sワッシャー	2	M12		
4－65		締付金	1			

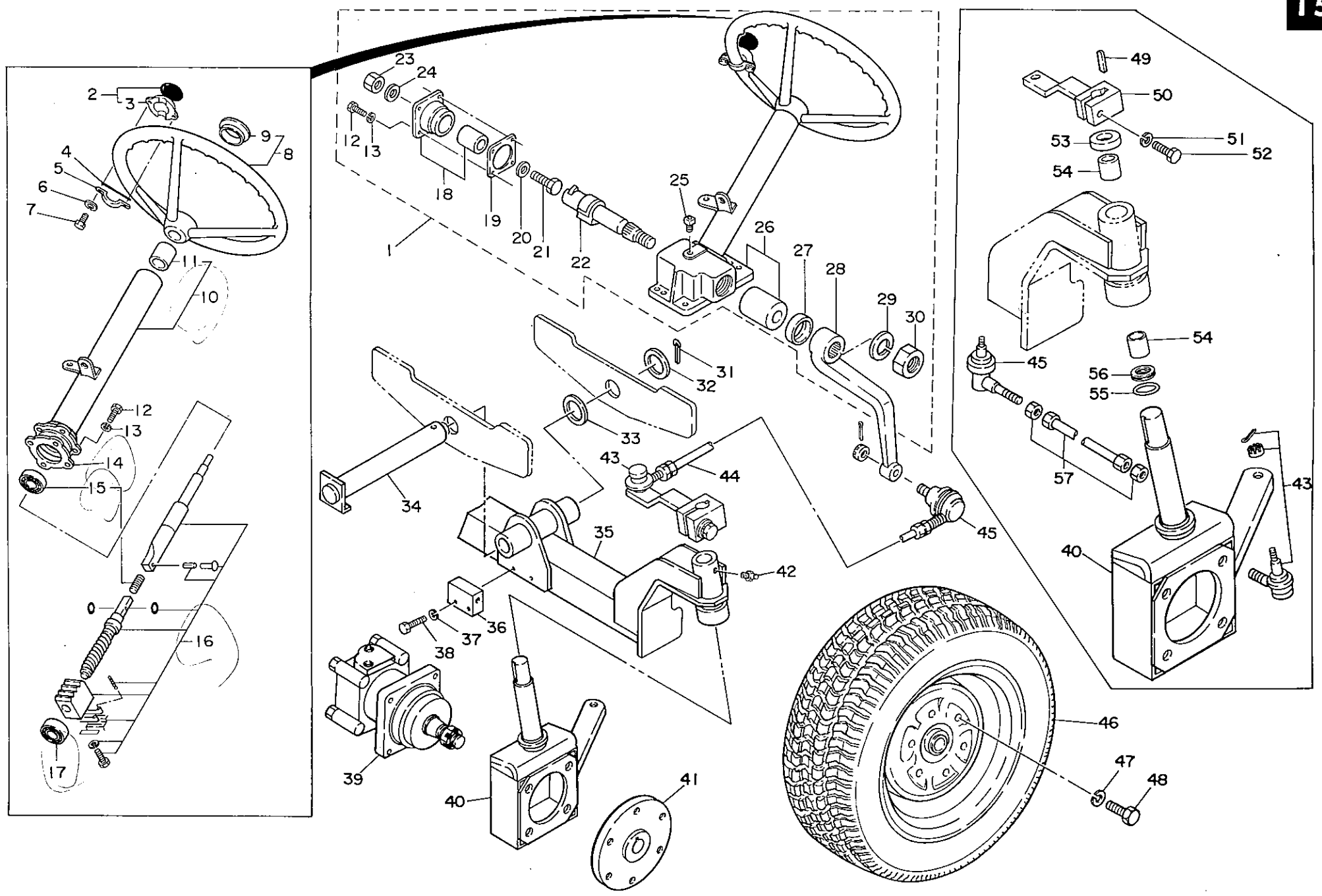

カタログ番号	コード番号	部品名称	個数	規格	共用部品	小売単価
5－1		ステアリングケースAss'y	1組	4－2～4－30	◎	
5－2	0531	ノブ	1		◎	
5－3	0532	ノブ取付座	1		◎	
5－4	0534	ノブ取付ゴム座	1		◎	
5－5	0533	ノブ取付座締付金	1		◎	
5－6		Sワッシャー	18	M6		
5－7		六角ボルト	18	M6×15		
5－8		ステアリングホイール	1		◎	
5－9		ハンドルキャップ	1		◎	
5－10		コラムAss'y	1組		◎	
5－11		ブッシュ	1		◎	
5－12		ボルト	8		◎	
5－13		Sワッシャー	8		◎	
5－14		シム	1		◎	
5－15		ベアリング	1		◎	
5－16		ボールナットAss'y	1組		◎	
5－17		ベアリング	1		◎	
5－18		サイドカバーAss'y	1組		◎	
5－19		ガスケット	1		◎	
5－20		シム	1		◎	
5－21		アジャストボルト	1		◎	
5－22		セクターシャフト	1		◎	
5－23		ナット	1		◎	
5－24		シールワッシャー	1		◎	
5－25		ブリーザ	1		◎	
5－26		ギヤボックスAss'y	1組		◎	
5－27		オイルシール	1		◎	
5－28		アーム	1		◎	
5－29		Sワッシャー	1		◎	
5－30		ナット	1		◎	
5－31		割ピン	1	4×45	◎	
5－32	0205	ワッシャー	1	30.1×45×2.3	◎	
5－33	0204	ワッシャー	2	30.1×40×1	◎	
5－34	0203	ピボット軸	1		◎	

カタログ番号	コード番号	部品名称	個数	規格	共用部品	小売単価
5－35	0201	ピボットアームパイプ	1			
5－36	0211	油圧接ぎ金	1			
5－37		Sワッシャー	2	M8		
5－38		六角ボルト	2	M8×45		
5－39	0208	ホイールモーター	2	2－80BC4		
5－40		キングピン	2			
5－41		前輪取付座	2			
5－42		グリスニップル	3	M6		
5－43	0220	タイロットエンド(R)	2	45046-39026	◎	
5－44	0219	タイロットパイプ	1	385	◎	
5－45		タイロットエンド(L)	2	45047-39045	◎	
5－46	0217	前輪Ass'y	2	24×8.50×14		
5－47		Sワッシャー	12	M14		
5－48		六角ボルト	12	M14×25		
5－49		キー	2	5×5×40(丸)	◎	
5－50	0216	ナックルアーム金具	1		◎	
5－51		Sワッシャー	2	M12		
5－52		六角ボルト	2	M12×40		
5－53	0215	キングピン上蓋	2		◎	
5－54		軸受メタル	6		◎	
5－55		Oリング	2	P42	◎	
5－56		スラストベアリング	2	51106	◎	
5－57	0219	タイロットパイプ	1	741	◎	

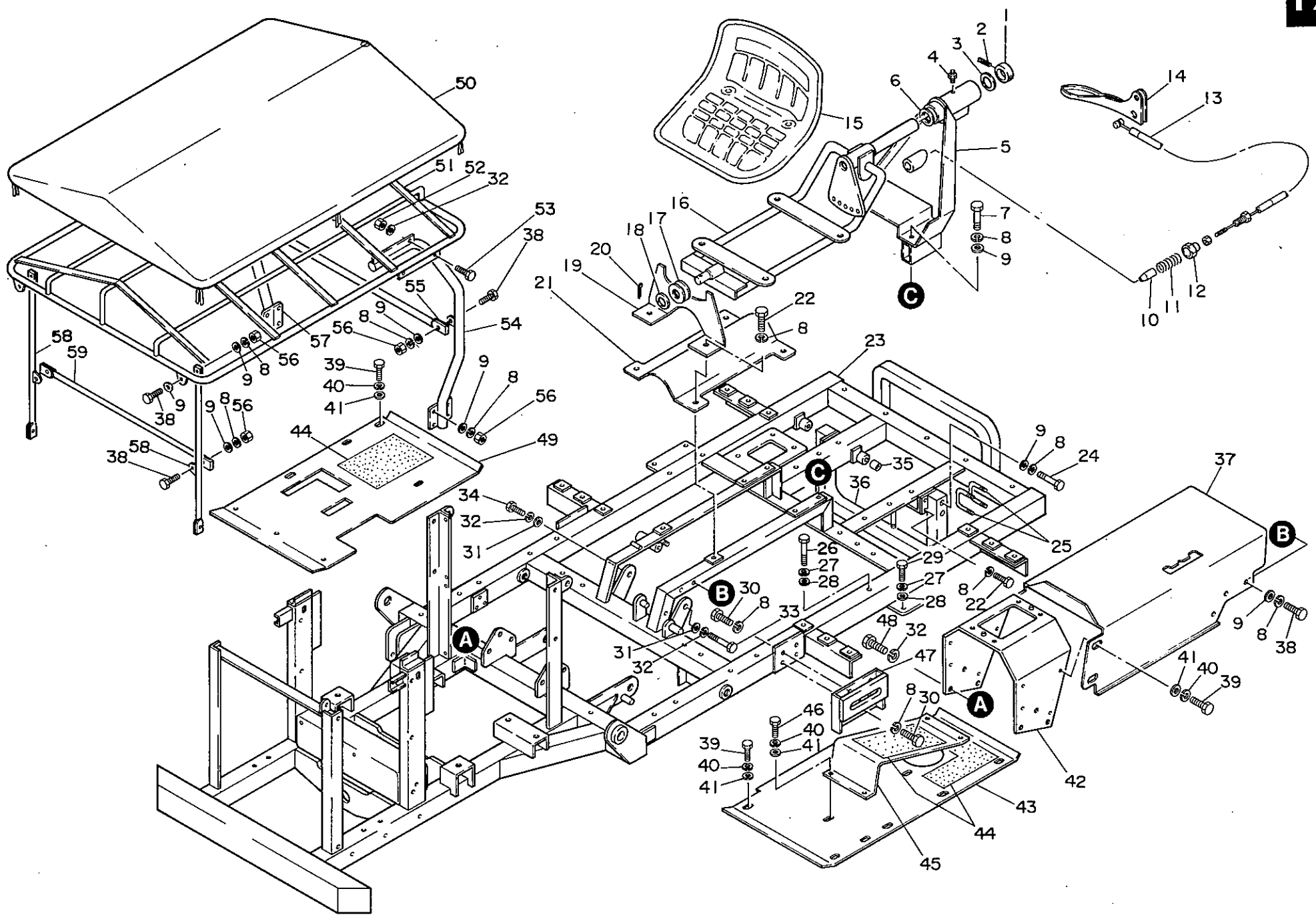

カタログ番号	コード番号	部品名称	個数	規格	共用部品	小売単価
6 −1	0312	カラー	1			
6 −2		スプリングピン	1	5×40		
6 −3	0313	ワッシャー	2	25.5×38×1	◎	
6 −4		グリスニップル	1			
6 −5	0307	シート取付受金	1			
6 −6	0329	軸受	2		◎	
6 −7		六角ボルト	4	M8×70		
6 −8		Sワッシャー	44	M8		
6 −9		ワッシャー	30	M8		
6 −10	0315	止メピン	1		○	
6 −11	0316	ツメ押エスプリング	1		○	
6 −12	0314	ボデーキャップ	1		○	
6 −13	0317	ワイヤー	1		○	
6 −14	0318	レバー	1		○	
6 −15	0319	サドルシート	1			
6 −16	0309	シート取付金	1			
6 −17	0311	滑車	1			
6 −18		ワッシャー	1	16.1×24×1		
6 −19	0308	前受板	1			
6 −20		割ピン	1	3×32		
6 −21	0310	ジョイントカバー	1			
6 −22		六角ボルト	8	M8×15		
6 −23	0301	フレーム	1			
6 −24		六角ボルト	4	M8×45		
6 −25	0324	Uボルト	4			
6 −26		六角ボルト	4	M12×35−11T		
6 −27		Sワッシャー	8	M12		
6 −28		ワッシャー	8	M12		
6 −29		六角ボルト	4	M12×85−11T		
6 −30		六角ボルト	8	M8×20−11T		
6 −31		ワッシャー	2	M10		
6 −32		Sワッシャー	10	M10		
6 −33		六角ボルト	1	M10×60−11T		
6 −34		六角ボルト	1	M10×30−11T		

カタログ番号	コード番号	部品名称	個数	規格	共用部品	小売単価
6 −35	0320	ブッシュ	2		×	
6 −36	0328	プーリーガード	1			
6 −37	0304	チェンジカバー	1			
6 −38		六角ボルト	12	M8×25		
6 −39		六角ボルト	17	M6×10		
6 −40		Sワッシャー	21	M6		
6 −41		ワッシャー	21	M6		
6 −42	0303	ハンドル取付金	1			
6 −43	0306	ステップ(L)	1			
6 −44	0327	滑り止メペーパー	3			
6 −45	0321	フットレスト板	1			
6 −46		六角ボルト	4	M6×12		
6 −47	0302	リンク取付(後)	2			
6 −48		六角ボルト	6	M10×20		
6 −49	0305	ステップ(R)	1			
6 −50	0326	日除けシート	1		△	
6 −51	0322	日除け枠	1		△	
6 −52		ナット	4	M10		
6 −53		六角ボルト	4	M10×30		
6 −54	0323	日除け枠支エパイプ後(L)	1			
6 −55	0330	パイプ	1			
6 −56		ナット	14	M8		
6 −57	0323	日除け枠支エパイプ後(R)	1			
6 −58	0325	日除け枠支エパイプ前	2			
6 −59	0331	パイプ	1			

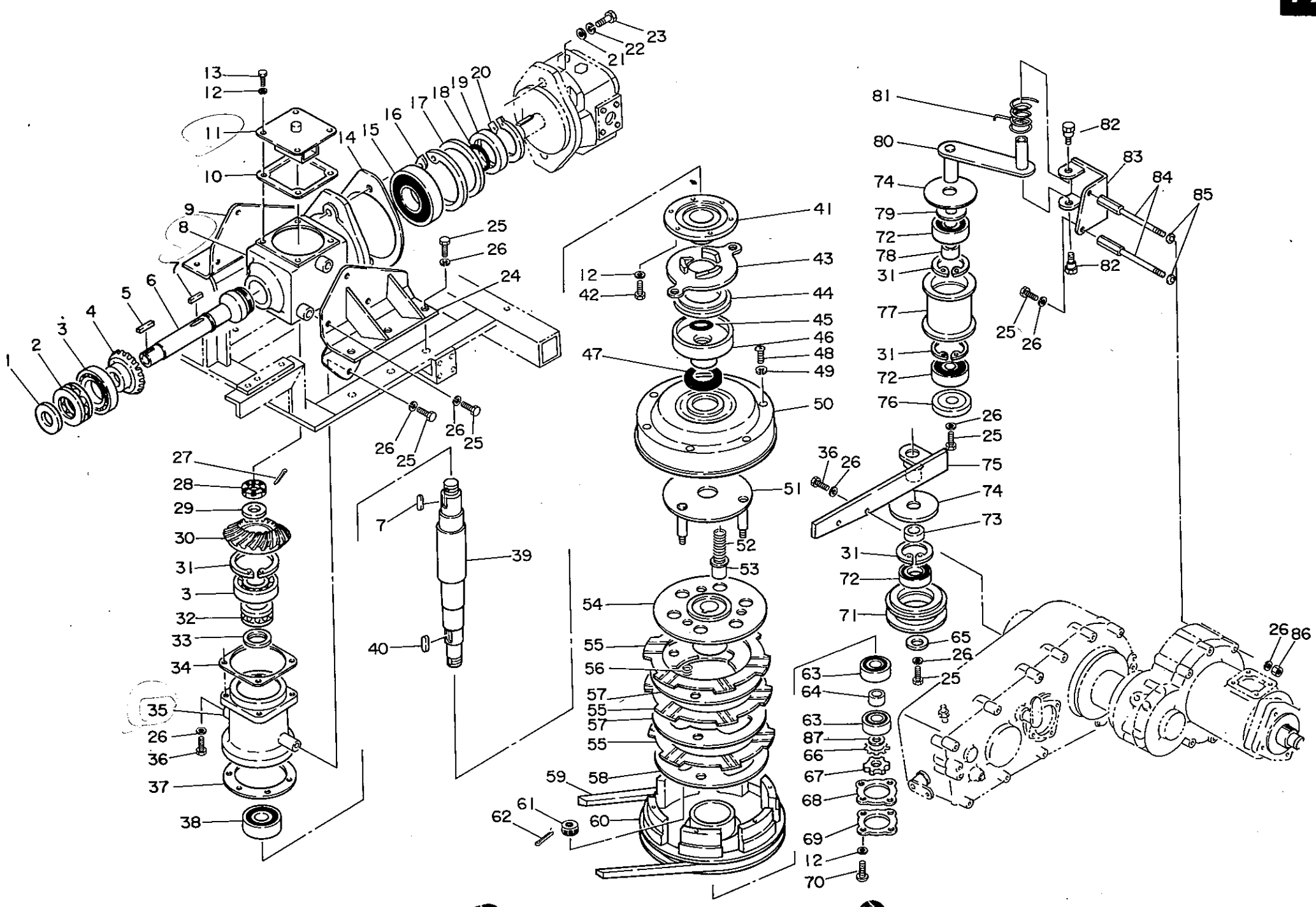

カタログ番号	コード番号	部品名称	個数	規格	共用部品	小売単価
7－1		オイルシール	1	MHSA25357		
7－2		スラストベアリング	1	51105		
7－3		ボールベアリング	2	6305 C3		
7－4	0404	21丁マイターギヤ(L)	1			
7－5	0408	キー	2	5×5×42(丸)	◎	
7－6	0402	油圧ポンプ軸	1			
7－7	0405	キー	2	6×6×23(丸)		
7－8	0401	ギヤボックス	1			
7－9	0435	ギヤボックス取付板(R)	1			
7－10	0411	刈刃ギヤケースパッキン	1		○	
7－11	0410	蓋	1		○	
7－12		Sワッシャー	14	M6		
7－13		六角ボルト	4	M6×15		
7－14	0433	油圧ポンプパッキン	1			
7－15		ボールベアリング	1	6208 C3		
7－16		ストップリング	1	R80		
7－17		オイルシール	1	MHSA63809		
7－18		Oリング	1	P40		
7－19	0406	シール用カラー	1			
7－20		ストップリング	1	S40		
7－21		ワッシャー	2	M14		
7－22		Sワッシャー	2	M14		
7－23	0432	ボルト	2	M14×45(P1.5)		
7－24	0434	ギヤボックス取付板(L)	1			
7－25		六角ボルト	18	M10×20		
7－26		Sワッシャー	24	M10		
7－27		割ピン	1	3×32		
7－28		溝付ナット	1	M18(P1.5)		
7－29	0413	ギヤワッシャー	1			
7－30	0403	21丁マイターギヤ(R)	1			
7－31		ストップリング	4	R62		
7－32		スラストベアリング	1	51106		
7－33		オイルシール	1	MHSA30407		
7－34	0407	パッキン	3			

カタログ番号	コード番号	部品名称	個数	規格	共用部品	小売単価
7－35	0412	伝導軸受	1			
7－36		六角ボルト	6	M10×25		
7－37	0414	パッキン	1			
7－38		ボールベアリング	1	6306 2NS		
7－39	0409	伝導軸	1			
7－40	0418	クラッチブラケットキー	1	6×5×27.5(丸)		
7－41	0415	スクリュカム付軸受	1			
7－42		六角ボルト	6	M6×20		
7－43	0416	クラッチレバースクリュカム	1			
7－44		クラッチレリーズベアリング	1	CT45－1S		
7－45		Oリング	1	P25		
7－46	0417	クラッチ押エ金	1			
7－47		オイルシール	1	TCX35487		
7－48		十字穴付丸小ネジ	6	M4×10		
7－49		Sワッシャー	6	M4		
7－50	0426	伝導プーリーカバー	1			
7－51	0419	ブラケット	1			
7－52	0421	スプリング	6			
7－53	0422	スプリング受	6			
7－54	0420	受動金	1			
7－55	0423	クラッチフェーシング	3			
7－56	0454	スプリング	9			
7－57	0424	プレッシャプレート	2			
7－58	0453	押エ板	1			
7－59		Vベルト	1	RB110		
7－60	0425	伝導プーリー	1			
7－61	0455	溝付六角ナット	3	M14(P1.5)		
7－62		割ピン	3	3.2×30		
7－63		ボールベアリング	2	6204 2RD		
7－64	0427	ベアリング止メカラー	1		×	
7－65	0452	ワッシャー	1	11×36×3.2		
7－66	0428	締付座金	1		×	
7－67	0429	締付ナット	1		×	
7－68	0430	ベアリング止メワッシャー	1		×	

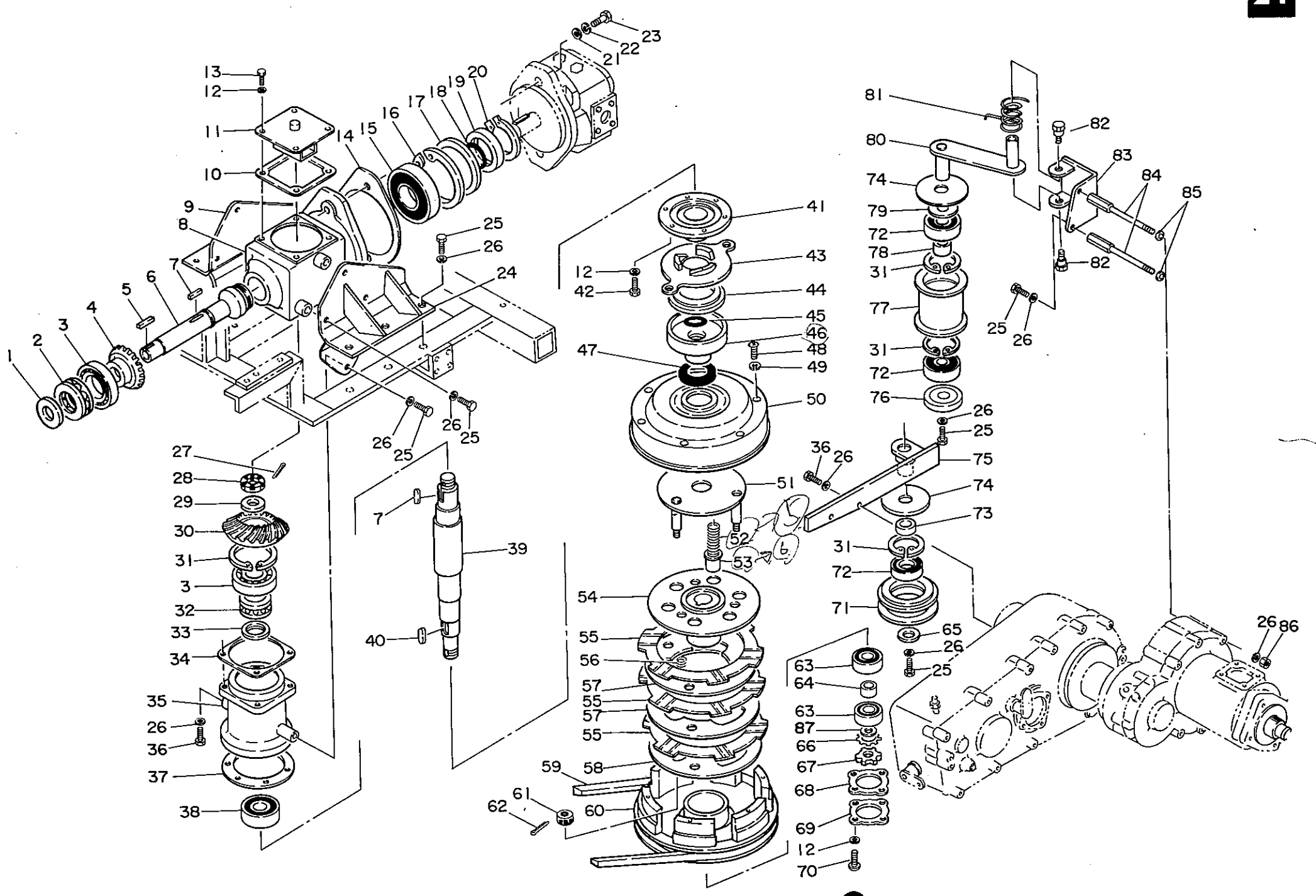

カタログ番号	コード番号	部品名称	個数	規格	共用部品	小売単価
7 −69	0431	キャップ	1		×	
7 −70		十字穴付丸小ネジ	4	M6×15		
7 −71	0451	テンションプーリー	1			
7 −72		ボールベアリング	3	6305 2RD		
7 −73	0450	カラー	2			
7 −74	0444	カバー	2		△	
7 −75	0449	プーリー取付金	1			
7 −76	0448	ワッシャー	1			
7 −77	0446	テンションプーリー	1			
7 −78	0447	テンションカラー	1			
7 −79	0445	ワッシャー	1	25×52×1		
7 −80	0443	テンションレバー	1			
7 −81	0440	テンションスプリング	1			
7 −82	0442	止メネジ	2			
7 −83	0441	テンション取付金	1			
7 −84	0439	テンション取付ボルト	2			
7 −85		ワッシャー	2	M10		
7 −86		ナット	2	M10		
7 −87	0658	ワッシャー	1	20.1×28×1		

カタログ番号	コード番号	部品名称	個数	規格	共用部品	小売単価

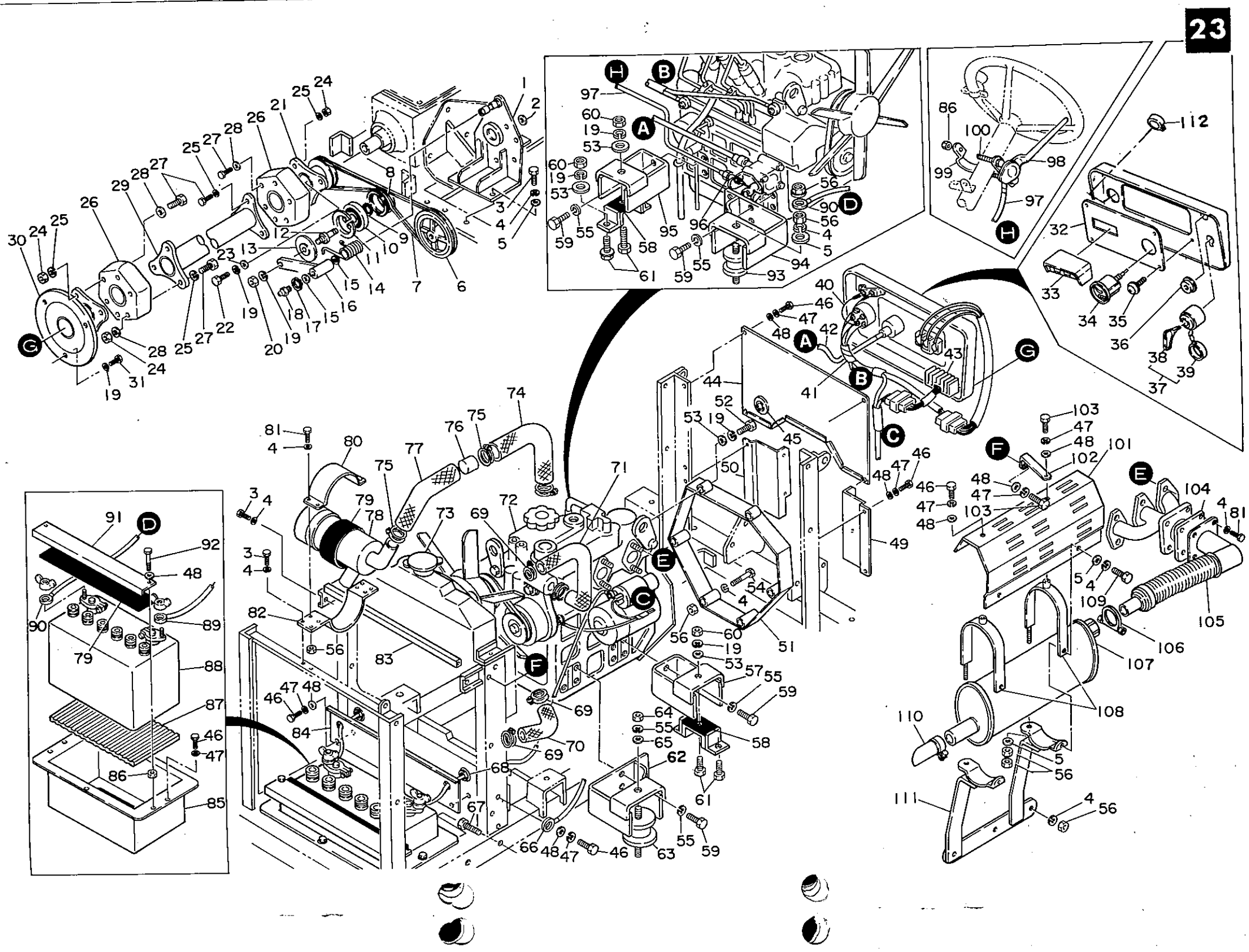

カタログ番号	コード番号	部品名称	個数	規格	共用部品	小売単価
8 －1	0537	油圧パッケージ取付金	1			
8 －2	0538	防塵用シール	1		◎	
8 －3		六角ボルト	9	M8×20		
8 －4		Sワッシャー	27	M8		
8 －5		ワッシャー	17	M8		
8 －6	0436	パッケージプーリー	1			
8 －7		Vベルト	1	GLA27		
8 －8	0541	テンションプーリー	1		○	
8 －9		ストップリング	1	S20		
8 －10		ボールベアリング	1	6204 2RD		
8 －11		ストップリング	1	R47		
8 －12	0543	テンションピン	1		○	
8 －13	0542	テンションカバー	1		○	
8 －14	0544	テンションスプリング	1			
8 －15	0540	ワッシャー	2	16.1×24×1		
8 －16	0539	テンションレバー	1			
8 －17		ストップリング	1	S16		
8 －18		グリスニップル	1			
8 －19		Sワッシャー	12	M10		
8 －20		ナット	1	M10 (P1.0)		
8 －21	0546	ジョイントプーリー	1			
8 －22		六角ボルト	1	M10×20		
8 －23	0547	ワッシャー	1	11×36×3.2	×	
8 －24	0550	Uナット	12	UM14(P1.5)		
8 －25		Sワッシャー	12	M14		
8 －26	0548	ゴムカップリング	2	CGM－5504		
8 －27	0549	六角ボルト	12	M14(P1.5)×80		
8 －28	0551	ワッシャー	12	14.5×25×3.2		
8 －29	0545	ジョイントパイプ	1			
8 －30	0507	ジョイント取付金	1			
8 －31		六角ボルト	3	M10×25－11T		
8 －32	0902	計器盤	1			
8 －33		ランプAss'y	1			
8 －34		タコメーターAss'y	1			

カタログ番号	コード番号	部品名称	個数	規格	共用部品	小売単価
8 －35		十字穴付丸小ネジ	4	SWM6×10		
8 －36		グローシグナル	1			
8 －37		スイッチAss'y	1			
8 －38		キー	1			
8 －39		キーキャップ	1			
8 －40	0529	グローシグナル配線	2			
8 －41	0528	配線	1			
8 －42		フレキシブルシャフトCOMPL	1			
8 －43		レギュレータCOMPL	1			
8 －44	0520	エンジンカバー板	1			
8 －45		グロメット	1	SG－38A		
8 －46		六角ボルト	20	M6×10		
8 －47		Sワッシャー	24	M6		
8 －48		ワッシャー	26	M6		
8 －49	0561	カバー(L)	1			
8 －50	0561	カバー(R)	1			
8 －51	0508	フライホイールカバー	1			
8 －52		六角ボルト	2	M10×40		
8 －53		ワッシャー	8	M10		
8 －54		六角ボルト	4	M8×65		
8 －55		Sワッシャー	14	M12		
8 －56		ナット	10	M8		
8 －57	0503	エンジン取付金(後)L	1			
8 －58	0506	防振ゴム	2	KE－40		
8 －59	0505	エンジン取付ボルト	12	M12×25(P1.25)		
8 －60		ナット	6	M10		
8 －61		六角ボルト	6	M10×25		
8 －62	0504	エンジン取付金(前)L	1			
8 －63	0506	防振ゴム(L)	1	EA4009		
8 －64		ナット	2	M12		
8 －65		ワッシャー	2	M12		
8 －66	0527	アース線	1			
8 －67		六角ボルト	2	M8×70		
8 －68	0510	グロメット	2	SG－26A		

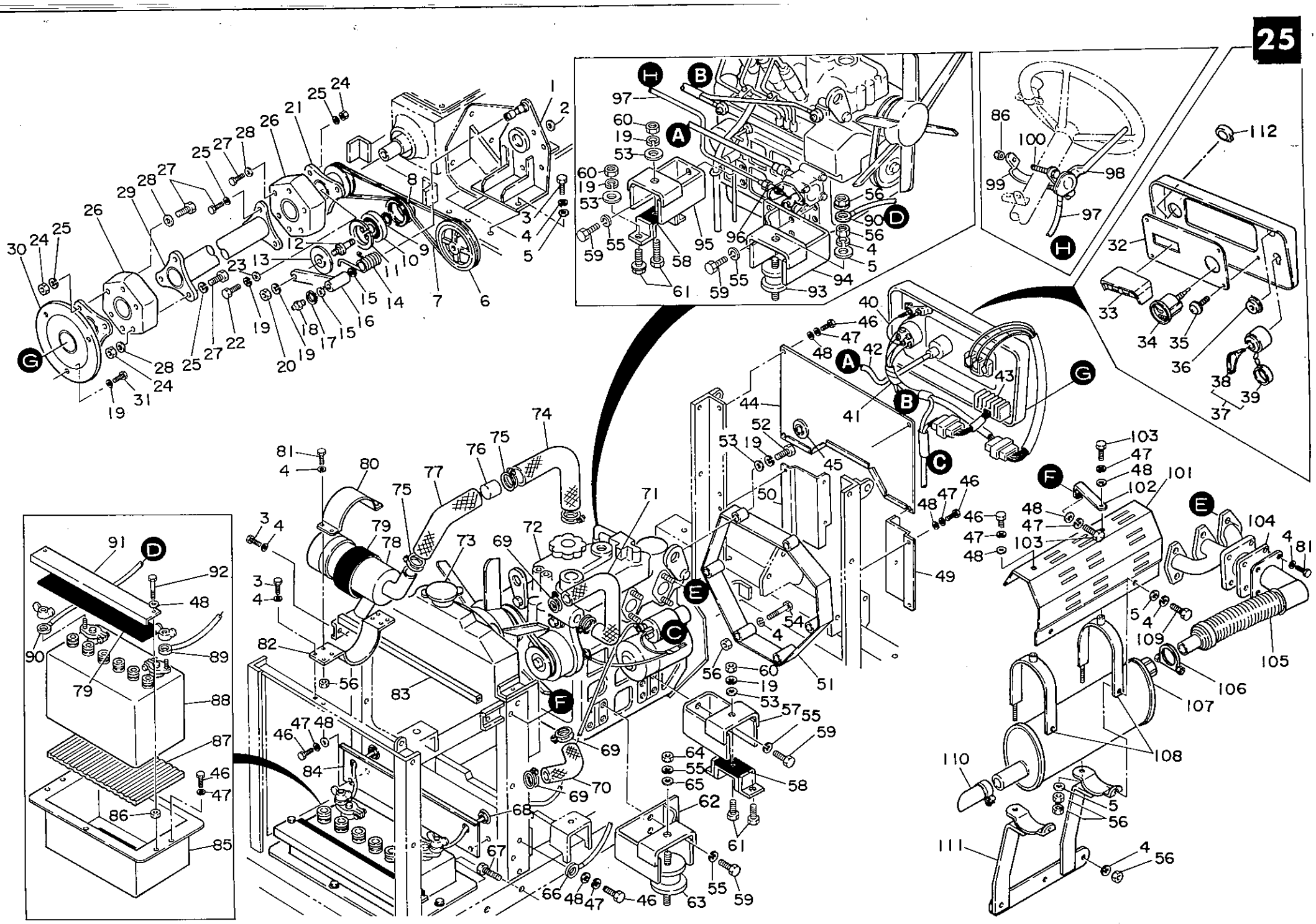

カタログ番号	コード番号	部品名称	個数	規格	共用部品	小売単価
8 −69		ホースバンド	4			
8 −70		ラジエータホース(下)	1			
8 −71		ラジエータホース(上)	1			
8 −72	0501	シバウラディーゼル	1	S 753− K S		
8 −73		ラジエータ A ss' y	1			
8 −74	0557	クリーナーホース	1			
8 −75		ホースバンド	4			
8 −76	0556	クリーナーパイプ	1			
8 −77	0558	クリーナーエルボ(前)	1			
8 −78		エアークリーナー A ss' y	1			
8 −79	0554	ゴム	1			
8 −80	0552	クリーナー取付金(上)	1			
8 −81		六角ボルト	8	M 8×25		
8 −82	0553	クリーナー取付金(下)	1			
8 −83	0555	ステーボルト	1			
8 −84	0509	ラジエータ前板	1			
8 −85	0512	バッテリーボックス	1			
8 −86		ナット	4	M 6		
8 −87	0515	バッテリー防振パッド	1			
8 −88	0514	バッテリー	1	N 70		
8 −89	0525	バッテリー⊕線	1			
8 −90	0526	バッテリー⊖線	1			
8 −91	0513	バッテリー取付金	1			
8 −92		六角ボルト	2	M 6×85		
8 −93		防振ゴム(R)	1	E A 4006		
8 −94	0504	エンジン取付金(前)R	1			
8 −95	0503	エンジン取付金(後)R	1			
8 −96	0530	調節ネジ	1			
8 −97	0522	スロットルワイヤー	1		△	
8 −98	0521	スロットルレバー	1	E 32214		
8 −99	0523	スロットル取付板	1			
8 −100		六角ボルト	2	M 6×30		
8 −101	0519	マフラーカバー	1			
8 −102	0560	マフラーハンド	1			

カタログ番号	コード番号	部品名称	個数	規格	共用部品	小売単価
8 −103		六角ボルト	2	M 6×15		
8 −104		ガスケット	1			
8 −105	0517	排気管	1			
8 −106		バンド A ss' y	1			
8 −107		マフラーCOMPL	1			
8 −108	0518	マフラーバンド	2			
8 −109		六角ボルト	2	M 8×15		
8 −110	0535	エルボCOMPL	1			
8 −111	0516	マフラー取付金	1			
8 −112	0562	水温警告ブザー	1			

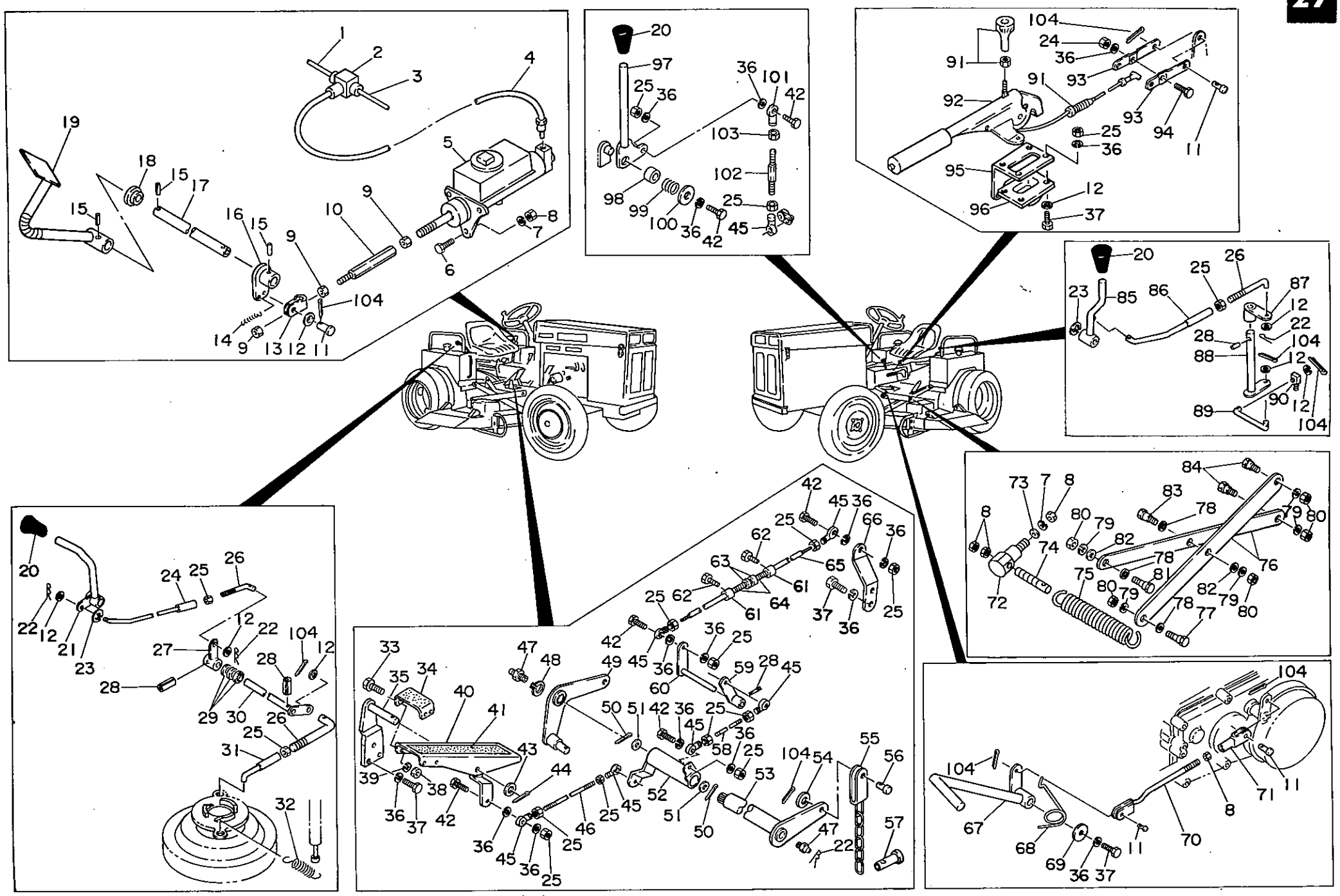

カタログ番号	コード番号	部品名称	個数	規格	共用部品	小売単価
9－1	0646	ブレーキパイプ	1	745		
9－2		ティー	1			
9－3	0646	ブレーキパイプ	1	470		
9－4	0646	ブレーキパイプ	1	710		
9－5	0644	マスターシリンダー	1			
9－6		六角ボルト	3	M10×30		
9－7		Sワッシャー	5	M10		
9－8		ナット	9	M10		
9－9		ナット	3	M10(P1.25)		
9－10	0645	ロッド	1			
9－11	0623	ピン	3			
9－12		ワッシャー	11	M8		
9－13		接手	1			
9－14	0622	戻しスプリング	1		○	
9－15		スプリングピン	2	8×32		
9－16	0621	ブレーキ中間レバー	1			
9－17	0619	ブレーキ軸	1			
9－18	0620	カラー	1			
9－19	0618	ブレーキレバー	1			
9－20	0664	グリップ	3			
9－21	0635	クラッチレバー	1			
9－22		スナップピン	6	8		
9－23		ストップリング	2	E12		
9－24	0636	クラッチロッド	1			
9－25		ナット	19	M8		
9－26	0632	ネジロッド	3			
9－27	0638	クラッチアイドルレバー(R)	1			
9－28		スプリングピン	3	5×25		
9－29	0662	スラストワッシャー	3	13.1×24×1		
9－30	0637	アイドルレバー	1			
9－31	0639	クラッチロッド(下)	1			
9－32	0667	戻しスプリング	1			
9－33		六角ボルト	4	SWM6×15		
9－34	0665	変速レバー接板	1			

カタログ番号	コード番号	部品名称	個数	規格	共用部品	小売単価
9－35	0606	変速レバー取付金	1			
9－36		Sワッシャー	28	M8		
9－37		六角ボルト	10	M8×20		
9－38		ナット	4	M6		
9－39		ワッシャー	4	M6		
9－40	0607	変速レバー	1			
9－41	0327	滑り止メペーパー	1			
9－42		六角ボルト	9	M8×30		
9－43	0663	ワッシャー	1	16.1×28×1		
9－44		割ピン	1	3×30		
9－45	0614	ピロボールロッドエンド	7	PHS8A		
9－46	0608	油圧変速ロッド	1	135		
9－47		グリスニップル	2			
9－48		ストップリング	1	S25		
9－49	0648	リフトレバー(R)	1			
9－50		割ピン	2	3×40		
9－51		ワッシャー	2	25.5×38×1		
9－52	0609	変速アイドルレバー(前)	1			
9－53	0647	モアリフトレバー	1			
9－54		ワッシャー	2	M12		
9－55	0650	リフトチェーン	2			
9－56	0651	ピン	2			
9－57	0652	チェーン取付ピン	2			
9－58	0609	油圧変速ロッド	1	200		
9－59	0610	アイドルレバー(L)	1			
9－60	0611	アイドルレバー	1			
9－61	0617	カラー	2			
9－62		六角ボルト	2	M8×10		
9－63	0616	スプリング押エ座金	2		◎	
9－64	0615	変速中立バネ	2		◎	
9－65	0612	中間ロッド	1			
9－66	0613	可変レバー	1			
9－67	0624	デフロックレバー	1			
9－68	0625	戻しスプリング	1			

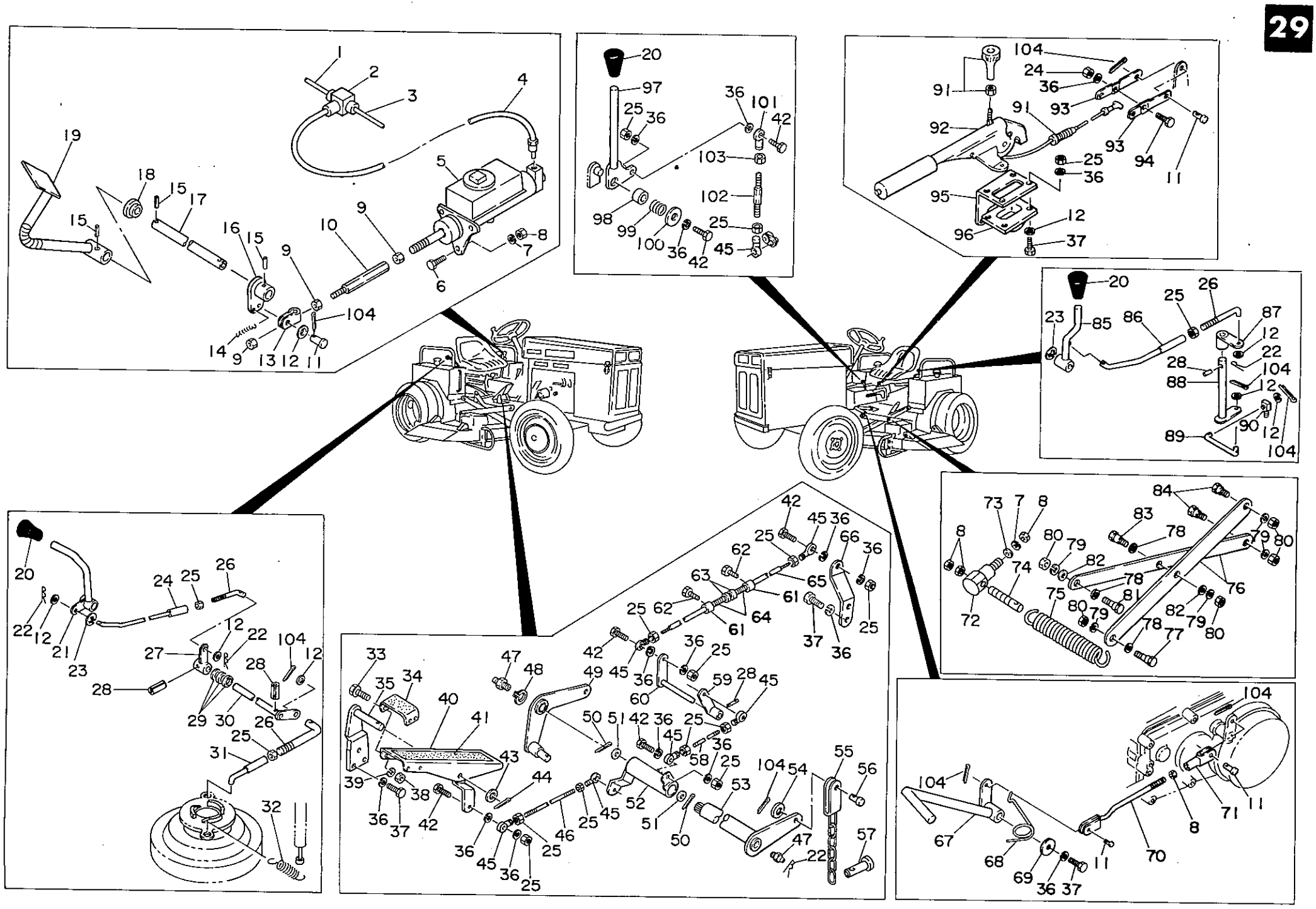

カタログ番号	コード番号	部品名称	個数	規格	共用部品	小売単価
9 −69		ワッシャー	1	11×36×3.2		
9 −70	0627	デフロックロッド	1			
9 −71	0626	調節ネジ	1			
9 −72	0659	スプリング調節軸	2			
9 −73		ワッシャー	1	M10		
9 −74	0660	調節ネジ	2			
9 −75	0661	スプリング	2			
9 −76	0653	クロスリンク	4			
9 −77	0656	ロータリーリンクボルト	2			
9 −78	0658	ワッシャー	6	20.1×28×1	△	
9 −79		Sワッシャー	10	M16		
9 −80		ナット	10	M16		
9 −81	0654	リンク取付ボルト	2			
9 −82		ワッシャー	4	M16		
9 −83	0655	中間リンクピン	2			
9 −84	0657	リンクボルト	4			
9 −85	0628	モア昇降レバー	1			
9 −86	0629	調節ロッド	1			
9 −87	0631	レバー上	1			
9 −88	0630	レバー	1			
9 −89	0633	ロッド	1			
9 −90	0634	パッケージ接金	1		×	
9 −91	0642	サイドブレーキワイヤー	1			
9 −92	0641	サイドブレーキ	1			
9 −93	0643	ブレーキワイヤー接手	2			
9 −94		六角ボルト	1	M8×15		
9 −95	0640	サイドブレーキ取付板	1			
9 −96		カバー	1			
9 −97	0601	チェンジレバー	1			
9 −98	0602	チェンジレバー止メカラー	1			
9 −99	0603	チェンジレバー押エバネ	1			
9 −100	0604	押エバネ止メ座	1			
9 −101	0614	ピロボールロッドエンド(L)	1	PHS8LA		
9 −102	0605	チェンジロッド	1			

カタログ番号	コード番号	部品名称	個数	規格	共用部品	小売単価
9 −103		ナット	1	M8(左)		
9 −104		割ピン	9	2×15		

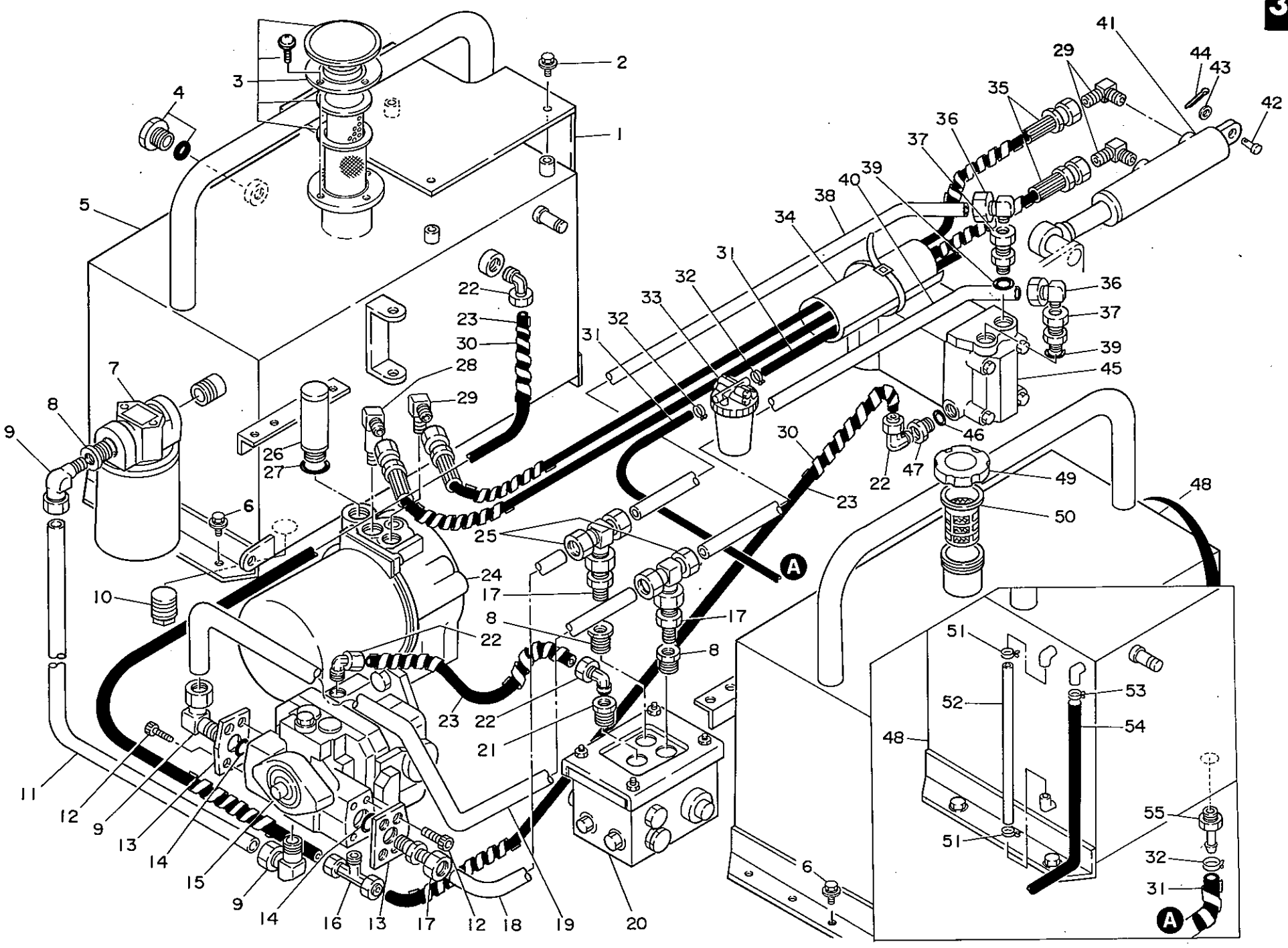

カタログ番号	コード番号	部品名称	個数	規格	共用部品	小売単価
10－1	0738	タンクカバー	1			
10－2		六角ボルト	6	SWM6×12		
10－3	0702	給油孔ブリーザー	1	FU50	◎	
10－4	0703	油量栓	1			
10－5	0701	油圧タンク	1			
10－6		六角ボルト	12	SWM8×15		
10－7	0704	オイルフィルター	1	CF－06		
10－8	0713	ブッシング	3	BUT3/4×1/2		
10－9	0710	管継手	3	PB15PT1/2		
10－10		四角頭付テーパネジ	1	PT1/2		
10－11	0715	吸入配管	1			
10－12		六角穴付ボルト	8	M10×25		
10－13	0706	ポンプフランジ	2			
10－14		Oリング	2	G30（1種B）		
10－15	0705	油圧ポンプ	1	PV15－533		
10－16	0721	ティー	1	T1N-1/2-PT-3/8		
10－17	0708	管継手	3	PA15PT1/2		
10－18	0717	Bポート配管(後)	1			
10－19	0716	Aポート配管(後)	1			
10－20	0707	マニホールドバルブ	1	MB1－30L		
10－21	0714	ブッシング	1	BUT3/4×3/8		
10－22	0720	雄エルボ	4	L1N-1/2-PT-3/8		
10－23	0722	シンフレックスチューブ	1	N2－1-1/2		
10－24	0724	油圧パッケージ	1	PPL3AC2R－821D		
10－25	0712	管継手	2	PUC15		
10－26	0725	ブリーザーパイプ	1			
10－27		Oリング	1	P24		
10－28	0726	油圧パッケージロングエルボ	1			
10－29	0728	アダプター	3	1033－6		
10－30	0730	スパイラルチューブ	1			
10－31	0735	燃料ホース	1			
10－32		ホースバンド	6	燃料パイプ用		
10－33		フュエルフィルターAss'y	1			
10－34	0739	アルミクロス	1			

カタログ番号	コード番号	部品名称	個数	規格	共用部品	小売単価
10－35	0729	シリンダーホース	2	1550L	○	
10－36	0711	管継手	2	PUB15		
10－37	0709	管継手	2	POA15PF1/2		
10－38	0719	Bポート配管(前)	1			
10－39		Oリング	2	P18（1種B）		
10－40	0718	Aポート配管(前)	1			
10－41	0727	油圧シリンダー	1	20－40－100		
10－42	0649	シリンダー用ピン	1			
10－43		ワッシャー	2	16.1×28×1		
10－44		割ピン	2	3×30		
10－45		オービットモーター	1	2－160 AA2		
10－46		Qリング	1	P11		
10－47	0723	ブッシング	1	PF1/4×3/8		
10－48	0731	フュエルタンク	1			
10－49	0734	キャップ	1		×	
10－50		フュエルタンクフィルター	1		×	
10－51	0736	ホースバンド	2			
10－52	0733	燃料ゲージパイプ	1			
10－53		ホースバンド	2	ドレンホース用		
10－54	0737	燃料ドレンホース	1			
10－55	0732	フュエルタンクネジ	1			

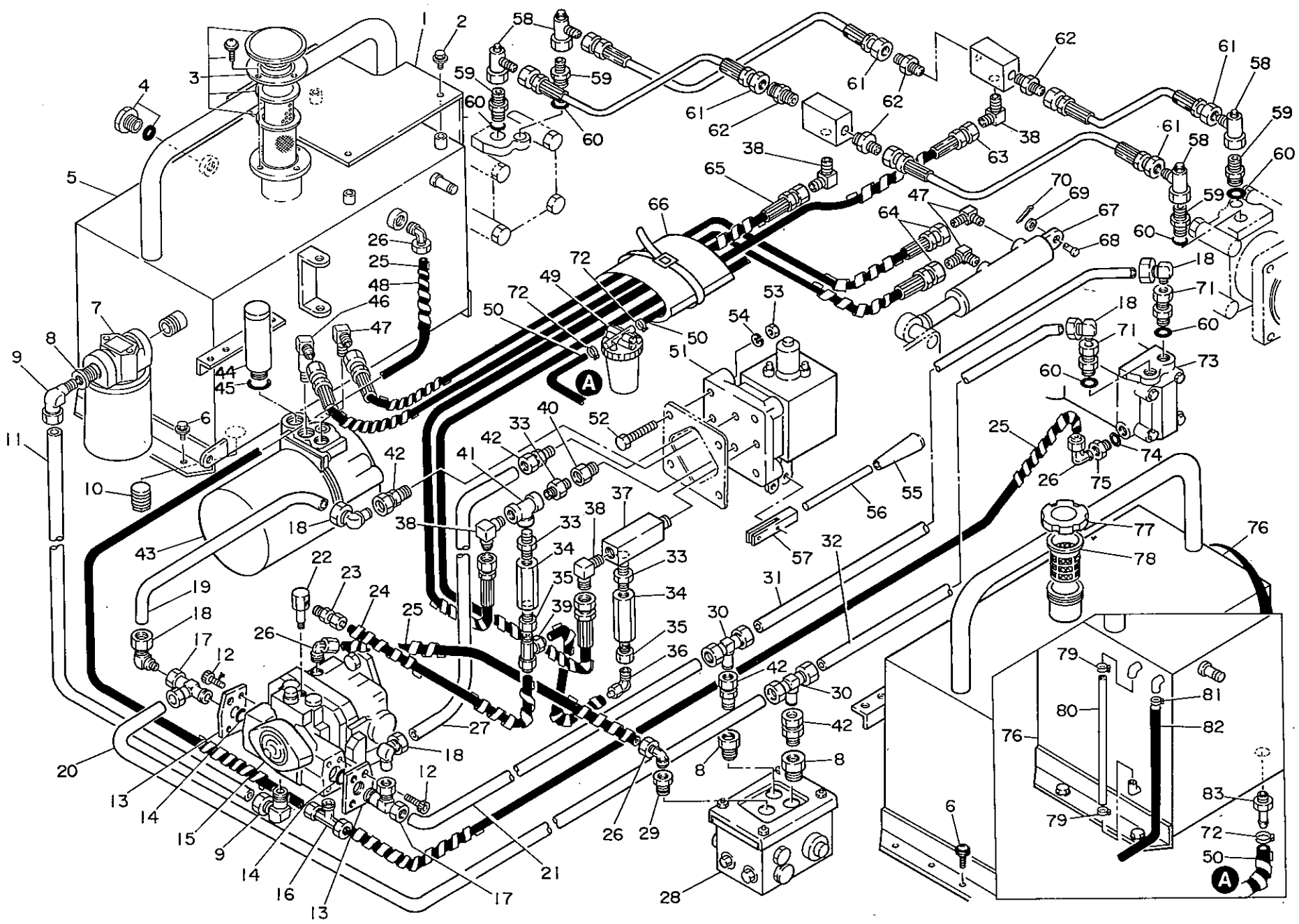

カタログ番号	コード番号	部品名称	個数	規格	共用部品	小売単価
11－1	0738	タンクカバー	1		◎	
11－2		六角ボルト	6	SWM6×12		
11－3	0702	給油孔ブリーザー	1	FU50	◎	
11－4	0703	油量栓	1	PF3/4	◎	
11－5	0701	油圧タンク	1		◎	
11－6		六角ボルト	12	SWM8×15		
11－7	0704	オイルフィルター	1	CF－06	◎	
11－8	0713	管継手	3	BUT3/4×1/2	◎	
11－9	0710	管継手	2	PB15PT1/2	◎	
11－10		四角頭付テーパネジ	1	PT1/2	◎	
11－11	0715	吸入配管	1		◎	
11－12		六角穴付ボルト	8	M10×25		
11－13	0706	ポンプフランジ	2		◎	
11－14		Oリング	2	G30（1種B）		
11－15	0705	油圧ポンプ	1	PV15－533	◎	
11－16	0721	ティー	1	TIN-½-PT-3/8	◎	
11－17	0753	テーパネジ付サービスティー	2	PD15PT1/2		
11－18	0711	管継手	5	PUB15	◎	
11－19	0747	バルブ配管（L）	1			
11－20	0716	Aポート配管(後)	1			
11－21	0717	Bポート配管(後)	1			
11－22	0746	ポンプチャージロ金	1	SS41B－D		
11－23	0756	雄コネクター	1	CIN-5/16-PT1/8		
11－24	0761	シンフレックスチューブ	1	N2－1 5/16		
11－25	0722	シンフレックスチューブ	1	N2－1 1/2	◎	
11－26	0720	雄エルボ	4	LIN-1/2-PT-3/8	◎	
11－27	0748	バルブ配管(R)	1			
11－28	0707	マニホールドバルブ	1	MB1－30L	◎	
11－29	0714	管継手	1	BUT3/4×3/8	◎	
11－30	0712	管継手	2	PUC15	◎	
11－31	0719	Bポート配管(前)	1		◎	
11－32	0718	Aポート配管(前)	1		◎	
11－33	0750	ニップル	3	NS－PT3/8		
11－34	0741	チェック弁	2	HK3－ET－03		

カタログ番号	コード番号	部品名称	個数	規格	共用部品	小売単価
11－35	0752	ブッシング	2	BUT3/4×1/4		
11－36	0757	雄コネクター	1	TIN-5/16-PT1/4		
11－37	0745	アダプター	1			
11－38	0754	エルボ	4	1033－9		
11－39	0758	サービスティー	1	STIN-5/16-PT1/4		
11－40	0751	ブッシング	1	BUT1/2×3/8		
11－41	0749	ティー	1	TEF－PT 3/8		
11－42	0708	管継手	4	PA15－PT1/2	◎	
11－43	0724	油圧パッケージ	2	PPL3AC2R－821D	◎	
11－44	0725	ブリーザーパイプ	1			
11－45		Oリング	1	P24		
11－46	0726	油圧パッケージロングエルボ	1		◎	
11－47	0728	アダプター	3	1033－6	◎	
11－48	0730	スパイラルチューブ	1			
11－49		フュエルフィルターAss'y	1		◎	
11－50	0735	燃料ホース	1		◎	
11－51	0740	手動切換弁	1	DGM－BE－03D－K3 SPC－04－1		
11－52		六角ボルト	4	M10×45		
11－53		ナット	4	M10		
11－54		Sワッシャー	4	M10		
11－55	0744	握り	1			
11－56	0743	ハンドル	1			
11－57	0742	レバー	1			
11－58	0210	スイベルジョイント	4	SL－1403		
11－59	0209	オスオスアダプター	4			
11－60		Oリング	6	P18(1種B)		
11－61	0759	油圧ホース	4			
11－62	0755	オスーオス	4	1013－9		
11－63	0763	油圧ホース	1	2050L		
11－64	0729	シリンダーホース	2	1550L	◎	
11－65	0762	油圧ホース	1	2000L		
11－66	0739	アルミクロス	1		◎	
11－67	0727	油圧シリンダー	1	20－40－100	◎	
11－68	0649	シリンダー用ピン	1		◎	

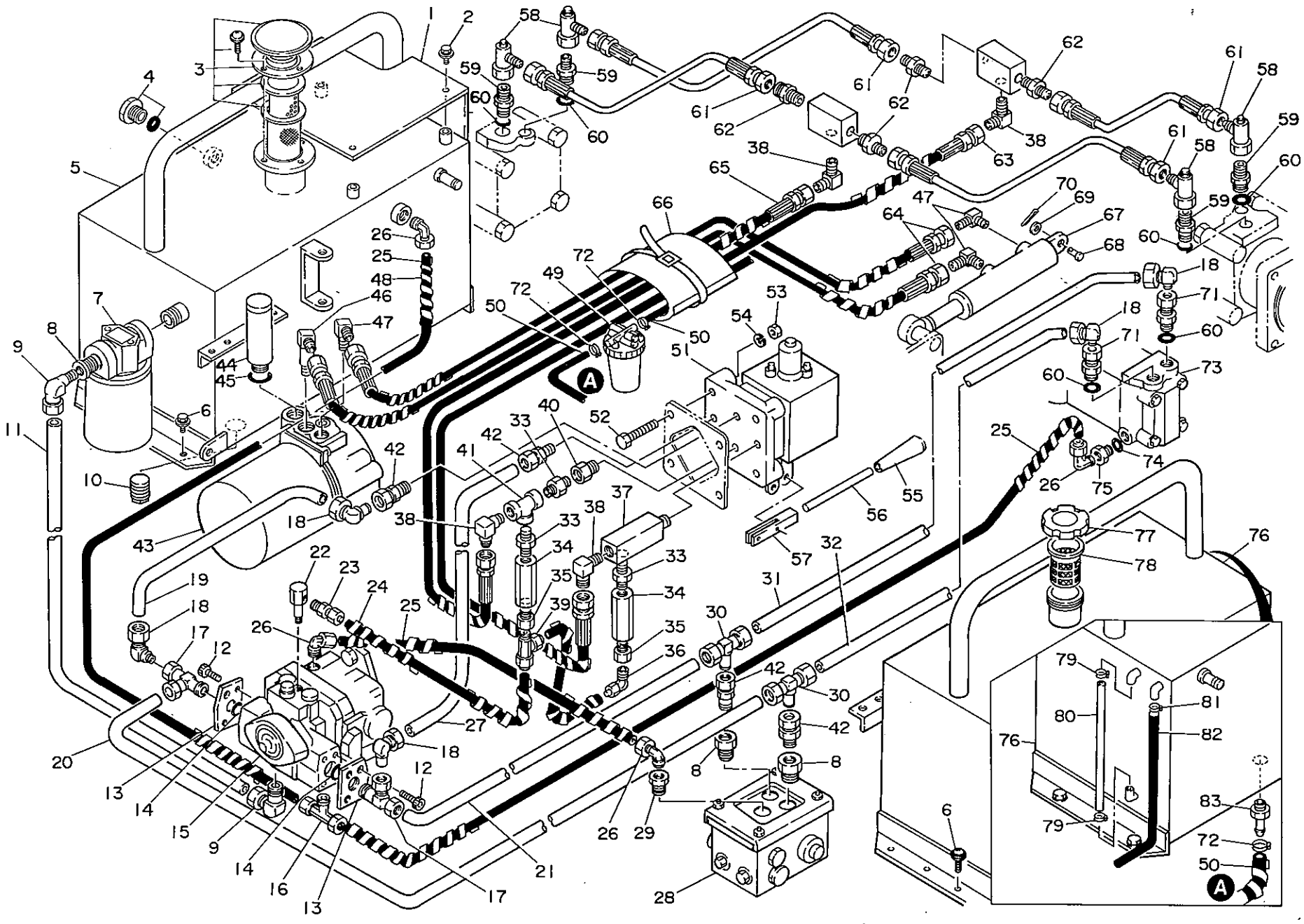

カタログ番号	コード番号	部品名称	個数	規格	共用部品	小売単価
11−69		ワッシャー	1	16.1×28×1	◎	
11−70		割ピン	1	3×30		
11−71	0709	管継手	2	PA15PF 1/2	◎	
11−72		ホースバンド	6	燃料パイプ用	◎	
11−73		オービットモーター	1	2−160AA2	◎	
11−74		Oリング	1	P11	◎	
11−75	0723	ブッシング	1	PF 1/4×3/8	◎	
11−76	0731	フュエルタンク	1		◎	
11−77	0734	キャップ	1		◎	
11−78		フュエルタンクフィルター	1		◎	
11−79	0736	ホースバンド	2		◎	
11−80	0733	燃料ゲージパイプ	1		◎	
11−81		ホースバンド	2	ドレンホース用	◎	
11−82	0737	燃料ドレンホース	1		◎	
11−83	0732	フュエルタンクネジ	1		◎	

カタログ番号	コード番号	部品名称	個数	規格	共用部品	小売単価

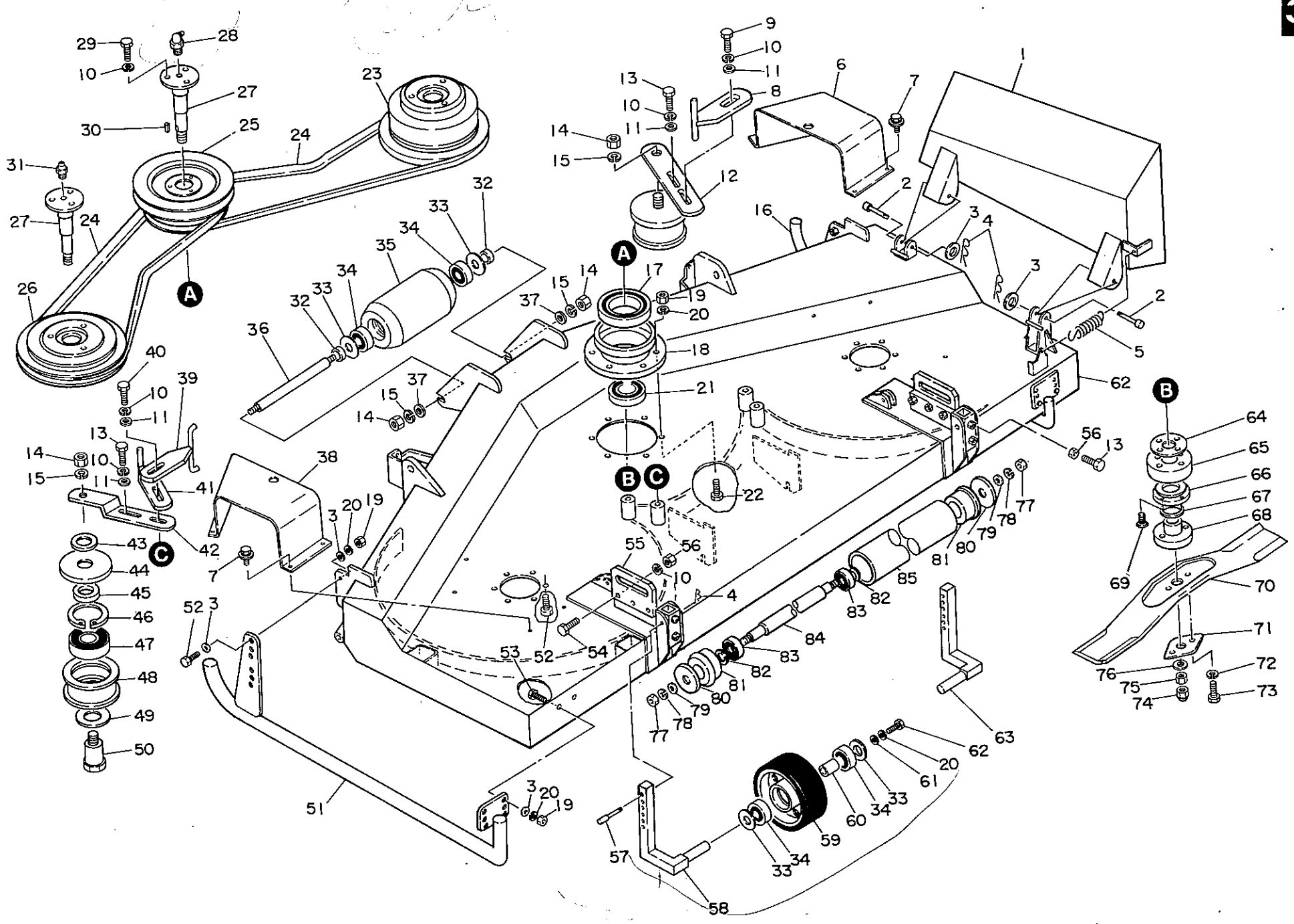

カタログ番号	コード番号	部品名称	個数	規格	共用部品	小売単価
12－1	0842	安全カバー	1			
12－2	0843	ピン	2		○	
12－3		ワッシャー	14	M8		
12－4		スナップピン	4	8		
12－5	0844	戻しバネ	1		○	
12－6	0840	プーリーカバー(R)	1			
12－7		六角ボルト	8	SM8×15		
12－8	0846	ベルト押エ(R)	1			
12－9		六角ボルト	1	M10×30		
12－10		Sワッシャー	19	M10		
12－11		ワッシャー	4	M10		
12－12	0824	テンションレバー(R)	1			
12－13		六角ボルト	6	M10×25		
12－14	0825	ナット	4	M14 (P1.5)	○	
12－15		Sワッシャー	4	M14		
12－16	0838	ソリ(R)	1			
12－17		ボールベアリング	3	6207 2RS		
12－18	0802	ロータリ軸ハウジング	3			
12－19		ナット	26	M8		
12－20		Sワッシャー	28	M8		
12－21		ベアリング	3	6205RS		
12－22		六角ボルト	6	M8×35		
12－23	0806	ロータリプーリー(R)	1			
12－24		Vベルト	2	OLB65		
12－25	0804	ロータリセンタープーリー	1			
12－26	0805	ロータリプーリー(L)	1			
12－27	0803	ロータリプーリー取付軸	3			
12－28		グリスニップル	1	C－M6		
12－29		六角ボルト	9	M10×20－11T		
12－30		キー	3	6×5×31.5(丸)		
12－31		グリスニップル	2	A－M6		
12－32	0826	締付カラー	2		○	
12－33	0828	ベアリング防塵座金	6		○	
12－34		ボールベアリング	6	6204 2RS		

カタログ番号	コード番号	部品名称	個数	規格	共用部品	小売単価
12－35	0829	前ローラー	1		○	
12－36	0827	車輪軸	1		○	
12－37		ワッシャー	2	M14		
12－38	0839	プーリーカバー(L)	1			
12－39	0847	ベルト押エ	1			
12－40		六角ボルト	1	M10×35		
12－41	0845	ベルト押エ(L)	1			
12－42	0823	テンションレバー(L)	1			
12－43	0820	カラー	2			
12－44	0819	テンションプーリーカバー	2		○	
12－45	0822	ベアリング押エカラー	2		○	
12－46		ストップリング	2	R62		
12－47		ボールベアリング	2	6305 2RD		
12－48	0818	テンションプーリー	2		○	
12－49	0821	ワッシャー	2	25×52×1	○	
12－50	0817	テンションピン	2			
12－51	0837	ソリ(L)	1			
12－52		六角ボルト	16	M8×30		
12－53		六角ボルト	4	M8×25		
12－54		六角ボルト	6	M10×35－11T		
12－55	0836	リンク取付板(後)	2			
12－56		ナット	10	M10		
12－57	0835	ピン	2		○	
12－58	0830	刈高車輪取付金(L)	1		○	5000
12－59	0832	ロータリ刈高調節車輪	2		○	3500
12－60	0833	ベアリング押エカラー	2		○	55
12－61	0834	車輪締付座金	2		○	225
12－62		六角ボルト	2	M8×20		17
12－63	0831	刈高車輪取付金(R)	1		○	5000
12－64	0807	パッキン	3		◎	
12－65	0808	軸カバー	3		◎	
12－66	0809	軸用ベアリング押エ	3		◎	
12－67	0810	フエルト	3		◎	
12－68	0811	ナイフ取付座	3			

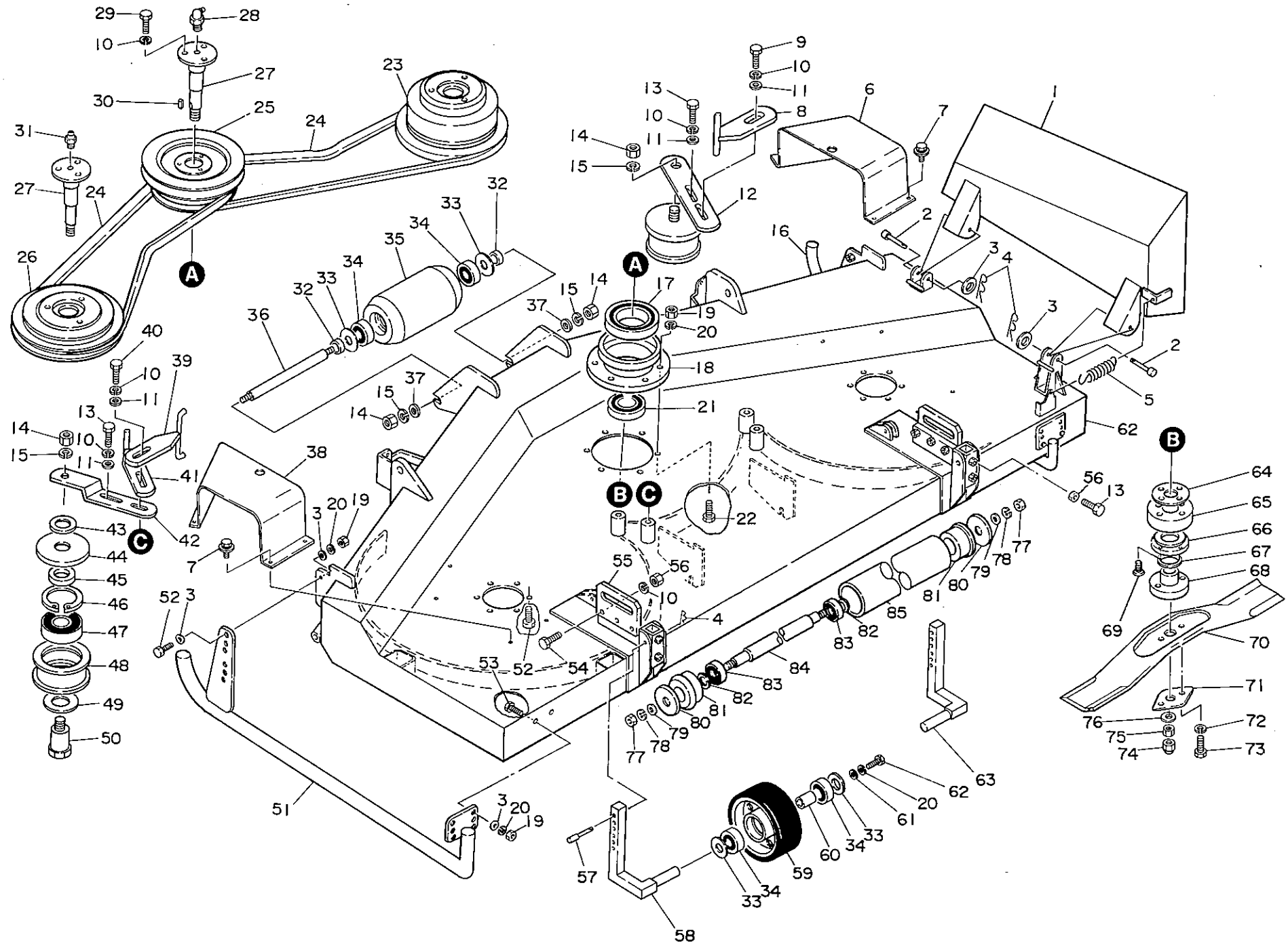

カタログ番号	コード番号	部品名称	個数	規格	共用部品	小売単価
12－69		十字穴付丸さら小ネジ	12	M6×20		
12－70	0812	ロータリナイフ	3			
12－71	0813	ロック座金	3		◎ ○	
12－72		Sワッシャー	6	M12		
12－73	0814	ロータリナイフ締付ボルト	6		◎ ○	
12－74	0816	ロータリナイフ取付袋ナット	3		◎ ○	
12－75	0815	ロータリナイフ取付ナット	3		◎ ○	
12－76		ワッシャー	3	18.1×30×2	○	
12－77		ナット	2	M12 GM155W		
12－78		Sワッシャー	2	M12 〃		
12－79		ワッシャー	2	M12 〃		
12－80	0858	ワッシャー	2	〃		
12－81	0857	ローラーハウジング	2	〃	×	
12－82		オイルシール	2	MH15305 〃	×	
12－83		ボールベアリング	2	62022RD 〃	×	
12－84	0855	ローラー軸	1	〃		
12－85	0856	ローラーパイプ	1	GM155W	×	

カタログ番号	コード番号	部品名称	個数	規格	共用部品	小売単価

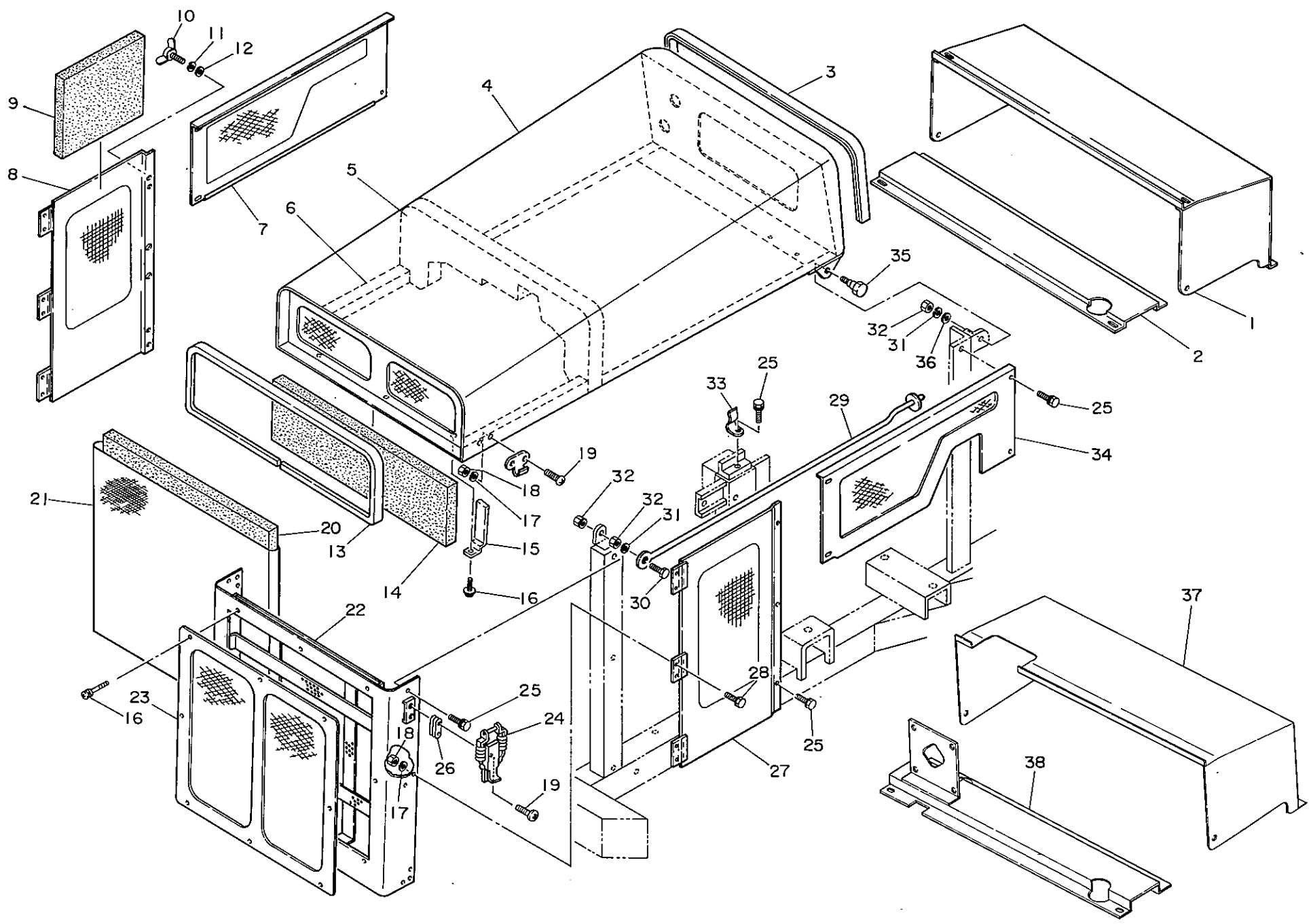

カタログ番号	コード番号	部品名称	個数	規格	共用部品	小売単価
13－1	0910	リヤーカバー	1	GM155専用		
13－2	0911	タンク支エカバー	1	GM155専用		
13－3	0920	ボンネット後U字ゴム	1			
13－4	0901	ボンネット	1			
13－5	0924	ボンネットウレタン	1			
13－6	0923	ウレタン	1			
13－7	0930	エンジンサイドカバー(R)	1			
13－8	0927	サイドカバー(R)	1			
13－9	0928	ポリウレタン	1			
13－10		蝶ボルト	3	M6×12		
13－11		Sワッシャー	3	M6		
13－12		ワッシャー	3	M6		
13－13	0921	ボンネット前U字ゴム	1			
13－14	0917	ポリウレタン	1			
13－15	0918	ウレタン止メ板	3			
13－16		十字穴付丸小ネジ	11	SWM6×15		
13－17		Sワッシャー	20	M5		
13－18		ナット	16	M5		
13－19		十字穴付丸小ネジ	8	M5×10		
13－20	0907	ポリウレタン	1			
13－21	0929	ウレタン袋	2			
13－22	0906	フロントカバー	1			
13－23	0905	フロントグリル板	1			
13－24	0904	キャッチクリップ	2			
13－25		六角ボルト	17	SWM6×12		
13－26	0931	調節板	2～3			
13－27	0908	サイドカバー(L)	1			
13－28		六角ボルト	12	M5×10		
13－29	0916	ボンネット支エ金	1			
13－30		六角ボルト	1	M8×25		
13－31		Sワッシャー	3	M8		
13－32		ナット	4	M8		
13－33	0919	止メバネ	1			
13－34	0909	エンジンサイドカバー(L)	1			

カタログ番号	コード番号	部品名称	個数	規格	共用部品	小売単価
13－35	0903	取付ボルト	2			
13－36		ワッシャー	2	M8		
13－37	0910	リヤーカバー	1	GM155W専用		
13－38	0911	タンク支エカバー	1	GM155W専用		

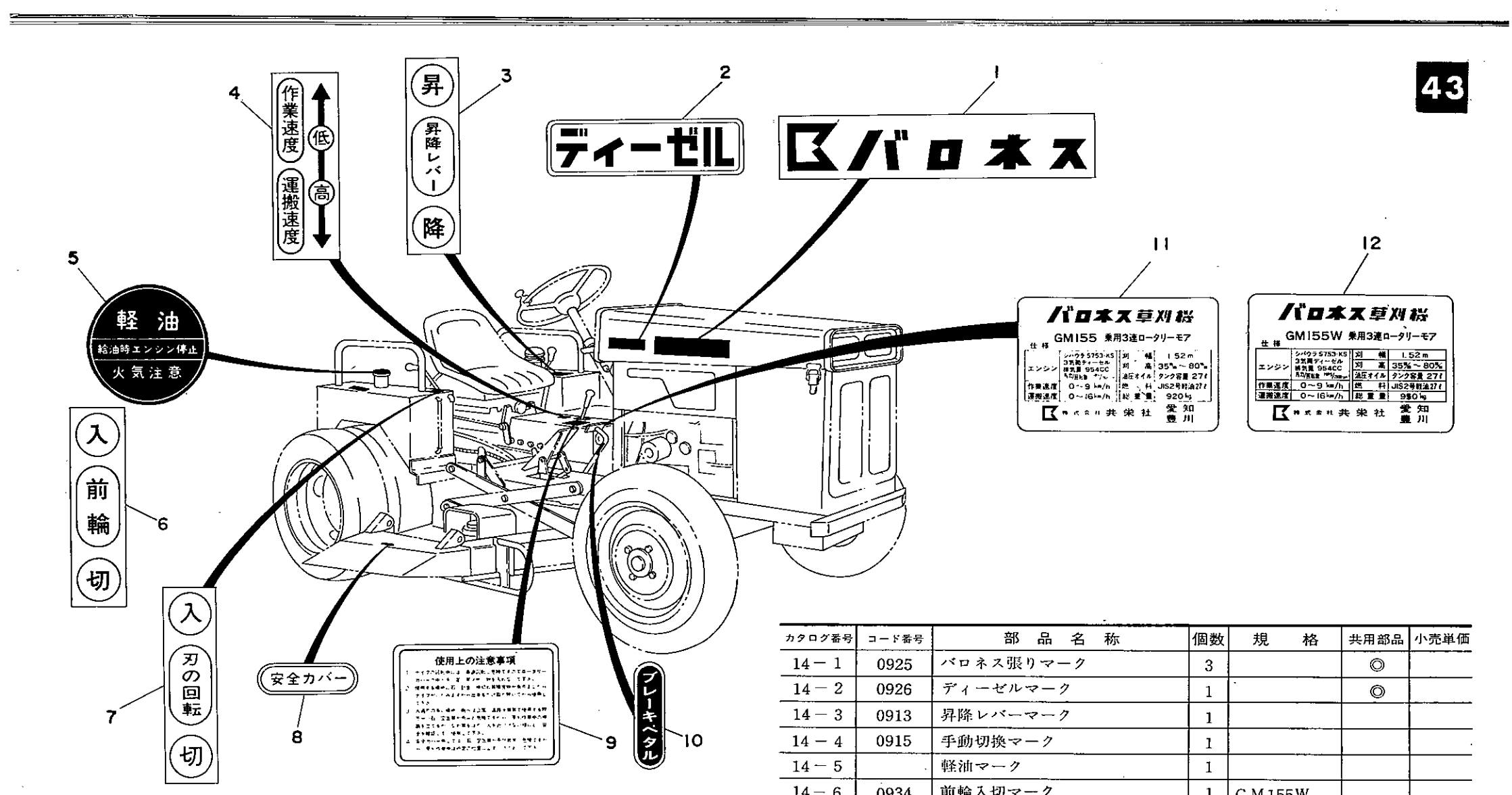

カタログ番号	コード番号	部品名称	個数	規格	共用部品	小売単価
14－1	0925	バロネス張りマーク	3		◎	
14－2	0926	ディーゼルマーク	1		◎	
14－3	0913	昇降レバーマーク	1			
14－4	0915	手動切換マーク	1			
14－5		軽油マーク	1			
14－6	0934	前輪入切マーク	1	GM155W		
14－7	0914	刃の回転マーク	1			
14－8		安全カバーマーク	1			
14－9		使用上の注意事項マーク	1			
14－10		ブレーキペタルマーク	1			
14－11	0912	ネームプレート	1			
14－12	0912	ネームプレート	1	GM155W		

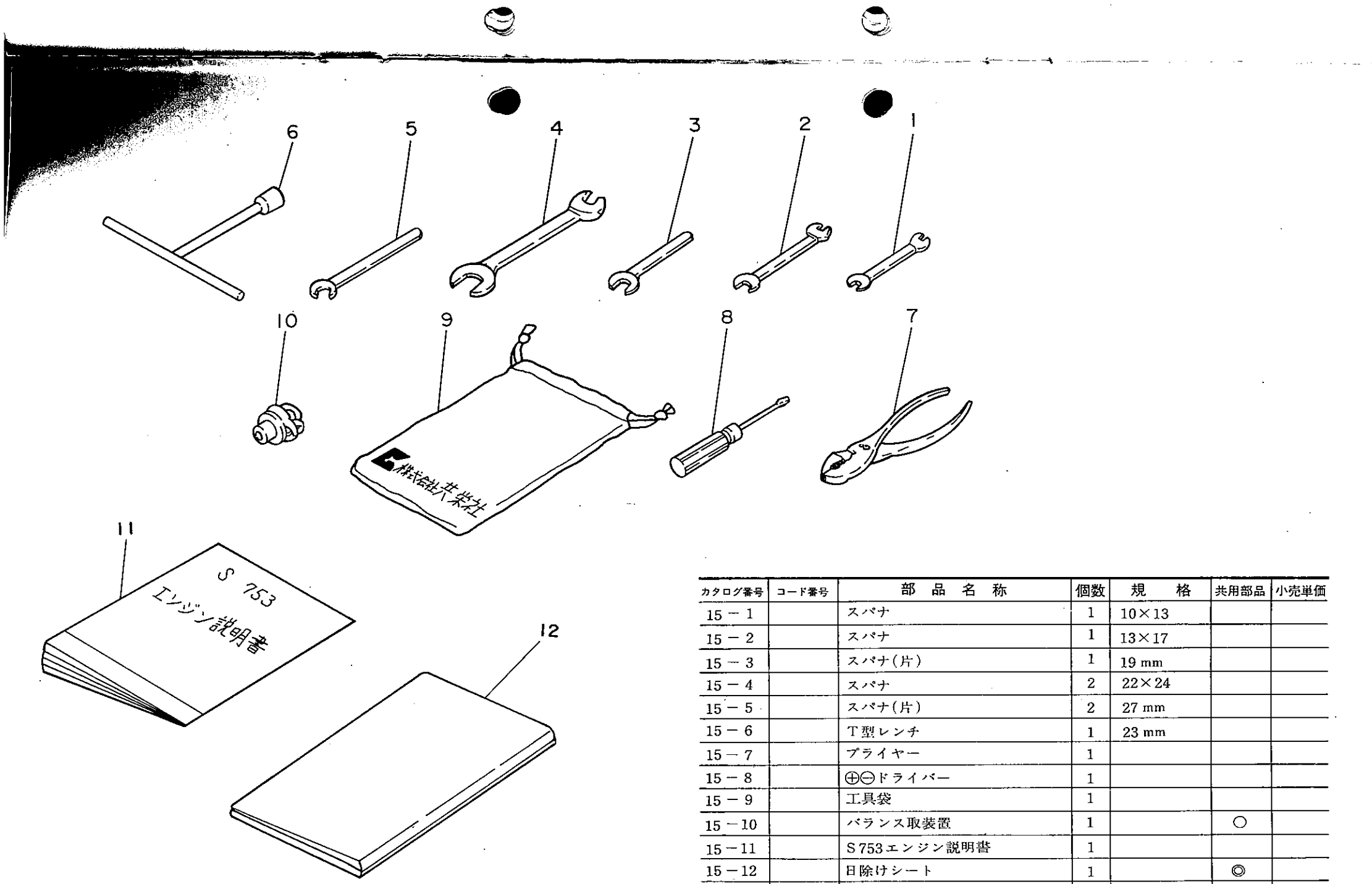

カタログ番号	コード番号	部品名称	個数	規格	共用部品	小売単価
15－1		スパナ	1	10×13		
15－2		スパナ	1	13×17		
15－3		スパナ(片)	1	19 mm		
15－4		スパナ	2	22×24		
15－5		スパナ(片)	2	27 mm		
15－6		T型レンチ	1	23 mm		
15－7		プライヤー	1			
15－8		⊕⊖ドライバー	1			
15－9		工具袋	1			
15－10		バランス取装置	1		○	
15－11		S753エンジン説明書	1			
15－12		日除けシート	1		◎	

MEMO

株式会社 共栄社
〒442 愛知県豊川市美幸町1-26 ☎(05338)4-1221(代)
FAX(05338)4-1220