バロネス草刈機

乗用３連フロントロータリーモア

取扱説明書＆パーツカタログ

GM152

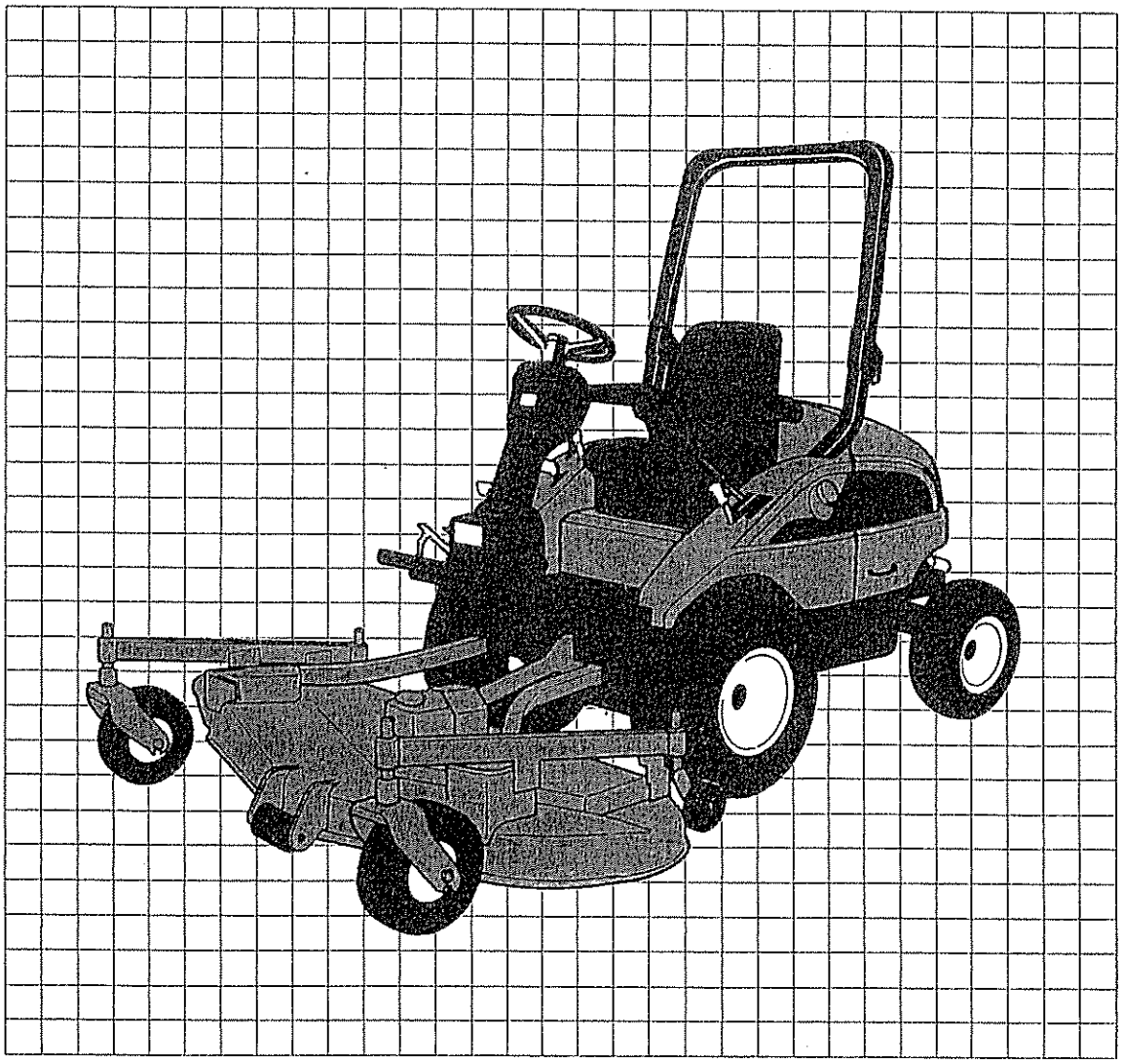

当製品を安全に、また正しくお使いいただくために必ず本取扱説明書をお読みください。誤った使いかたをすると、事故を引き起こすおそれがあります。
お読みになった後も必ず製品に近接して保存してください。

バロネス乗用３連フロントロータリーモアを
お買い上げいただき、ありがとうございます。

はじめに

- この取扱説明書は**バロネス乗用３連フロントロータリーモア**の取扱方法と使用上の注意事項 について記載してあります。**ご使用前には必ず、この取扱説明書を熟知するまで**お読みのうえ、正しくお取扱いいただき、最良の状態でご使用ください。
- お読みになったあとも**必ず製品に近接して保存**してください。
- 製品を貸与または譲渡される場合は、この取扱説明書を製品に添付してお渡しください。
- この取扱説明書を紛失または損傷された場合は、速やかに当社または当社の販売店にご注文ください。
- なお、品質・性能向上あるいは安全上、使用部品の変更を行なうことがあります。その際には、本書の内容および写真・イラストなどの一部が、本製品と一致しない場合がありますので、ご了承ください。
- ご不明なことやお気付のことがございましたら、お買上げいただきましたお店、またはお近くの販売店にご相談ください。
- ⚠印付きの下記マークは、安全上、特に重要な項目ですので、必ずお守りください。

⚠危険	⚠警告	⚠注意

- この取扱説明書には安全に作業していただくために、安全上のポイント「**安全に作業をするために**」を記載してあります。使用前に必ずお読みください。

もくじ

安全に作業をするために 4

サービスと保証について 16

1

各部のなまえ 17

安全銘板の貼り付け位置 19

各部のはたらき 20

1．シート・スイッチ・メータ関係 ……20

2．ペダル・レバー関係 ……24

2

運転と作業のしかた 27

1．作業前の点検 ……28

2．エンジンの始動・停止のしかた ……30

3．作業機を上下させるには ……31

4．発進・旋回・停止のしかた ……32

5．作業のしかた ……34

6．デフロックの使いかた ……37

7．トラックへの積込み、積降ろしのしかた……38

8．パワーステアリングについて ……39

9．折りたたみ式安全フレームの使いかた ……39

3

作業後の手入れについて 40

1．作業後の手入れ ……40

2．ボンネットの開閉のしかた ……40

3．ラジエータ清掃のしかた ……40

4．長期間使用しない場合の手入れ ……41

4

モアの取付け・取外し 42

1．モアの取付け・取外しのしかた ……42

5

モアの調節 45

1．調節方法 ……45

2．刈高さの調節 ……45

6

定期の点検・調整について 47

1．定期点検一覧表 ……48
2．オイル、グリス、不凍液について ……49
3．給油・給水一覧表 ……49
4．燃料の点検・給油のしかた ……50
5．各部オイルの点検・交換のしかた ……50
6．各部エレメントの交換のしかた ……52
7．冷却水の点検・交換のしかた ……53
8．エアクリーナエレメントの掃除と交換のしかた……55
9．バッテリの点検のしかた……55
10．パイプ類の点検について ……56
11．電気配線の点検について ……56
12．グリスアップ (油脂) について ……56
13．ファンベルトの点検・調整について ……56
14．ラジエタの掃除について ……57
15．ヒューズ・ヒュージブルリンクの点検・交換について ……57
16．タイヤの点検について ……58
17．排気ガスの色について ……59
18．モアの点検について ……59

7

不調診断 65

1．エンジン関係 ……65
2．ブレーキ関係 ……66
3．油圧関係 ……66
4．電装関係 ……67

主な消耗部品 68

仕様 69

配線図 71

オプションについて 72

安全に作業をするために

ここに記載されている注意項目を守らないと、
死亡を含む傷害や事故、機械の破損が生じるおそれがあります。

この説明書の中で⚠危険⚠警告⚠注意については次の危険状況を意味します

⚠危険	取扱を誤った場合に、死亡または重傷を負う危険が切迫してして生ずることが予想される場合。
⚠警告	取扱を誤った場合に、死亡または重傷を負う可能性が予想される場合。
⚠注意	取扱を誤った場合に、傷害を負う危険が想定される場合及び物的損害の発生が予想される場合。

- 各注意事項は次の順で掲載されています。
  1) 死亡事故防止のために
  2) 火災防止のために
  3) やけど防止のために
  4) 交通事故防止のために
  5) 作業前の一般的注意事項
  6) 運転時、作業時の事故防止のために
  7) 整備・格納時の事故防止のために

1) 死亡事故防止のために

⚠危険　排気ガスには十分注意する

排気ガスには有毒な成分が含まれています。
閉め切った室内ではエンジンを始動しない。
やむを得ず屋内で始動する場合は充分換気をしてください。

【守らないと】
排気ガスによる中毒により死亡に至る恐れがあります。

⚠危険　機械を他人に貸すときには取扱方法を充分説明する

取扱方法をよく説明し使用前に取扱説明書を良く読むよう指導する。

【守らないと】
死亡事故や、重大な傷害、機械の破損を招く恐れがあります。

2）火災防止のために

⚠危険　燃料は軽油を使用

ガソリンや灯油を使用してはいけない。

【守らないと】
火災の危険があります。
故障の原因となります。

⚠危険　燃料給油中は火気厳禁、エンジン停止

くわえタバコやはだか火照明は絶対してはいけない。

【守らないと】
燃料に引火、火災の危険があります。

⚠危険　給油、注油はエンジンが冷めてから行う

熱い間は給油、注油をしない。

【守らないと】
燃料などに引火して火災を起こす恐れがあります。

⚠危険　燃料キャップを確実に締める

キャップを締め、周囲にこぼれた燃料をふき取ってください。

【守らないと】
火災を起こす恐れがあります。

⚠危険　燃料漏れに注意

燃料パイプが破損していると燃料漏れを起こしますので必ず点検してください。

【守らないと】
火災を起こす恐れがあります。

⚠警告　シートは機械が冷めてから掛ける

マフラやエンジンが冷めてから掛けてください。

【守らないと】
火災を起こす恐れがあります。

⚠警告　マフラ。エンジン廻りのゴミは取り除く

高熱部に燃えやすいものがないか毎日点検してください。

【守らないと】
火災を起こす恐れがあります。

⚠警告　電機部品、電気コードを毎日点検

配線コードが他の部品に接触して傷んでいませんか。

【守らないと】
ショートして火災を起こす恐れがあります。

3）やけど防止のために

⚠警告　マフラやその周辺の高温部に絶対触らないこと

運転中や運転直後のマフラは高温です。

【守らないと】
やけどをします。

⚠注意　点検整備は高温部が冷めてから行う

点検はマフラやエンジンの高温部が冷めてからに。

【守らないと】
やけどをする恐れがあります。

⚠危険　ラジエタが熱い時はキャップを絶対開けない

熱湯や蒸気が吹き出します。

【守らないと】
やけどをします。

⚠危険　バッテリ点検時は火気厳禁

バッテリ周辺には水素ガスが発生しています。
くわえタバコやはだか火照明は厳禁です。

【守らないと】
引火して爆発したり液でやけどの恐れがあります。

⚠注意　バッテリ液は皮膚や体につけないこと

希硫酸が含まれています。
万一付着したときはすぐに水で洗い流してください。

【守らないと】
やけどをしたり、服が破れる恐れがあります。

⚠注意　バッテリの取付、取り外しは正しい手順で行う

取付は先にプラス、次にマイナス。
取外しはその逆で。

【守らないと】
ショートしてやけどや火災事故を引き起こす恐れがあります。

4）交通事故防止のために

⚠注意　一般道走行禁止

フロントモアは型式認定を受けていませんので一般道の走行はできません。

【守らないと】
道路交通法違反により罰せられることがあります。

⚠警告　トラック輸送時はロープで確実に固定

駐車ブレーキを掛け丈夫なロープでトラックに固定してください。

【守らないと】
荷台から落下したりして事故を引き起こす恐れがあります。

⚠警告　あゆみ板は充分な強さと大きさの物を使用

トラックへの積み降ろしには滑り止めがあり充分な強さと大きさのある物を使ってください。

【守らないと】
転落などの事故を引き起こす恐れがあります。

⚠警告　トラックへの積み降ろしは傾斜地で行わない

平坦で交通の安全な場所で行ってください。特に左右傾斜は横ズレしやすいので避けてください。また、あゆみ板上でハンドルを大きく操作することも避けてください。

【守らないと】
転落などの事故を引き起こす恐れがあります。

⚠警告　トラックはパーキングブレーキをしっかりと

積み降ろし中にトラックが動かないようにしてください。

【守らないと】
トラックが動き出して転落事故や交通事故を招く恐れがあります。

5）作業の前の一般的注意事項

⚠警告　こんな時は運転しない

* 病気、過労、など集中できないとき
* 酒を飲んでいるとき
* 妊娠しているとき

【守らないと】
事故を招く恐れがあります。

⚠警告　作業に適した服装をする

ヘルメット、滑り止めの付いた靴、作業に適した防具を付け、だぶつきのない服装をしてください。

【守らないと】
滑って転倒したり機械に巻き込まれたりする恐れがあります。

⚠警告　乗車定員は１人

運転者以外に人を乗せないでください。

【守らないと】
思わぬ事故を引き起こす恐れがあります。

⚠警告　子供やペットを近づけない

充分注意し、近づいたらすぐに作業を中止する。

【守らないと】
傷害事故を引き起こす恐れがあります。

⚠警告　使用の前には取扱説明書必読

本機の使用や作業機の着脱、作業機の操作前には取扱説明書を良く読んでください。

【守らないと】
傷害事故や、機械の損傷を引き起こします。

⚠警告　作業機の着脱時にも取扱説明書必読

フロントモアに作業機を装着するときや外すときにも取扱説明書を良く読んでください。

【守らないと】
傷害事故や、機械の損傷を引き起こします。

⚠警告　作業機の着脱は平坦地で行う

平坦で安定した場所で行ってください。夜間に行う場合は適当な照明をしてください。

【守らないと】
事故を引き起こす恐れがあります。

⚠注意　点検、整備を行う

機械の使用前と使用後には必ず点検、整備をしてください。特にハンドル、ブレーキ、レバーなどの操縦装置や車輪などの走行装置を点検してください。

【守らないと】
作動不良により事故、けが、機械の故障をまねく恐れがあります。

⚠注意　機械の改造禁止

機械を改造しないでください。又指定以外のアタッチメントや、部品を取りつけないでください。

【守らないと】
事故、けが、機械の故障をまねく恐れがあります。

⚠注意　作業前に圃場の障害物を取り除く

石や木の株などの障害物を事前に取り除いてください。

【守らないと】
事故、けが、機械の故障をまねく恐れがあります。

6）運転時、作業時の事故防止のために

⚠警告　ブレーキ、ハンドルの点検必ず実施

ブレーキの効きはどうか、片効きが無いか、ハンドルの動きは正常ですか。

【守らないと】
事故を引き起こす恐れがあります。

⚠注意　暖気運転中も駐車ブレーキを掛ける

暖機運転や一時停車など止めておくときはいつも駐車ブレーキを掛けてください。

【守らないと】
事故を引き起こす恐れがあります。

⚠注意　わき見、手放し運転はしない

【守らないと】
傷害事故を引き起こす恐れがあります。

⚠警告　急発進、急停止、急旋回やスピードの出しすぎ禁止

発進、停止はゆっくりと。
旋回するときはスピードを落とす。
また傾斜地や凸凹地でもスピードを落としてください。

【守らないと】
転倒。転落事故。機械の損傷を起こす恐れがあります。

⚠警告　旋回に注意

フロントモアは後輪ステアリングです。後方の人や障害物に注意してください。

【守らないと】
機械の損傷、傷害事故を引き起こす恐れがあります。

⚠警告　旋回時はデフロックを使わない

デフロックが入ったままではハンドルが切れません。
また高速走行時にもデフロックを使用しないでください。

【守らないと】
事故を引き起こす恐れがあります。

⚠警告　傾斜地では変速禁止

予め適正な速度段を選び傾斜地で変速しないようにしてください。

【守らないと】
転落事故。機械の損傷を起こす恐れがあります。

⚠警告　傾斜地では惰性運転禁止

変速レバーを中立位置にしての惰性運転をしないでください。機械の重みで止まらなくなる恐れがあります。

【守らないと】
転落事故。機械の損傷を起こす恐れがあります。

⚠警告　異常な振動が出たらすぐ点検、修理

こんな場合はすぐエンジンを止め、原因を調べ修理してください。

【守らないと】
事故、けが、機械の故障をまねく恐れがあります。

⚠警告　巻き付き、詰まり点検は必ずエンジン停止

刈り刃に巻き付いた草を取ったり、作業機の詰まりを見るとき必ずエンジンを停止してください。

【守らないと】
巻き込まれ事故を起こす恐れがあります。

⚠警告　モアの排出口には人を近づけないこと

草やほこりが飛び出します。石などが飛びだすことがあります。

【守らないと】
傷害事故を引き起こす恐れがあります。

⚠警告　フロントモアと作業機との間に入らないこと

作業機着脱時に本機と作業機のとのあいだに挟まれないようにしてください。

【守らないと】
傷害事故を引き起こす恐れがあります。

⚠警告　作業機の下にもぐったり、足を入れないこと

もし作業機が下がった場合を考え、入らないでください。
やむなく入る場合は落下防止装置を使用してください。

【守らないと】
傷害事故を引き起こす恐れがあります。

⚠警告　重い作業機使用時はウェイトでバランスを取ること

重い作業機をつけた場合は後輪が浮き上がり易くなります。リヤウェイトを取りつけてバランスを保ってください。

【守らないと】
傷害事故を引き起こす恐れがあります。

⚠警告　人や物をウェイト代わりにしないこと

振り落とされたり、ゆるんで落下など予期せぬことが起きます。
純正ウェイトを使用してください。

【守らないと】
傷害事故を引き起こす恐れがあります。

⚠警告　機械を離れるときはエンジンを止め、駐車ブレーキを掛ける

離れているあいだの動きだし防止のため平坦で安定した場所に停め、エンジン停止、駐車ブレーキ掛けを励行してください。
作業機は接地してください。

【守らないと】
事故を引き起こす恐れがあります。

7）整備、格納時の事故防止のために

⚠警告　点検整備は平坦で安定した場所で行う

交通の危険が無く、機械が傾いたり、動き出したりしない場所で行ってください。

【守らないと】
思わぬ事故を起こす恐れがあります。

⚠警告　点検整備中はエンジン停止

点検、整備、修理、掃除をするときは必ずエンジンを停止してください。

【守らないと】
思わぬ事故を引き起こす恐れがあります。

⚠注意　目的にあった工具を正しく使用

点検整備に必要な工具類は適正な管理をし、目的にあった工具を正しく使用してください。

【守らないと】
整備不良で事故を引き起こす恐れがあります。

⚠警告　高圧オイルに注意

高圧オイルは皮膚を突き破ることがあります。
油圧ホースや継手を外す場合は油圧回路内の圧力を抜いてから行ってください。
ホース継手の緩みや、損傷がないか点検してください。

【守らないと】
傷害事故を引き起こす恐れがあります。

⚠警告　カバー類は必ず取り付け

点検、整備、修理などで取り外したカバー類は必ずもとどおり取付てください。

【守らないと】
傷害事故を引き起こす恐れがあります。

⚠注意　長期格納時はバッテリとキーを外す

長期間使用しないで格納するときはバッテリを取り外し、キーを抜き取って保管してください。

【守らないと】
事故を引き起こす恐れがあります。

サービスと保証について

この機械には、「保証書」が添付されております。詳しくは保証書をご覧ください。

なお、ご使用中の故障やご不審な点については購入先、または弊社営業所に（この説明書末尾参照）お気軽にお問い合わせください。

その際は　(1) 本機製造番号
(2) エンジン番号
(3) 作業機製造番号
を合わせてご連絡ください。

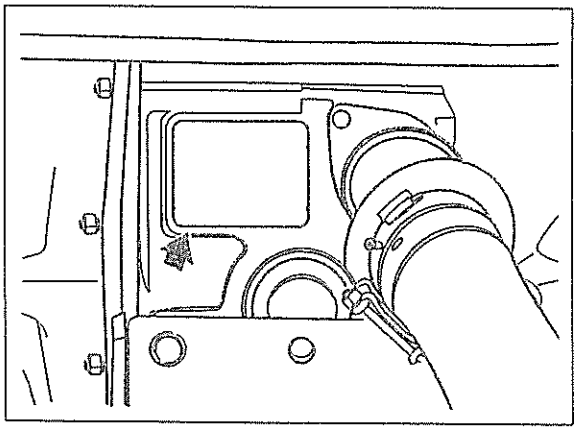

本機製造番号

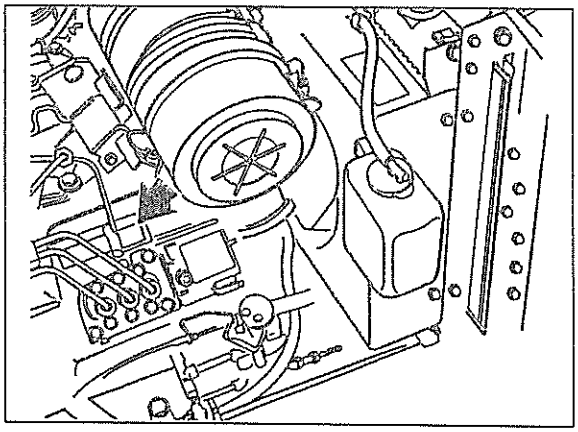

エンジン番号

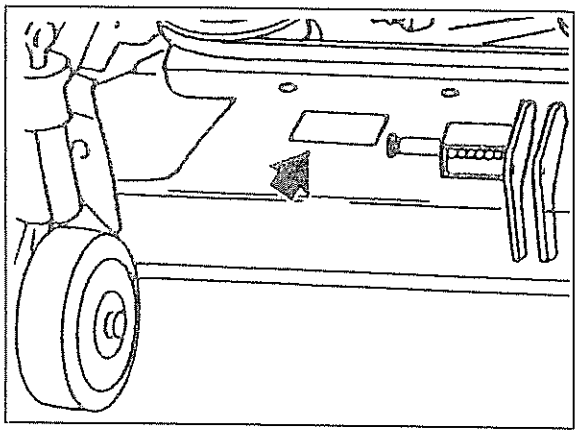

作業機製造番号

補修部品の供給年限について

この製品の補修用部品の供給年限（期間）は、製造打ち切り後８年です。ただし、供給年限内であっても、特殊部品については納期などをご相談させていただく場合もあります。補修用部品の供給は、原則的には上記の供給年限で終了しますが、供給年限経過後であっても、部品供給のご要請があった場合には、納期および価格についてご相談させていただきます。

各部のなまえ

本機

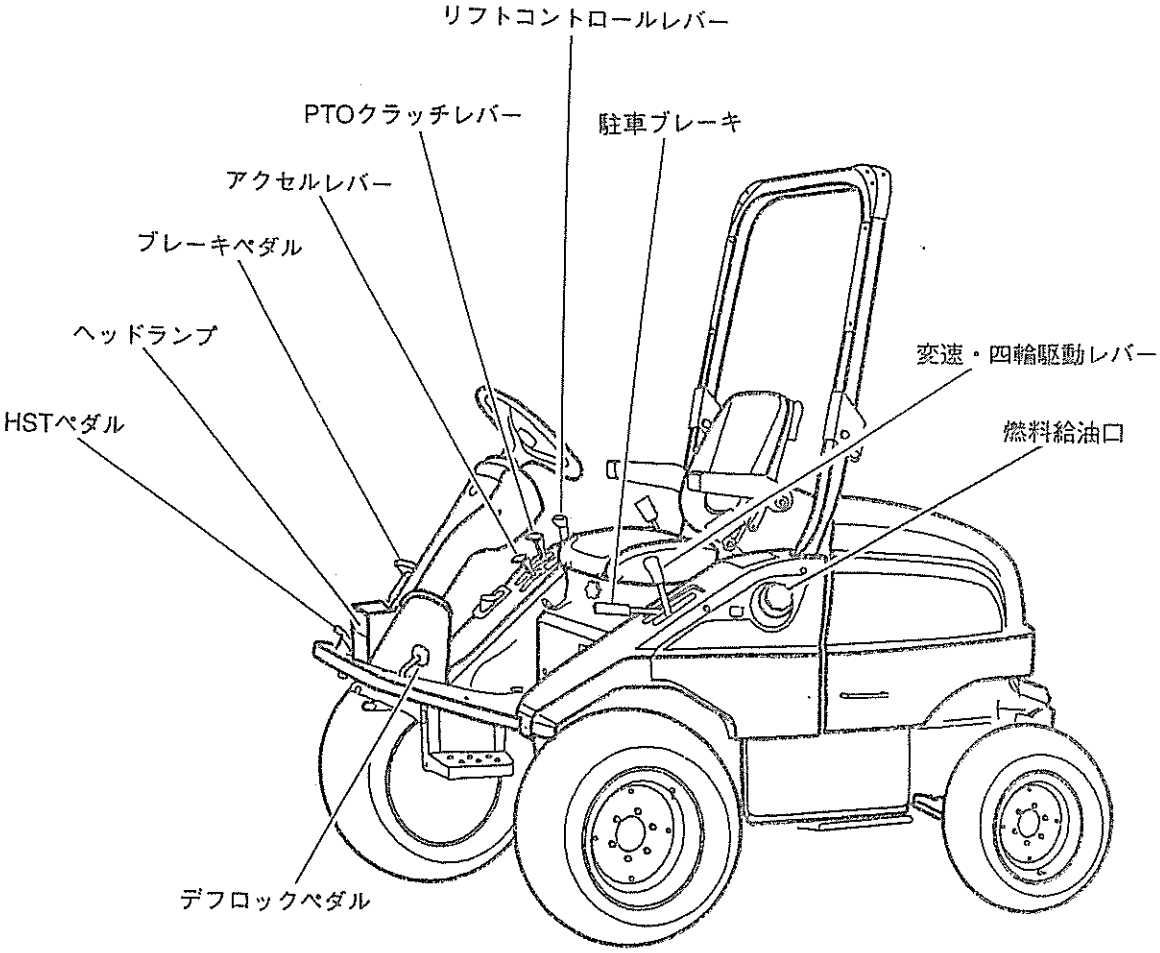
リフトコントロールレバー
PTOクラッチレバー
駐車ブレーキ
アクセルレバー
ブレーキペダル
ヘッドランプ
変速・四輪駆動レバー
HSTペダル
燃料給油口
デフロックペダル

モア

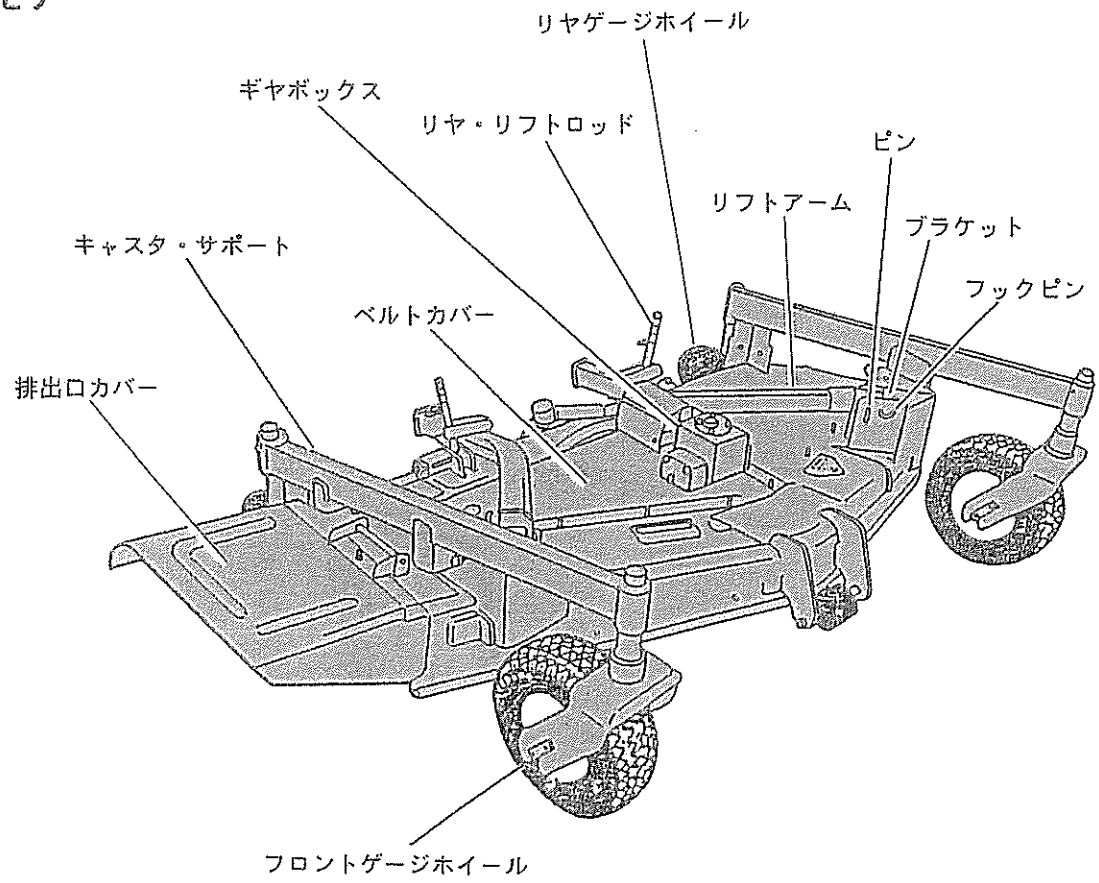
リヤゲージホイール
ギヤボックス
リヤ・リフトロッド
ピン
リフトアーム
ブラケット
キャスタ・サポート
フックピン
ベルトカバー
排出口カバー
フロントゲージホイール

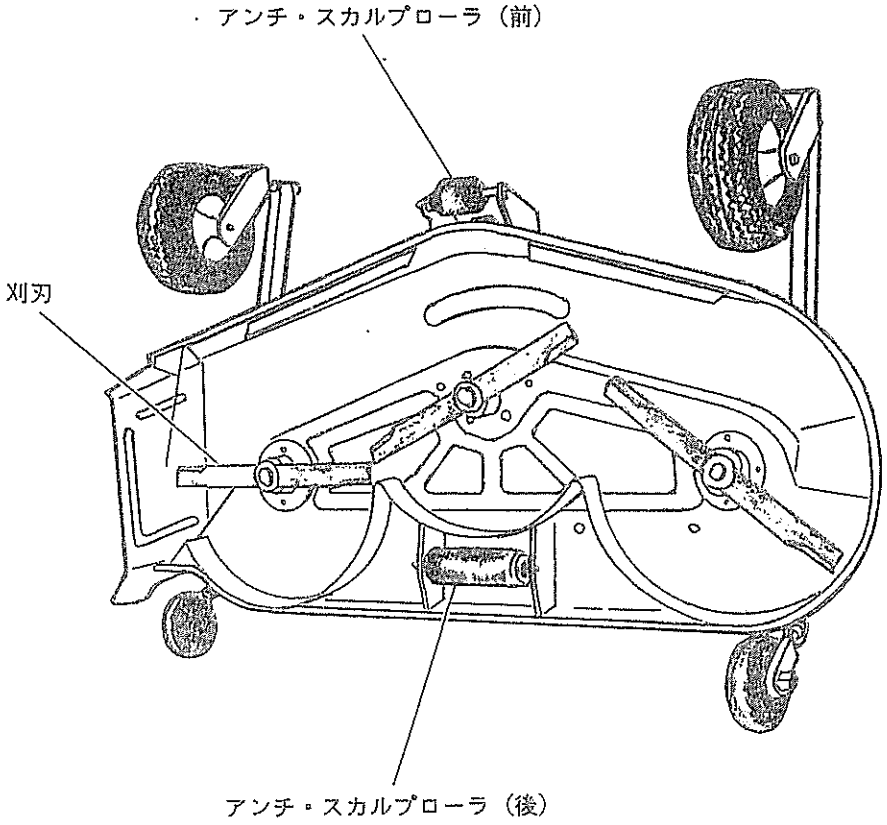
アンチ・スカルプローラ（前）
刈刃
アンチ・スカルプローラ（後）

安全銘板の貼り付け位置

安全に作業していただくために、安全銘板の貼り位置を示したものです。
安全銘板は常に汚れや破損のないように保ち、もし破損・紛失した場合は新しいものに貼り直してください。

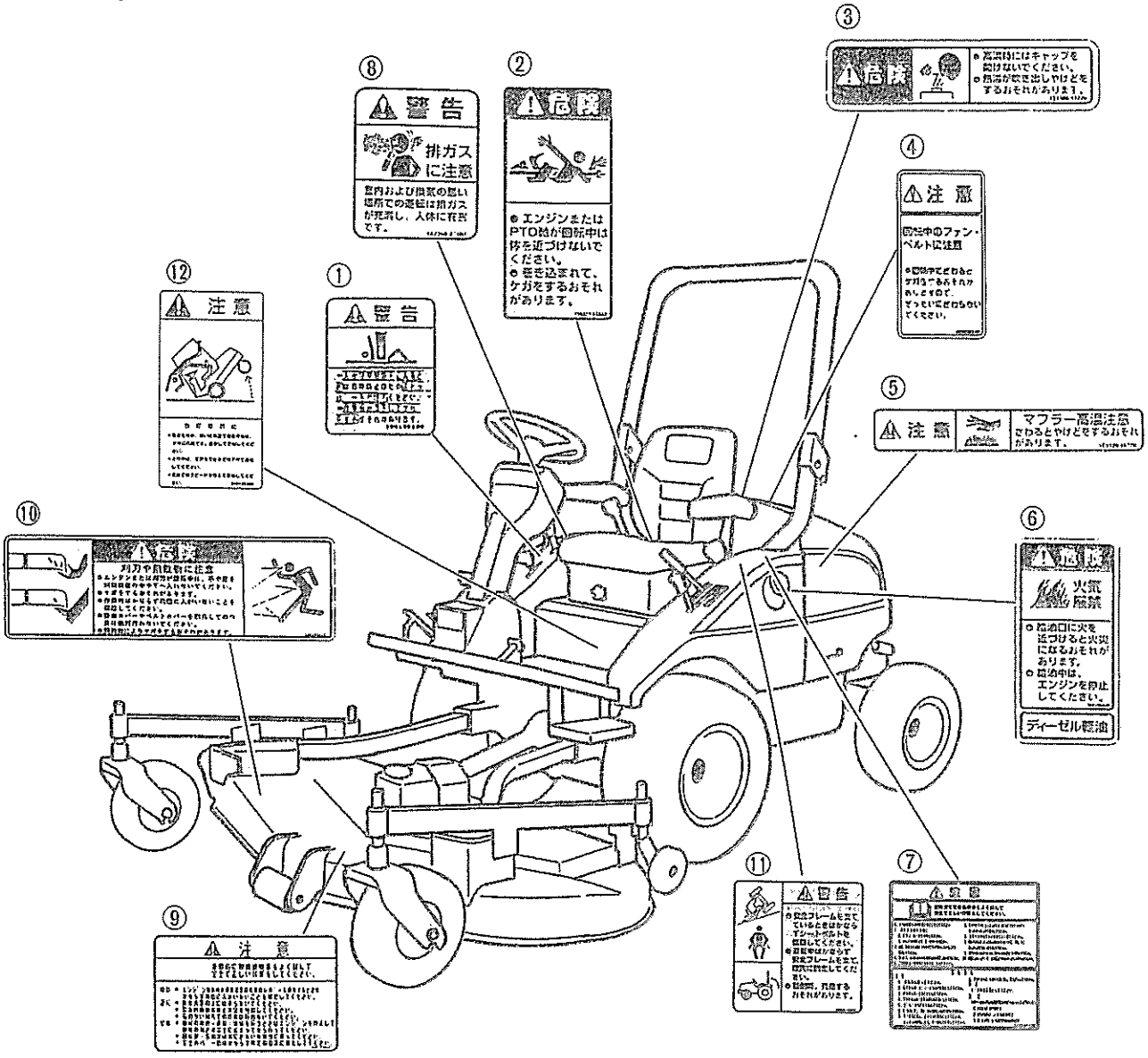

紛失または破損された場合は、最寄りの販売店又は当社営業所に下記の表を参考にご注文ください。

No.	部品番号	備考	No.	部品番号	備考
①	390196200		⑦	390198190	
②	390196040		⑧	390196110	
③	390196100		⑨	390196810	
④	390196090		⑩	390196260	
⑤	490992230		⑪	390196050	
⑥	390196030		⑫	390195580	

1．シート・スイッチ・メータ類関係

(1) シート

跳上げ式アームレスト付です。シートの前後および体重調節とリクライニングができます。

1．前後調節

レバーを外に引くと前後に動かせます。ちょうどよい位置に調節します。

2．体重調節

シート前方下部にあるグリップにより調節します。重い体重の人は右に回します。軽い体重の人は左に回します。

3．リクライニング機構

リクライニングレバーを前に傾けると背もたれの角度を変えることができます。

4．ポケット

シートの後ろにポケットがついています。取扱説明書の保管に使用して下さい。

5．シートベルト

シートを正しい位置にした状態で装着して下さい。装着時は「カチ」と音がするまで、取外し時はバックルのPRESSボタンを押して下さい。ベルトが引き出す途中で止まったときは、元にもどしてから再びゆっくりと引き出してください。

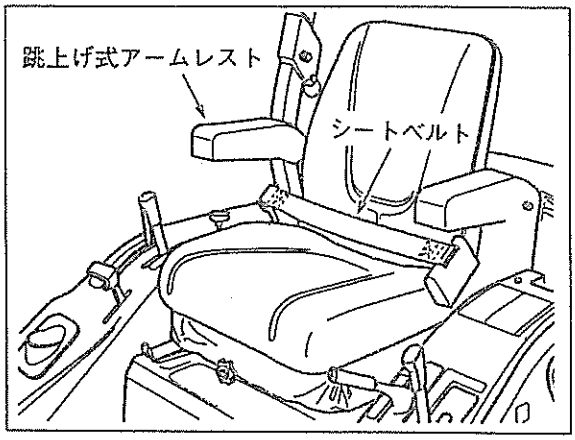

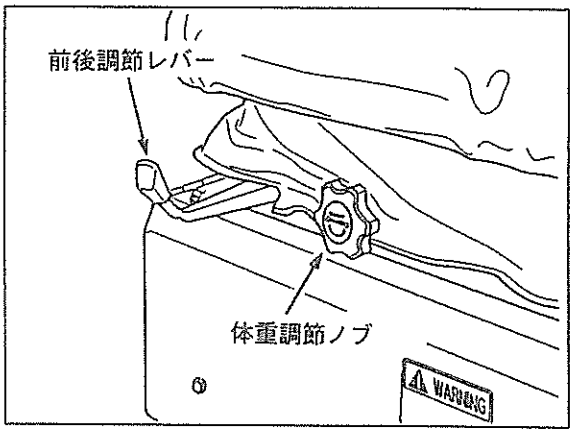

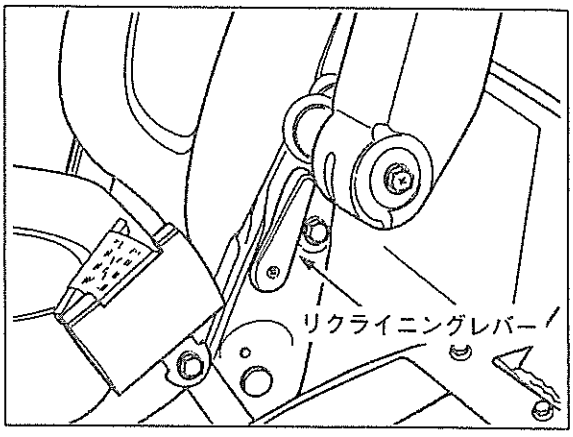

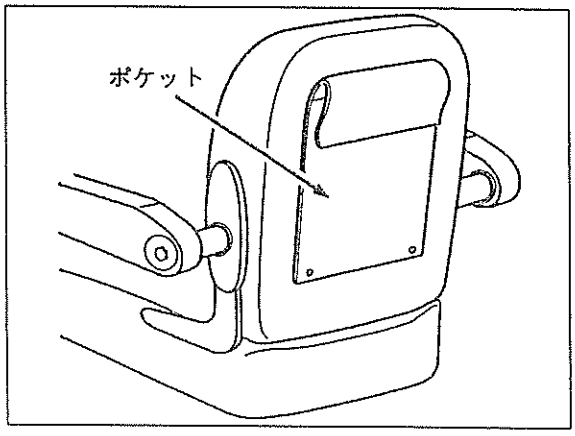

(2) ハンドル

ハンドルの長さおよび角度の調節ができます。

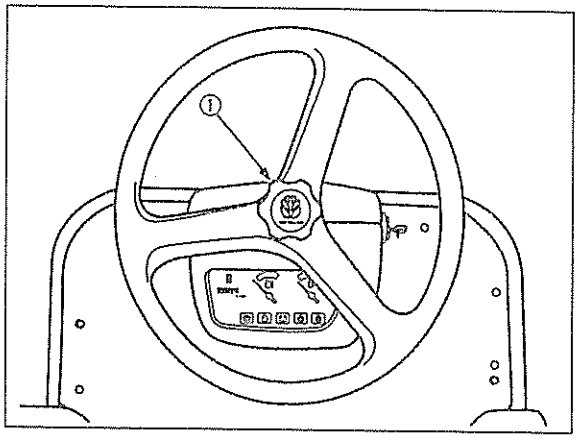

1．長さ調節

ノブ①を左に回すと長さが自由に調節できます。位置が決まったら、ノブを右に回し固定してください。

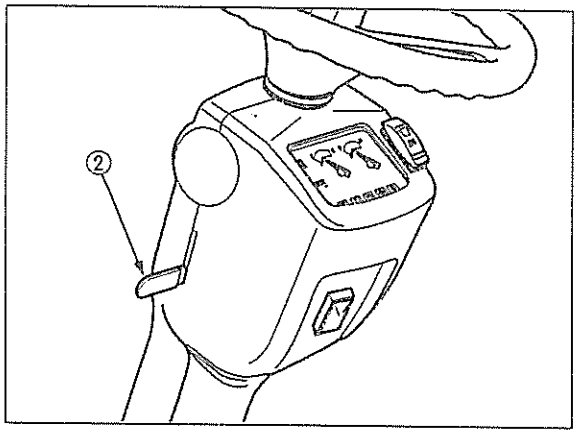

2．角度調節

レバー②を上げるとハンドルの角度を自由に調節できます。位置が決まったらレバーを下げ固定してください。

乗り降りの際はこの機構を使用し、一番前の位置にすると便利です。

(3) メータ

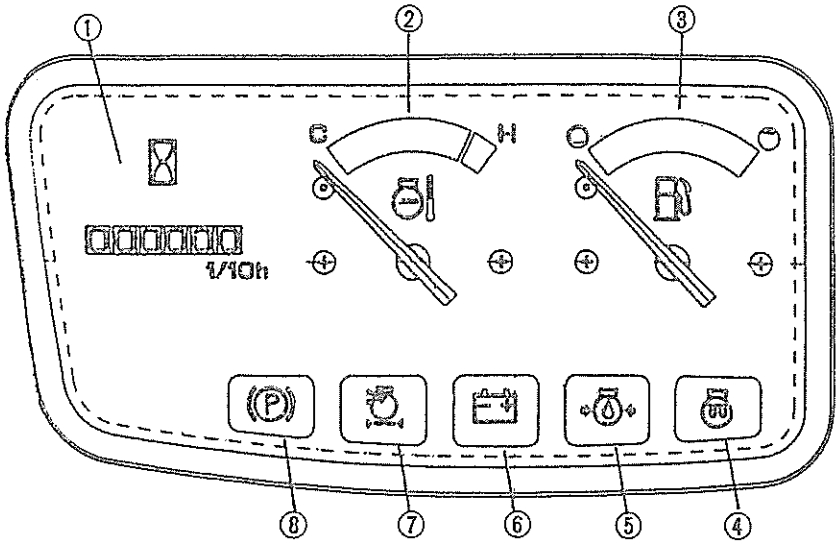

① アワメータ
② 水温計
③ 燃料計
④ グローランプ
⑤ エンジンオイルプレッシャランプ
⑥ チャージランプ
⑦ エアクリーナランプ
⑧ 駐車ブレーキランプ

① アワメータ

アワメータは、総運転時間を示します。
フロントモアの定期点検・整備は窓の数字に基いて実施してください。
右端の数字は 0.1 時間 (6 分) を表わします。
例　253 4……253.4 時間 (24 分)

② 水温計

キースイッチが〔ON〕の位置でエンジン冷却水の温度を示します。

③ 燃料計

キースイッチが〔ON〕の位置で燃料タンク内の残量を示します。

④ グローランプ

1. キーを〔HEAT〕の位置に回すとグローランプが点灯し、約 5 秒間たつと消灯します。
2. 消えたら、速やかにキーを〔START〕の位置に回して、エンジンを始動させます。

⑤ エンジンオイルプレッシャランプ

キースイッチが〔ON〕の位置で点灯します。エンジンが始動し、エンジンオイルが循環しはじめ、正常な圧力になると、消灯します。

⑥ チャージランプ

キースイッチが〔ON〕の位置で点灯します。エンジンが始動し、正常に充電されると、消灯します。

⑦ エアクリーナランプ

運転中点灯したときは、エアクリーナエレメントが目詰まりしています。エレメントの清掃をしてください。

⑧ 駐車ブレーキランプ

駐車ブレーキをかけると点灯します。走行するときは必ずランプが消えているのを確認してください。

(4) オーバーヒート・エンジンオイルプレッシャ警告ブザー

本機にはエンジンの水温上昇とエンジン油圧の低下を警告する機能を兼ね備えたオーバーヒート・エンジンオイルプレッシャ警告ブザーが付いています。

〈オーバーヒート警告〉

エンジンの水温が上昇し、水温計の針が〔H〕の位置に達すると、警告ブザーが鳴ります。運転中に鳴り出した場合はオーバーヒートの状態ですから、アイドリング回転で5～10分間回転させてエンジンをさましてから停止させてください。

〈エンジンオイルプレッシャ警告〉

エンジンオイルプレッシャランプと同じ機能をします。

キースイッチを〔ON〕の位置にすると警告ブザーが鳴ります。エンジンが始動し、エンジンオイルが循環しはじめ、正常な圧力になると鳴り止みます。

運転中に警告ブザーが鳴り出した場合で水温計を見て針が〔H〕の位置でない場合は、エンジンオイル不足や圧力低下ですので、すぐエンジンを停止させてください。

(5) キースイッチ（右手操作）

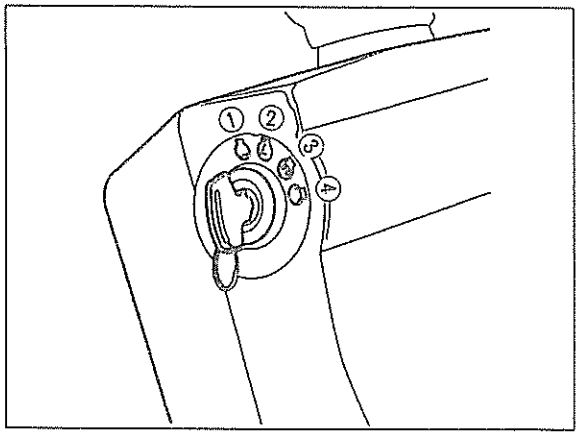

①〔OFF〕……エンジンが停止し、キーの着脱できる位置

②〔ON〕……エンジン運転中の位置

③〔HEAT〕……燃焼室を予熱する位置

④〔START〕…エンジンを始動させる位置
手を離すと自動的に〔ON〕に戻ります。

(6) ライトスイッチ

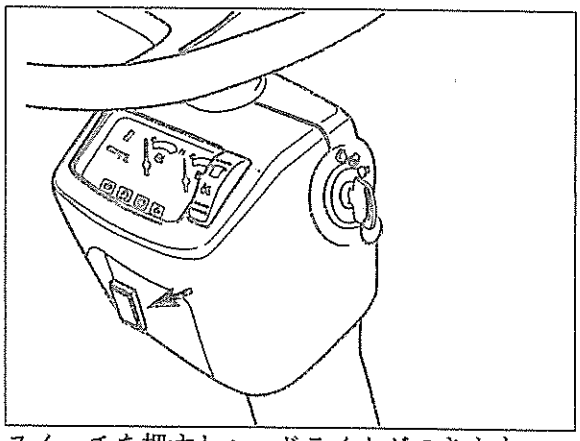

スイッチを押すとヘッドライトがつきます。ヘッドライト点灯状態にはライトスイッチにもランプがつきます。

また、メータ内部も照明状態になります。

(7) 電源ソケット

外部電源の取出用に電源ソケットがついています。12V20Aの電源を取ることができます。

付属品として、外部電源取出用のプラグとコードがついています。

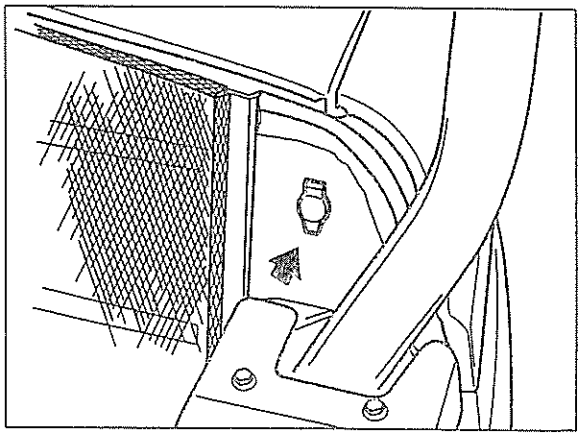

2．ペダル・レバー関係

(1) アクセルレバー（右手操作）

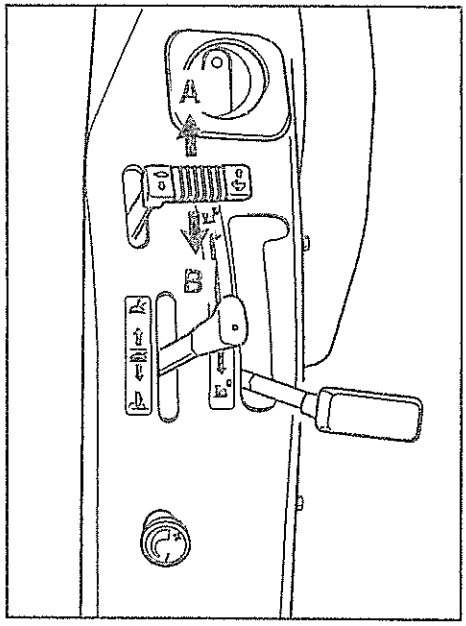

A　エンジンの回転が高くなる

B　エンジンの回転が低くなる

エンジンの回転を速くしたり、遅くしたりするのに使用します。

(2) ブレーキ

◉メインブレーキ（右足操作）

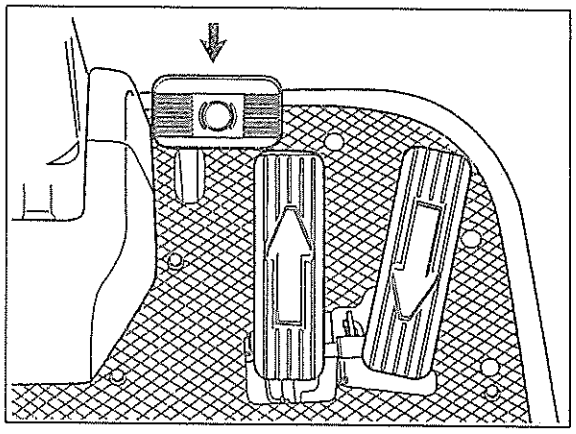

本機を停止させるときに使用します。
ペダルを踏むことでブレーキがかかります。
また、始動安全装置が付いていますから、始動時には必ず踏んでください。

◉駐車ブレーキ（左手操作）

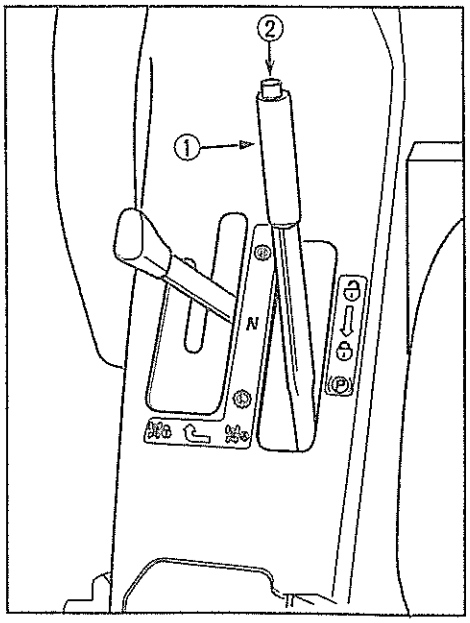

レバー①を引き上げると駐車ブレーキがかかります。解除するときはボタン②を押してレバーを下げてください。
駐車ブレーキがかかっている状態で、キースイッチが〔ＯＮ〕の位置にあると駐車ブレーキランプが点灯します。
本機から離れるときには必ず、駐車ブレーキをかけてください。

(3) デフロックペダル（左足操作）

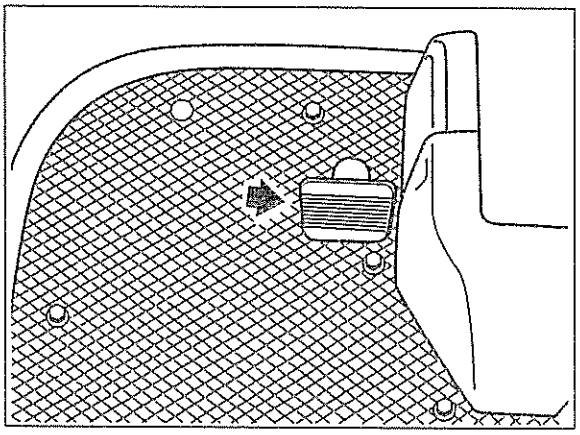

軟弱地などで前輪の片輪が空転した場合、両車輪を一体に駆動させる装置です。スリップして走行しにくいときに役立ちます。
ペダルを踏むとデフロックが働き、ペダルから足を離すと解除されます。

(4) 前・後進ペダル（右足操作）

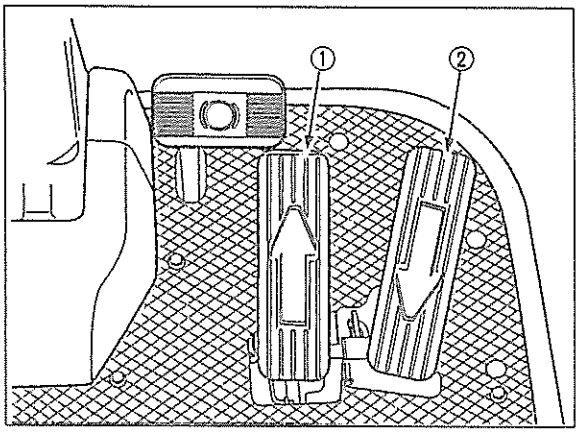

① 前進ペダル
② 後進ペダル

本機を前進させるには前進ペダル、後進させるには後進ペダルを踏込みます。この本機には、クラッチペダルはなく、ペダルの踏み具合(強弱)により速度を上げたり下げたりできます。

(5) 変速レバー・四輪駆動レバー（左手操作）

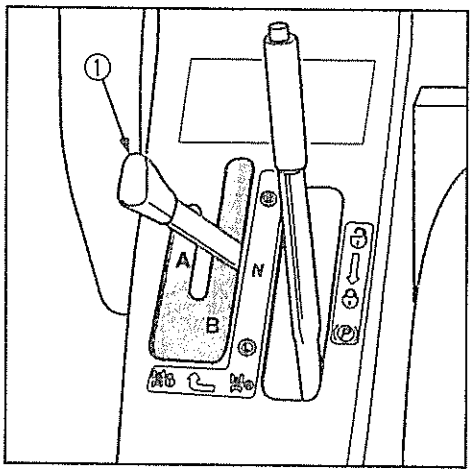

変速レバー①は四輪駆動レバーといっしょになっています。

1) 変速レバー

本機の車速を作業内容に合わせて〔L〕(低速)〔H〕(高速) 2通りに選ぶことができます。前側に倒すと高速に、中央では〔N〕(中立) に、後側に倒すと低速になります。通常の作業では低速側にしておき、高速側を使用するのは移動するときだけにしてください。
変速をするときは本機を停止させてから行なってください。

2) 四輪駆動レバー

オート4WDとフルタイム4WDの切替ができます。
レバーをⒶの位置にするとフルタイム4WDに、Ⓑの位置ではオート4WDになります。

【取扱いの注意】
フルタイム4WDは〔L〕(低速) の時だけ使用が可能です。

急傾斜地（約15°以上）ではフルタイム4WDで作業してください。

(6) ＰＴＯレバー（右手操作）

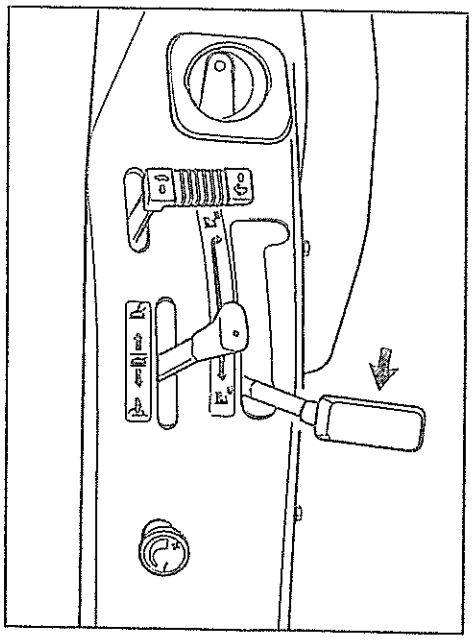

ＰＴＯを回転させ作業機を動かすときに使用します。前方へ倒すと〔入〕、後方にすれば〔切〕になります。

(7) リフトコントロールレバー（右手操作）

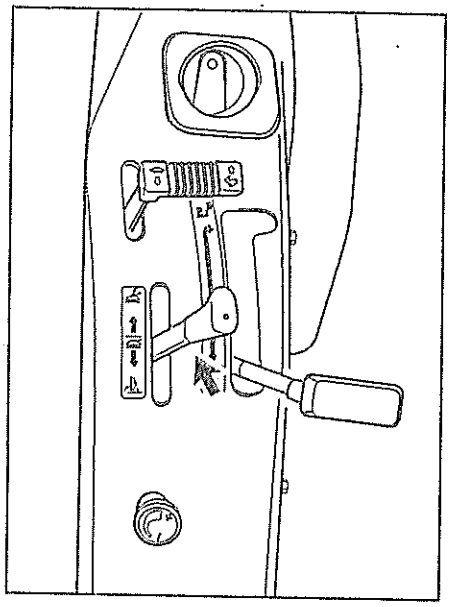

作業機を昇降するときに使用します。前側に倒せば作業機は下がり、後側に引けば作業機は上がります。草刈作業中は下げたまま使用します。

(8) ウエイト・トランスファ・コントロール（右手操作）

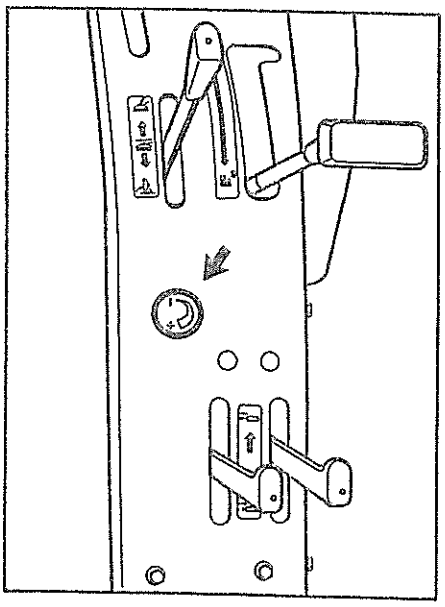

モアのゲージホイルの接地荷重を軽減し、ゲージホイルで芝を傷めるのを防止します。
〔＋〕の方向にノブを回すとゲージホイルの接地荷重が少なくなります。

絵文字の説明(このフロントモアに使用している装置のマークは下記のとおりです)

積算時間（計）	低　速	（燃料）多
冷却水の温度	ニュートラル	バッテリ
エアクリーナ	グロー	ＰＴＯ「入」
エンジン油圧	エンジン停止	ＰＴＯ「切」
フルタイム４ＷＤ	エンジン始動	低　速
オート４ＷＤ	駐車ブレーキ	高　速
増　加	ロック	停　止
減　少	解　除	上　昇
燃　料（計）	デフロック	下　降
高　速	（燃料）少	

1. 作業前の点検

⚠警告

- 燃料補給時は、くわえタバコや裸火照明は絶対にしないでください。
- エンジン回転中や、エンジンが熱い間は、絶対に注油・給油はしないでください。
- 燃料を補給したときは、燃料キャップを確実にしめ、こぼれた燃料はきれいにふきとってください。
- 燃料パイプが破損していると、燃料もれをおこしますので、かならず点検してください。
  守らないと、火災をおこすおそれがあります。
- 点検整備は、機械が倒れたり動いたりしない平坦で安定した場所で車止めをした上で行なってください。
  守らないと、機械が転倒するなど事故をおこすおそれがあります。
- 作業機の下へ入るときは、落下防止用ストッパーを使用してください。守らないと、何らかの原因で、作業機が急に下がったときに、傷害事故をおこすおそれがあります。

⚠注意

- 点検・整備の修理をするときは、必ずエンジンを停止してください。守らないと、機械に巻き込まれて、傷害事故をおこすおそれがあります。
- 点検・整備をするときは、マフラーやエンジンなどの過熱部分が十分に冷めてから行なってください。守らないと、ヤケドを負うおそれがあります。
- 点検・整備などで取外したカバー類は、かならず取付けてください。守らないと、機械に巻き込まれて、傷害事故をおこすおそれがあります。

安全で快適な作業を行なうには、本機を使用する人が一日一回、作業前の点検を行なうようにしてください。異常箇所は直ちに整備し、作業終了時も異常がないかチェックしてください。点検は次の順序で行なってください。

① 前日の異常箇所

前日の作業中に異常を感じたところがあれば、作業に支障がないか点検します。

② 機械のまわりを回ってみて

- 各部の損傷・汚れ・ボルトのゆるみ
- タイヤの空気圧・摩耗度合・損傷 ……58ページ
- 車体各部の損傷・ボルトのゆるみ

③ ボンネット等を開けてみて

- 燃料の量と燃料もれ、燃料パイプの損傷 ……56ページ
- エンジンオイルの量と汚れ・油もれ ……50ページ
- 冷却水の量と水もれ・ホースの損傷 ……53ページ
- バッテリ液の量 ……55ページ
- エアクリーナの汚れ ……55ページ
- 冷却ファンベルトの張りと損傷 ……56ページ
- ラジエータやエンジンルーム内のほこりやゴミ ……57ページ
- 配線コードの被覆のはがれや接続部のゆるみ ……57ページ
- 油圧オイルの量と油もれ……51ページ

④ 作業機側へ回ってみて

- ユニバーサルジョイントの装着状態
- リフト部分の装着状態
- 刈刃の損傷と取付ボルトのゆるみ ……62ページ

⑤ 運転席に座ってみて

- ブレーキの作動具合と遊び量

⑥ エンジンを始動してみて

- エンジン始動後の異音
- 排気ガスの色 ……59ページ
- ランプ・メータ・スイッチの作動状態

2．エンジンの始動・停止のしかた

⚠危険

◎閉めきった室内ではエンジンを始動しないでください。エンジンは風通しのよい屋外で始動してください。やむをえず屋内で始動する場合は、充分に換気をしてください。守らないと、排気ガスによる中毒をおこし、死亡事故をおこすおそれがあります。

⚠警告

◎エンジン始動時は、必ず運転席に座ってレバーの位置と周囲の安全を確認してください。守らないと、傷害事故をおこすおそれがあります。

⚠注意

◎機械を使う前と後には、必ず点検・整備をしてください。特に、ブレーキ・レバーなどの操縦装置は、確実に作動するように点検・整備をしてください。守らないと、傷害事故をおこしたり、機械の故障をまねくおそれがあります。

◎暖気運転中は駐車ブレーキをかけてください。守らないと、何らかの原因で本機が走り出し、事故をおこすおそれがあります。
本機は安全のためにエンジン始動時および離席時の安全装置を装備しています。

＜始動時安全装置＞
以下の条件が全て満たされているときだけエンジン始動できます。

◎シートに座る
◎ブレーキペダルを踏むか駐車ブレーキをかける
◎ＰＴＯレバーが〔切〕位置にある
◎前・後進ペダルがニュートラル位置にある

＜離席時安全装置＞
シートから体が離れると安全スイッチが働いてエンジンが自動停止します。ただし、下記の３つの条件のときには停止しません。

◎駐車ブレーキをかけているとき。
◎ＰＴＯレバーが〔切〕位置にあるとき
◎前・後進ペダルがニュートラル位置にあるとき
もし、エンジンが始動するまたは自動停止しない場合は、安全装置が働いていないかも知れません。販売店で点検・修理してください。

始動のしかた

① 燃料コックを〔開〕にします。

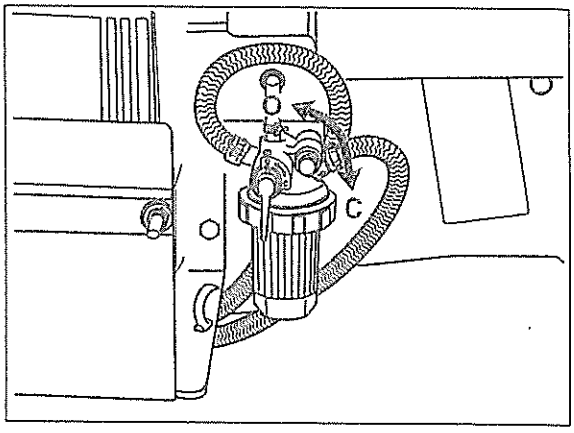

Ｏ：開　　Ｃ：閉

② シートに座ります。
③ ブレーキをいっぱい踏込むか、駐車ブレーキをかけます。
④ ＰＴＯレバーを〔切〕にします。
⑤ 前・後進ペダルがニュートラル（踏込まない状態）位置にあるのを確認します。
⑥ アクセルレバーを前方に倒します。
⑦ キースイッチを〔ＨＥＡＴ〕の位置に回すとモニタランプの中のグローランプが点灯します。

⑧ グローランプが消灯してからキースイッチを〔ＳＴＡＲＴ〕位置に回します。エンジンが始動したらキーから手を離します。
モニタランプのチャージランプとオイルプレッシャランプが消えることを確認してください。ランプが消えないときは、直ちに運転を中止して原因を調べてください。

⑨ アクセルレバーを戻して、アイドリングの状態で数分間暖機運転をしてください。

【取扱いの注意】

- スタータは大電流を消費しますので、10秒以上の連続使用は絶対にしないでください。(10秒以内で始動しなかった場合は、いったんキースイッチを〔ＯＦＦ〕に戻し、１分以上休んでから同じ操作をもう一度繰返してください。)
- エンジン回転中は、絶対にキースイッチを〔ＳＴＡＲＴ〕位置に回さないでください。スタータが破損することがあります。
- 寒冷時 (－５℃以下) に、エンジンがかかりにくい場合があります。グローランプが消灯しても約10秒間キーを〔ＨＥＡＴ〕位置に保持した後始動操作をおこなってください。

＜暖機運転について＞

本機は、全て油圧にて動いています。暖機運転を怠ると油圧系統の故障を引起し、事故の原因になります。
特に寒冷地などで気温が下がって冷え込むと油の粘度が高くなり、油圧の作動が遅くなったり、正常な圧力が得られなくなることがあります。
これを防ぐために必ず、暖機運転を行なってください。

停止のしかた

①アクセルレバーを「低速回転」位置にして、メインスイッチを「ＯＦＦ」位置にするとエンジンが停止します。

3．作業機を上下させるには

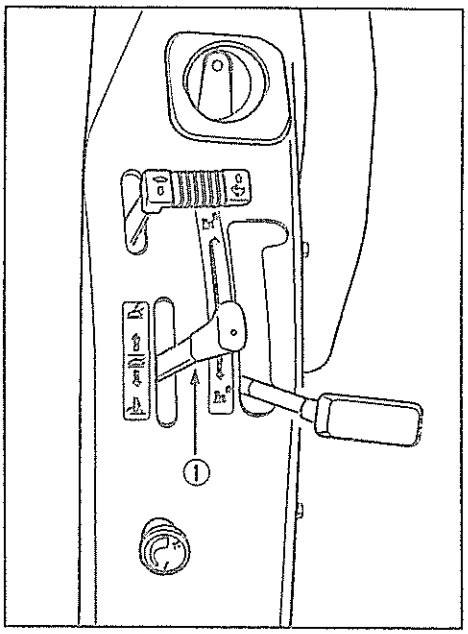

① リフトコントロールレバー

作業機を上下させるにはリフトコントロールレバーを使用します。
レバーを前に倒すと、作業機は下がり、後ろに引くと作業機は上がります。
作業中は、このレバーを前側に倒したままにしてください。レバーは前側に倒れたまま保持されます。中立位置に戻したいときは、手で中立位置まで戻してください。レバーを後方 (作業機上昇) にしたときは手をはなすと自動的に中立位置にもどります。中立位置に戻すと作業機の高さが維持できます。

⚠注意

1．作業機を下げる前に、周囲に十分注意してください。
2．エンジンを停止するときは、必ずリフトコントロールレバーを下降にして、作業機を下げてください。
3．作業機が上限位置に達しているのに、リフトコントロールレバーを上昇したままにしないでください。リリーフ音がしたら、レバーをはなしてください。レバーを上昇のままにしておきますと、油圧回路の故障の原因となります。

◎ウエイトトランスファバルブについて

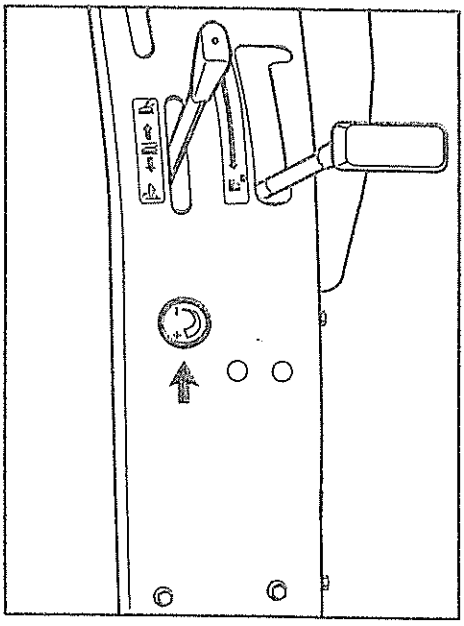

ゲージホイルによる芝地の損傷及び、登坂力の増加に役立ちます。

① 〔十〕の方向にノブを回すとゲージホイルの接地荷重が少なくなり、芝地のダメージが減るとともに駆動輪の荷重が増え駆動力が増します。
② 作業中に凸凹によりゲージホイルが浮くようでしたら〔一〕側に調整してください。

4．発進・旋回・停止のしかた

⚠警告

◎発進するときは、周囲の安全を確かめて発進してください。
◎本機は特殊自動車の型式認定を取得していませんので一般道路（公道）の走行はできません。道路交通法違反となります。
◎作業中および移動中は、安全のためヘルメットをかぶってください。
◎運転者の他に人を乗せないようにしてください。
◎急な発進・旋回・停止やスピードの出しすぎは禁止です。ゆっくり操作してください。

① 発進のしかた

① 変速レバーを希望の位置に入れます。
② リフトコントロールレバーで作業機を上昇させてください。
③ 駐車ブレーキレバーを下ろして駐車ブレーキを解除してください。
④ 前進あるいは後進ペダルを踏込むと本機が動きます。

【取扱いの注意】

1．変速レバーを操作するときは本機を停止してください。動いているとき操作すると故障の原因となります。
2．変速レバーが入りにくいときは、前後進ペダルを軽く踏み込むと入りやすくなります。

⚠警告

1．急傾斜面で変速レバー操作はしないでください。斜面の手前で操作してください。

☆　もし、急斜面で操作すると、本機の自重で走り出し死傷事故のおそれがあります。

2．変速レバーは確実に入れてください。

☆　もし、途中に入っておりますとギヤ抜けにより走り出し死傷事故のおそれがあります。

・四輪駆動レバー使用上の注意

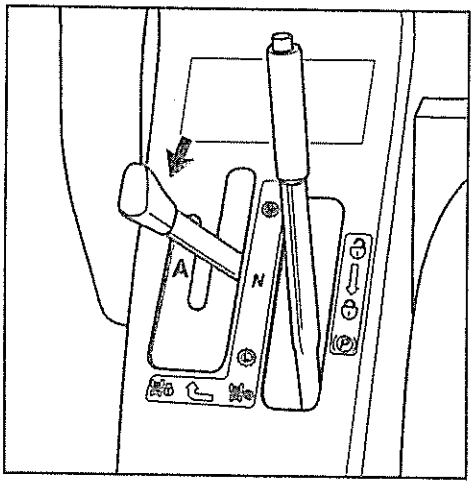

四輪駆動レバーを操作するときは本機が停止してから行なってください。

変速レバーが〔L〕速のときに、レバーを外側の溝の前側（Aの位置）へ動かしたときのみフルタイム４ＷＤとなり常に四輪が駆動されます。それ以外の溝の位置にレバーがあるときはオート４ＷＤとなり、前後輪の回転差に応じて自動的に二輪・四輪駆動となります。

通常走行はオート４ＷＤにしてください。スムーズな旋回ができ、芝を傷めません。

⚠警告

急傾斜地（約15°以上）ではフルタイム４ＷＤで作業してください。

☆もしオート４ＷＤのまま、急傾斜地で作業していると条件によって車体が斜面から滑り落ち、転倒や傷害事故を起こす恐れがあります。

②　旋回のしかた

本機はリヤステアリングを採用しているため，作業時の旋回性能に優れています。

旋回したい方へハンドルを回すと、その方向に車両は旋回します。

⚠警告

1．本機を旋回させるときは、十分減速してください。

☆　高速のまま旋回すると横転して、傷害事故を起こすことがあります。

2．旋回するときは、デフロックペダルを解除してください。

☆　もし、デフロックされたままですとハンドルを切っても回りきれず（操向にロスが生じ）傷害事故にもなります。

3．旋回するときは、作業場所の凸凹にも注意し、傾斜地では山側にハンドルを切らないでください。

☆　もし、運転を誤れば横転して、傷害事故を起こすことがあります。

③　停止・駐車のしかた

① 前・後進ペダルから足を離すか、メインブレーキペダルを踏み込んでください。機体が停止します。

② 変速レバーを〔L〕または〔H〕にし、ＰＴＯレバーは〔切〕にします。

③ 作業機を完全に降ろします。

④ 駐車ブレーキレバーを上に引き上げます。

⚠警告

機械からはなれるときは、平坦で安定した場所に駐車してください。守らないとフロントモアが動きだし、事故をおこすおそれがあります。止むを得ず駐車するときは、必ず左右の前輪に輪止めをしてください。

5．作業のしかた

① モア使用上の注意

1．はじめてモアを使われる方・モア作業に慣れていない方は、平坦な場所を選んでまっすぐにまた各行程とも少しオーバラップするように作業し、モアに慣れてください。
2．芝刈作業はほ場の大きさ、形状、フェンスや立木などの障害物の配置により最適な方法を決めなければなりません。
一般的には周辺部から時計方向に2～3行程刈り、あとは反時計方向に中心部に向って刈るようにします。
3．刈高さは芝の種類によっても異なりますが、ほとんどの芝は51～76 mmの高さに刈ります。芝を傷めないために、草丈の1/3以上を刈ることは避けてください。
極端に長い草を刈る場合は、まず刈高さを高めにして刈ってください。しばらくした後、希望の刈高さにして再び芝刈作業をしてください。
4．芝が厚かったり、春の芝や地表が軟らかい所では、本機やモアの車輪が地面に沈んで短く刈り過ぎてしまいます。希望の高さに刈れているかときどき確認し、刈高さを調整してください。
5．雨や霜のあとは芝刈作業はしないでください。最良の芝刈作業をするためには、晴れた日の午後が最適です。

⚠警告

1．ほ場内の障害物は、あらかじめ取り除いてください。モアの刈刃を傷めるばかりか、モア本体・本機を破損する事故につながり大変危険です。
2．モアを上げた状態では、モアを回転させないでください。危険であるばかりか、本機やモア本体を破損する事故につながります。
3．排出口を人に向けて作業をしないでください。
4．立木やフェンスなどの障害物のある場合は、常にモアの左側に障害物がくるようにします。逆にしますとモアの排出口側に障害物がきて、排出された草で汚れるばかりか、石などが障害物にあたり、はね返ってくる恐れがあり大変に危険です。

② ＰＴＯレバー操作

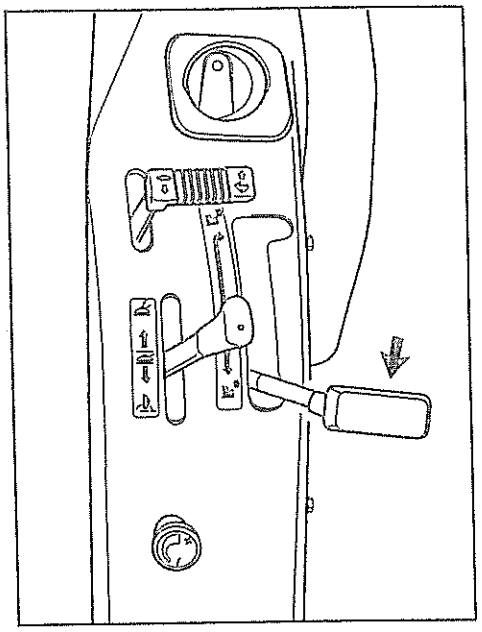

作業機への動力の入切はＰＴＯレバーを使って行ないます。前方へ倒すと「入」になりＰＴＯ軸が回転します。作業時は、この位置でレバーを溝に引っかけ固定した状態で使用します。後方に引くと「切」になりＰＴＯ軸の回転が止まります。

【取扱いの注意】

1．ＰＴＯレバーを使用するときは、周囲に十分注意をはらい、安全を確認した後に操作してください。
2．ＰＴＯレバーはエンジン始動のとき〔切〕の位置にしてください。レバーが〔切〕の位置にないと、エンジンが始動しません。
3．エンジン回転数が低過ぎるとモア作業ができません。モア作業のときはアクセル全開にしてください。
4．ＰＴＯレバーを〔切〕にしても直ぐＰＴＯ軸の回転は止まりません。ＰＴＯ軸が回転中は十分に注意してください。

【ＰＴＯストップ装置】

安全のため、ＰＴＯレバーが〔入〕のとき、作業機が水平から約20°まで、リフトコントロールレバーで上昇させると自動的にＰＴＯの回転が停止します。もう一度ＰＴＯを駆動させる場合は、リフトコントロールレバーで作業機を下げてから、ＰＴＯレバーを〔入〕から〔切〕の位置に戻し、再度〔入〕の位置にしてください。ＰＴＯが回転します。

③　芝刈速度

良好な芝刈作業を行なうために、刈刃のスピードは常に最高回転になるようにしてください。本機のアクセルレバーをエンジン最高回転の位置にすることで刈刃の最高スピード、エンジンの最高出力が得られます。
本機の走行速度は、芝の状態、仕上げ、運転者の慣れなどにより選んでください。過負荷での芝刈作業は避けてください。
目安としては３～６km／Ｈ程度です。ゆっくりした走行速度で余裕をもって作業を行なってください。

④　傾斜地での芝刈作業

⚠警告

傾斜地での芝刈作業には十分注意してください。急傾斜地では、等高線沿いの作業や、登りの作業は避け、下り方向で作業してください。また傾斜地での急旋回は大変危険です。横転や操作不能となりますので決して行なわないでください。

⑤　草の放出

このモアは刈った芝を均一に放出するように設計されています。腰の強い芝、密生した芝、草丈の長い芝を刈るときは大きな負荷がかかりますので作業速度をおとすか、刈巾のオーバーラップ量を多くしてください。
排出口から排出される芝は、芝刈が終った方向へ排出するのが普通です。草丈が低く刈取負荷が軽い場合は、未作業方向へ排出することで再び切断されるため、刈跡がきれいになり、排出物も粉々になります。
もし作業中に芝や草がつまったときは、本機をバックさせてください。もしこれでも不充分なときは、エンジンを止め、モア内部に溜った芝、草をきれいに取除いてください。

【取扱いの注意】

1．円滑な排出をするために、モア本体、排出口カバーの裏側はいつもきれいにしてください。
2．良好な芝刈作業をするために、湿った芝での作業は行なわないでください。

⚠警告

1．刈刃によって刈草が強く放出されます。安全のため、常に排出口カバーはしっかりと取付けておいてください。
2．モア内部の芝、草を取除くときは、必ずエンジンを止め、刈刃の回転が止まってから行なってください。

⑥ 芝刈方法

芝刈方法はほ場の大きさ、形状、障害物の配置などにより最適な方法を選ぶ必要があります。旋回回数、移動時間をできるだけ減らし、刈巾を考えて決めてください。
一般にほ場の外周部は草の排出を内側向きにし２～３行程時計方向に回り刈りをし、残りの部分を反時計方向に向きを変え回り刈りをします。
広いほ場では、その日刈る範囲を決めて行なうべきです。
小さなほ場で周囲に草を排出してよい場合には反時計回りで、回り刈りすると無駄がありません。

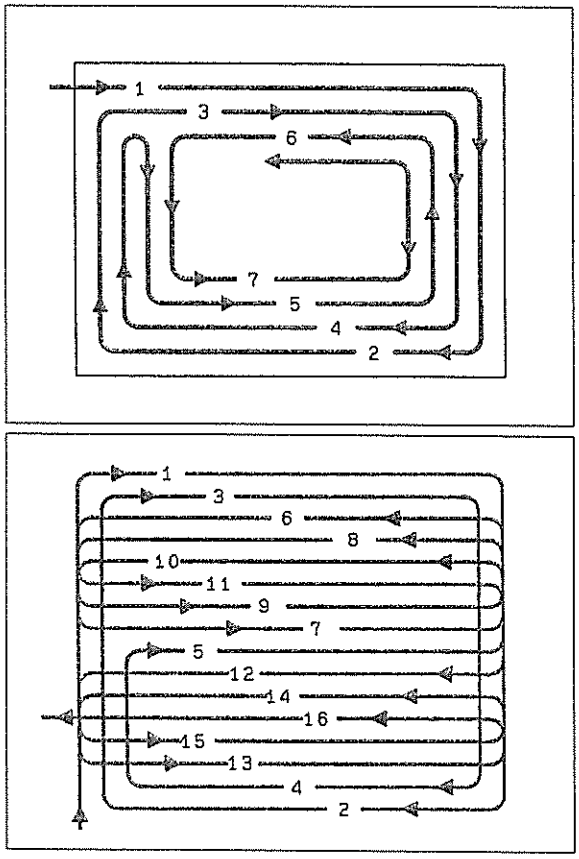

広い圃場

上図に代表的な芝刈方法を示します。
また変形したほ場を刈る場合には、いくつかの部分に分けて作業を行なうと無駄がありません。

⑦ 問題点と処理

(1) トラ刈り
筋状に未刈取の芝が残るトラ刈りは、刈刃の摩耗、変形、または作業時のエンジン回転数が低いために起こります。刈刃の長さ、摩耗、変形の具合、エンジン回転数、作業速度などをチェックしてください。

(2) 芝の剥離
極部的に芝や土を削る芝の剥離は刈刃の高さが低過ぎるためです。刈刃の高さ・異物の巻き込み、刈刃の取付け方向、タイヤの沈み量などを

チェックしてください。

(3) 局部的な刈り残り
ときどき刈り残りができる場合は、エンジン回転数が低過ぎないか、モア内に排出物が溜っていないか、刈刃が摩耗していないか、走行速度が早過ぎないか、ベルトがスリップしていないかなどをチェックしてください。

(4) 波状の刈取り
芝の密度の違い、芝丈の違い、地面の凹凸などのほ場自体の問題も考えられますが、モアのゲージホイールが接地しているか、モアカバー内のつまりはないか、刈刃の摩耗・変形、走行速度が一定であるかチェックしてください。

(5) 刈高さに段ができる
刈高さが左右で違う場合に起こります。モアのゲージホイールが正しく接地しているか、刈刃、刈刃軸に変形はないか、刈刃の取付け向きは正しいか、本機のタイヤ空気圧が左右均一かなどをチェックしてください。

6. デフロックの使いかた

⚠警告

- かならずデフロックを切って旋回してください。守らないと、思うように旋回できずに事故をおこすおそれがあります。

⚠注意

- 路上走行中は、絶対にデフロックを使用しないでください。守らないと、走行が不安定になり事故をおこすおそれがあります。

デフロックペダルを踏むと、差動装置がロックされ、左右の前輪が同じ回転速度で駆動されます。ペダルから足を離すとロックが自動的に解除されます。
軟弱地からの脱出など、片車輪がスリップして走行がしにくいときに使用すると効果があります。

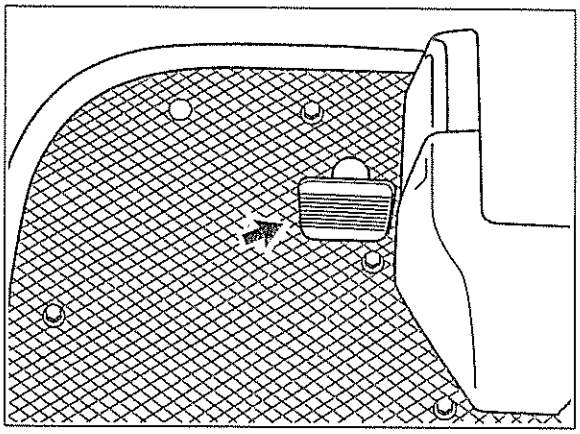

【取扱いの注意】
- デフロックを入れるときは、車速を下げてから行ってください。
- 抜けにくいときは、ハンドルを左右に少し回すと容易に外れます。

7。トラックへの積込み・積降ろしのしかた

⚠警告

- トラックへの積込み・積降ろしは、平坦で交通の安全な場所で、トラックのエンジンを止め、動かないようにサイドブレーキをかけ、車止めしてください。
- 使用するあゆみ板 (道板) は、幅・長さ強度が十分あり、スリップしない物を選び、あゆみ板がはずれないように、フックをトラックの荷台にしっかりかけてください。
- トラックへの積込みは前進で行なってください。
- 車両があゆみ板の上で横すべりしないようにタイヤに付いた泥などを落してください。
- あゆみ板の上では絶対に方向転換しないでください。方向転換が必要な場合は、いったんあゆみ板より降りてからやり直してください。
- 車両があゆみ板とトラックの継目を越えるときには、急に重心位置が変化 (バタン現象) しますので十分注意してください。特にスピードが早いと転倒のおそれがありますので、必ず遅いスピードで行なってください。

1．あゆみ板による積込み・積降ろし

＜あゆみ板の基準＞

- 長さ……車の荷台高さの3.5 培以上
- 幅……40 cm以上
- 強度……2000 kgに十分耐えられるもの
- 表面がすべらないように処理してあること
- あゆみ板は、左右段違いにならないようにし、また荷台中心に対して、左右均等な位置へ確実に取り付けます。

＜積込み＞

① 作業機をあゆみ板に当らない程度に上昇します。

② あゆみ板に対して真っすぐに方向を定めてゆっくり積込みます。

③ 落輪しないように、ハンドルは慎重に操作してください。

④ 積込みが終了したら、作業機を荷台と接するまで下降し、メインスイッチを「OFF」にして、ロープで車両を確実に固定してください。

＜積降し＞

① 積込みと逆の手順で行ってください。

2．運搬の方法

⚠警告

- じょうぶなロープを車両に掛け、確実に固定してください。作業機は必ず荷台に接地するまで下降させてください。
  守らないとトラックのブレーキを急にかけた時などに車両が荷台から転落し、思わぬ傷害事故の原因になります。

⚠注意

- トラックでの運搬時は、ボンネットなどの開閉部が開かないようにロープなどで固定してください。守らないと、風などによりカバーが開いて，思わぬ事故の原因になります。

8．パワーステアリングについて

⚠警告

- エンジン運転中は、ハンドル操作が大変軽くなっていますので、走行中は慎重に行ってください。守らないと、事故をおこすおそれがあります。
  パワーステアリングは、エンジン運転中のみ作動します。ただし、エンジン回転が低速のときは、多少ハンドルが重くなります。

【取扱いの注意】

- ハンドルをいっぱいに切るとリリーフ弁が働き、信号音がでます。短時間であればかまいませんが、この音が鳴ったままで運転しないでください。
- 走行しないでハンドルを切る(スエ切り)ことは、タイヤやリムなどが損傷するおそれがありますので、必要なとき以外は操作しないでください。

9．折りたたみ式安全フレームの使いかた

⚠警告

- フロントモアを運転するときには、必ず安全フレームを立ててください。また、必ずシートベルトを着用してください。
- 作業中は、絶対に安全フレームを折りたたまないでください。
- 安全フレームを折りたたんだ状態では、絶対にシートベルトを着用しないでください。折りたたみ式安全フレームは、折りたたんだ状態では、安全フレームの役目をしません。
- 安全フレームの改造を絶対にしないでください。安全フレームとしての機能をはたさなくなります。
- フロントモアを使用する前に、必ず安全フレームがピンによってロックされているか確認してください。
- 安全フレームが損傷したときは、安全フレーム一式を交換してください。修理すると安全フレームとしての機能をはたさなくなります。
  守らないと、転落、転倒事故のとき、死亡または重傷のおそれがあります。

安全フレームは、万一の事故のとき人身事故を防ぐのぬ非常に効果があります。
フロントモア運転中は、必ず安全フレームを立てて使用してください。

安全フレームの折りたたみかた

① 安全フレームの左右のリングを外しピンを抜きます。
② 安全フレームを倒します。
③ ピンを元の状態に戻します。

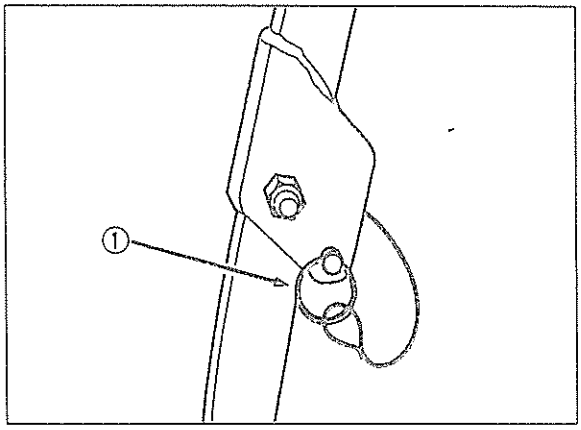

1．リング

安全フレームの立てかた

① 折りたたみと逆の手順で行なってください。

作業機の手入れについて—正しい手入れを行ってください。

1．作業後の手入れ

⚠警告

◎シートをかける場合は、エンジンを停止し、エンジンやマフラが十分冷えたことを確認してからかけてください。守らないと、火災をおこすおそれがあります。

⚠危険

◎点検・整備の修理をするときは、必ずエンジンを停止してください。守らないと、機械に巻き込まれて、傷害事故をおこすおそれがあります。

◎点検・整備をするときは、マフラやエンジンなどの過熱部分が十分に冷めてから行なってください。守らないと、ヤケドを負うおそれがあります。

◎カバー内部や回りを点検し、ごみや草などがたまっていたり巻きついていたら取り除いてください。特にエンジン回り、ラジエータ回りに堆積した刈草はすみやかに取り除いてください。守らないと、発火のおそれがあります。

【取扱いの注意】
電装品やエアクリーナにはできるだけ水をかけないようにしてください。故障の原因となります。

2．ボンネットの開閉のしかた

◎ボンネットのラッチ ① をはずし、グリップを持ち、上に引き上げてください。

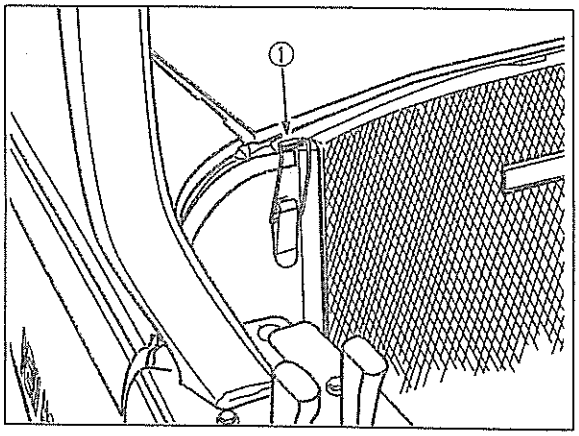

3．ラジエータ清掃のしかた

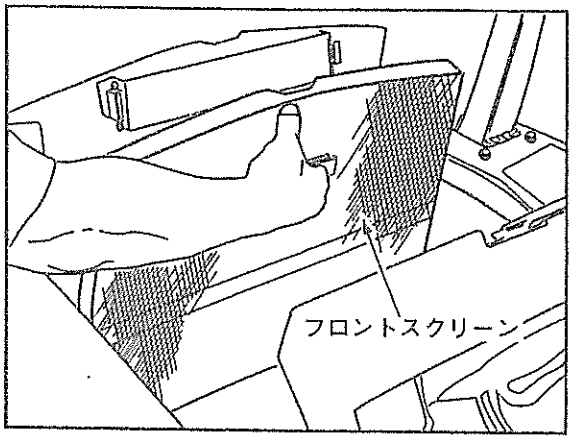

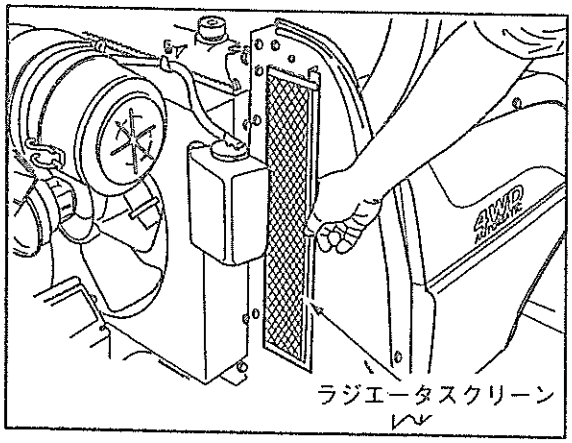

① ボンネットを開けてください。

② シート後部のレバーを引きシートを上に持ち上げます。

③ フロントスクリーンを手前に引いて倒します。

④ ラジエータスクリーンを横から引き出します。

⑤ 刈草などのゴミを取り除いて下さい。
フロントスクリーンとラジエータとの間のゴミは木の棒などど上から下側のゴムの所を押すとゴムが変形してラジエータとの間にすきまができゴミを下へ落とすことができます。

4. 長期間使用しない場合の手入れ

⚠警告

●格納する場合は、バッテリを取外し、キーを抜き取り保管してください。守らないと、事故をおこしたりするおそれがあります。

車両を長期間使用しない場合は、次の要領で整備し、格納してください。

① 乾燥した風通しの良い所で、作業機を降ろした状態にして、下には板を敷いてください。

② 外部の錆やすい部分に、防錆油または、エンジンオイル・グリスを塗ってください。

③ 燃料タンクに燃料を満タンにしてください。空にしておきますと水滴ができ、サビの原因になります。燃料コックは、「C」(閉の状態) にしてください。

④ バッテリを完全充電し、なるべく本機から取外し、風通しの良い冷暗所に保管してください。また車両に取付けたまま保管するときは、必ずアース側 (−側) を取外してください。

⑤ 冷却水を抜き取ってください。

⑥ キースイッチを抜き取り、車両以外の場所に保管してください。

【取扱いの注意】

●バッテリは、使わなくても自然放電します。1ケ月に1度は充電器で完全充電してください。

モアの取付け・取外し

1. モアの取付け・取外しのしかた

⚠警告

- モアの取付け・取外しは平担で安定した場所で行なってください。夜間は適切な照明をしてください。守らないと、事故を引きおこすおそれがあります。
- 本機を移動してモアを着脱するときは、本機の周辺や作業機との間に人が入らないようにしてください。守らないと、傷害事故を引きおこすおそれがあります。
- モア以外の作業機を装着する場合は、事前に必ず取扱説明書をよく読んでください。守らないと、傷害事故や機械の破損をひきおこします。

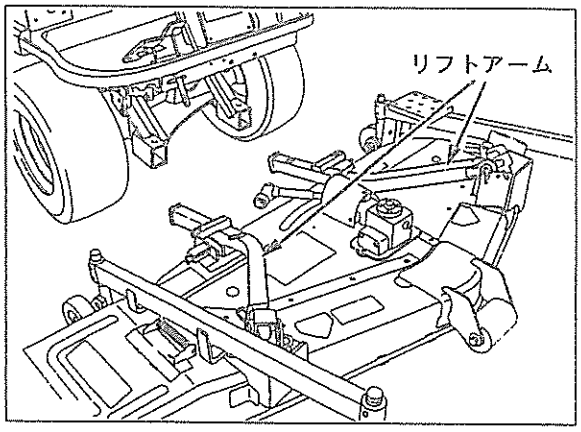

① モアの後部に本機を駐車させます。

② エンジンを停止させ、駐車ブレーキをかけてください。

1. リフトアームと本機の取付け

① モアからリフトアームを取り外します。
フックピンを引き、ブラケットを引き上げ、リフトアームを固定しているピンとスナップピンを抜きます。リアリフトロッドを外すとリフトアームが外せます（次頁参照）。

② エンジンを停止した状態で、本機のリフトレバーを前に倒し下降位置にします。

③ 左右のリフトアームをそれぞれ本機に取付けて、ピンとスナップピンで固定します。

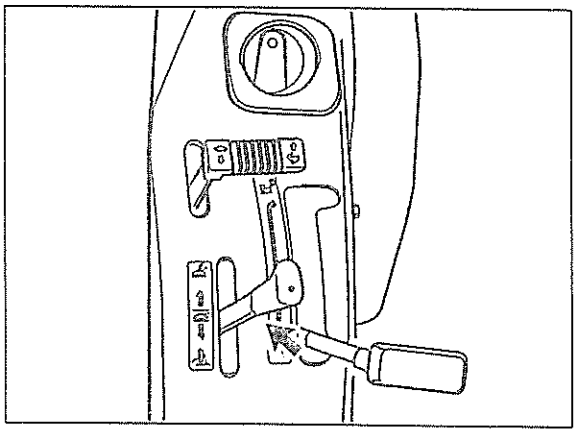

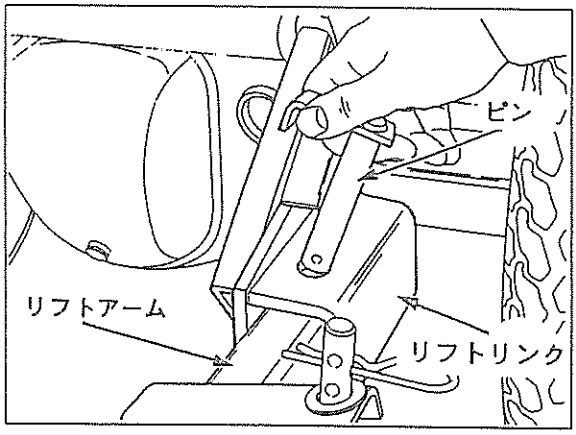

【取扱いの注意】
リフトアームの左右を間違えないでください。

2．リフトアームとモアの取付け

① モアをリフトアームの下になるようにモアを手で押し込みます。

② モアのリフトアームを取付ける場所と、本機に取付けたリフトアームの先端が一直線になるようにモアを左右前後に動かしピンとスナップピンで固定します。

③ フックピンを引いて、ブラケットをリフトアームに被せてフックピンを戻します。

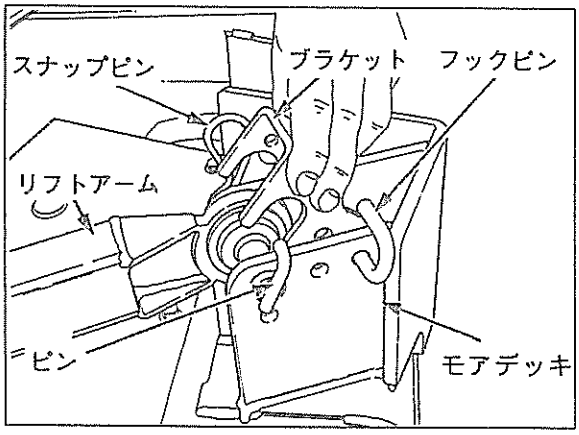

3.PTO 軸への接続

① ＰＴＯカバーを上げてユニバーサルジョイントをモア側に取付けてください。
モア側のシャフトにある穴とユニバーサルとジョイントの穴を合わせてから挿入してください。
割ピンは確実に曲げてください。

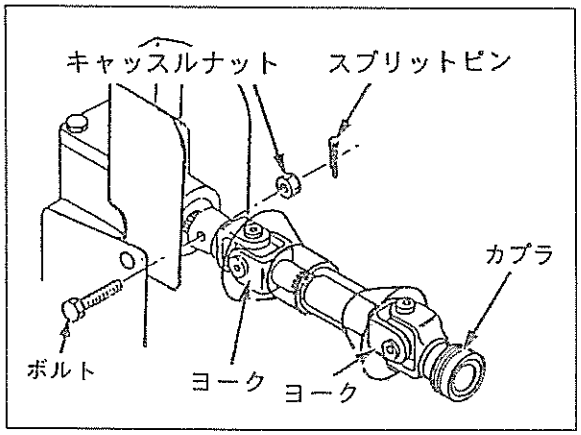

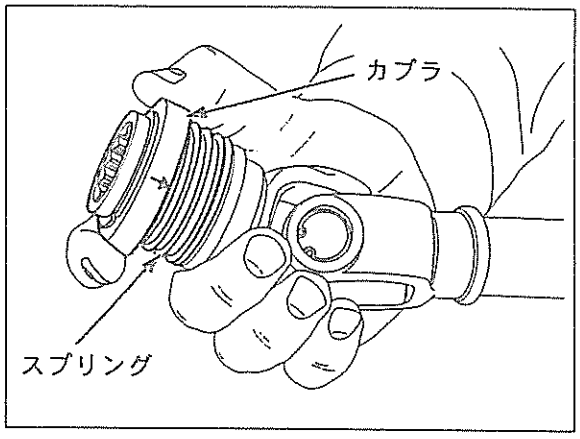

② ユニバーサルジョイントのカプラ側を本機のＰＴＯ軸へ取付けます。カプラのツバを引きながら、ＰＴＯ軸へいっぱいまで入れてください。

③ ユニバーサルジョイントを手前に引張り、カプラがロックされたのを確認してください。

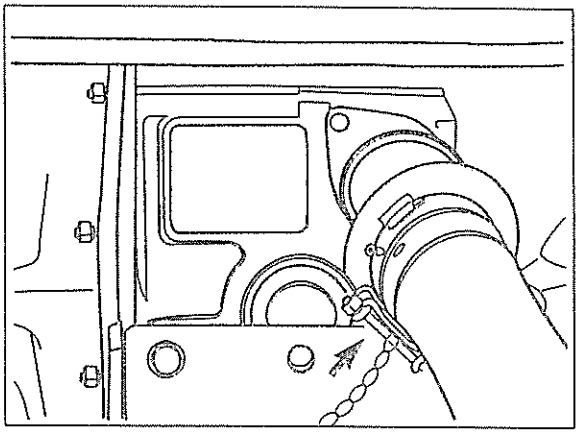

④ 安全カバーの回り止めチェーンをブレーキシャフトの上を通し取付けて下さい。

【取扱いの注意】

- ユニバーサルジョイントは、本機側およびモア側のヨークの位相をイラストのように同一面にして使用してください。
- モアを本機から外すときには、本機側のジョイントも必ず外してください。本機側にユニバーサルジョイントのいかなる部品も残さないでください。あやまってＰＴＯレバーを操作してＰＴＯ軸を回転させると、本機を損傷

させるおそれがあります。

- 作業時はＰＴＯカバーを下げた状態で使用してください。

4.リヤリフトロッドの調節

① モアのリヤリフトロッドロックピンを引き、リヤリフトロッドを取付けます。

② リヤリフトロッドをスナップピンで固定します。

③ 刈高さの調節をします。詳しくはP49「刈高さの調節」を参照してください。

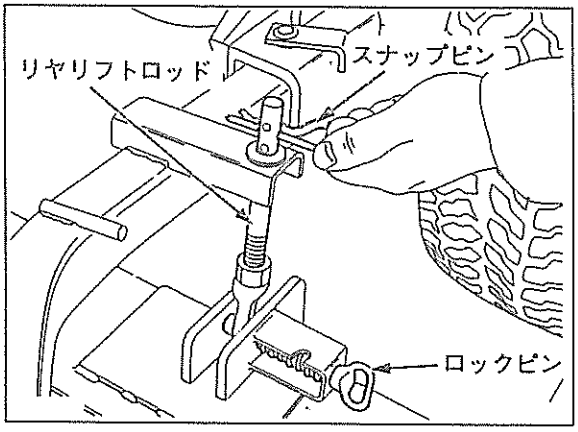

⚠警告

モアの着脱は、必ずエンジンを停止してから行ってください。エンジンが動いたままですと、大変に危険です。

モアの取り外しは、前述の逆の順に行ってください。

モアの調節

1．調節方法

芝刈り作業を上手に行なうため，作業前に次の要領でモアの姿勢を調整・チェックしてください。

⚠警告

調整を行なうときは、必ずエンジンをストップさせ、刈刃の回転が止まってから行なってください。

① 本機を平坦な場所に停止させ、駐車ブレーキをかけます。
② 本機のリフトコントロールレバーを後方に倒し、モアを上昇させます。
③ エンジンを停止させます。
④ 希望する刈高さに合わせ、フロントゲージホイール・リヤゲージホイール・リヤリフトロッド・アンチスカルプローラの調節をします。
刈高さの調節は右記「2 刈高さの調節」を参照してください。
⑤ 本機のリフトコントロールレバーを前方に引いてモアを下げます。
⑥ 本機のウェイトトランスファコントロールを調整します。
ウェイトトランスファコントロールの調節はP 32を参照してください。
⑦ 作業時は、本機リフトコントロールレバーを前に倒したまま作業を行なってください。

2. 刈高さの調節

モアは 38～115 mm まで刈高さが調節できます。
芝高さは、芝、草の種類とほ場により異なりますが一応の目安を示します。

芝　　38 ～76 mm
雑草　　76 ～115 mm

刈高さはフロントゲージホイールとリヤゲージホイール・リヤリフトロッド・アンチスカルプローラで調節します。

1．ゲージホイールの調節

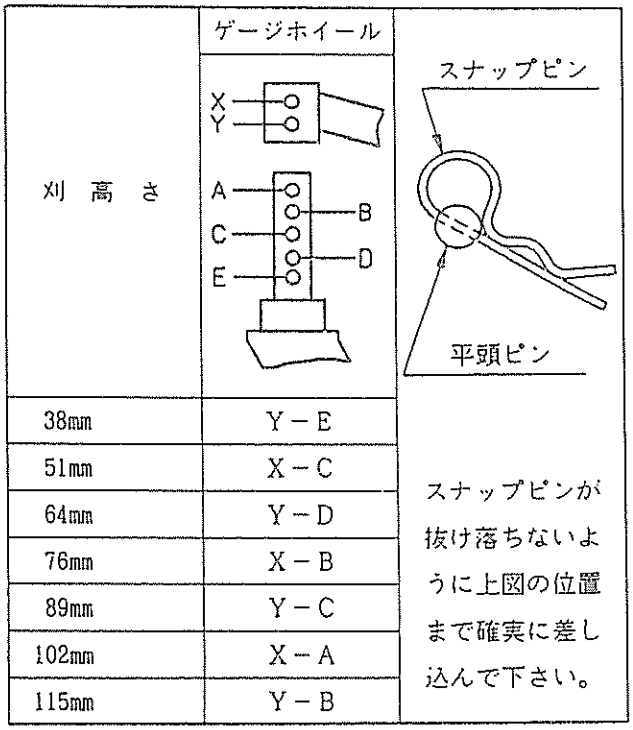

刈高さ	ゲージホイール
38mm	Y－E
51mm	X－C
64mm	Y－D
76mm	X－B
89mm	Y－C
102mm	X－A
115mm	Y－B

スナップピンが抜け落ちないように上図の位置まで確実に差し込んで下さい。

① エンジンを始動させ、本機側のリフトコントロールレバーを後方に引いて作業機を上昇させます。
② エンジンを停止させ、駐車ブレーキをかけます。
③ フロントゲージホイルとリヤゲージホイルのピンを抜き、希望する刈高さを前ページの表により決め、フロントゲージホイルとリヤゲージホイルを所定の位置にして固定します。

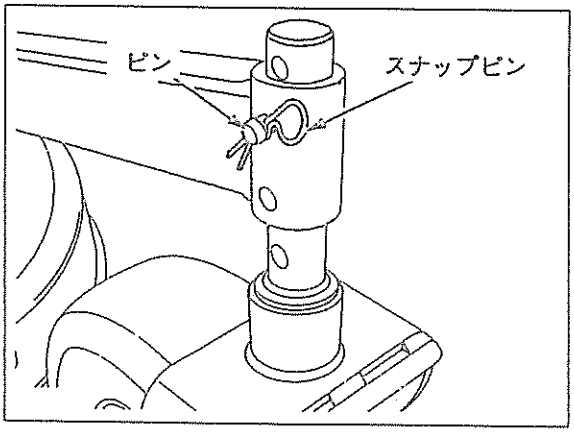

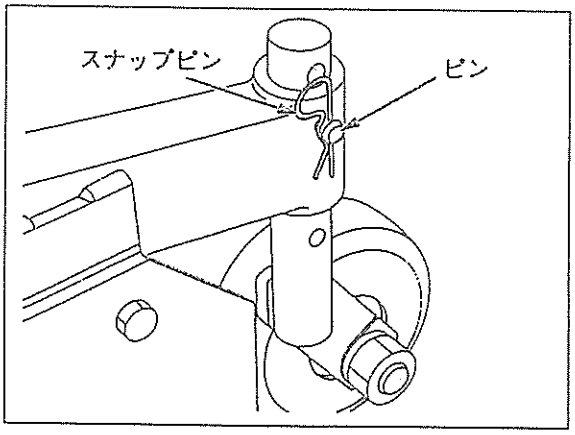

2. リヤリフトロッドの調節

① エンジンは停止したままで、本機のリフトコントロールレバーを前方に倒して作業機を下げます。
② リヤリフトロッドのスナップピンを入れる穴は、上から下に向かい38mm（1 1/2″）、51mm（2″）、64mm（2 1/2″）……となっています。希望する刈高さの位置にスナップピンを入れリヤリフトロッドの長さを調節します。リヤゲージホイールが軽く手で回わるようになるまでリヤリフトロッドをねじ込みます。調節後ロックナットで固定してください。
リヤゲージホイールと地面との隙間は、約6mmが適当です。

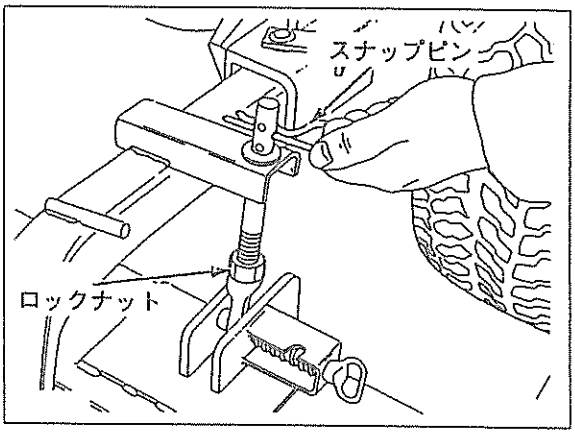

3. アンチ・スカルプローラの調節

不整地あるいは凸凹のあるほ場で芝刈作業を行なう場合、刈刃により芝をはぎ取ることがあります。これを防止するためにアンチ・スカルプローラと呼ばれるローラが取付けられています。
刈高さが51mm以下と51mmを越える場合で、アンチ・スカルプローラの取付位置を下図のように変えてください。

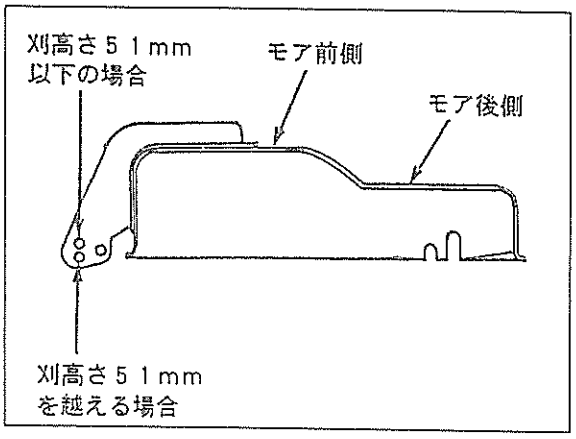

定期の点検・調整について

⚠警告

- 点検・整備は、交通の危険がなく、車両が倒れたり動いたりしない平坦で安定した場所で、タイヤに車止めを行なってください。守らないと、転倒などの事故をおこすおそれがあります。

⚠注意

- 1年毎に定期点検・整備を受け、各部の保守をしてください。特に燃料パイプ、ラジエータホースは2年毎に交換してください。守らないと、整備不良による事故や機械の故障をまねくおそれがあります。
- 点検・整備・修理をするときは、必ずエンジンを停止してください。
- 点検・整備などど取外したカバー類は、必ず取付けてください。

守らないと、 機械に巻き込まれて、傷害事故をおこすおそれがあります。

点検・整備を毎日行なうことにより、機械の性能を十分発揮され、安全で快適な作業が行なえます。

機械の整備不良による事故などを未然に防止するために、1年ごとに販売店で定期点検・整備を受け、各部の安全を確保してください。特に燃料パイプ・ラジエータホースなどの、ゴム類や電気配線は2年ごとに交換するようにして、常に機械を最良の状態で安心して作業が行なえるようにしてください。

1. 定期点検一覧表

本機

○点検　●交換

アワメータ表示時間 / 実施項目	50時間目	100時間目	150時間目	200時間目	250時間目	300時間目	350時間目	400時間目	450時間目	500時間目	550時間目	600時間目	参照ページ
エンジンオイル	始業時から5時間毎に点検												50
	●		●		●		●		●		●		
ミッションオイル	○	○	○	○	○	○	○	○	○	○	○	●	51
リアアクスルオイル		○		○		○		○		○		●	52
エンジンオイルフィルタ	●		●		●		●		●		●		52
油圧オイルフィルタ	●						●						53
HSTオイルフィルタ	●						●						53
燃料フィルタ (エレメント)	50時間毎にフィルタ内の燃料の排出、100時間毎に掃除												53
	●				●				●				
エアクリーナエレメント	始業時か10時間毎に点検、100時間毎に清掃												55
アウターフィルター	6回清掃後か1年に一回のどちらか早い方												55
インナーフィルター	プレフィルターの3回に一回か1000時間毎のどちらか早い方												55
冷却ファンベルト	○	○	○	調整	○	○	○	調整	○	○	○	調整	56
バッテリ液	25時間毎に点検												55
グリスアップ	○	○	○	○	○	○	○	○	○	○	○	○	56
ラジエータ冷却水	始業時か10時間毎に点検 (1年毎に交換)												53
ラジエータのゴミ詰まりの掃除	仕業時か10時間毎に掃除												57
タイヤ空気圧	○	○	○	○	○	○	○	○	○	○	○	○	58
タイヤホイール締付トルク	○				○				○				58

モア

刈刃締付ボルト	仕業時毎に点検												64
刈刃の摩耗	仕業時毎に点検												62
モアのベルトテンション	最初の25時間で点検												61
		○		●		○		●		○		●	
ギヤオイル	25時間毎に点検												60
	●				●				●				
グリスアップ	○	○	○	○	○	○	○	○	○	○	○	○	61

2．オイル、グリス、不凍液について

燃料	(F)	ディゼル軽油
エンジンオイル	(E.O.)	10W－30 (API分類CC・CD級)
モアギヤオイル	(G.O.)	SAE90
油圧オイル	(H.O.)	HSTオイル (ISOVG46)
冷却水	(C)	不凍液、キャストロールLLC－95 (出荷時は、不凍液混合比率は、外気温度－30℃としてあります。)
グリス	(C.G.)	万能グリスNo 2
精整水or蒸留水	(D.W.)	バッテリ補充液

3．給油・給水一覧表

給油メンテナンス項目	給油の種類	給油量(L)	点検給油時間	交換時間	サービス箇所
ﾌﾛﾝﾄｹﾞｰｼﾞﾎｲﾙｷｬｽﾀｰｱｰﾑ	C. G.		50		2
ｷﾞﾔｵｲﾙ	G. O.		25	200	1
ｱｲﾄﾞﾗｱｰﾑﾋﾟﾎﾞｯﾄ	C. G.		50		1
ﾕﾆﾊﾞｰｻﾙｼﾞｮｲﾝﾄ	C. G.		50		2
ﾍﾟﾀﾞﾙｼｬﾌﾄ	C. G.		50		2
リフトアーム	C. G.		50		2
リフトシリンダ	C. G.		50		4
ﾐｯｼｮﾝｵｲﾙ	H. O.	20	50	600	1
燃料タンク	F.	50	始動前		1
バッテリ	蒸留水		25		6
ラジエータ	C.	4/5	始動前		1
エンジンオイル	E. O.	3.5/5	5	100	1
ｽﾃｱﾘﾝｸﾞｼﾘﾝﾀﾞ	C. G.		50		2
後車軸　4WD	H. O.	2	100	600	1

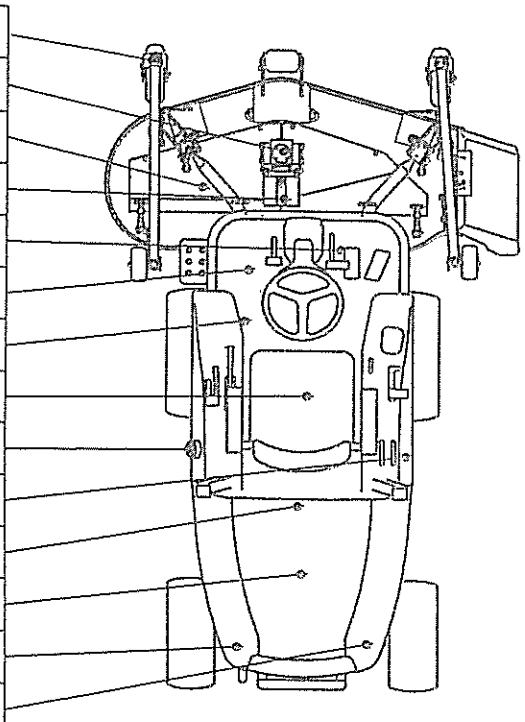

4．燃料の点検・給油のしかた

⚠危険

- 燃料補給時は、くわえタバコや裸火照明は絶対にしないでください。
- 燃料を補給したときは、燃量キャップを確実に締め、こぼれた燃料はきれいにふきとってください。
- エンジン回転中や、エンジンが熱い間は、絶対に給油しないでください。
  守らないと、火災をおこすおそれがあります。

① 燃料計で残量を点検して、少ないようでしたら、本機左側の燃料キャップを外して給油口より補給してください。

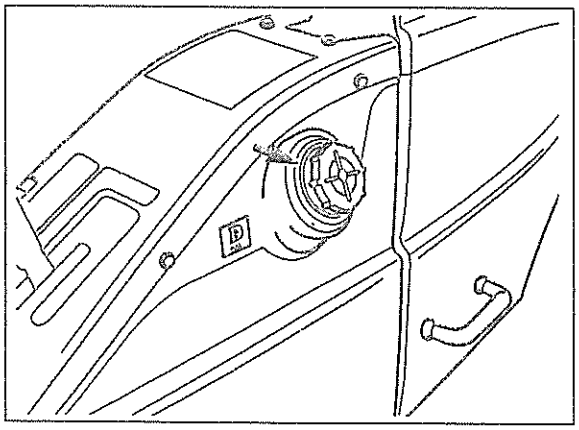

【取扱いの注意】

- タンク内の燃料が少ないと、斜面走行時に燃料切れをおこす可能性があります。早めに給油してください。
- 給油するときは、ゴミが入らないようフィルタネットを外さないでください。フィルタネットにゴミがつまったときはゴミを取り除いてください。
- 外気温が－10℃以下のとき、燃料は特３号軽油を使用してください。燃料が流れなくなることがあります。

5．各部オイルの点検・交換のしかた

⚠危険

- エンジン回転中や、エンジンが熱いときは絶対に注油しないでください。守らないと、火災や、ヤケドをおこすおそれがあります。

⚠注意

- エンジン停止直後のオイル交換はしないでください。守らないと、ヤケドをするおそれがあります。

エンジンオイル

点検

検油ゲージを抜いて、先端をきれいにふいて差し込み、再び抜き、ゲージの上限と下限の間にオイルがあるか調べます。不足しているときは、給油口より検油ゲージ規定量まで入れてください。

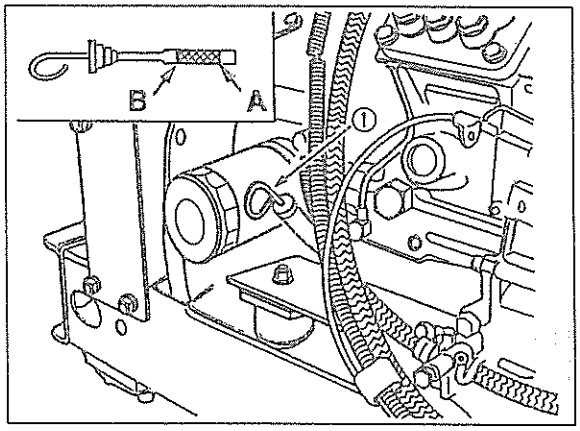

1．ゲージ　A．下限　B.上限

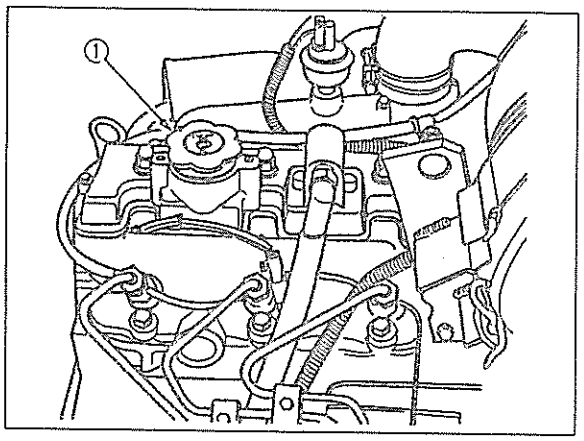

1．給油口

【取扱いの注意】

- オイルの量は、エンジン始動前か冷えているときに調べてください。
- オイルの量を点検するときは、水平なところに止め、水平な状態で点検してください。
- 交換した排油は、絶対に川や下水道に流したりせずに、専門の業者に引取ってもらうなどの適切な方法で処分してください。

交換

エンジン下部のドレンプラグより排出してください。完全にオイルが排出されたらドレンプラグを締め、新しいオイルを給油口から入れてください。

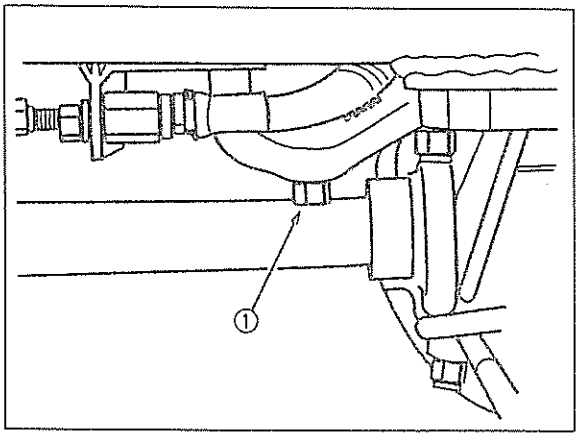

1．ドレンプラグ

ミッションオイル

給油口とレベルゲージはシートの下にあります。オイルの点検・交換はシートを前に倒して行なってください。

点検

検油ゲージを抜いて、先端をきれいにふいて差し込み、再び抜き、ゲージの上限と下限の間にオイルがあるか調べます。不足しているときは給油口より検油ゲージ規定量まで入れてください。

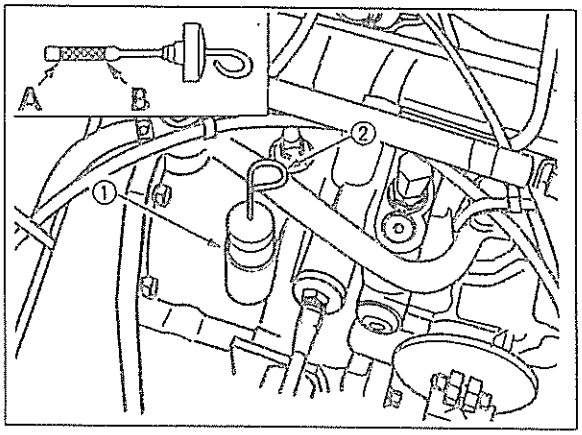

1．給油口　　A．下限
2．検油ゲージ　B．上限

交換

ミッションケース下部のドレンプラグより排出してください。オイルを抜くときは、ミッションが暖いうちに抜くときれいに抜けます。(熱いオイルに注意してください。)

安全にオイルが排出されたらドレンプラグを締め、新しいオイルを給油口から入れてください。

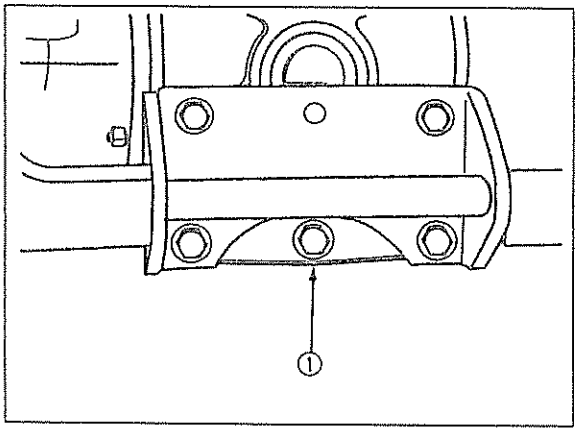

① ドレンプラグ

リヤアクスルオイル

点検

リヤアクスル右上部の給油口の栓を外してゲージの先端をきれいにふき、ねじ込まない状態で差し込み、再び抜いてゲージの上限と下限の間にオイルがあるか調べます。不足しているときは、給油口よりゲージの規定量まで入れてください。

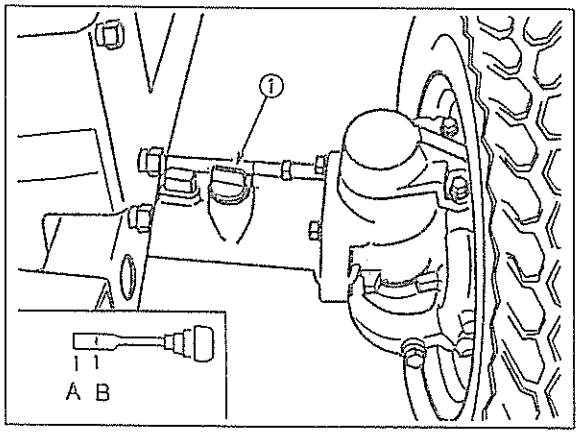

1．ゲージおよび給油口　A．下限　B．上限

交換

リヤアクスル中央部とリヤアクスル下部の左右ドレンプラグ3箇所から排油してください。

給油はリヤアクスル右上部および左右の給油口、計3箇所の給油口から行ってください。

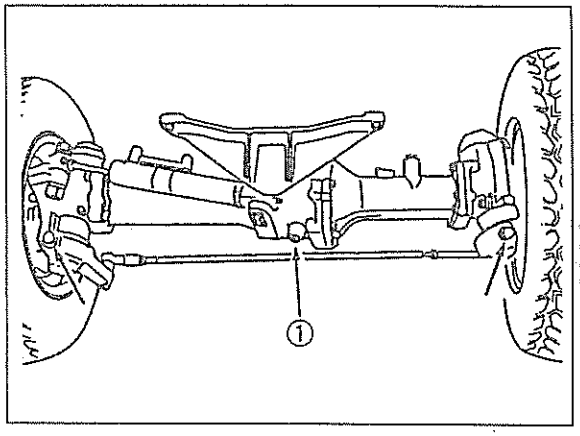

① ドレンプラグ

6．各部エレメントの交換のしかた

エンジンオイルエレメント

最初は50時間，2回目以降は100時間ごとにエレメントを取り替えてください。

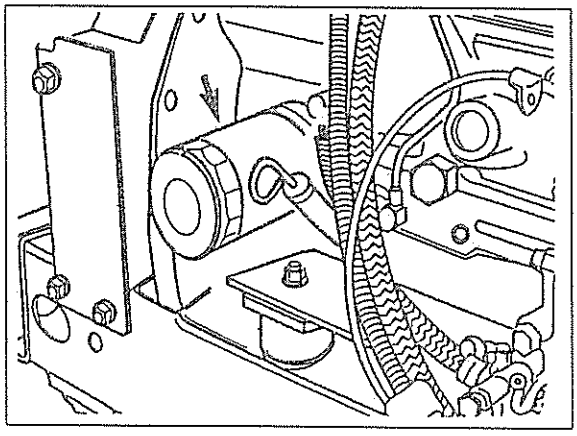

交換

① エンジンオイルを抜き取ったあと、カートリッジをフィルタレンチで左側に回して外します。

② 新しいカートリッジの底面にあるゴムリングにオイルを薄くぬり、フィルタレンチで確実に取付けてください。

③ エンジンオイルを交換後、エンジンを始動して油圧パイロットランプが消えるまで回してください。

④ 油圧パイロットランプが消えたら、エンジンを停止して、もう一度検油ゲージでオイル量の点検をし、不足していれば補給します。

オイルフィルタ

オイルフィルタはカートリッジタイプになっています。最初は50時間、2回目以降は300時間ごとに交換してください。

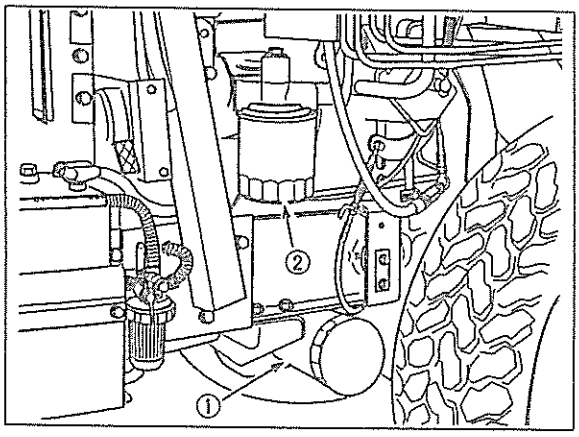

① 油圧オイルフィルタ
② ＨＳＴオイルフィルタ

交換

① ミッションオイルを抜き取ったあと、フィルタのカートリッジを左側に回して外します。

② 新しいフィルタの底面にあるゴムリングにオイルを薄くぬり、手で確実に取付けてください。

③ ミッションオイル交換後、エンジンをアイドリングにして、レベルゲージの油面を点検し、不足している場合は補給してください。

燃料フィルタ

清掃・交換

① 燃料コックを「C」(閉の状態) 位置にします。

② フィルタカップを外し、フィルタカップ内の水、ゴミを取り除きます。

③ コシ器の洗浄が終ったら元通りに取付け、燃料コックを「O」(開の状態) 位置にします。

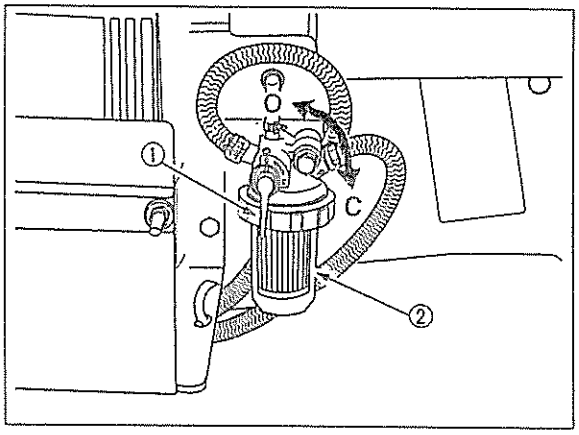

① 燃料コック　② フィルタカップ
O. 開　C. 閉

この機械には燃料の自動エア抜き機能がついているので、エア抜きの操作は必要ありません。

④ 燃料フィルタは、200時間ごとに交換してください。

7. 冷却水の点検・交換のしかた

⚠危険

- ラジエータキャップは、エンジン運転中や、停止直後に開けないでください。エンジンを停止してエンジンが冷えてから開けてください。守らないと、熱湯が吹き出し、ヤケドを負うおそれがあります。

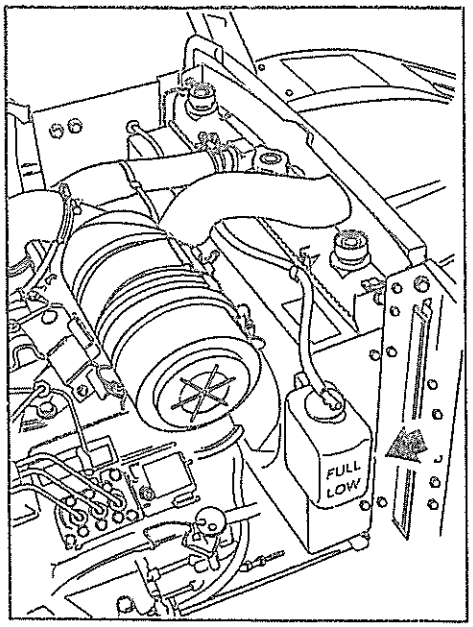

点検

ボンネットを開け、リザーブタンク内の水が「上限」から「下限」の範囲にあるか調べてください。不足しているときは、リザーブタンクの給水口より不凍液を補給してください。

交換

① ラジエータキャップを外し、ドレンプラグをゆるめて、ラジエータ内の水を全て抜きます。

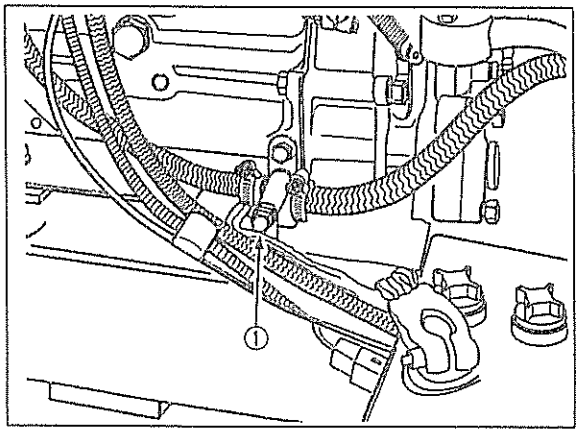

1．ドレンプラグ

② 水道水で、ゴミや錆が出なくなるまでラジエータ内部を洗います。

※ ラジエータ洗浄剤を混合した水を入れ、15分以上エンジンを空回転させてから、水を抜き取ると、ラジエータ内はいっそうきれいになります。

③ ドレンプラグを締め、不凍液を必要量入れてから、清水をあふれるまで入れてください。

④ ラジエータキャップを取付け，エンジンを始動して、不凍液と清水をよく混合します。

＜不凍液の取扱いについて＞

不凍液は、水の凍結温度を下げる効果をもっています。なお，不凍液の混合比によって凍結温度が異なりますので、厳寒地帯などにおいては下表を参照の上、安全な濃度で使用してください。

なお、工場出荷時の不凍液混合比率は、外気温度－30℃としてあります。

不凍液混合比率表

比率	外気温度 (℃)	－5℃	－10℃	－15℃	－20℃	－25℃	－30℃
	水 (%)	82	73	66	61	55	49
	不凍液 (%)	18	27	34	39	45	51

【取扱いの注意】

- 新しい冷却水と交換するときは、必ず防錆液を入れて、5分間エンジンを空回転し、防錆液の混合を早めてください。
- 混合比は、メーカによって多少異なりますので、メーカの取扱説明書の指示に従ってください。
- 冷却水が自然に不足した場合には清水だけを入れてください。(セミパーマネントタイプを使用しているときは、比重を測定して、確認してください。)
- 不凍液の有効期限は1年です。毎年新しい不凍液と交換してください。

8．エアクリーナエレメントの掃除と交換のしかた

エアクリーナは、吸入された空気に含まれている砂塵を取り、シリンダライナ・ピストンリングの摩耗を防ぎエンジンをいつも快調にする装置です。
このエアクリーナはアウターとインナーの２重のエレメント構造になっています。

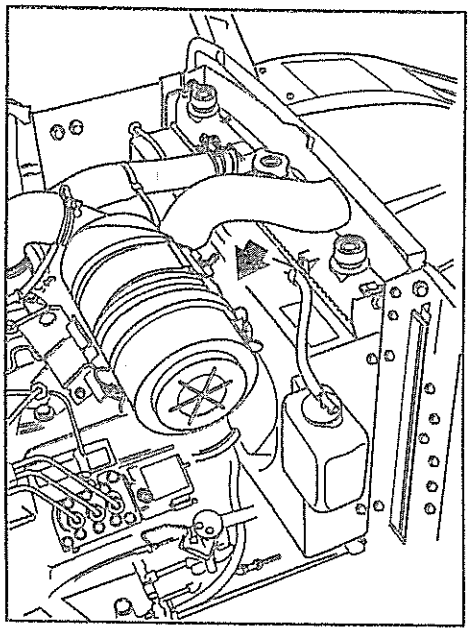

アウターエレメントは100時間ごとに掃除、６回掃除の後には交換してください。ホコリの多い所で作業するときはもう少し短い間隔で掃除をしてください。規定時間になっていなくても１年間でエレメントを交換してください。
インナーエレメントは、アウターエレメントの交換が３回毎か、1000時間毎のどちらか早い方で交換してください。

＜エアクリーナエレメントの掃除のしかた＞

① ボンネットを開けてください。
② クリップを外し、ダストカップを取外して中のエレメントを抜き取り、エレメントの内側から、空気を吹き付けるか，振動を与えて塵を落します。フィンに傷を付けないよう気をつけてください。

9．バッテリの点検のしかた

⚠危険

- バッテリの点検時・充電時・火気厳禁です。守らないと、引火し爆発し、ヤケドを負うおそれがあります。
- バッテリ液を身体や服につけないようにしてください。付着したときは、すぐに水で洗い流してください。守らないと、服が破れたり、ヤケドを負うおそれがあります。

⚠注意

- バッテリの取付けは、＋側を先に取付けてください。取外すときは，－側から取外してください。守らないと、ショートしてやけどを負うおそれがあります。

バッテリの上限と下限のラインの間に液があるか調べます。不足している槽があれば蒸留水を上限のラインまで補給してください。

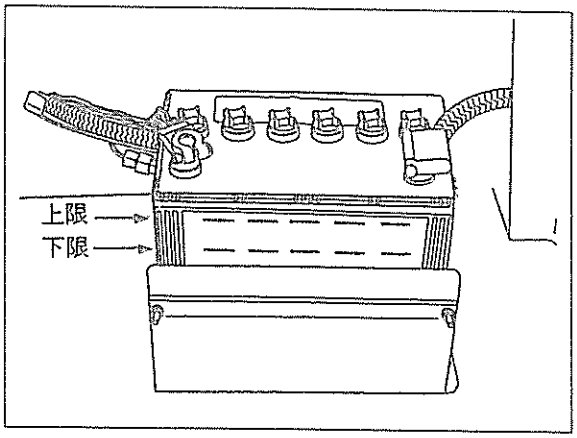

【取扱いの注意】

- バッテリ各槽に、液を入れすぎると、充電時にバッテリ液が吹き出し、金属部を腐食させます。
- 急速充電は避けてください。

◎バッテリを交換するときは、必ず取扱説明書の指定した容量のバッテリを使用してください。

⚠警告

◎バッテリ液は「上限」と「下限」の間にあることを確認し、「下限」以下にしないでください。

守らないと、容器内の極板接続部がバッテリ液から露出し、エンジン始動時に火花が出て、容器内のガスに引火して破裂するおそれがあります。

10. パイプ類の点検について

⚠危険

◎燃料パイプ、ラジエータホースなど傷んで燃料もれ、水もれがないか、また、締付バンドがゆるんでいないかも調べてください。傷んでいなくても2年ごとに交換してください。

11. 電気配線の点検について

⚠警告

◎配線コードが他の部品に接触していないか、被覆はがれや接触部のゆるみがないかを毎日作業前に点検してください。

◎バッテリや配線に付着している、草やゴミは、作業前、作業後にきれいに取り除いてください。守らないと、ショートして火災をおこすおそれがあります。

12. グリスアップ（油脂）について

グリスアップは、50時間ごとに点検していただきますが、作業に入る前に各箇所のグリスの点検を行ない、必要ならばグリスアップしてください。

13. ファンベルトの点検・調整について

⚠注意

◎エンジンが十分冷えた状態で行なってください。守らないと、ヤケドを負うおそれがあります。

ボンネットを開け、ファンベルトの中間を指で押え、ベルトのたわみが、約4mmあるか、ベルトが損傷していないか調べてください。たわみが適正でないときはオルタネータ締付けボルトをゆるめ、オルタネータを移動させて張りを調節します。また、オルタネータをいっぱいに動かしてもベルトがスリップするようでしたら、新しいベルトと交換してください。

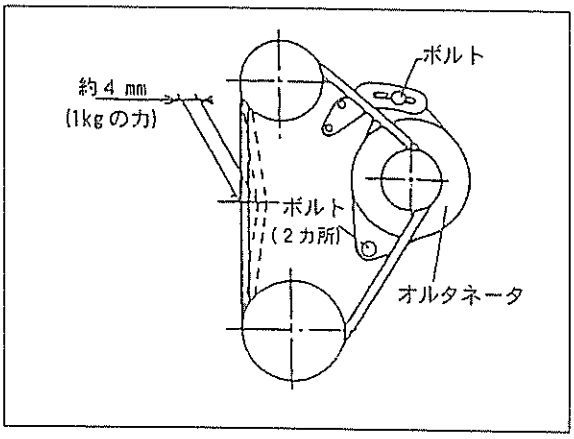

14. ラジエータの掃除について

⚠警告

- 内部にゴミや草などがたまっていたり、巻き付いていたら取り除いてください。特にVベルト回りやエンジン回りに堆積した刈草などはすみやかに取り除いてください。守らないと、火災をおこすおそれがあります。

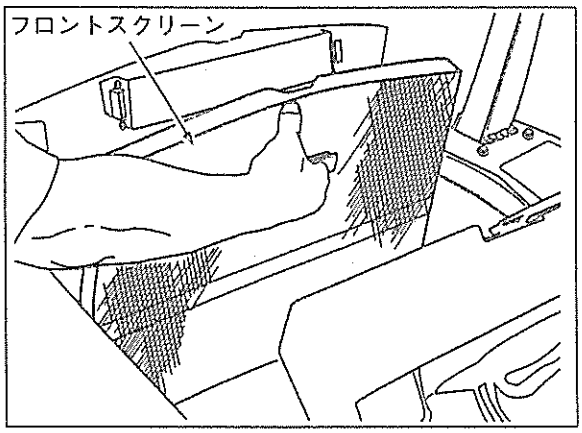

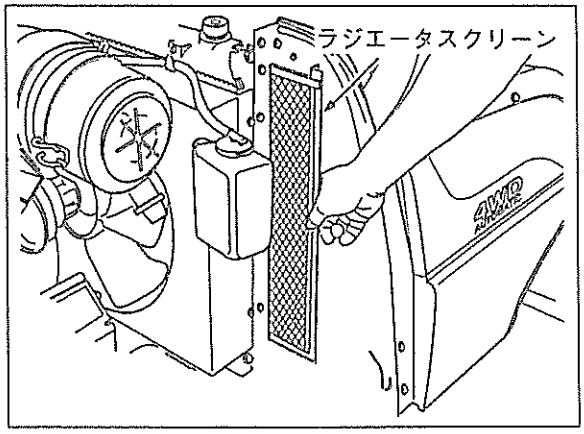

① ボンネットを開けてください。
② シート後部のレバーを引きシートを上に持ち上げます。
③ フロントスクリーンを手前に引いて倒します。
④ ラジエータスクリーンを横から引き出します。
⑤ 刈草などのゴミを取り除いて下さい。フロントスクリーンとラジエータとの間のゴミは、木の棒などど上から下側のゴムの所を押すとゴムが変形して、ラジエータとの間にすきまができ、ゴミを下へ落とすことができます。

ラジエータに草などが付着していると、オーバーヒートの原因となります。作業前、作業後には必ず点検してください。また、作業条件によっては作業中にも点検してください。

15. ヒューズ・ヒュージブルリンクの点検・交換について

ヒューズボックスのふたを外して、ヒューズを点検してください。切れていれば、規定容量のものと交換してください。
また、エンジン停止して、ヒュージブルリンクを点検してください。ヒュージブルリンクはヒューズの一種で万一、配線回路（常時通電している回路）へ過大電流が流れた場合、溶断して電流をしゃ断します。溶断したら外被（ビニール）が変色しますので、お買い上げいただいた販売店で点検を受けてください。

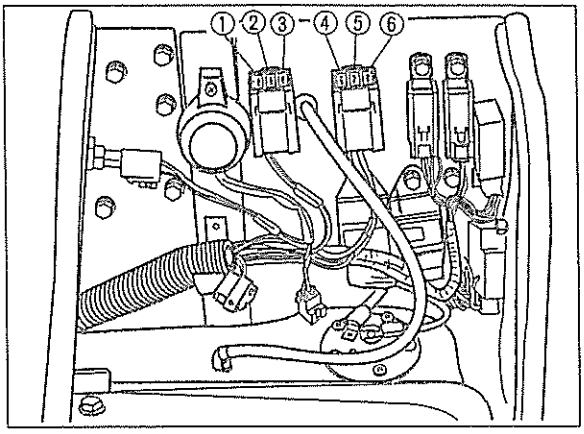

ヒューズボックス

①	10A	水温計、燃料計、燃料ポンプ、モニタランプ、アラームブザー、リレー
②	10A	ヘッドランプ、メーターバックライト、ストップソレノイド、セーフティSW、スタータ、クルーズコントロール(オプション)
③	10A	予　備
④	20A	外部取出ソケット
⑤	20A	オプション取出
⑥	20A	予　備

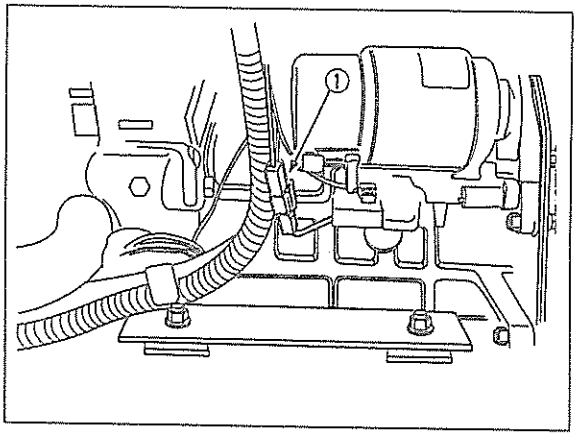

1．ヒュージブルリンク

16．タイヤの点検について

＜タイヤの点検＞

前後輪のタイヤの空気圧が適正であるか調べます。概観から判断する目安は次の通りです。

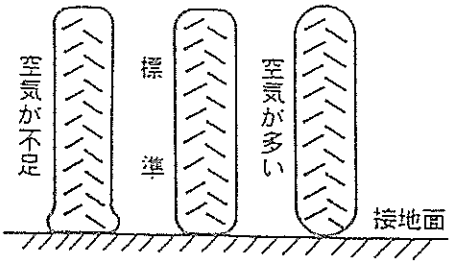

本機の後方から見た図

標準空気圧

	タイヤサイズ	空気圧kPa (kg／cm²)
前輪	23×10.50-12-4PR	78 (0.8)
後輪	20×8.00-10-4PR	78 (0.8)

またタイヤの損傷や亀裂がないか点検してください。

＜車輪の取付ボルトの点検＞

各車輪の取付ボルトのゆるみを確認してください。ゆるみがあるときは下表に従い増締めしてください。

車　輪	締付トルク
前車輪	132±16N.m
後車輪	50±5.9N.m

17. 排気ガスの色について

エンジン始動時は、少し黒色の排気ガスが出ますが、通常は無色です。

黒色…… エアクリナつまりのための不完全燃焼。

白色…… エンジンオイルが燃焼しています。ただし、気温の低い場合は水蒸気で白く見えることもあります。

黒色、白色の排気ガスが負荷をかけなくても出るときは、販売店で整備してください。

18. モアの点検について

1. 保守・点検位置にするとき

刈刃の交換、草の除去、モアの保守・点検などでモアの裏側を見る場合は以下の手順で行なってください。

① 本機を平坦な地面に置き、リフトコントロールレバーを後方に引いて、モアを上昇させた状態でエンジンの回転を停止させ駐車ブレーキをかけてください。

② リアゲージホイルを最低刈高さ（38㎜）の位置にセットしてください。

③ モアのリヤリフトロッドのロックピンを抜きモアからリヤリフトロッドを取り去ります。

④ リフトコントロールを前方に倒してモアを下げます。

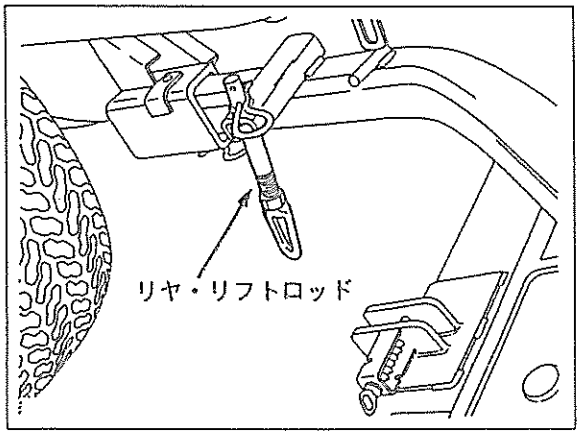

⑤ ＰＴＯカバーを上げてユニバーサルジョイントのヨークを水平にします。

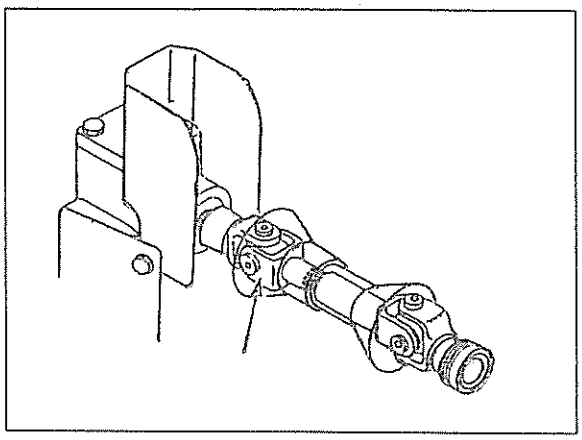

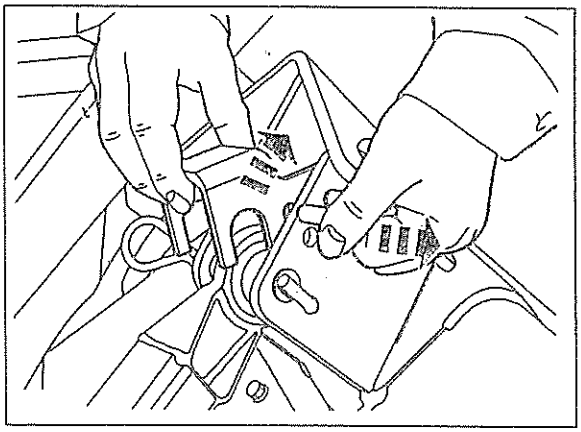

⑥ モアのフックピンを外し、ブラケットを押し上げます。

⑦ エンジンを始動させ、リフトコントロールレバーを後方へ引いてモアを上昇させます。

⑧ モアが完全に上昇したら、エンジンを停止させます。本機の右側に人が立ち、足でモアデッキの下側、あるいはキャスタサポートの下側を押しながら、左手でリフトコントロールレバーを操作してモアを下降させます。

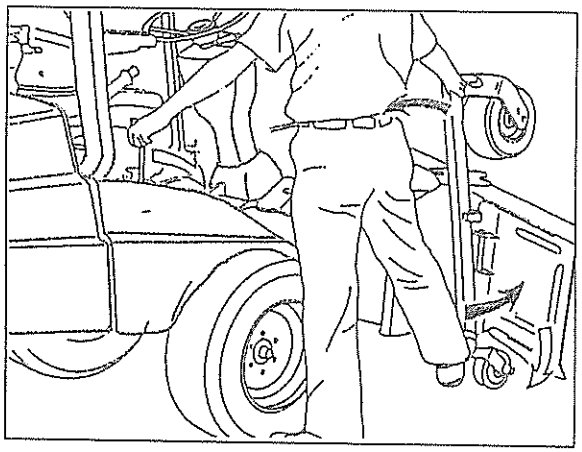

⑨ モアの保守・点検はモアを下の写真の位置(保守・点検位置) にして行なってください。

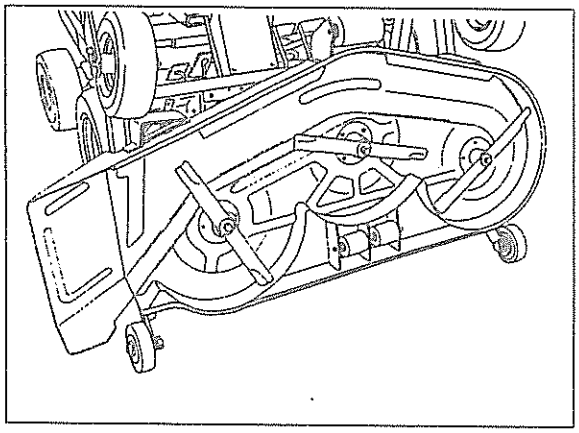

〔水平に戻すとき〕

① エンジンを始動させます。

② リフトコントロールレバーを後方に引いて、モアを最大上昇させます。

③ モアが傾いたら、リフトコントロールレバーを前方に倒し、モアを下降させます。

④ エンジンを停止し、モアのブラケットを下げフックピンで固定します。リヤリフトロッドを取付けます。

⚠注意

1．モアを上昇させたり、下降させたりするときは、周囲に注意して安全を確認してから行ってください。

2．モアを下げるとき、足や手をはさまないように注意してください。

⚠警告

保守・点検・調整を行なうときは必ずエンジンを止め、各作動部分が完全に止まるまで待ってください。

2．ギヤオイルの点検・交換

〔ギヤオイルの点検〕

25時間ごとにオイル量を点検してください。

① モアを水平にします。検油兼給油栓を外してオイル量を点検します。

② 検油口までオイルがあれば適量です。
もし不足していたら口元まで給油します。

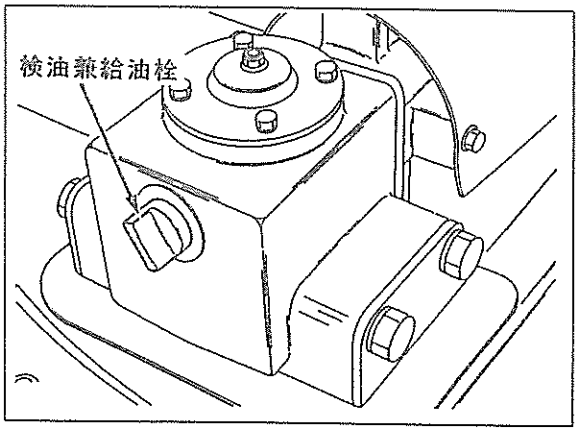

〔ギヤオイルの交換〕

最初の50時間目、それ以後は200時間ごとにオイル交換してください。

① P 59〔保守・点検位置にするとき〕の手順に沿ってモアを垂直に立たせます。

② ドレンプラグをゆるめ排油します。

③ ドレンプラグを締付けます。

④ P 60の手順に沿ってモアを水平にします。

⑤ 検油兼給油栓を外してオイルを給油します。給油口いっぱいまでが適量です。ギヤ

オイルはSAE90を使用してください。

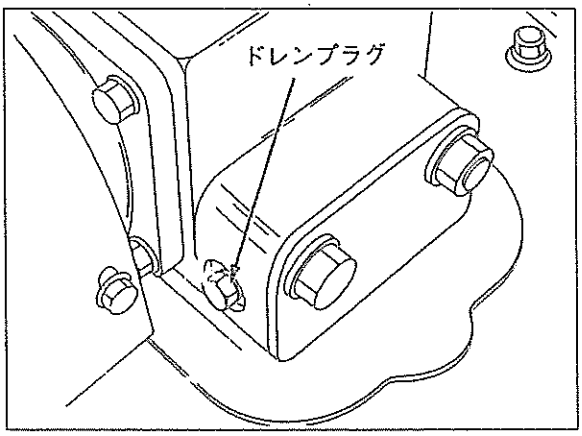

⑥ 給油栓を締め、こぼれたオイルをきれいに拭きとってください。

3．各部の給脂

P 48の「定期点検一覧表」により各グリースニップルに給脂してください。給脂するときはグリースニップルをきれいに拭いてください。各リンクの支点、あるいは回転する部分にもグリースを塗布してください。

4．刈刃・排出カバー

⚠注意

損傷の有無、摩耗の程度、ボルトのゆるみなどを始業前に点検してください。損傷部品は取り替えるか修理してください。

刈刃の研ぎ方、交換方法はP62を参照してください。

5．ベルトの調整と交換

〔ベルトの調整〕

ベルトはモア本体上部のベルトカバー内にあります。最初の25時間で、あとは100時間ごとにベルトの張り，破損の有無を点検してください。また作業中にベルトがスリップしているようでしたら次の要領で調整してください。

① モアからリフトアーム、リヤリフトロッド、ユニバーサルジョイントを外します。

② ナットをゆるめ、左右のベルトカバーを外します。

③ ロックナットをゆるめ、テンションスプリングのコイル部の長さが90mmになるように或いは左右プーリの中央部を押して、下図のように調節します。調節後ロックナットをしっかり締めてください。

④ ベルトカバーを取付けます。

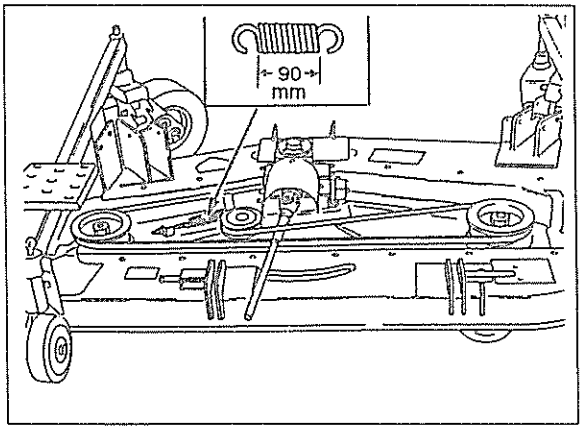

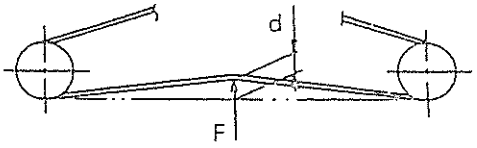

F：2.6 kg　　d = 12 mm

〔ベルトの交換〕

もしベルトの傷みが激しいとき、あるいは作業中にベルトが切断したら次の要領でベルトを交換してください。

① 「ベルトの調整」①～②と同じです。

② ロックナットとアジャストナットをゆるめます。

③ ブラケットⒶを外します。

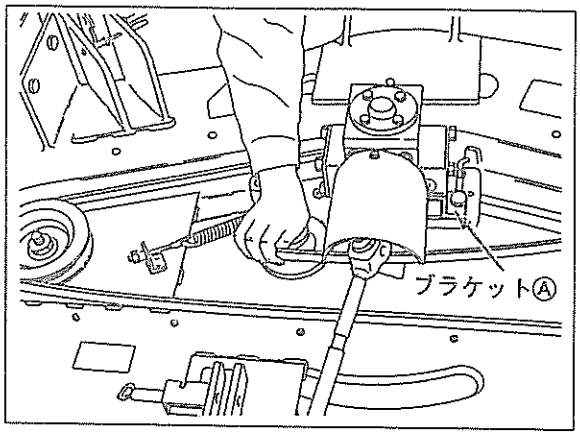

④ ベルトを持ち上げながら、プーリをゆっくり回すと、ベルトが外れます。

⑤ 新しいベルトを取付ける前に、各プーリに異状がないか、軽く手で回して点検します。異状がある場合は修理・交換してください。

⑥ ベルトカバー内側を清掃します。

⑦ 下図のように新しいベルトを取付けます。

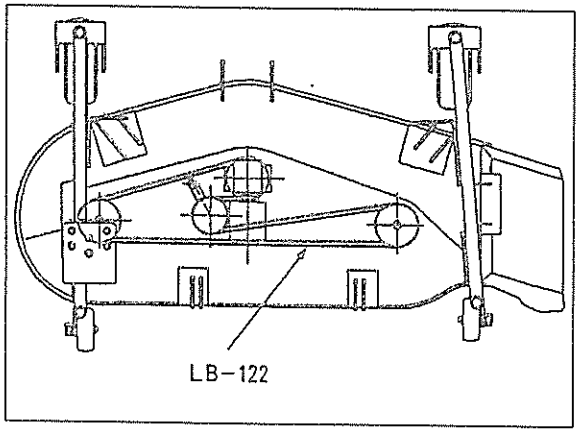

⑧ ブラケットⒶを取付けます。

⑨「ベルトの調整」に沿ってベルトを調節してロックナットを締めます。

⑩ ベルトカバーを取付けます。

6．刈刃の研ぎ方、交換方法

良好な芝刈作業を行なうために刈刃は常に鋭く研いでください。芝の断面図がむしれたようになっているのは刈刃が摩耗した証拠です。Ⓐ刃のようになったらすぐに研いでください。またⒷ刃のようになったら交換してください。

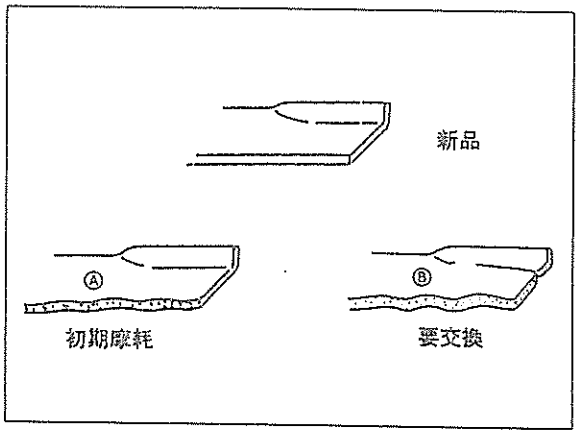

〔刈刃の外し方〕

① モアを保守・点検位置（P59〔保守・点検位置にするとき〕参照）にします。

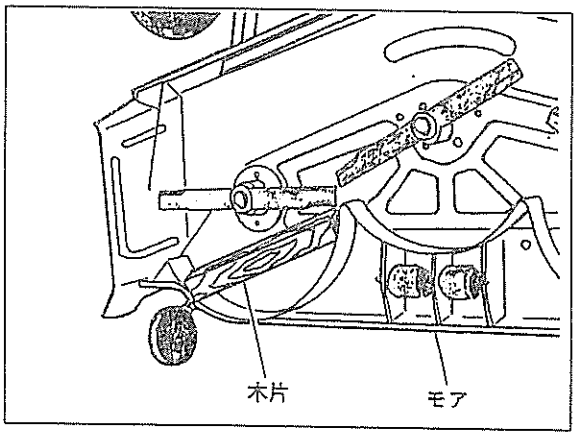

② 上図のように木片をはさみ、刈刃の回り止めをします。

③ 刈刃締付ボルトをゆるめ、刈刃を外してください。刈刃を外すときは、ソケットレンチやボックススパナを使用します。

⚠警告 1．刈刃を交換するときは、エンジンを停止させケガをしないよう厚手の手袋などを使用し、十分注意してください。

2．モアの下側にもぐり込んでの作業は大変危険です。もしこのような作業が必要なときは、モア落下防止のブロックをモアと地面の間に置くか、或いは、モアを上昇させ次図のモアフックをリフトアームのピンに引掛け、エンジンを停止し、本機のキーを抜いてから行なってください。

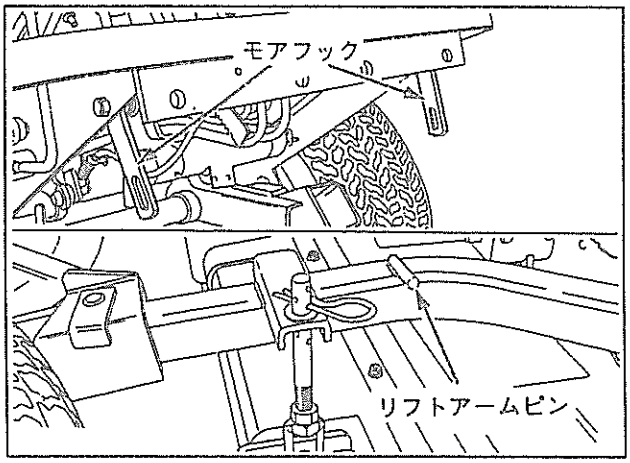

〔刈刃の研ぎ方〕

① 刈刃の刃部の角度は下図に示すように研いでください。

② 刈先は0.4mm落としてください。

③ 研ぎ上った刈刃は取付ける前にバランスを確認してください。

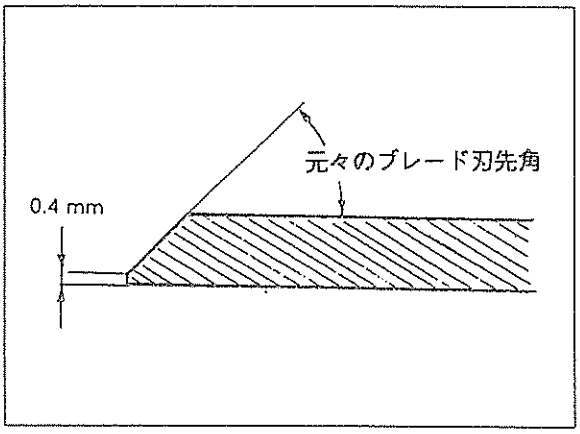

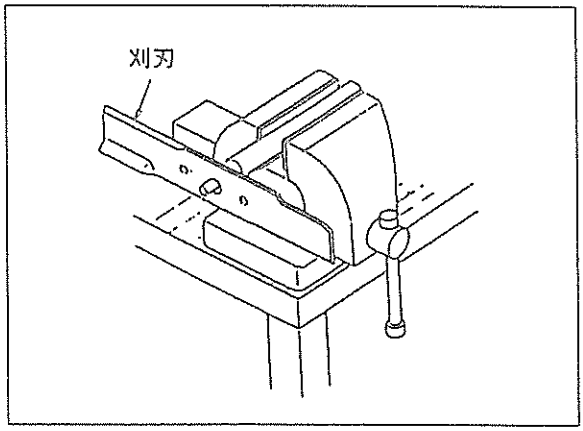

刈刃のバランスの取り方

⚠注意

刈刃を研ぐときは、保護メガネをし、手袋をつけて作業してください。

⚠警告

刈刃のバランスが悪いと振動の原因となるばかりでなくモア破損につながりますので、必ずバランスをとってください。

〔刈刃の取付け方〕

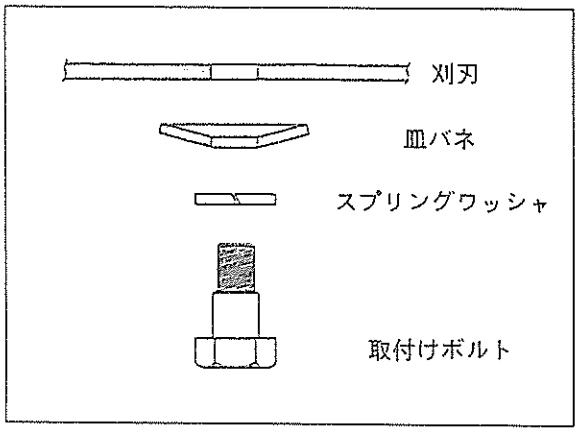

上図のように取付けてください。皿バネの方向に注意してください。(凹部を刈刃側にする)
刈刃の取付ボルトの締付けトルクは117.6～147 N.m (1200～1500 kg-cm) です。

◎刈刃を新品と交換する場合は、3本セットで交換することをお奨めします。また、予備の刈刃を持っていると、破損したときなどに便利です。

不調診断

※もし機械の調子が悪いときは、表を参考にし、必ずエンジンを止めてから診断してください。

1．エンジン関係

状　　況	点検箇所	処　　置
キースイッチを回しても スタータが回らない。	セーフティスイッチがきいていませんか。	ＰＴＯレバーを切、ＨＳＴペダルが中立ブレーキペダルを踏むかパーキングブレーキをかけた状態でキースイッチを「始動」に回してください。
	バッテリ液は規定量入っていますか。または放電してはいませんか。	バッテリ液を規定量補給し、満充電してください。
	バッテリ端子部のゆるみ外れ、腐蝕していませんか。	端子部を清掃し、確実に締め付けて、グリスを塗布し防錆してください。
	メインヒューズが溶断していませんか。	新しいヒューズと交換してください。
	スイッチが故障していませんか。	サービス工場で修理、または交換してください。
	セルモータが故障していませんか。	サービス工場で修理、または交換してください。
スタータは回るがエンジンが始動しない。	燃料タンクに燃料が入っていますか。	軽油を給油してください。
	燃料にエアが混入していませんか。	燃料タンクから噴射ポンプまでの燃料パイプを点検してください。
	燃料コックが「C」位置になっていませんか。	燃料コック「O」位置にしてください。
エンジンが不規則に回転する	燃料系統にエアが混入していませんか。	燃料タンクから噴射ポンプまでの燃料パイプを点検してください。
	燃料に水が混入していませんか。	水を抜き、新しい軽油と交換してください。
	噴射ノズルが詰まっていませんか。	修理、または交換してください。
	燃料フィルタが目詰まりしていませんか。	洗浄、または交換してください。
エンジンが過熱する (オーバーヒート)。	冷却水が不足していませんか。	冷却水を補給してください。
	ファンベルトはゆるんでいませんか、または破損してはいませんか。	ベルトの張り調整、または交換をしてください。
	ラジエータフィンが目詰まりしていませんか。	清掃してください。
	エンジンオイルが不足していませんか。	オイルを補給してください。
	過負荷運転をしていませんか。	負荷を軽くしてください。
エンジンの力が出ない。	エアクリーナが目詰まりしていませんか。	エアクリーナを点検してください。
	ノズルが焼付いていませんか。	サービス工場で修理してください。
	圧縮力が不足していませんか。	サービス工場で修理してください。
	バルブクリアランスの調整は適正ですか。	サービス工場で修理してください。
	噴射時期が悪くありませんか。	サービス工場で修理してください。

状　　況	点検箇所	処　　置
マフラより白煙が出る	エンジンオイルの量が多すぎる。	オイルを適量になるまで抜き取る。
	エンジンオイルの粘度が低すぎる。	適度な粘度のオイルに交換する。
運転中にエンジン油圧ランプが点灯した。	エンジンオイル量が少なくなっていませんか。	オイルを規定量まで補給してください。
	エンジンオイルの粘度が低くありませんか。	適性粘度のオイルと交換してください。
	プレッシャスイッチが故障していませんか。	スイッチを交換してください。
	オイルポンプが故障していませんか。	サービス工場で修理してください。
運転中に充電ランプが点灯した。	オイルネータが故障していませんか。	サービス工場で修理してください。
	ファンベルトのゆるみ、または破損はありませんか。	ベルトの張り調整、または交換をしてください。

2．ブレーキ関係

状　　況	点検箇所	処　　置
ブレーキのききが悪い、または片ぎきする。	ブレーキの遊び量は適正ですか。	ペダルの遊び量を調整してください。
ブレーキペダルの戻りが悪い、またはブレーキが鳴く。	ブレーキ戻しスプリングが破損していませんか。	スプリングを交換してください。
	各摺動部のグリスが切れていませんか。	錆を落としてグリスアップをしてください。

3．油圧関係

状　　況	点検箇所	処　　置
作業機が上がらない。	ミッションオイルが不足していませんか。	規定量まで補給してください。
	吸入パイプ系統からエアの吸い込みがありませんか。	フィルタケースや取付部などを増し締めし、パイプに亀裂が発生していたり、Oリングが破損していれば交換してください。
	オイルフィルタが目詰まりしていませんか。	清掃または交換してください。
	油圧ポンプが故障していませんか。	サービス工場で修理してください。
	コントロールバルブがゴミをかんでいませんか。またはOリングは破損してはいませんか。	サービス工場で修理してください。
	シリンダが破損していませんか。	サービス工場で修理してください。
作業機が下がらない。	コントロールバルブがゴミをかんでいませんか。	サービス工場で修理してください。
	シリンダが破損していませんか。	サービス工場で修理してください。

4．電装関係

状　　況	点検箇所	処　　置
ヘッドランプが点灯しない。	電球が切れていませんか。	電球を交換してください。
	ヒューズが切れていませんか。	ヒューズを交換してください。
	ソケットから配線が外れていませんか。	点検セットしてください。
	接触が悪くありませんか。	アースおよびターミナルの点検清掃をしてください。
ランプ類が点灯しない。	電球が切れていませんか。	電球を交換してください。
	ヒューズが切れていませんか。	ヒューズを交換してください。
	配線の接続が悪くありませんか。	点検し確実に接続してください。
	スイッチが故障していませんか。	スイッチを交換してください。
	アースの状態が悪くありませんか。	アース線を確実に車体に締めつけてください。
	バッテリが放電していませんか。	充電してください。

主な消耗部品

本機

・エンジン関係

部品コード	名　　称	個数／台	備　　考
080109049	ファンベルト	1	
080109061	ファンベルト	1	GM152
140516180	オイルフィルタ	1	
140517020	オイルフィルタ	1	GM152
360720020	燃料フィルタエレメント	1	燃料フィルタ

・油圧・エアクリーナ関係

部品コード	名　　称	個数／台	備　　考
340500750	オイルフィルタ；サクション	1	
340500770	オイルフィルタ；HST	1	
314531175	エアクリーナフィルタエレメント；インナー	1	
314531174	エアクリーナフィルタエレメント；アウター	1	
314531177	エアクリーナフィルタエレメント；インナー	1	GM152
314531176	エアクリーナフィルタエレメント；アウター	1	GM152

・電装品関係

部品コード	名　　称	個数／台	備　　考
385120700	バルブ(23W)	1	ヘッドライト
385470301	バルブ(3W)	5	モニタランプ
385470302	バルブ(2W)	1	ダッシュパネル
385120730	バルブ(1.4W)	1	ライトスイッチ
385410080	ヒューズ	3	10A
385410130	ヒューズ	3	20A

モア

部品コード	名　　称	個数／台	備　　考
645310310	ブレード	3	FM60
080529118	Vベルト	1	FM60

仕様

本機

			GM152
機体寸法	全長	mm	2415
	全幅	mm	1220 (ディスク内向き)　1370 (ディスク外向き)
	全高	mm	1390 (ハンドルまで) 1930 (ROPS立て)　1225 (ROPS畳み)
	軸距	mm	1250
	輪距 前輪	mm	940 (ディスク内向き)　1100 (ディスク外向き) (標準状態)
	輪距 後輪	mm	995
	最低地上高	mm	140
車輪	前輪サイズ		23×10.50−12　4PR
	後輪サイズ		20×　8.00−10　4PR
エンジン	型式名		シバウラJ843
	種類		4サイクル水冷ディーゼル
	気筒数		3気筒
	排気量	cc	1330
	定格出力 (グロス)／回転数rpm		20.8kw(28HP)／2700
車体	駆動		オート4WD
	変速機		副変速2段付き　HST
	ブレーキ		湿式多板式
	デフロック		付き　前車軸
	PTOクラッチ		湿式多板機械式
	PTO回転数	rpm	フロント2209　サイド2700
	舵取り装置		チルト。テレスコ付き　全油圧式パワーステアリング
	速度 前進 L	km／h	0〜9.7
	速度 前進 H	km／h	0〜16.6
	速度 後進		60〜70% (L、Hとも前進の)
	重量	kg	730
容量	燃料タンク容量	L	50.5
	変速機 (油圧タンク兼用)	L	20.0
	後車軸	L	2.3
	エンジンオイル	L	5.2
	ラジエータ	L	5.1
	バッテリー		75D26L

モア

刈幅 (mm)	１５２０
刈高さ (mm)	３８～１１５（７段階）
刈高さ調整法	ゲージホイル
刈刃回転数 (rpm)	２８９９
刈刃先端速度 (m／s)	７９
刈刃数	３
標準刈刃寸法 (板厚×巾×長さmm)	７×５０×５１８
ギヤオイル (ℓ)	０.６
総重量 (kg)	１７６

配線図

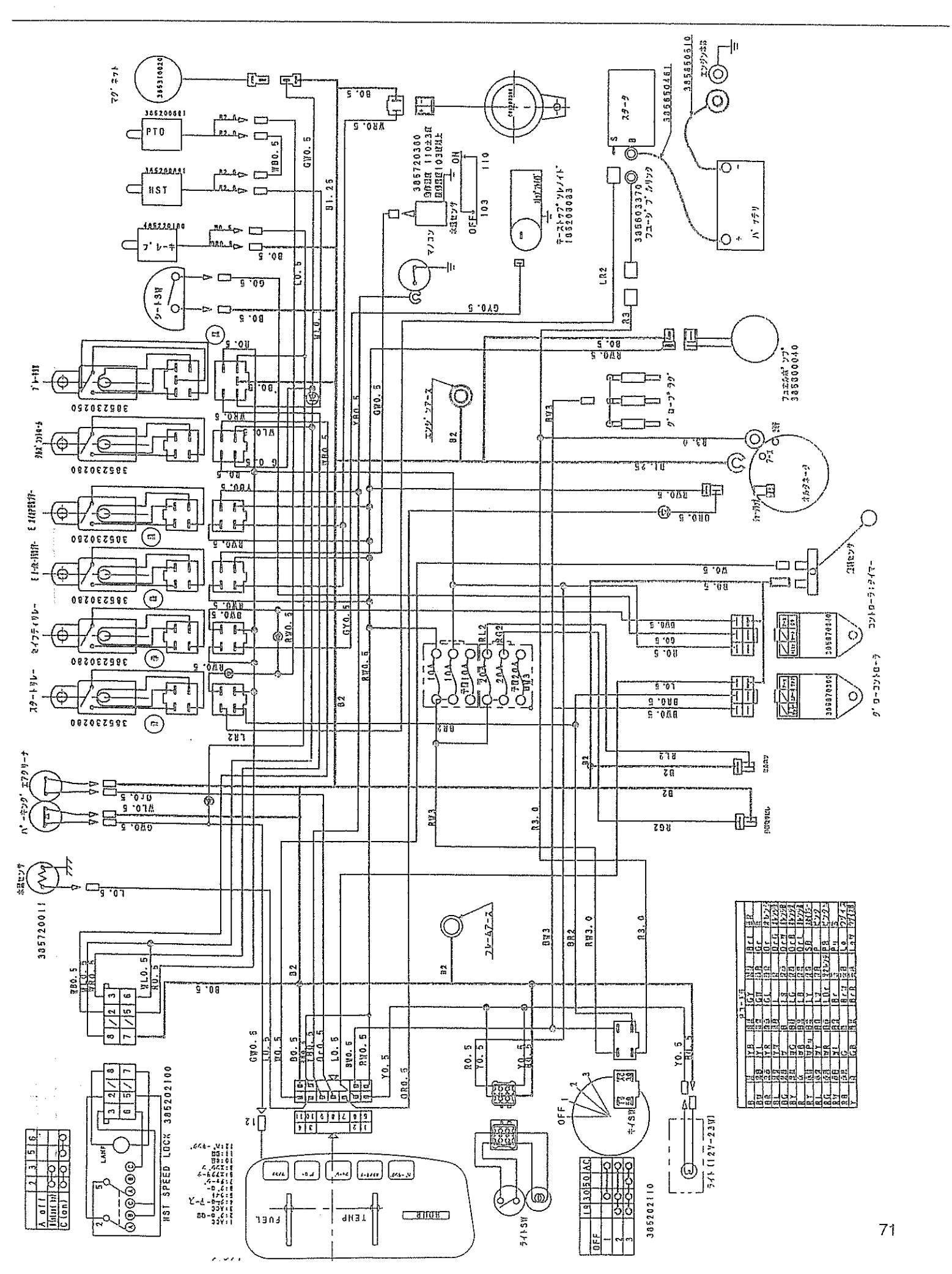
マグネット
PTO
HST
キーレス
シートSW
ヒューズ
ヒューズ
ヒューズ

オプションについて

オプション部品として以下のKitが用意されています。
詳細については販売店にお問い合わせください。

◎ラージタイヤ（24×13.00 - 12 4PR）

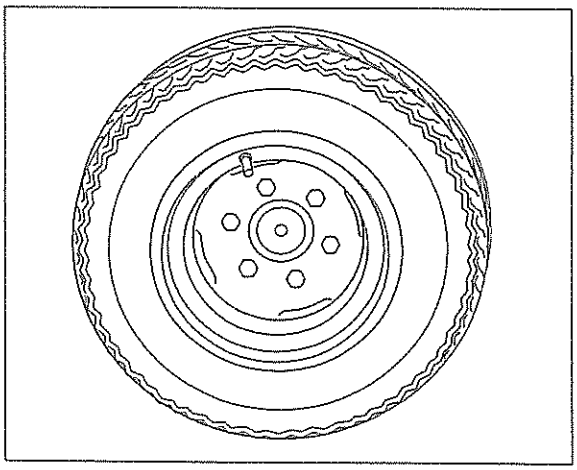

柔弱地などの対応に幅広ラージタイヤがあります。

◎オーバーフェンダ

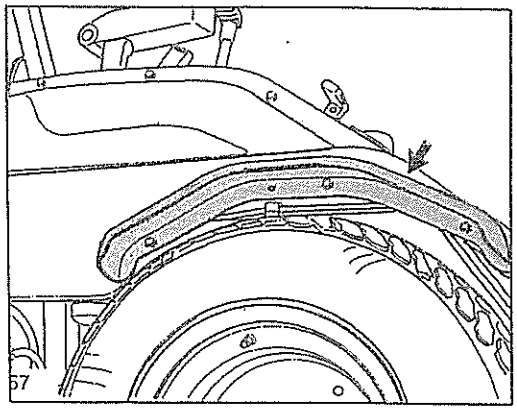

◎ワイドトレッド・ラージタイヤでの作業にオーバーフェンダが取付可能です。

◎ウェイトブラケット＆ウェイト

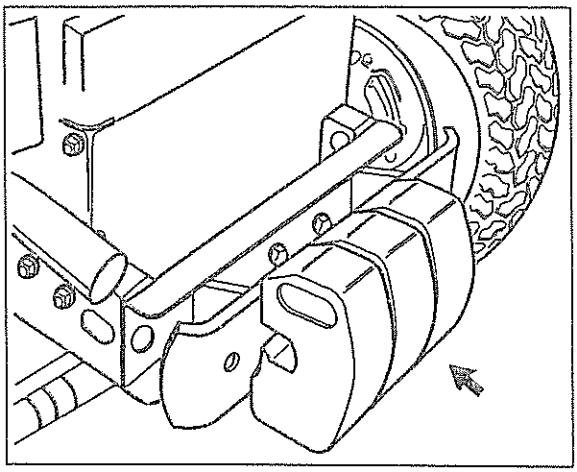

作業機取付時のバランス改善のために、ウェイト（30kg・15kg）が最大3個まで取付可能です。

◎日除け

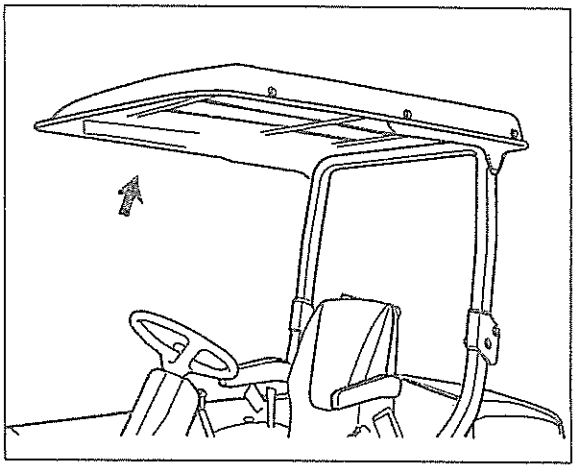

◎日中の作業に、日除けが取付可能です。

◎作業灯

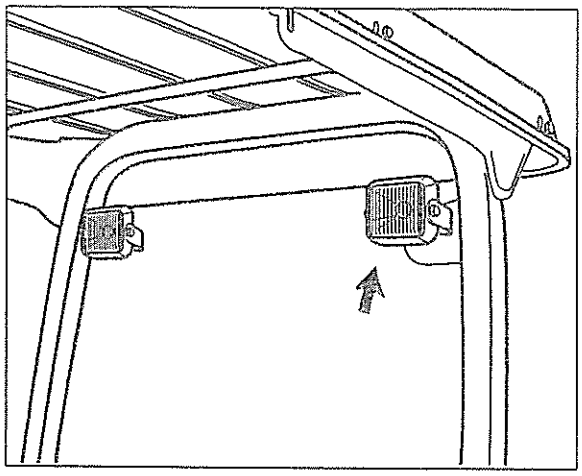

◎12V 18.4Wの作業灯が3個つきます（前2灯、後1灯）。

◎サブバルブ（一連/二連）

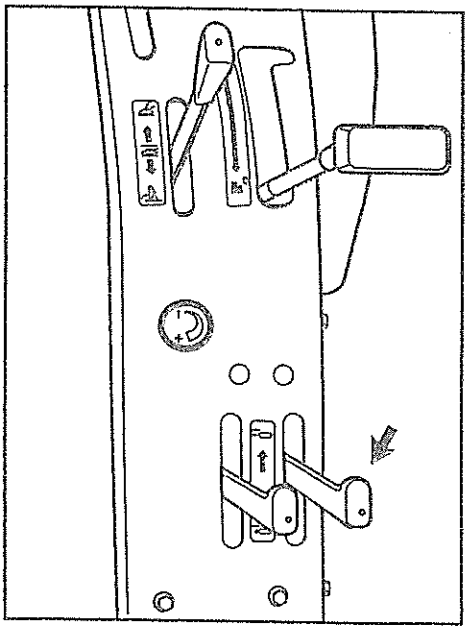

◎グラスキャッチャーなどの油圧の外部取出しに一連/二連バルブがあります。

◎クルーズコントロール

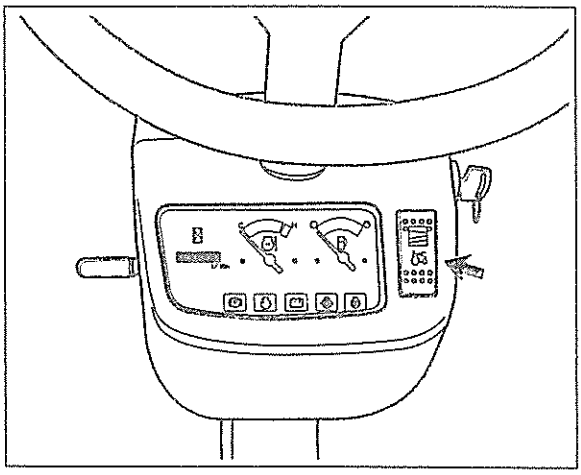

◎ペダルを踏み続けなくても一定速度走行が可能です。

◎左右独立ブレーキ

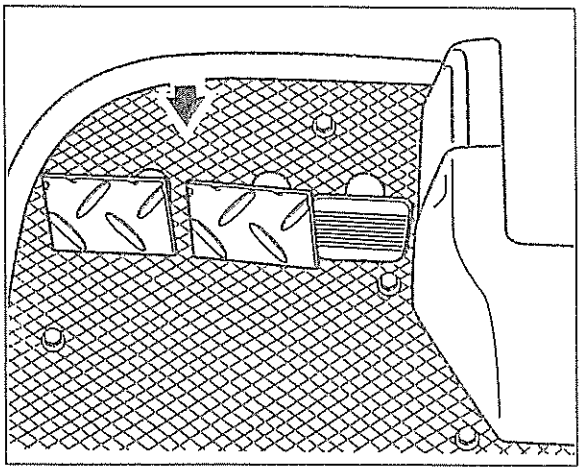

◎ブレーキを左右別々にかけることができます。

◎バックブザー

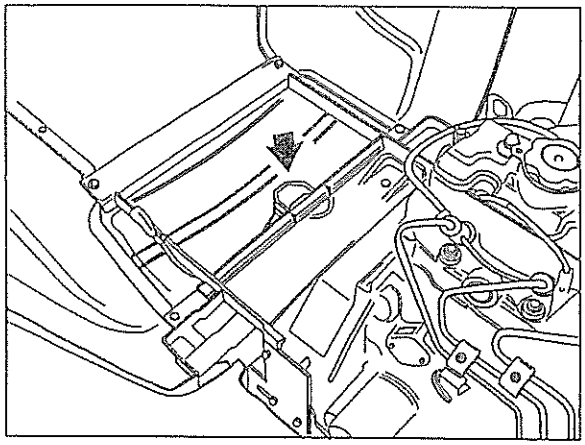

◎後進ペダルを踏むとブザーが鳴ります。

パーツカタログ

パーツリストの見方について

1)　このパーツリストには国内向下記型式が記載されております。　※ＧＭ１５２→ＭＣ２８４

型　式　名	品目コード	表示型式	機関型式	仕　様　他	モア型式
MC 234	392310	23	S773　(138607)	22ps／2700rpm	FM60MJ (550793)
MC 284	392510	28	J843　(137945)	28ps／2700rpm	
MC 354	392610	35	N843L (139147)	35ps／2700rpm	

エンジン関係部品はエンジン製造番号(EN……)、シャーシ、ボデー関係部品は車台製造番号により管理されております。

＜注＞ＧＭ１５２はＭＣ２８４の欄をご覧下さい。

2)　リストの記載内容について

リストの記載内容は下記に示す番号に従って説明致します。

見出番号 Key No.	部品番号 Parts No	部品名称 Parts Name	台当個数 Q'ty						互換性 R/P	適用号機 Application	型寸 Description	備考 Remarks
①	②	③			④				⑤	⑥	⑦	⑧

① 見出番号　イラストに付されている番号とリストの番号を一致させることにより、部品番号が索引できます。

② 部品番号　部品を管理するための部品番号です。

③ 部品名称　部品の名称を和文、英文で表示してあります。

④ 個　　数　見出し番号あたりの使用個数を表示してあります。

⑤ 互 換 性　部品変更による新部品と旧部品との互換性記号を表示してあります。

⑥ 適用号機　設計変更実施号機が表示してあります。

⑦ 型　　寸　標準部品の型寸表示がしてあります。

⑧ 備　　考　部品の仕様・説明等が表示してあります。

3)　記号、略語について

記号（部品変更による新部品と旧部品との互換性の表示は次の通りです。）

表示記号	内　　容
*	部品供給不可（部品番号欄にこのマークがあるのは供給いたしません。）
A	新旧共に互換性あり（新旧部品は新旧製品のいずれにも取付出来ます。）
B	新部品のみ互換性あり（新部品は新旧部品のいずれにも取付出来ますが、旧部品は新製品に取付けることは出来ません。）
D	新旧部品の互換性なし（新部品は新製品、旧部品は旧製品にのみ取付出来ます。）
E	追加部品であり適用号機欄に号機を記入。
F	廃止部品であり適用号機欄に号機を記入。
○	旧部品は在庫に限り供給、以降新部品を供給（○マークを部品番号欄に旧部品番号を備考欄に表示）
～××××××：製造番号　……号機まで ××××××～：製造番号　……号機より	

略語

ASSY	：アセンブリ	R.H	：ライト	OP	：オプション	IN	：吸気
Inc	：……を含む	UP	：上	d	：直径	EX	：排気
AR	：所要	Low	：下	ℓ	：長さ		
Fr	：フロント	S.T.D	：スタンダード	t	：厚さ		
Re	：リヤ	U.S	：アンダサイズ	φ	：径		
L.H	：レフト	O.S	：オーバーサイズ	COMP	：コンプリート（圧入、カシメ品）		

4)　イラストについて

イラストにはASSY部品、単体部品が記載されておりますが必ずしも正確な形状を示すものではありません。正確な部品番号を見い出すための目安となるものです。イラストに付されている番号とリストの見出番号を一致させることにより、その見出番号から部品番号を知るようになっています。

ご注文について

1)　部品をご注文の際は部品番号、部品名称、個数をお知らせ下さい。

2)　ご注文の部品は原則として誤送以外の返品は認めません。

3)　**純正部品** を必ずご使用願います。
（市販の類似品を使用されますと早期破損や性能を悪くする原因となります。）

4)　部品価格は別表の部品価格表を参照下さい。

※本部品表は予告なく変更することがあります。

目　　次
CONTENTS

図　番 FIG.No.	装置名称 SUBJECT	ページ PAGE
エンジン ENGINE		
101	シリンダブロック CYLINDER BLOCK	2
102	カムシャフト CAM SHAFT	4
103	シリンダヘッド CYLINDER HEAD	5
104	シリンダヘッド,ロッカアーム CYLINDER HEAD,ROCKER ARM	7
105	クランクシャフト&ピストン CRANK SHAFT & PISTON	10
106	オイルポンプ OIL PUMP	13
107	ウオータポンプ WATER PUMP	14
108	ウオータポンプ WATER PUMP	15
109	オルタネータ ALTERNATOR;MC23	16
110	オルタネータ ALTERNATOR;MC28,35	17
111	タイミングギヤ&ガバナー TIMING GEAR & GOVERNOR	18
112	インジエクシヨンポンプ&ライン INJECTION PUMP & LINES	20
113	インジエクシヨンポンプ&ライン INJECTION PUMP & LINES	21
114	エクゾーストマニフオールド EXHAUST MANIFOLD	23
115	ノズル&ホルダ NOZZLE & HOLDER;MC23	24
116	ノズル&ホルダ NOZZLE & HOLDER	25
117	スターテイングモータ STARTING MOTOR;MC23	26
118	スターテイングモータ STARTING MOTOR;MC28	27
119	スターテイングモータ STARTING MOTOR;MC35	28
シヤシ CHASSIS		
201	フユエルハイカン,バツテリ FUEL LINES,BATTERY	29
202	フユエルタンク FUEL TANK	30
203	エアクリーナ,マフラ AIR CLEANER,MUFFLER	31
204	エアクリーナ,マフラ AIR CLEANER,MUFFLER	32
205	トランスミツシヨン,リヤ,ギヤ & ヘ TRANSMISSION,REAR,GEARS & BEARINGS	33

目　　次
CONTENTS

図　番 FIG.No.	装置名称 SUBJECT	ページ PAGE
206	トランスミツシヨン,レバー＆アクチ TRANSMISSION,LEVERS & ACTUATORS	35
207	トランスミツシヨン,フロント,ギヤ＆ TRANSMISSION,FRONT,GEARS & BEARING	36
208	デフ,フロントアクスル DIFFERENTIAL,FRONT AXLE	38
209	ステアリング STEERING	39
209A	メータ METER	41
210	リヤーアクスル2WD REAR AXLE 2WD	42
211	リヤアクスル,デフ＆ハウジング REAR AXLE,DIFFERENTIAL & HOUSING	43
212	リヤアクスル,デフ REAR AXLE,DIFFERENTIAL	45
213	ペダル,H.S.T PEDALS,HYDROSTATIC TRANSMISSION	47
214	コントロール,アクセル＆チエンジレ CONTROLS,ACCELERATOR & CHANGE LEVER	48
215	フレーム＆ロープス FRAM & ROPS	50
216	リフトアーム LIFT ARM	51
217	フード＆コントロールカバー HOOD & CONTROL COVERS	52
218	ステアリングケース,ユアツ STEERING CASE,HYDRAULICS	53
219	コントロールバルブ CONTROL VALVE	54
220	フイルタ,ユアツ FILTER HYDRAULICS	56
221	カツプリング,ユアツドライブ COUPLING,HYDROSTATIC DRIVE	57
H.S.T;MC		
221A	ユアツトランスミツシヨン HYDRAU STATIC TRANSMISSION	58
シヤシ CHASSIS		
222	ラジエータ RADIATOR	59
223	シート SEAT	60
223A	シート SEAT	61
224	エンジンサポート ENGINE SUPPORT	63
225	ブレーキペダル BRAKE PEDALS	65

目　　次
CONTENTS

図　番 FIG.No.	装置名称 SUBJECT	ページ PAGE
226	ハンドブレーキ HAND BRAKE	66
227	ブレーキアツセンブリ BRAKE ASSEMBLY	67
228	クラツチ CLUTCH ASSEMBLY001001001	68
229	フロント,リヤホイル FRONT WHEELS, REAR WHEELS	69
230	ワイヤハーネス WIER HARNESS	70
231	コーシヨンプレート CAUTION PLATE	71
232	コーシヨンプレート CAUTION PLATE	72
232A	コーシヨンプレート CAUTION PLATE	73
233	サイドPTO SIDE PTO	74
234	サブバルブKIT;イチレンMC SINGLE REMOTE HYD−VALVE KIT;OPTION	75
235	サブバルブKIT;ニレンMC DUAL REMOTE HYD−VALVE KIT;OPTION	76

モワー
MOWER

301	ユニバーサルジヨイント UNIVERSAL JOINT	77
302	ギヤボツクス GEAR BOX	78
303	プーリ,ブレード PULLEY, BLADE	80
304	デツキ,カバー MORE DECK, COVER	82
305	ゲージホイル GAUGE WHEELS	83
306	リンク LINK	84

部品番号順索引
NUMERICAL PARTS INDEX 86

エンジン編
(ENGINE)

シリンダブロック

FIG.101 CYLINDER BLOCK

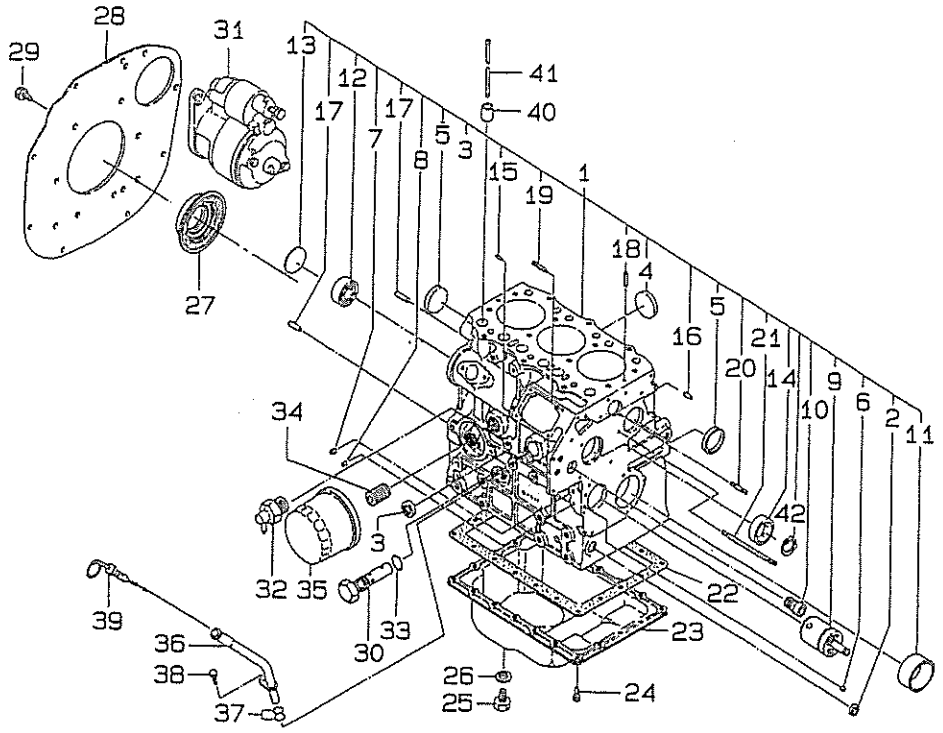

見出番号 Key No	部品番号 Parts No	部品名称 Parts Name		台当個数 Qty 234	284	354			互換性 R/P	適用号機 Application	型寸 Description	備考 Remarks
1	110103310	CYLINDER BLOCK	シリンダブロック	1								
	110103330	CYLINDER BLOCK	シリンダブロック		1							
	110103320	CYLINDER BLOCK	シリンダブロック			1						
2	064210015	CAP SEALING	キャップシーリング	1	1	1						
3	064210025	CAP SEALING	キャップシーリング	1	1	1						
4	064200035	PULG SEALING	プラグシーリング	2								
	064210040	PLUG SEALING	プラグシーリング		2	2						
5	064210040	PLUG SEALING	プラグシーリング	2	2	2						
6	198466050	PLUG	プラグ	1								
7	198466010	PLUG	プラグ	4	2	2						
	198466020	PLUG	プラグ		2	3						
8	198466030	PLUG	プラグ	4	3	3						
9	165296141	SHAFT IDLE GEAR	シャフトアイドルギヤ	1								
	165296131	SHAFT IDLE GEAR	シャフトアイドルギヤ		1	1						
10	198466060	PLUG	プラグ	1								
11	198517080	BUSHING STD	ブッシングSTD	1								
	198517190	BUSHING STD	ブッシングSTD		1							
	198517220	BUSHING STD	ブッシングSTD			1						
12	040106203	BALL BEARING	ボールベアリング	1	1	1						
13	064100045	PLUG EXPANSION	プラグエクスパンション	1	1	1						
14	042303015	NEEDLE BEARING	ニードルベアリング	1								
	042309013	BEARING ASSY	ベアリングASSY		1	1						
15	030500512	DOWEL PIN	ダウエルピン	2								
	030500612	DOWEL PIN	ダウエルピン		2	2						
16	030500616	DOWEL PIN	ダウエルピン	2	2	2						
17	030501025	DOWEL PIN	ダウエルピン	1								
	030501025	DOWEL PIN	ダウエルピン		2	2						
18	030309005	SPRING PIN	スプリングピン	2	2	2						
19	012110620	STUD BOLT	スタッドボルト	2								
	012110820	STUD BOLT	スタッドボルト		2	2						
20	012110635	STUD BOLT	スタッドボルト	1	1	1						
21	012110660	STUD BOLT	スタッドボルト	1	1	1						
22	110996800	GASKET	ガスケット	1								
	110996820	GASKET	ガスケット		1	1						
23	110708040	PAN,engine oil	パン,エンジンオイル	1								

シリンダブロック

FIG.101 CYLINDER BLOCK

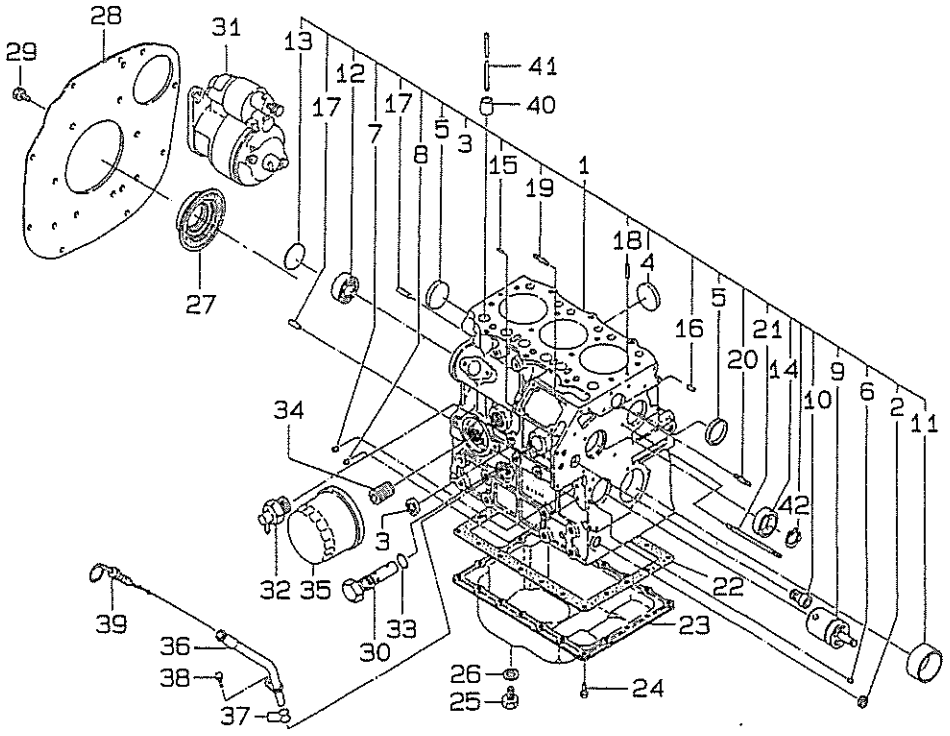

見出番号 Key No	部品番号 Parts No	部品名称 Parts Name		台当個数 Qty 234	284	354			互換性 R/P	適用号機 Application	型寸 Description	備考 Remarks
	110708310	PAN,engine oil	パン,エンジンオイル		1	1						
24	010109235	BOLT	ボルト	20								
	010109235	BOLT	ボルト		26	26						
25	010411212	BOLT	ボルト	1	1	1					M12X12	
26	025100012	SEALING WASHER	シーリングワツシヤ	1	1	1						
27	198636080	SEAL OIL	シールオイル	1	1	1						
28	110367710	REAR PLATE	リヤプレート	1								
	110367770	REAR PLATE	リヤプレート		1							
	110367840	REAR PLATE	リヤプレート			1						
29	011511020	BOLT	ボルト	8							M10X20	
	011510816	BOLT	ボルト		10	10					M8X16	
30	140036120	PRESSURE VALVE	プレツシヤーバルブ	1	1	1						
31	185086340	MOTOR,starter	モーター,スターターM	1								
	185086551	MOTOR,starter	モーター,スターターM		1							
	185086530	MOTOR,starter	モーター,スターターM			1						
32	198736150	BODY	ボデイ	1	1	1						
33	052109078	O—RING	Oーリング	1	1	1					P15	
34	140546020	ADAPTER	アダプター	1	1	1						
35	140516190	FILTER,engineO	フイルター,エンジンO	1								
	140517020	FILTER,engineO	フイルター,エンジンO		1	1						
36	110756490	TUBE OIL LEVEL	チユーブオイルレベル	1	1	1						
37	052100100	O—RING	Oーリング	2	2	2					P10	
38	011310612	BOLT	ボルト	1	1	1					M6X12	
39	198416270	DIPSTICK	デイツプステイツク	1	1	1						
40	120116100	TAPPET	タペツト	6								
	120116160	TAPPET	タペツト		6	6						
41	120456201	ROD PUSH	ロツドプツシユ	6								
	120456222	ROD PUSH	ロツドプツシユ		6							
	120456310	ROD PUSH	ロツドプツシユ			6						
42	036509005	SNAP RING	スナツプリング	1								

カムシャフト

FIG.102 CAM SHAFT

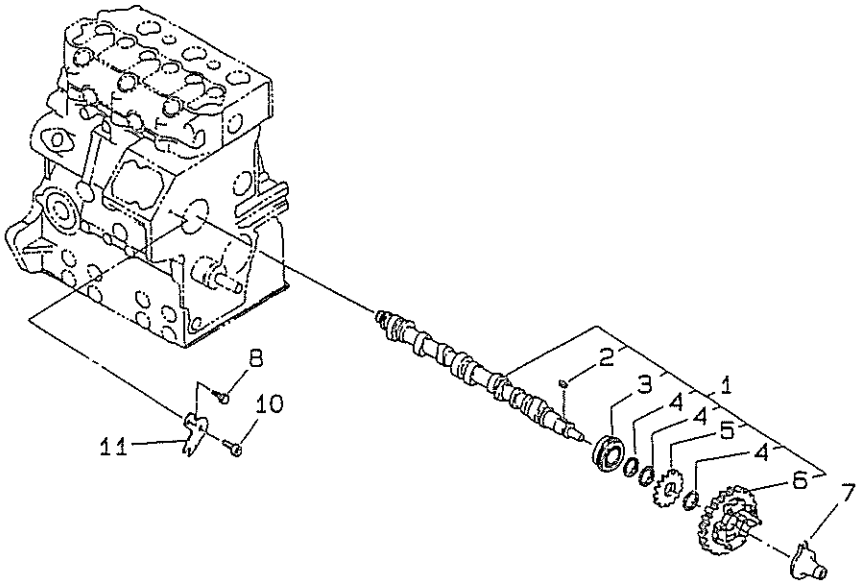

見出番号 Key No	部品番号 Parts No	部品名称 Parts Name		台当個数 Qty 234	284	354			互換性 R/P	適用号機 Application	型寸 Description	備考 Remarks
1	120026090	CAM SHAFT ASSY	カムシャフトASSY	1								
	120026280	CAM SHAFT ASSY	カムシャフトASSY		1							
	120026350	CAM SHAFT ASSY	カムシャフトASSY			1						
2	034100508	KEY	キー	1	1	1						
3	040109059	BALL BEARING	ボールベアリング	1								
	040156304	BALL BEARING	ボールベアリング		1	1						
4	199216230	SPACER	スペーサ	3	3	3						
5	120736081	GEAR	ギヤ	1	1	1						
6	120016001	GEAR CAM CMP	カムギヤCMP	1								
	120016130	GEAR CAM CMP	カムギヤCMP		1							
	120016050	GEAR CAM CMP	カムギヤCMP			1						
7	125256120	GUIDE,slide	ガイド,スライド	1	1	1						
8	011310612	BOLT	ボルト	1								
10	010700610	BOLT	ボルト	1								
	011310612	BOLT	ボルト		1	1						
11	199566651	PLATE	プレート	1	1	1						

シリンダヘッド

FIG.103 CYLINDER HEAD

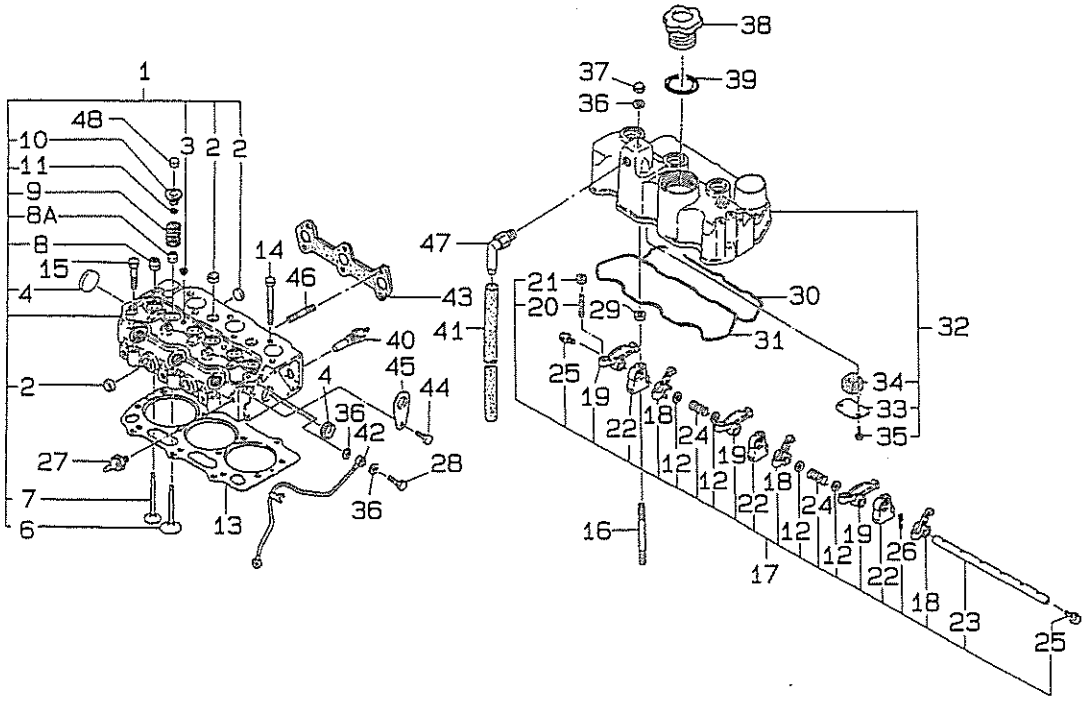

見出番号 Key No	部品番号 Parts No	部品名称 Parts Name		台当個数 Qty 234	284	354			互換性 R/P	適用号機 Application	型寸 Description	備考 Remarks
1	111017730	CYLINDER HEAD	シリンダヘッドASSY	1								
2	064200018	CAP SEALING	キャップシーリング	6								
3	064210015	CAP SEALING	キャップシーリング	2								
4	064200030	CAP SEALING	キャップシーリング	2								
6	120166240	VALVE,in	バルブ,IN	3								
7	120176250	VALVE,ex	バルブ,EX	3								
8	120406050	SEAL EXHUAST	シールエクゾースト	3								
8a	120406070	SEAL INTAKE	シールインテイク	3								
9	198216700	SPRING	スプリング	6								
10	120186080	RETAINER	リテーナ	6								
11	120226070	RETAINER	リテーナ	12								
12	199280280	SHIM	シム	4								
13	111147370	GASKET,cylinder	ガスケット,シリンダー	1								
14	111136440	BOLT	ボルト	11								
15	111136450	BOLT	ボルト	3								
16	012109177	BOLT	ボルト	3								
17	120036691	ROCKER ARM ASSY	ロッカーアームASSY	1								
18	120356200	ROCKER ARM;INTA	ロッカーアーム,IN	3								
19	120356210	ROCKER ARM;EXTA	ロッカーアーム,EX	3								
20	199486220	SCREW	スクリュー	6								
21	020109076	NUT	ナット	6								
22	120346171	BRACKET	ブラケット	3								
23	120316171	SHAFT	シャフト	1								
24	198216780	SPRING	スプリング	2								
25	064609006	PLUG	プラグ	2								
26	030300325	PIN,roll	ピン,ロール	1								
27	185246060	SENSOR UNIT	センサーユニット	1								
28	198486780	BOLT	ボルト	2								
29	023100008	NUT	ナット	3								
30	111996271	GASKET	ガスケット	1								
31	052109061	O-RING	Oリング	1								
32	111027240	COVER HEAD ASSY	ヘッドカバーASSY	1								
33	110666050	COVER	カバー	1								
34	110666060	FILTER	フィルター	1								
35	010100610	BOLT	ボルト	2								

シリンダヘッド

FIG.103 CYLINDER HEAD

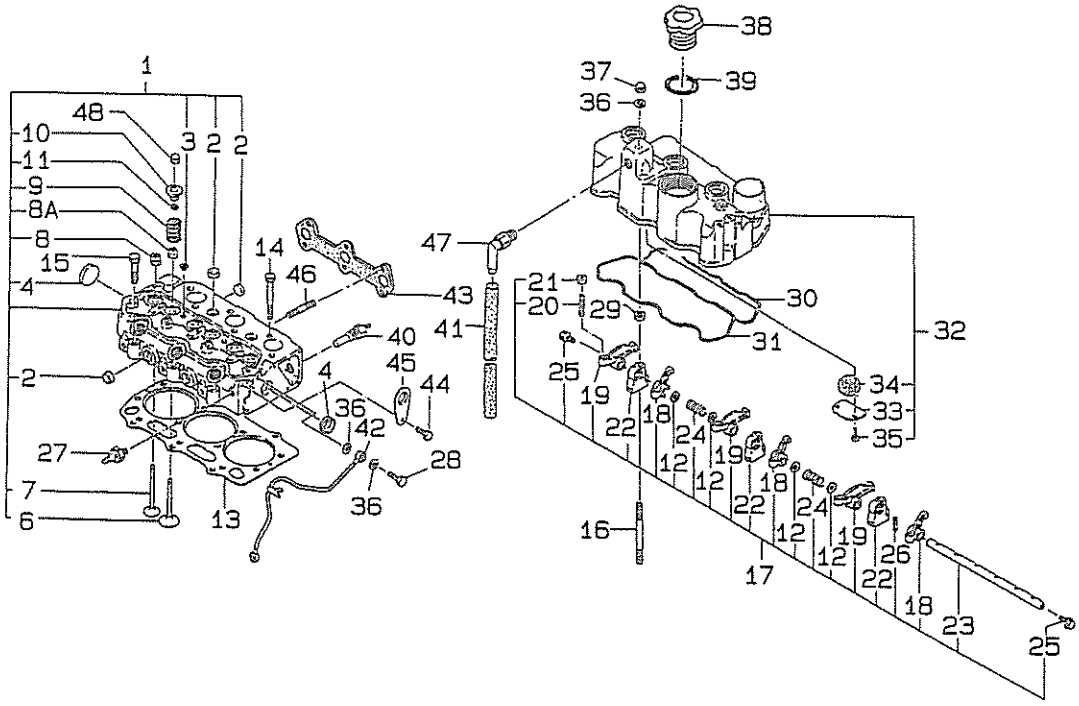

見出番号 Key No	部品番号 Parts No	部品名称 Parts Name		台当個数 Qty 234	284	354			互換性 RP	適用号機 Application	型寸 Description	備考 Remarks
36	140996260	GASKET	ガスケット	7								
37	024600008	NUT	ナット	3								
38	198436010	CAP	キャップ	1								
39	052100400	O−RING	Oリング	1								
40	385720011	SENSOR	センサー,サーモ	1								
41	068122450	TUBE	チューブ	1								
42	140606670	OIL PIPE	オイルパイプ	1								
43	135996541	GASKET,manifold	ガスケット,マニホールド	1								
44	011510816	BOLT	ボルト	2								
45	195816540	HOOK	ホック	2								
46	012109177	BOLT	ボルト	3								
47	110986500	TUBE,rigid	パイプ	1								
48	120216040	CAP	キャップ	6								

シリンダヘツド,ロツカアーム

FIG.104 CYLINDER HEAD,ROCKER ARM

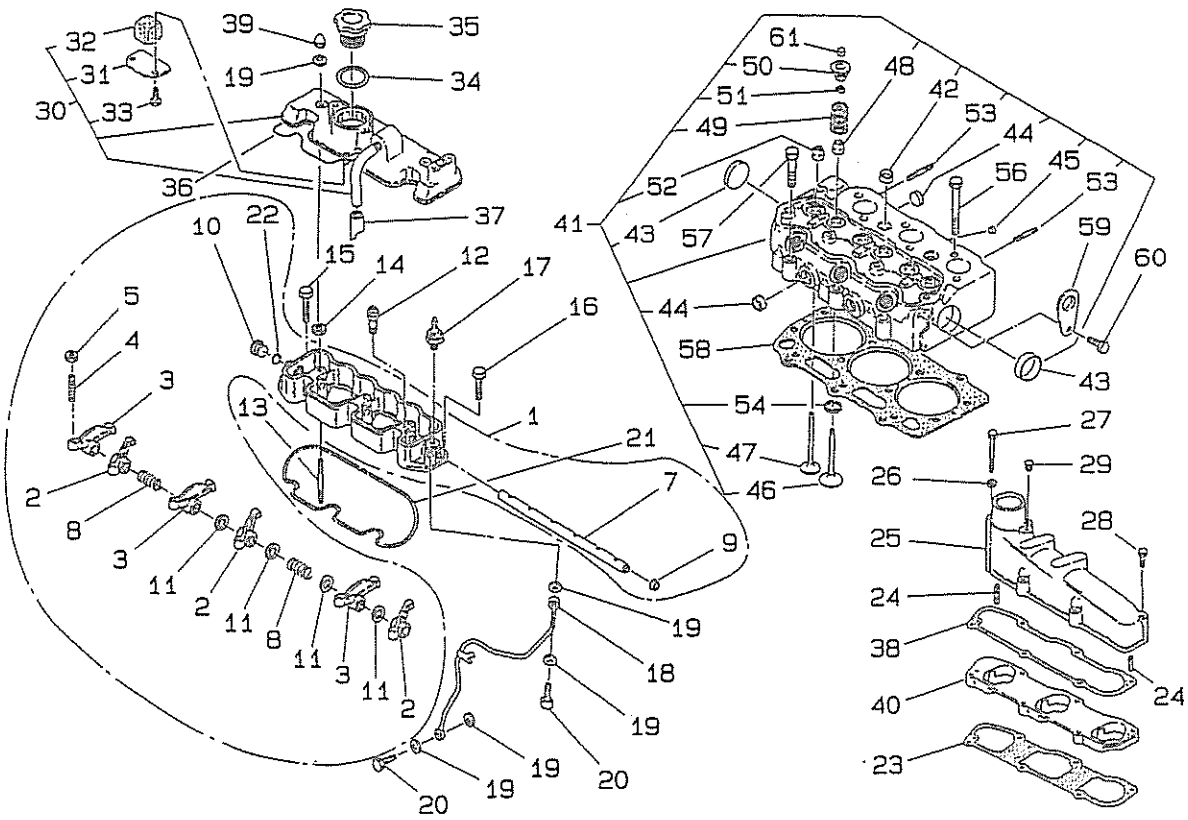

見出番号 Key No	部品番号 Parts No	部品名称 Parts Name		台当個数 Qty 234	284	354			互換性 RP	適用号機 Application	型寸 Description	備考 Remarks
1	120036720	ROCKER ARM ASSY	ロッカーアームASSY		1							
	120036730	ROCKER ARM ASSY	ロッカーアームASSY			1						
2	120356200	ROCKER ARM:IN	ロッカーアーム;IN		3							
	120356131	ROCKER ARM;IN	ロツカーアーム;IN			3						
3	120356210	ROCKER ARM;EX	ロツカーアーム;EX		3							
	120356141	ROCKER ARM;EX	ロツカーアーム;EX			3						
4	199486220	ADJUST SCREW	アジヤストスクリユ		6	6						
5	020109076	NUT	ナツト		6	6						
7	120316211	R−ARM SHAFT	ロツカーアームシヤフト		1							
	120316281	R−ARM SHAFT	ロツカーアームシヤフト			1						
8	198216780	SPRING	スプリング		2							
	198217170	SPRING	スプリング			2						
9	198436320	PLUG	プラグ		1	1						
10	198436150	PLUG	プラグ		1							
11	199280280	SHIM;0.5	シム;0.5		4							
	199280300	SHIM;0.5	シム;0.5			4						
12	015100412	SCREW	スクリユ		1							
13	012109177	STUD BOLT	スタツドボルト		3	3						
14	023100008	NUT	ナツト		3	3						
15	011300635	BOLT	ボルト		1	1						
16	011300625	BOLT	ボルト		1	1						
17	185246060	PRESSURE SWITCH	マノコンタクト		1	1						
18	140606691	OIL PIPE	オイルパイプ		1							
	140607280	OIL PIPE	オイルパイプ			1						
19	140996260	GASKET	ガスケツト		4	4						
20	198486780	EYE BOLT	アイボルト		2	2						
21	052109106	O−RING	O リング		1	1						
22	052100120	O−RING	O リング		1	1						
23	135996810	GASKET	ガスケツト		1	1						
24	030300414	SPRING PIN	スプリングピン		2	2						
25	135597620	MANIHOLD;IN	インレツトマニホルド		1	1						
26	027100006	SPRING WASHER	スプリングワツシヤ		2	2						
27	010109119	BOLT	ボルト		2	2						
28	011300660	BOLT	ボルト		4	4						
29	064500010	PLUG	プラグ			1						

シリンダヘッド,ロッカアーム

FIG.104 CYLINDER HEAD,ROCKER ARM

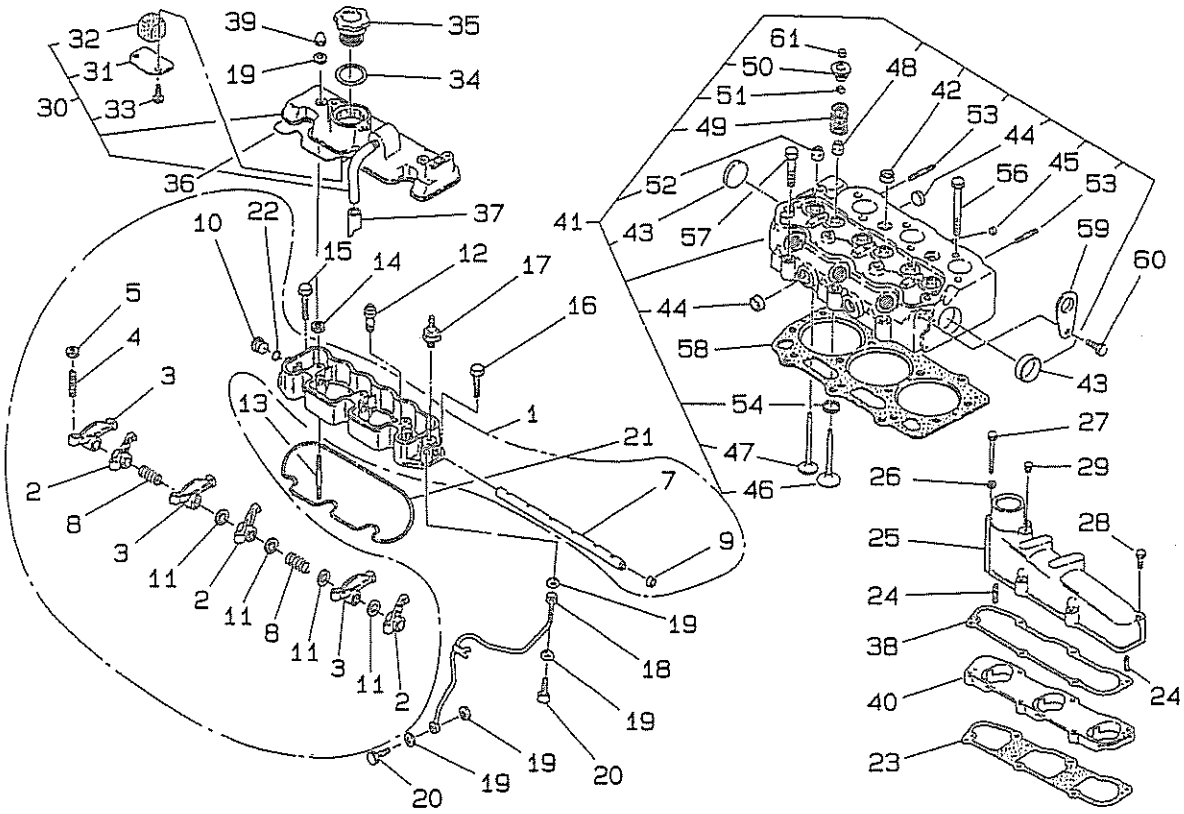

見出番号 Key No	部品番号 Parts No	部品名称 Parts Name		台当個数 Qty 234	284	354			互換性 R/P	適用号機 Application	型寸 Description	備考 Remarks
30	111027220	HEAD COVER ASSY	ヘッドカバーASSY		1							
	111027270	HEAD COVER ASSY	ヘッドカバーASSY			1						
31	110666050	OIL STOPPER	オイルストッパ		1	1						
32	110666060	STEEL WOOL	スチールウール		1	1						
33	010110610	BOLT	ボルト		2	2						
34	052100400	O−RING	Oリング		1	1						
35	198436010	CAP	キャップ		1	1						
36	052109073	O−RING	Oリング		1	1						
37	068109073	VINYL TUBE	ビニールチューブ		1							
	068109036	VINYL TUBE	ビニールチューブ			1						
38	135996860	GASKET	ガスケット		1	1						
39	024600008	CAP NUT	キャップナット		3	3						
40	135597450	SPACER	スペーサ		1	1						
41	111017760	CYL−HEAD ASSY	シリンダヘッドASSY		1							
	111017750	CYL−HEAD ASSY	シリンダヘッドASSY			1						
42	064210025	SEALING CAP	シーリングキャップ		4	4						
43	064210030	SEALING CAP	シーリングキャップ		2	2						
44	064210020	SEALING CAP	シーリングキャップ		5	5						
45	064210010	SEALING CAP	シーリングキャップ		2	2						
46	120166270	VALVE;IN	インテイクバルブ		3							
	120166350	VALVE;IN	インテイクバルブ			3						
47	120176280	VALVE;EX	エキゾーストバルブ		3							
	120176360	VALVE;EX	エキゾーストバルブ			3						
48	120406070	GUIDE SEAL	ガイドシール;IN		3	3						
49	198216700	VALVE SPRING	バルブスプリング		6	6						
50	120186080	RETAINER	リテーナ		6	6						
51	120226070	COTTER	コッタ		12	12						
52	120406050	GUIDE SEAL;EX	ガイドシール;EX		3	3						
53	012110645	STUD BOLT	スタッドボルト		2	2						
54	110136256	VALVE SEAT;IN	バルブシート;IN		3							
	110136390	VALVE SEAT;IN	バルブシート;IN			3						
56	111136480	HEAD BOLT	ヘッドボルト		11	11						
57	111136490	HEAD BOLT	ヘッドボルト		3	3						
58	111147500	GASKET;HEAD	ヘッドガスケット		1	1					T=1.4	
59	195816570	HANGER	ハンガ		2	2						

シリンダヘッド,ロッカアーム

FIG.104 CYLINDER HEAD,ROCKER ARM

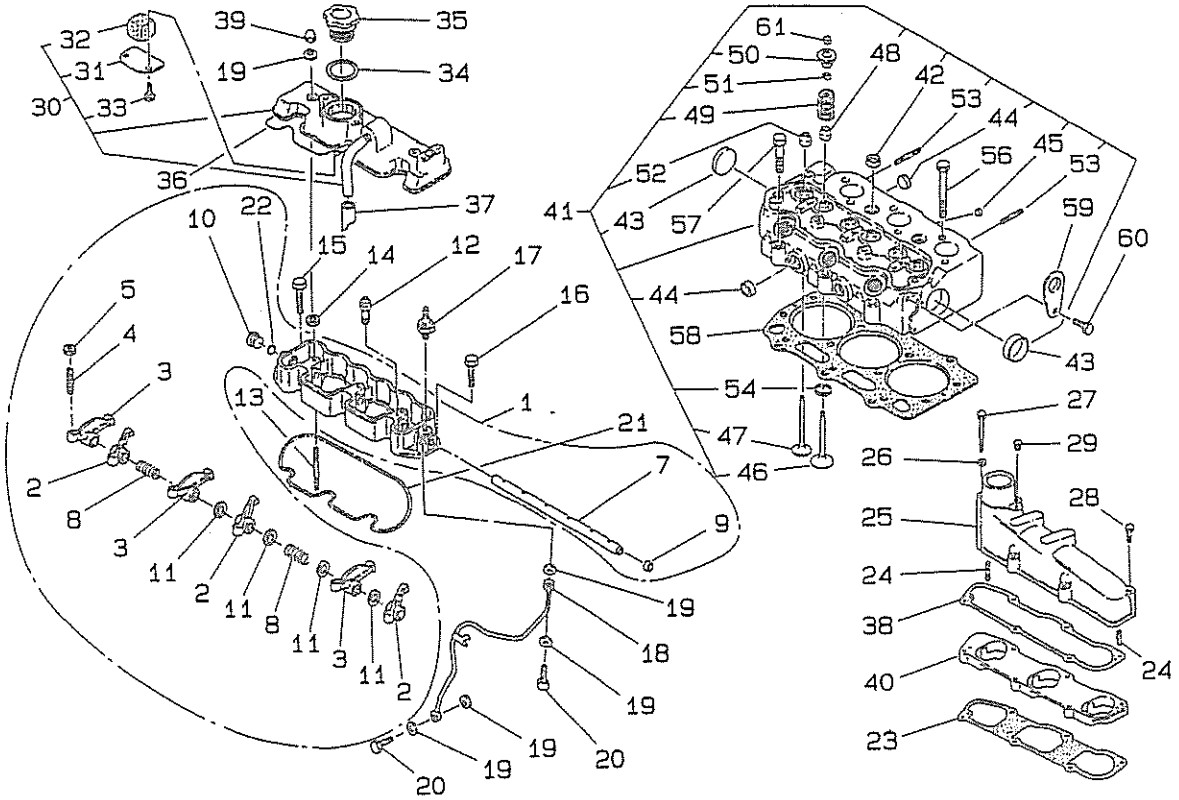

見出番号 Key No	部品番号 Parts No	部品名称 Parts Name		台当個数 Qty 234	284	354			互換性 R/P	適用号機 Application	型寸 Description	備考 Remarks
60	011510816	BOLT	ボルト		2	2						
61	120216040	CAP	キャップ		6	6						

クランクシャフト&ピストン

FIG.105 CRANK SHAFT & PISTON

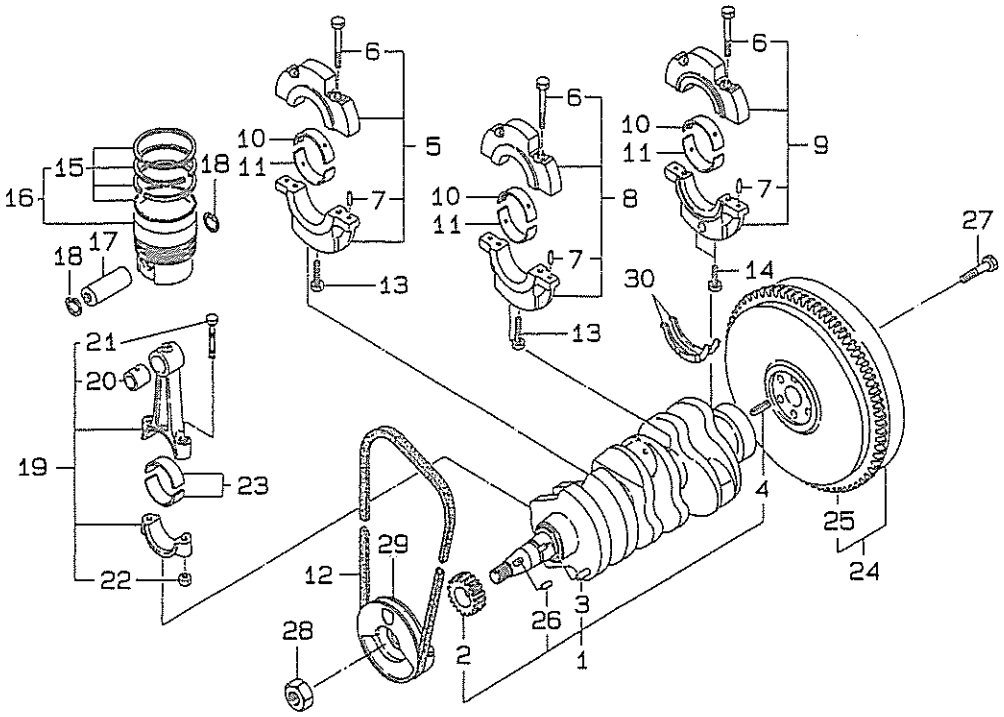

見出番号 Key No	部品番号 Parts No	部品名称 Parts Name		台当個数 Qty 234	284	354			互換性 R/P	適用号機 Application	型寸 Description	備考 Remarks
1	115256600	CRANK SHAFT	クランクシャフトCMP	1								
	115256590	CRANK SHAFT	クランクシヤフトCMP		1							
	115256760	CRANK SHAFT	クランクシヤフトCMP			1						
2	115276180	GEAR	ギヤ	1								
	115276200	GEAR	ギヤ		1	1						
3	030509020	PIN DOWEL	ピンダウエル	1	1	1						
4	030300816	PIN	ピン	1	1	1						
5	110156111	HOLDER BEARING	ホルダーベアリング	1								
	110156161	HOLDER BEARING	ホルダーベアリング		1							
	110156370	HOLDER BEARING	ホルダーベアリング			1						
6	010810840	BOLT	ボルト	6								
	010109406	BOLT	ボルト		6	6						
7	030500612	PIN	ピン	6	6	6						
8	110156121	HOLDER BEARING	ホルダーベアリング	1								
	110156141	HOLDER BEARING	ホルダーベアリング		1							
	110156380	HOLDER BEARING	ホルダーベアリング			1						
9	110156330	HOLDER BEARING	ホルダーベアリング	1								
	110156151	HOLDER BEARING	ホルダーベアリング		1							
	110156390	HOLDER BEARING	ホルダーベアリング			1						
10	198517101	METAL;STD	メタル;ウエ	3								
	198517210	METAL;STD	メタルスタンダードウエ		3							
	198517230	METAL;STD	メタルスタンダードウエ			3						
11	198517110	METAL;LOW	メタルスタンダード	3							STD	
	198517200	METAL,low	メタル		3						STD	
	198517240	METAL,low	メタル			3					STD	
12	080109049	V−BELT	V−ベルト	1							M30	
	080109060	V−BELT	V−ベルト		1						A30	
	080109061	V−BELT	V−ベルト			1					A36.5	
13	011510850	BOLT	ボルト	2							M8X50	
	011511070	BOLT	ボルト		2						M10X70	
	011511075	BOLT	ボルト			2					M10X75	
14	010700850	BOLT	ボルト	2							M8X50	
	010700865	BOLT	ボルト		2	2					M8X65	
15	115107240	KIT PISTON RING	ピストンリングKIT	3							STD	
	115107840	KIT PISTON RING	ピストンリングKIT		3						STD	

クランクシャフト&ピストン

FIG.105 CRANK SHAFT & PISTON

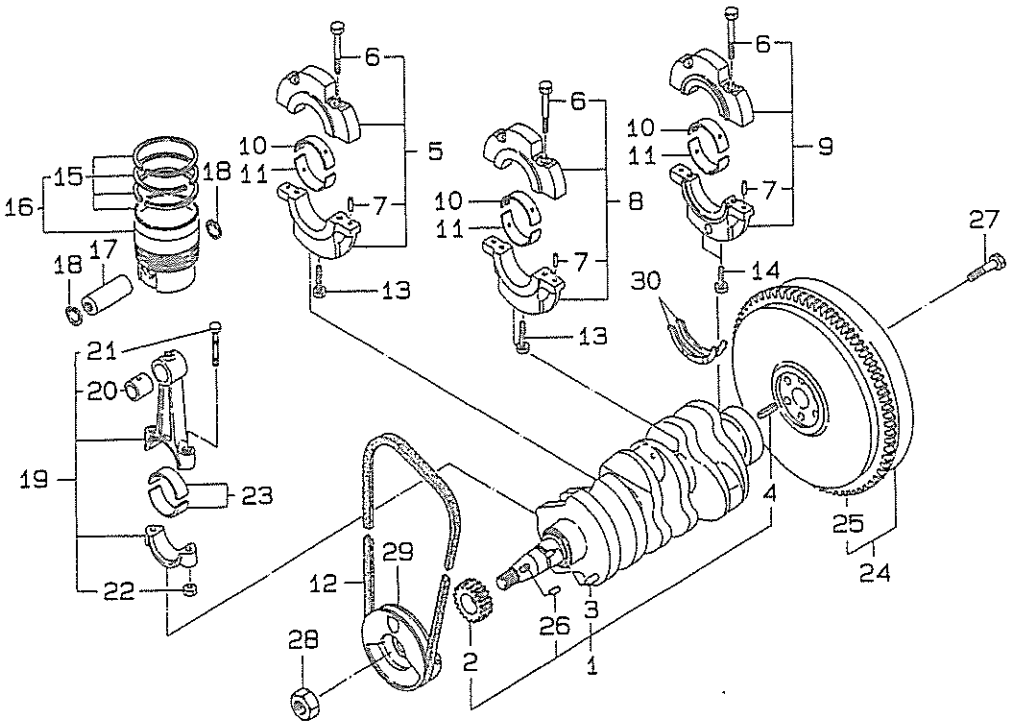

見出番号 Key No	部品番号 Parts No	部品名称 Parts Name		台当個数 Qty 234	284	354			互換性 R/P	適用号機 Application	型寸 Description	備考 Remarks
	115107290	KIT PISTON RING	ピストンリングKIT			3					STD	
16	115016990	KIT,piston	ピストンKIT	3							STD	
	115017390	KIT,piston	ピストンKIT		3							
	115017310	KIT,piston & ri	ピストンKIT			3						
17	115326231	PIN,piston	ピン,ピストン	3								
	115326030	PIN,piston	ピン,ピストン		3							
	115326220	PIN,piston	ピン,ピストン			3						
18	036500021	SNAP RING	スナップリング	6								
	036500025	SNAP RING	スナップリング		6							
	036500028	SNAP RING	スナップリング			6						
19	115026191	ROD,connecting	ロッド,コネクテイング	3								
	115026212	ROD,connecting	ロッド,コネクテイング		3							
	115026330	ROD,connecting	ロッド,コネクテイング			3						
20	198517120	BUSHING	ブッシング	3								
	198517050	BUSHING	ブッシング		3							
	198517260	BUSHING	ブッシング			3						
21	115176150	BOLT CONNECTING	ボルトコネクテイング	6								
	115176140	BOLT CONNECTING	ボルトコネクテイング		6	6						
22	020109075	NUT	ナット	6								
	020109120	NUT	ナット		6	6						
23	198517130	METAL	メタル	6								
	198517180	METAL	メタル		6							
	198517250	METAL	メタル			6						
24	115356940	FLY WHEEL	フライホイル,エンジン	1								
	115357380	FLY WHEEL	フライホイル,エンジン		1	1						
25	115376130	GEAR,ring	ギヤ,リング	1								
	115376040	GEAR,ring	ギヤ,リング		1	1						
26	034100508	KEY	キー	1	1	1						
27	010109295	BOLT	ボルト	6								
	010109341	BOLT	ボルト		6	6						
28	020800018	NUT	ナット	1								
	020109086	NUT	ナット		1	1						
29	115397910	PULLEY	プーリ	1								
	115397790	PULLEY	プーリ		1							
	115397350	PULLEY	プーリ			1						

クランクシャフト&ピストン

FIG.105 CRANK SHAFT & PISTON

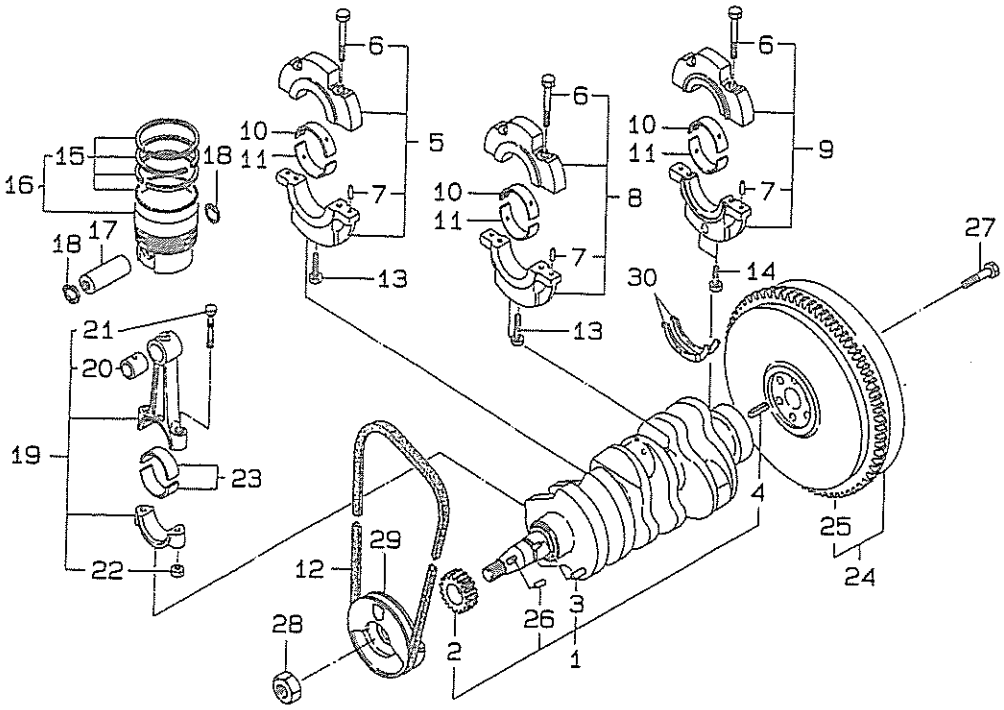

見出番号 Key No	部品番号 Parts No	部品名称 Parts Name	台当個数 Qty 234	284	354			互換性 R/P	適用号機 Application	型寸 Description	備考 Remarks
30	199266200	THRUST WASHER スラストワツシヤ			2						
	199266190	THRUST WASHER スラストワツシヤ		2							

オイルポンプ

FIG.106 OIL PUMP

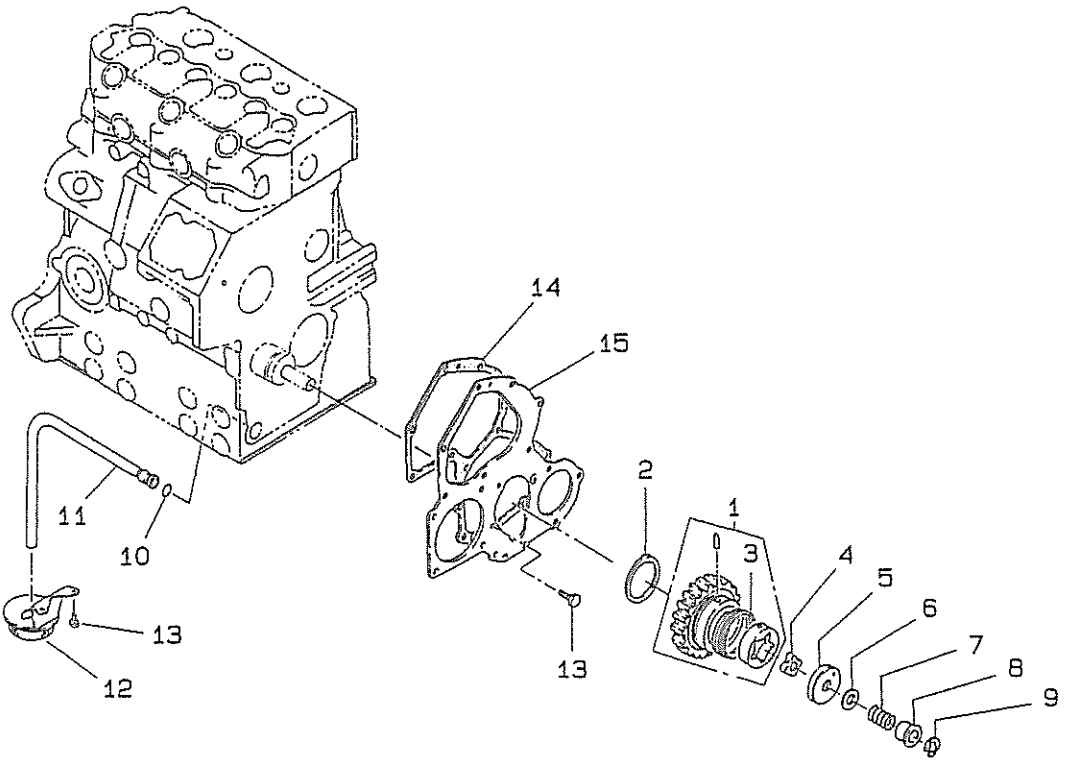

見出番号 Key No	部品番号 Parts No	部品名称 Parts Name		台当個数 Qty 234	284	354			互換性 R/P	適用号機 Application	型寸 Description	備考 Remarks
1	165026100	GEAR,idler assy	ギヤ,アイドラASSY	1								
	165026120	GEAR,idler assy	ギヤ,アイドラASSY		1	1						
2	199266180	THRUST WASHER	スラストワッシヤ	1	1	1						
3	198216821	SPRING	スプリング	1	1	1						
4	140166130	ROTOR	ロータ	1								
	140166140	ROTOR	ロータ		1	1						
5	140116140	COVER OIL PUMP	カバーオイルポンプ	1	1	1						
6	199286340	KIT,shim	キット,シム	1	1	1					0.100.15	
7	198216720	SPRING	スプリング	1	1	1						
8	199236540	COLLAR	カラー	1	1	1						
9	036800010	SNAP RING	スナップリング	1	1	1						
10	052109076	O−RING	Oリング	1	1	1						
11	140986480	TUBE OIL	チューブオイル	1								
	140986870	TUBE OIL	チューブオイル		1							
	140986860	TUBE OIL	チューブオイル			1						
12	140406270	FILTER SUCTION	フィルターサクション	1								
	140406520	FILTER SUCTION	フィルターサクション		1	1						
13	011310612	BOLT	ボルト	5	5	5						
14	165166520	PLATE	プレート	1								
	165166510	PLATE	プレート		1	1						
15	165996520	GASKET	ガスケット	1								
	165996540	GASKET	ガスケット		1	1						

ウオータポンプ

FIG.107 WATER PUMP

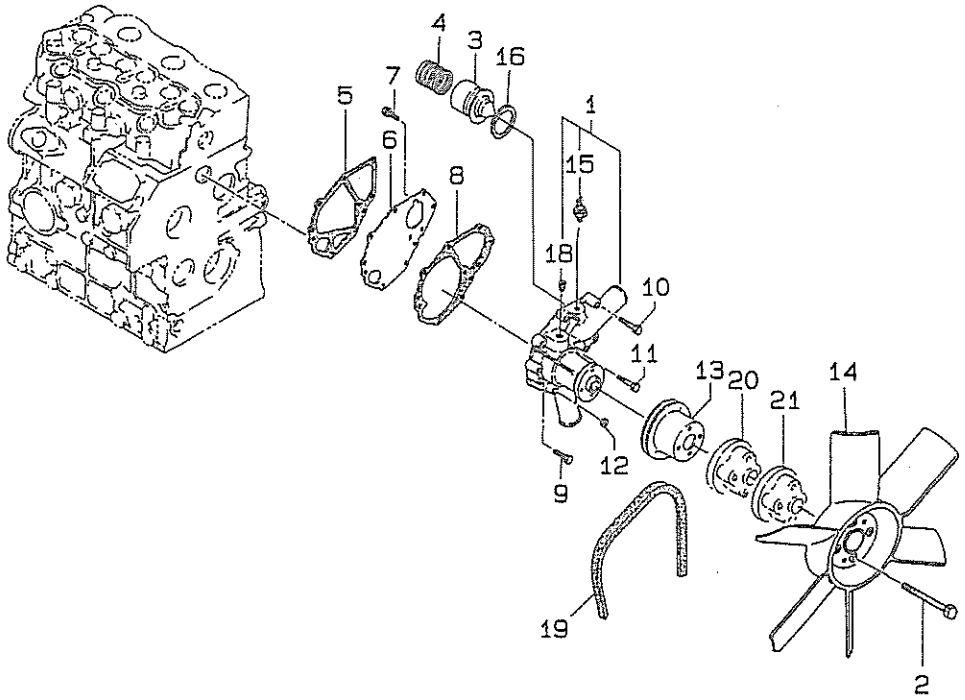

見出番号 Key No	部品番号 Parts No	部品名称 Parts Name		台当個数 Qty 234	284	354			互換性 R/P	適用号機 Application	型寸 Description	備考 Remarks
1	145017810	WATER PUMP ASSY	ウオーターポンプASSY	1								
2	010109561	BOLT	ボルト	4								
3	145206022	THERMOSTAT	サーモスタツト	1								
4	198217400	SPRING	スプリング	1								
5	145996660	GASKET	ガスケツト	1								
6	145146560	PLATE	プレート	1								
7	011310616	BOLT	ボルト	1								
8	145996660	GASKET	ガスケツト	1								
9	011310635	BOLT	ボルト	4								
10	011310660	BOLT	ボルト	1								
11	011310630	BOLT	ボルト	2								
12	023100006	NUT	ナツト	1								
13	145336490	PULLEY FAN	プーリフアン	1								
14	145306831	FAN	フアン	1								
15	385720360	THERMO SWITCH	サーモスイツチ	1								
16	145996590	GASKET	ガスケツト	1								
18	064500030	PLUG	プラグ	1								
19	080109049	V−BELT	ベルト	1							M30	
20	145386540	HOLDER FAN;30	ホルダーフアン;30	1								
21	145386910	HOLDER FAN;10	ホルダーフアン;10	1								

ウオータポンプ

FIG.108 WATER PUMP

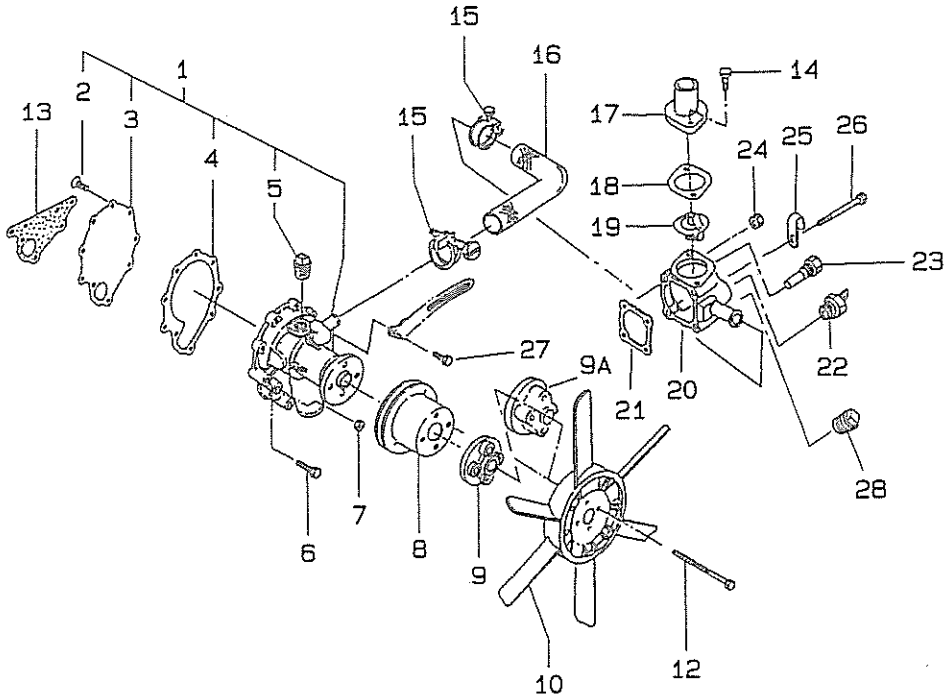

見出番号 Key No	部品番号 Parts No	部品名称 Parts Name		台当個数 Qty 234	284	354			互換性 R/P	適用号機 Application	型寸 Description	備考 Remarks
1	145017790	WATER PUMP ASSY	ウオーターポンプASSY		1	1						
2	015300614	SCREW	スクリュー		3	3						
3	145146320	PLATE SET	プレートセット		1	1						
4	145996680	GASKET	ガスケット		1	1						
5	064500030	PLUG	プラグ		1	1						
6	011310635	BOLT	ボルト		4	4					M6X35	
7	023100006	NUT	ナット		2	2						
8	145337030	PULLEY	プーリ		1	1						
9	145386910	HOLDER FAN;10	ホルダーファン;10		1	1						
9a	145387000	HOLDER FAN;50	ホルダーファン;50		1	1						
10	145306520	FAN	ファン		1							
	145306510	FAN	ファン			1						
12	010109567	BOLT	ボルト		4	4					M6X75	
13	145996670	GASKET	ガスケット		1	1						
14	011510820	BOLT	ボルト		2	2					M8X20	
15	067100022	HOSE BAND	ホースバンド		2	2						
16	145536050	HOSE,flexible	ホース,フレキシブル		1	1						
17	145226450	COVER;THERMO	カバー;サーモスタット		1	1						
18	145996051	GASKET	ガスケット		1	1						
19	145206181	THERMOSTAT	サーモスタット		1							
	145206201	THERMOSTAT	サーモスタット			1						
20	145216560	CASE	ケース		1	1						
21	145996710	GASKET	ガスケット		1	1						
22	385750360	SWITCH THERMOST	スイッチ,サーモスタット		1	1						
23	385720011	SENSOR THERMOST	センサー,サーモスタット		1	1						
24	023100006	NUT	ナット		2	2						
25	199116370	CLAMP	クランプ		1	1						
26	011310645	BOLT	ボルト		2	2					M6X45	
27	011510820	BOLT	ボルト		2	2						
28	064500030	PLUG	プラグ		1	1						

オルタネータ

FIG.109 ALTERNATOR;MC23

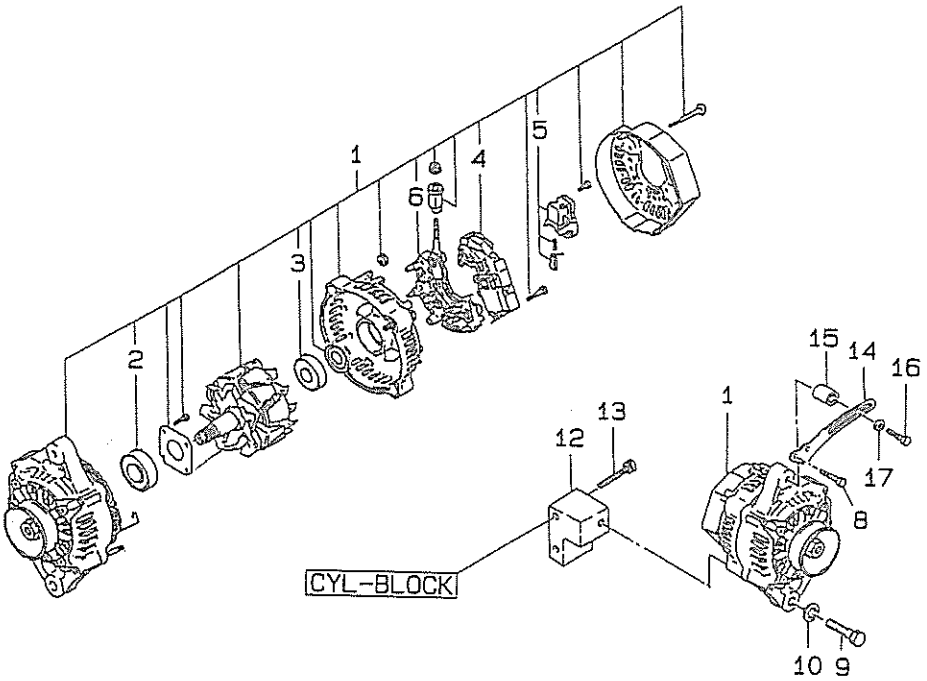

見出番号 Key No	部品番号 Parts No	部品名称 Parts Name		台当個数 Qty 234	284	354			互換性 R/P	適用号機 Application	型寸 Description	備考 Remarks
1	185046220	ALTERNATOR ASSY	オルタネータASSY	1								
2	185446224	BALL BEARING	ボールベアリング	1								
3	185446241	BALL BEARING	ボールベアリング	1								
4	185446234	LEGULATOR ASSY	レギユレータASSY	1								
5	185446230	BRUSH ASSY	ブラシASSY	1								
6	185446229	RECTIFIRE HOLDE	レクチフアイヤホルダー	1								
8	011300650	BOLT	ボルト	1								
9	011511040	BOLT	ボルト	1								
10	026100010	WASHER	ワツシヤ	1								
12	185976930	STAY	ステイ	1								
13	011510855	BOLT	ボルト	2								
14	185726971	ADJUSTING PLATE	アジヤステイングプレート	1								
15	199236680	COLLAR	カラー	1								
16	011510840	BOLT	ボルト	1								
17	026109017	WASHER	ワツシヤ	1								

オルタネータ

FIG.110 ALTERNATOR;MC28,35

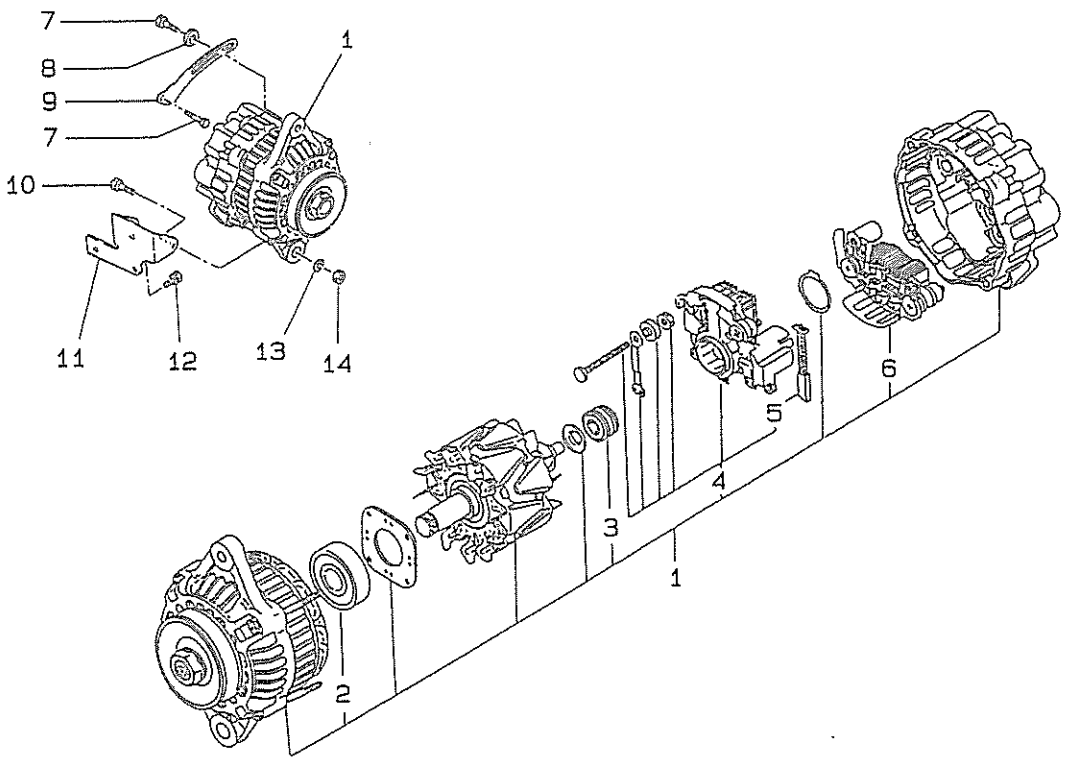

見出番号 Key No	部品番号 Parts No	部品名称 Parts Name		台当個数 Qty 234	284	354			互換性 R/P	適用号機 Application	型寸 Description	備考 Remarks
1	185046320	ALTERNATOR ASSY	オルタネータASSY		1	1						
2	185446272	BALL BEARING	ボールベアリング		1	1						
3	185446274	BALL BEARING	ボールベアリング		1	1						
4	185446277	REGULATOR ASSY	レギユレータASSY		1	1						
5	185416480	BRUSH COMP	ブラツシコンプ		2	2						
6	185446276	RECTUFIRE ASSY	レクチフアイヤASSY		1	1						
7	011510820	BOLT	ボルト		1	1						
8	026109017	WASHER	ワツシヤ		1	1						
9	185727000	ADJ−PLATE	アジヤステイングプレート		1	1						
10	010301035	BOLT	ボルト		2	2						
11	185976510	STAY	ステイ		1							
	185976900	STAY	ステイ			1						
12	011510816	BOLT	ボルト		3	3						
13	027100010	SPRING WASHER	スプリングワツシヤ		2	2						
14	020900010	NUT	ナツト		2	2						

タイミングギヤ&ガバナー

FIG.111 TIMING GEAR & GOVERNOR

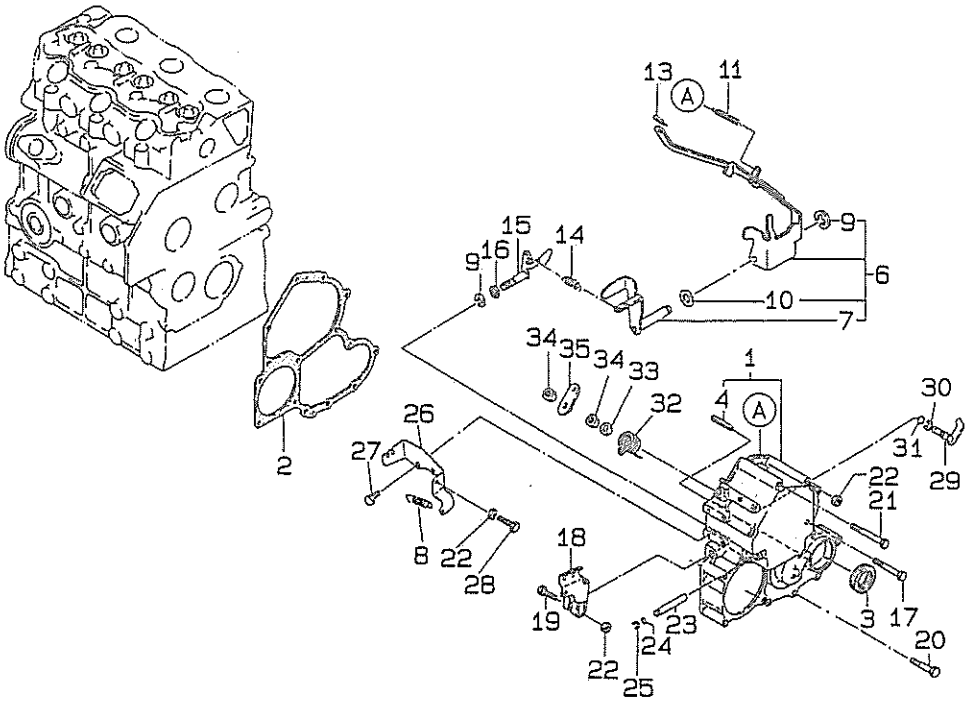

見出番号 Key No	部品番号 Parts No	部品名称 Parts Name		台当個数 Qty 234	284	354			互換性 R/P	適用号機 Application	型寸 Description	備考 Remarks
1	165106550	CASE TIMING GEA	ケースタイミング	1								
	165106520	CASE TIMING GEA	ケースタイミング		1	1						
2	165996530	GASKET	ガスケツト	1								
	165996550	GASKET	ガスケツト		1	1						
3	198636090	OIL SEAL	オイルシール	1								
	198636160	OIL SEAL	オイルシール		1	1						
4	030300414	PIN;SPRING	スプリングピン	1	1	1						
6	125046260	LEVER GOVENOR	ガバナレバーASSY	1								
	125046270	LEVER GOVENOR	ガバナレバーASSY		1	1						
7	125406071	LEVER TENSION	レバーテンシヨン	1								
	125406080	LEVER TENSION	レバーテンシヨン		1	1						
8	198217131	SPRING	スプリング	1	1	1						
9	036800008	SNAP RING	スナツプリング	2	2	2						
10	026200010	WASHER	ワツシヤ	1	1	1						
11	198216731	SPRING;START	スプリング;スタート	1		1						
	198217420	SPRING;START	スプリング;スタート		1							
13	031100004	SNAP PIN	スナツプピン	1	1	1						
14	198217131	SPRING;MEIN	スプリング;メイン	1								
	198217110	SPRING;MEIN	スプリング;メイン		1							
	198217220	SPRING;MEIN	スプリング;メイン			1						
15	125156170	ARM	アーム	1	1	1						
16	052100070	O−RING	Oリング	1	1	1						
17	011310660	BOLT	ボルト	3	3	3						
18	125416090	LEVER GOVENOR	レバーガバナ	1	1	1						
19	010110630	BOLT	ボルト	1	1	1						
20	011310640	BOLT	ボルト	5								
	011310645	BOLT	ボルト		7	7						
21	011310680	BOLT	ボルト	2	2	2						
22	023100006	NUT	ナツト	2	2	2						
23	125116131	SHAFT	シヤフト	1								
	125116141	SHAFT	シヤフト		1	1						
24	052100030	O−RING	Oリング	1	1	1						
25	036800005	SNAP RING	スナツプリング	1	1	1						
26	125976100	STAY	ステイ	1	1	1						
27	011310616	BOLT	ボルト	2	2	2						

タイミングギヤ&ガバナー

FIG.111 TIMING GEAR & GOVERNOR

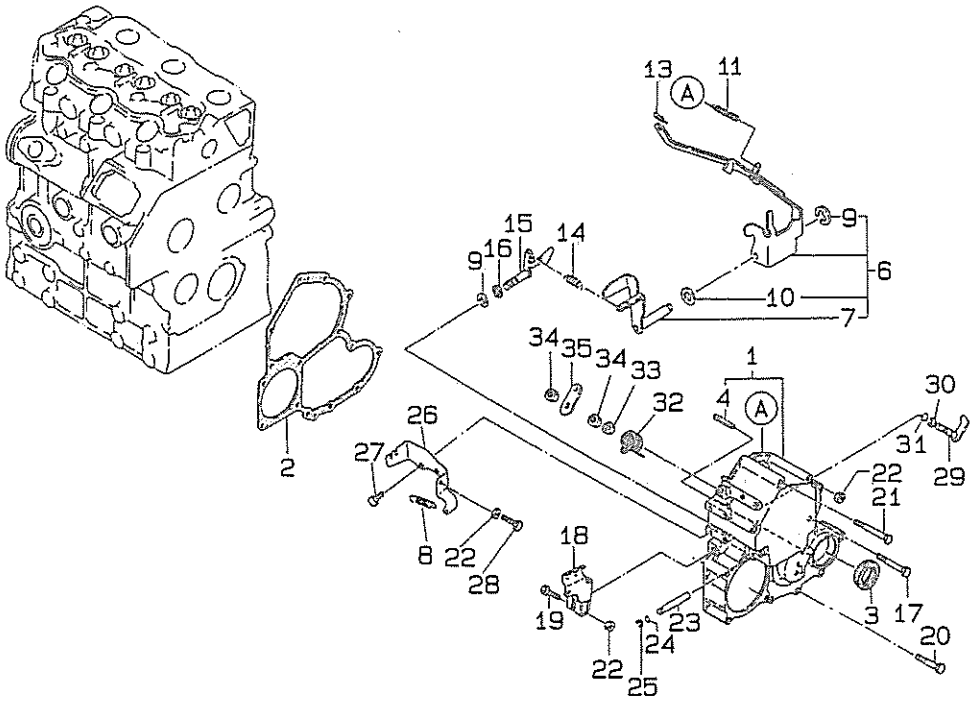

見出番号 Key No	部品番号 Parts No	部品名称 Parts Name	台当個数 Qty 234	284	354			互換性 RP	適用号機 Application	型寸 Description	備考 Remarks
28	010109264	BOLT ボルト	1	1	1						

インジエクシヨンポンプ&ライン

FIG.112 INJECTION PUMP & LINES

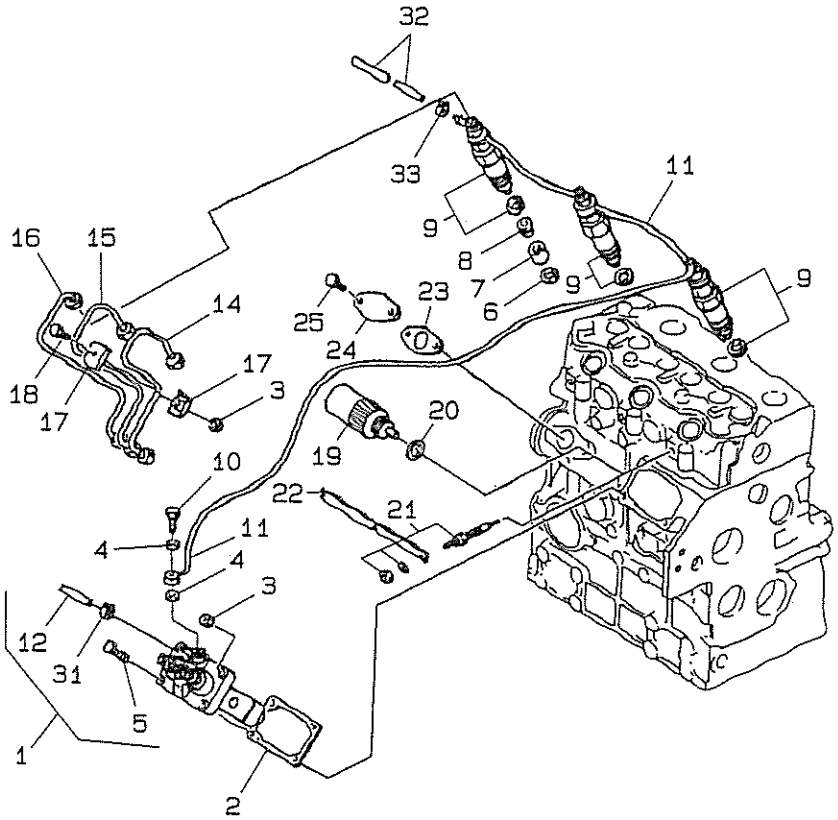

見出番号 Key No	部品番号 Parts No	部品名称 Parts Name		台当個数 Qty 234	284	354			互換性 R/P	適用号機 Application	型寸 Description	備考 Remarks
1	131017710	PUMP,fuel injec	ポンプ,	1								
2	131437590	SHIM 0.2T	シム 0.2T	AR								
	131437600	SHIM 0.3T	シム 0.3T	AR								
	131437610	SHIM 0.4T	シム 0.4T	AR								
	131437620	SHIM 0.5T	シム 0.5T	AR								
3	023100006	NUT	ナツト	4								
4	025100006	WASHER	ワツシヤ	2								
5	011300620	SCREW	スクリユー	2								
6	198996050	GASKET	ガスケツト	3								
7	*	INSART	インサート	3								
8	111346020	SHIELD CUP	シールドカツプ	3								
9	131406460	INJECTOR S	インジエクター	3								
10	131236280	SCREW	スクリユ	1								
11	131606150	RETURN PIPE	リターンパイプ	1								
12	360771290	FUEL PIPE	フエーエルパイプ	1								
14	131506650	INJEC−PIPE	インジエクシヨンパイプ	1								
15	131506660	INJEC−PIPE	インジエクシヨンパイプ	1								
16	131506670	INJEC−PIPE	インジエクシヨンパイプ	1								
17	199106020	CLAMP	クランプ	4								
18	010100625	BOLT	ボルト	2								
19	185206083	SOLENOID	ソレノイド	1								
20	025100016	SEAL WASHER	シールワツシヤ	1								
21	185366190	GROW PLUG	グローブラグ	3							M16	
22	185376110	CONNECTOR	コネクタ	1								
23	130996130	GASKET	ガスケツト	1								
24	165206640	COVER	カバー	1								
25	011310612	BOLT	ボルト	2								
31	067200130	CLAMP	クランプ	1								
32	068209086	HOSE,flexibleR	ホース,フレキシブル	1								
33	067200078	BAND HOSE	バンドホース	2								

インジエクシヨンポンプ&ライン

FIG.113 INJECTION PUMP & LINES

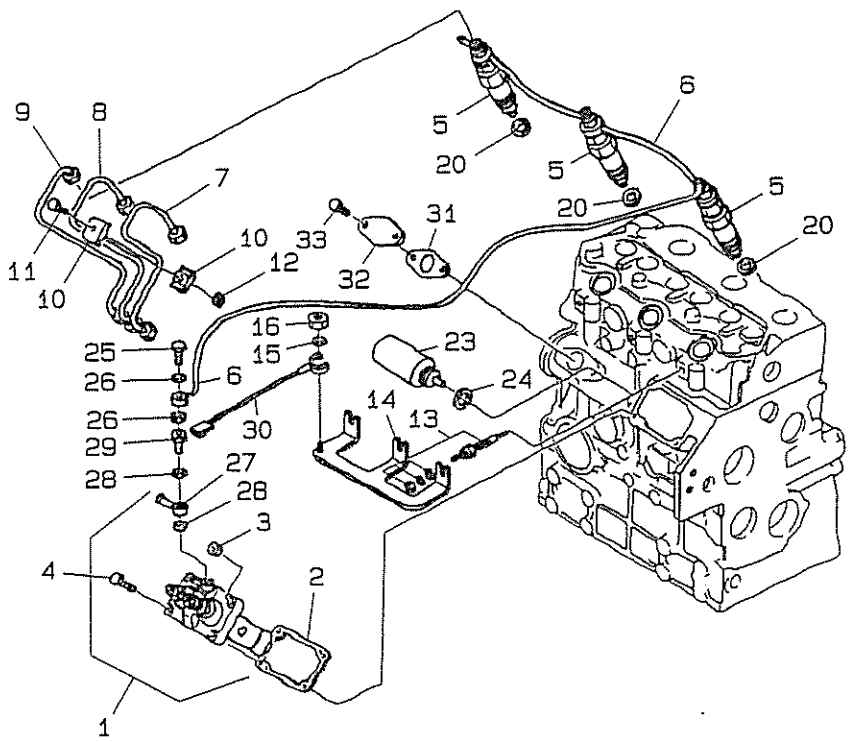

見出番号 Key No	部品番号 Parts No	部品名称 Parts Name		台当個数 Qty 234	284	354			互換性 R/P	適用号機 Application	型寸 Description	備考 Remarks
1	131017700	INJECTION PUMP	インジエクシヨンポンプA		1							
	131017770	INJECTION PUMP	インジエクシヨンポンプA			1						
2	131437540	SHIM;0.2	シム;0.2		AR	AR						
	131437550	SHIM;0.3	シム;0.3		AR	AR						
	131437560	SHIM;0.4	シム;0.4		AR	AR						
	131437570	SHIM;0.5	シム;0.5		AR	AR						
3	023100008	NUT	ナツト		2	2						
4	010800820	BOLT	ボルト		2	2						
5	131406440	INJECTOR,fuelS	インジエクター		3							
	131406360	INJECTOR,fuelS	インジエクター			3						
6	131606410	RETURN PIPE	リターンパイプ		1							
	131606680	RETURN PIPE	リターンパイプ			1						
7	131507670	TUBE INJECTION	チユーブインジエクシヨン		1							
	131507700	TUBE INJECTION	チユーブインジエクシヨン			1						
8	131507680	TUBE INJECTION	チユーブインジエクシヨン		1							
	131507710	TUBE INJECTION	チユーブインジエクシヨン			1						
9	131507690	TUBE INJECTION	チユーブインジエクシヨン		1							
	131507720	TUBE INJECTION	チユーブインジエクシヨン			1						
10	199106020	CLAMP	クランプ	4	4	4						
11	010100625	SCREW	スクリユ	2	2	2						
12	023100006	NUT	ナツト	2	2	2						
13	185366190	PLUG	プラグ		3							
	185366060	GLOW PULG	グロウプラグ		3	3						
14	185376140	CONNECTOR	コネクタ	1	1	1						
15	027100004	LOCK WASHER	ロツクワツシヤ	1	1	1						
16	020100004	NUT	ナツト	1	1	1						
20	131426200	GASKET	ガスケツト	3	3	3						
23	185206083	SOLENOID	ソレノイド	1	1	1						
24	025100016	WASHER	ワツシヤ	1	1	1						
25	198487450	EYE BOLT	アイボルト	1	1	1						
26	025100008	SEAL WASHER	シールワツシヤ	2	2	2						
27	131246010	CONNECTOR	コネクタ	1	1	1						
28	131296255	GASKET	ガスケツト	2	2	2						
29	131246170	BOLT	ボルト	1	1	1						
30	385611040	HARNESS,wire	ハーネス,ワイヤー	1	1	1						

インジエクシヨンポンプ&ライン

FIG.113 INJECTION PUMP & LINES

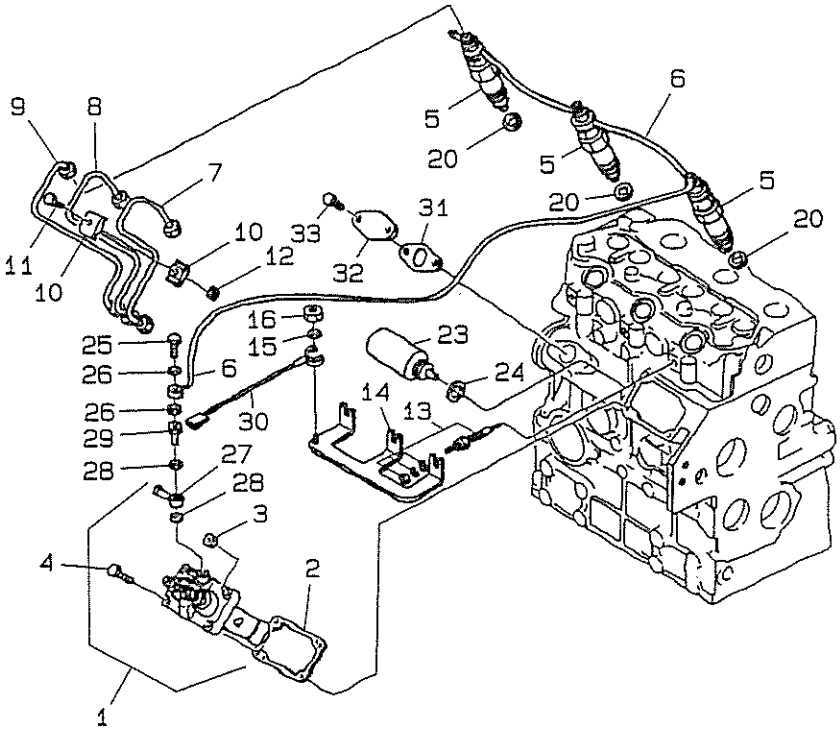

見出番号 Key No	部品番号 Parts No	部品名称 Parts Name		台当個数 Qty 234	284	354			互換性 RP	適用号機 Application	型寸 Description	備考 Remarks
31	130996130	GASKET	ガスケツト	1	1	1						
32	165206640	COVER	カバー	1	1	1						
33	011310612	BOLT	ボルト	2	2	2						

エクゾーストマニフオールド

FIG.114 EXHAUST MANIFOLD

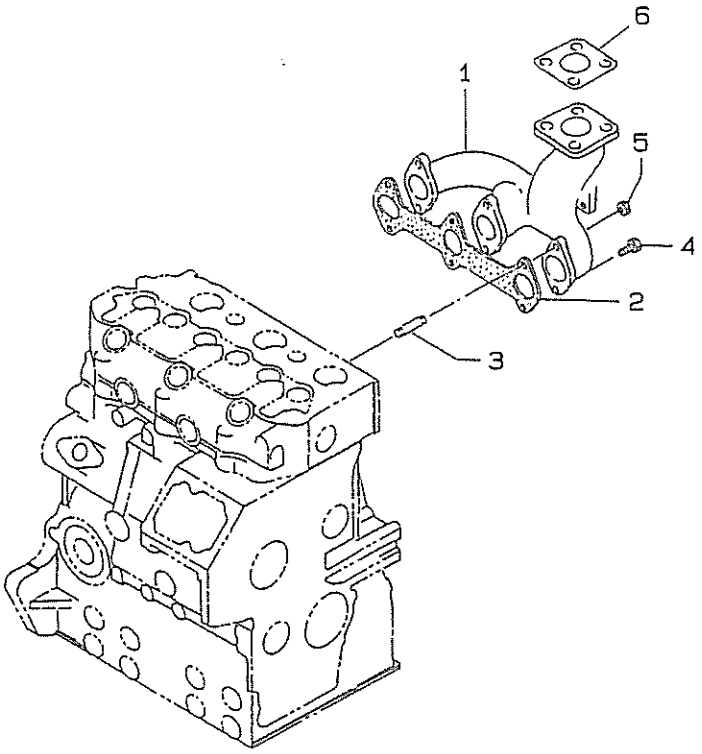

見出番号 Key No	部品番号 Parts No	部品名称 Parts Name		台当個数 Qty 234	284	354			互換性 R/P	適用号機 Application	型寸 Description	備考 Remarks
1	135616610	MANIFOLD,ex	マニフオールド,エクゾース	1								
	135616400	MANIFOLD,ex	マニフオールド,エクゾース		1	1						
2	135996541	GASKET	ガスケツト,マニフオールド	1								
	135996590	GASKET	ガスケツト,マニフオールド		1	1						
3	012110625	STUD	スタツド	2	2	2						
4	011310625	BOLT	ボルト	4	4	4						
5	023100006	NUT	ナツト	2	2	2						
6	314990013	GASKET	ガスケツト	1	1	1						

ノズル&ホルダ

FIG.115 NOZZLE & HOLDER;MC23

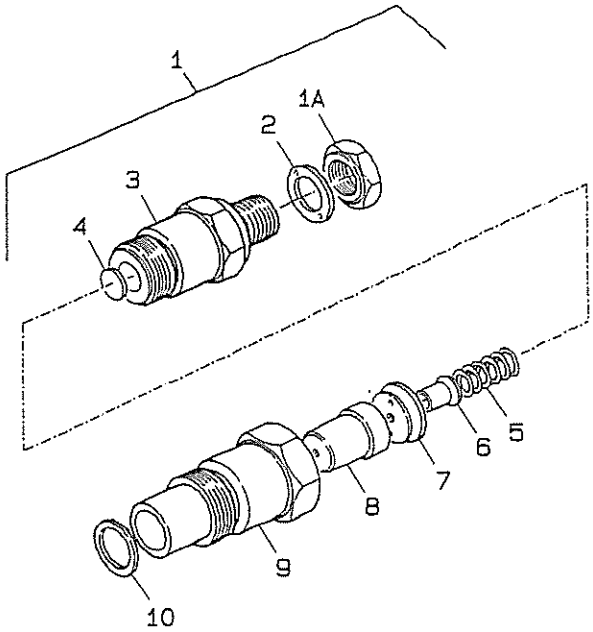

見出番号 Key No	部品番号 Parts No	部品名称 Parts Name		台当個数 Qty 234	284	354			互換性 R/P	適用号機 Application	型寸 Description	備考 Remarks
1	131406460	NOZZLE & HOLDER	ノズル&ホルダ	3								
1 a	131446006	NUT	ナット	3								
2	131426120	WASHER	ワッシャ	3								
3	*	BODY SUB ASSY	ボディサブASSY	3								
4	131437650	SHIM KIT	ムキット	AR							1.00~1.95	
5	131446011	SPRING	スプリング	3								
6	*	PIN	ピン	3								
7	*	PIECE	ピース	3								
8	131416240	NOZZLE ASSY	ノズルASSY	3								
9	*	NUT	ナット	3								
10	131426130	GASKET	ガスケット	3								

ノズル&ホルダ

FIG.116 NOZZLE & HOLDER

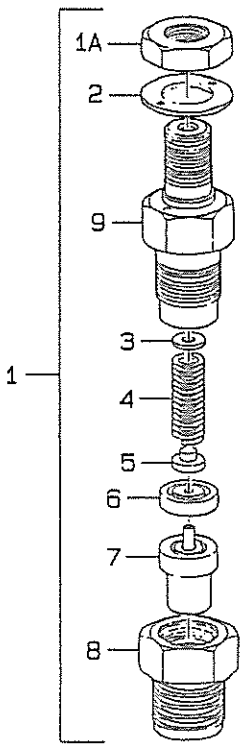

見出番号 Key No	部品番号 Parts No	部品名称 Parts Name		台当個数 Qty 234	284	354			互換性 R/P	適用号機 Application	型寸 Description	備考 Remarks
1	131406440	NOZZLE & HOLDER	ノズル&ホルダ		3							
	131406360	NOZZLE & HOLDER	ノズル&ホルダ			3						
1 a	131446006	NUT	ナット		3	3						
2	131426230	GASKET	ガスケット		3	3						
3	131437360	SHIM KIT	シムキット		AR	AR						
4	131446074	SPRING	スプリング		3	3						
5	131446075	SEAT	スプリングシート		3	3						
6	131446076	SPACER	スペーサ		3	3						
7	131416170	NOZZLE ASSY	ノズルASSY		3	3						
8	*	NUT	ナット		3	3						
9	*	BODY	ボデー		3	3						

スターテイングモータ

FIG.117 STARTING MOTOR;MC23

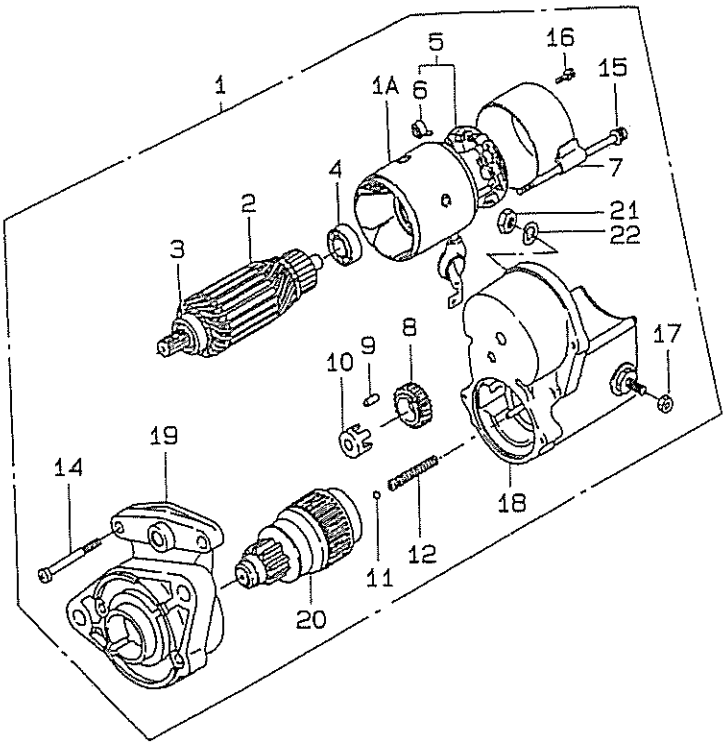

見出番号 Key No	部品番号 Parts No	部品名称 Parts Name		台当個数 Qty 234	284	354			互換性 RP	適用号機 Application	型寸 Description	備考 Remarks
1	185086340	MOTOR,starterl	モータASSY	1								
1a	*	BODY YOKE	ボデイヨーク	1								
2	185846366	ARMATURE	アーマチユア	1								
3	185846379	BALL BEARING	ボールベアリング	1								
4	040116002	BALL BEARING	ボールベアリング	1								
5	185846368	HOLDER	ホルダ	1								
6	*	SPRING	スプリング	4								
7	*	FRAME	フレーム	1								
8	185846370	PINION	ピニオン	1								
9	185846371	ROLLER	ローラー	5								
10	185846372	RETAINER	リテイナー	1								
11	048100011	BALL STEEL	ボールスチイール	1							M8	
12	*	SPRING	スプリング	1								
14	185846375	SCREW	スクリユ	2								
15	185846376	BOLT	ボルト	2								
16	185846377	SCREW	スクリユ	2								
17	185846378	NUT	ナツト	1								
18	185846190	ELECTRO MAGNET	マグネツトスイツチ	1								
19	*	HOUSING	ハウジング	1								
20	185866150	CLUTCH PINION A	クラツチピニオン	1								
21	020100008	NUT	ナツト	1								
22	027100008	SPRING WASHER	スプリングワツシヤ	1								

スターテイングモータ

FIG.118 STARTING MOTOR;MC28

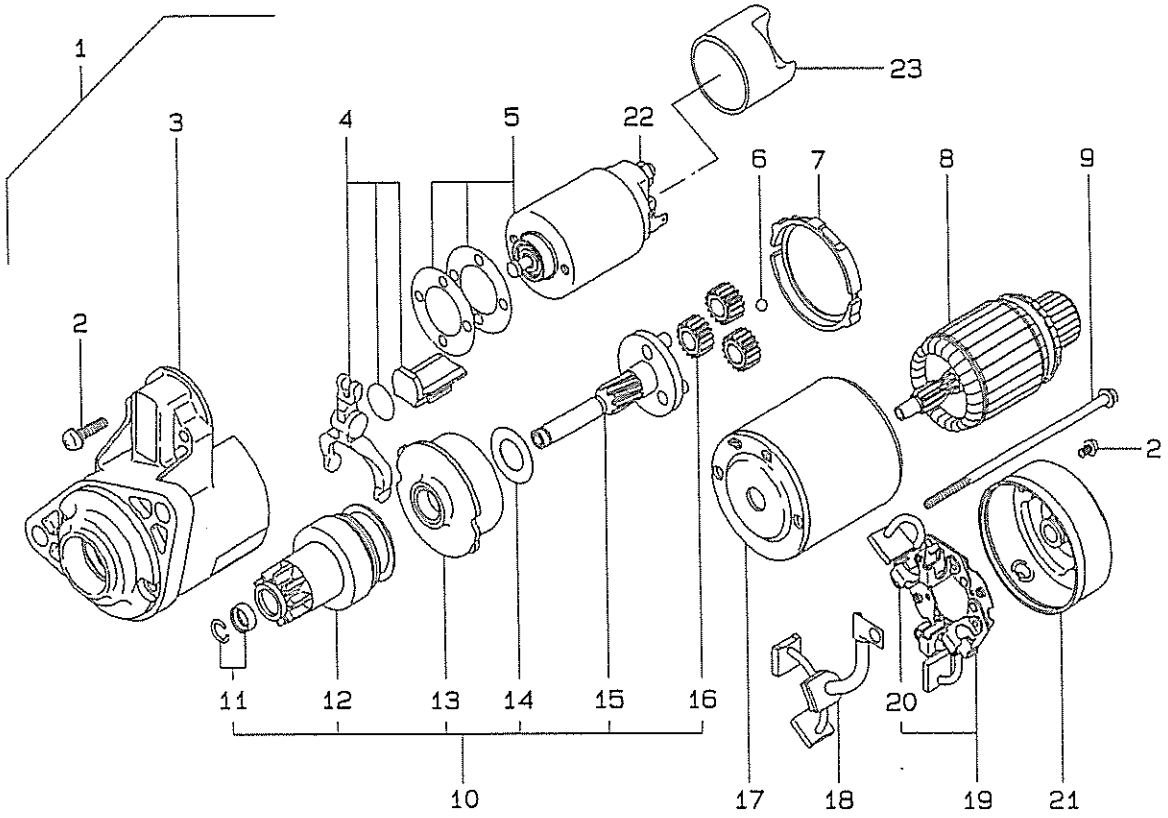

見出番号 Key No	部品番号 Parts No	部品名称 Parts Name		台当個数 Qty 234	284	354			互換性 R/P	適用号機 Application	型寸 Description	備考 Remarks
1	185086551	MOTOR STARTER A	モータASSY		1							
2	185846468	KIT MISC SCREWS	キット		1							
3	*	BRACKET;FRONT	ブラケット;フロント		1							
4	185846615	LEVER SET	レバーセット		1							
5	185816340	MAGNET SWITCH	マグネットスイッチ		1							
6	185846616	BALL	ボール		1							
7	185846617	PACKING	パッキン		1							
8	185846618	ARMATURE	アマツユア		1							
9	185846621	BOLT SET	ボルトセット		1							
10	185866391	SHAFT CLUTCH	シャフトクラッチ		1							
11	*	PLUG SET	プラグセット		1							
12	*	CLUTCH PINION	クラッチピニオン		1							
13	*	GEAR	ギヤ		1							
14	*	WASHER	ワッシヤ		1							
15	*	GEAR SHAFT	ギヤシヤフト		1							
16	*	GEAR	ギヤ		3							
17	*	YOKE	ヨーク		1							
18	185416490	BRUSH	ブラシ		1							
19	185416500	BRUSH HOLDER AS	ブラシホルダーASSY		1							
20	*	SPRING	スプリング		1							
21	185846620	BRACKET REAR	ブラケットリヤ		1							
22	020109160	NUT SPECIAL	ナットスペシヤル		1							
23	185736161	COVER	カバー		1							

スターテイングモータ

FIG.119 STARTING MOTOR;MC35

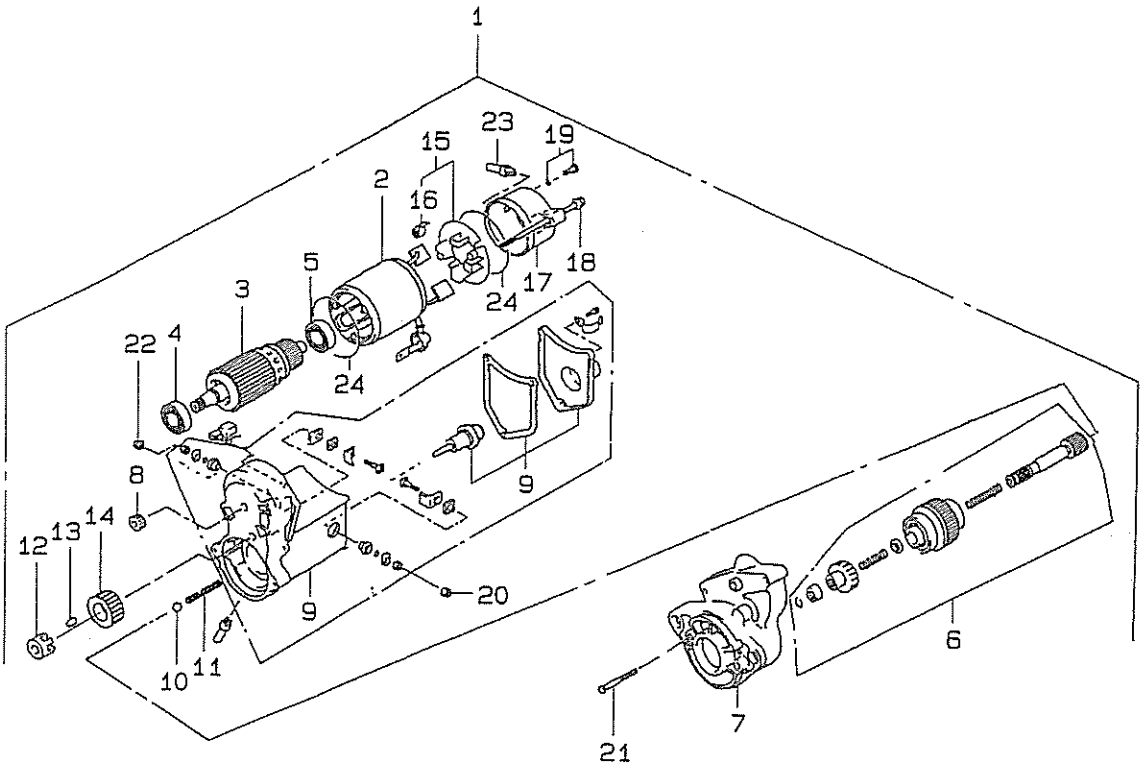

見出番号 Key No	部品番号 Parts No	部品名称 Parts Name		台当個数 Qty 234	284	354			互換性 R/P	適用号機 Application	型寸 Description	備考 Remarks
1	185086530	MOTOR STARTER A	モータASSY			1						
2	185846662	YORK ASSY	ヨークASSY			1						
3	185846571	ARMATURE ASSY	アマツユアASSY			1						
4	185846549	BALL BEARING	ボールベアリング			1						
5	185846583	BALL BEARING	ボールベアリング			1						
6	185866370	CLUTCH ASSY	クラツチASSY			1						
7	*	HOUSING	ハウジング			1						
8	185846576	PINION	ピニオン			1						
9	185816360	SWITCH ASSY	マグネトスイツチASSY			1						
10	185846286	BALL	ボール			1						
11	*	SPRING	スプリング			1						
12	185846551	RETAINER	リテーナ			1						
13	185846371	ROLLER	ローラ			5						
14	185846552	GEAR	ギヤ			1						
15	185846573	HOLDER ASSY	ブラシホルダASSY			1						
16	*	SPRING	スプリング			4						
17	*	FRAME	フレーム			1						
18	185846581	BOLT	ボルト			2						
19	185846582	SCREW	スクリユ			2						
20	185846378	NUT	ナツト			1						
21	185846580	SCREW	スクリユ			2						
22	185846563	NUT	ナツト			1						
23	185846562	BUSHING	ブツシング			1						
24	185846561	O-RING	Oリング			2						

シャシ編
(CHASSIS)

フユエルハイカン,バツテリ

FIG.201 FUEL LINES,BATTERY

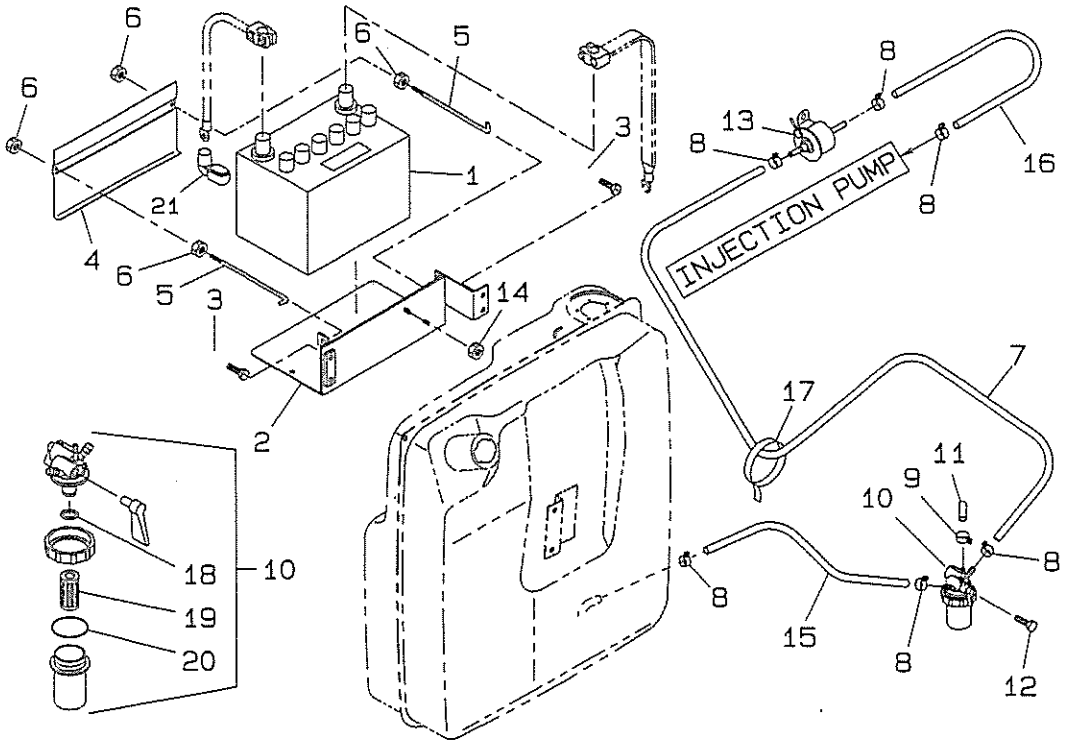

見出番号 Key No	部品番号 Parts No	部品名称 Parts Name		台当個数 Qty 234	284	354			互換性 RP	適用号機 Application	型寸 Description	備考 Remarks
1	389510600	BATTERY	バツテリ	1	1	1						
2	389101891	SUPPORT	サポート	1	1	1						
3	011510825	BOLT	ボルト	4	4	4						
4	389410290	COVER	カバー	1	1	1						
5	389320230	ROD	ロツド	2	2	2						
6	023100006	NUT	ナツト	4	4	4						
7	360771060	PIPE	パイプ	1	1	1						
8	067200130	CLAMP	クランプ	6	6	6						
9	067200078	BAND	バンド	1	1	1						
10	360700060	FILTER FUEL	フイルタ フユエル	1	1	1						
11	131646010	COVER CAP	カバーキヤツプ	1	1	1						
12	011510840	BOLT	ボルト	1	1	1						
13	360800040	PUMP FUEL	ポンプフユエル	1	1	1						
14	021300006	NUT	ナツト	2	2	2						
15	360771080	PIPE	パイプ	1	1	1						
16	360771290	TUBE	チューブ	1	1	1						
17	398750150	BAND	バンド	1	1	1						
18	052100100	O RING	Oリング	1	1	1						
19	360720020	ELEMENT	エレメント	1	1	1						
20	052100400	O RING	Oリング	1	1	1						
21	398119870	RUBBER	ゴム;セルモータ	1	1	1						

フユエルタンク

FIG.202 FUEL TANK

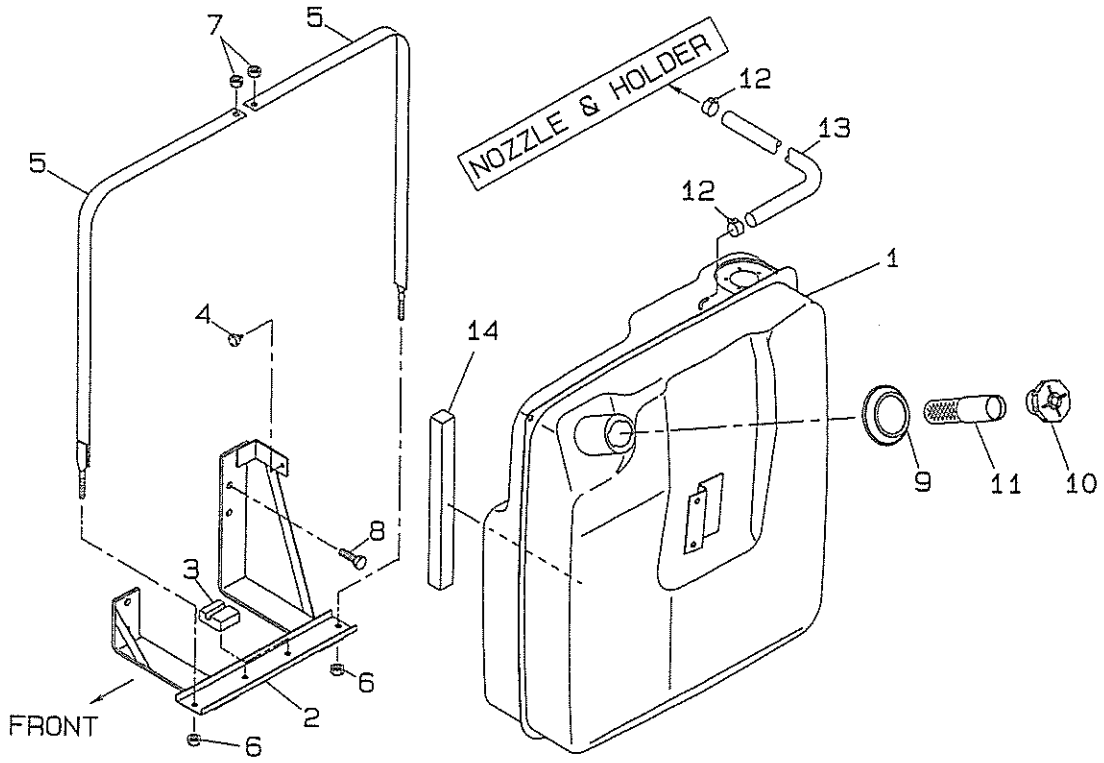

見出番号 Key No	部品番号 Parts No	部品名称 Parts Name		台当個数 Qty 234	284	354			互換性 R/P	適用号機 Application	型寸 Description	備考 Remarks
1	360102010	TANK FUEL	タンク;フユエル	1	1	1						
2	360501330	SUPPORT	サポート	1	1	1						
3	398115530	BUMPER RUBBER	バンパーゴム	2	2	2						
4	398110110	BUMPER RUBBER	バンパーゴム	1	1	1						
5	360200670	BAND TANK RESTR	タンクバンド	2	2	2						
6	022300008	NUT	ナット	2	2	2						
7	023100008	NUT	ナット	2	2	2						
8	011511025	BOLT	ボルト	4	4	4						
9	398113570	SEAL RUBBER	シールゴム	1	1	1						
10	360300080	CAP	キャップ	1	1	1						
11	130340110	FILTER	フイルタ	1	1	1						
12	067200078	BAND HOSE CLAMP	バンドホースクランプ	3	3	3						
13	068209075	HOSE FLEXIBLE	ゴムパイプ	1	1	1					L:1000	
14	398130310	FELT	フエルト	1	1	1						

エアクリーナ,マフラ

FIG.203 AIR CLEANER,MUFFLER

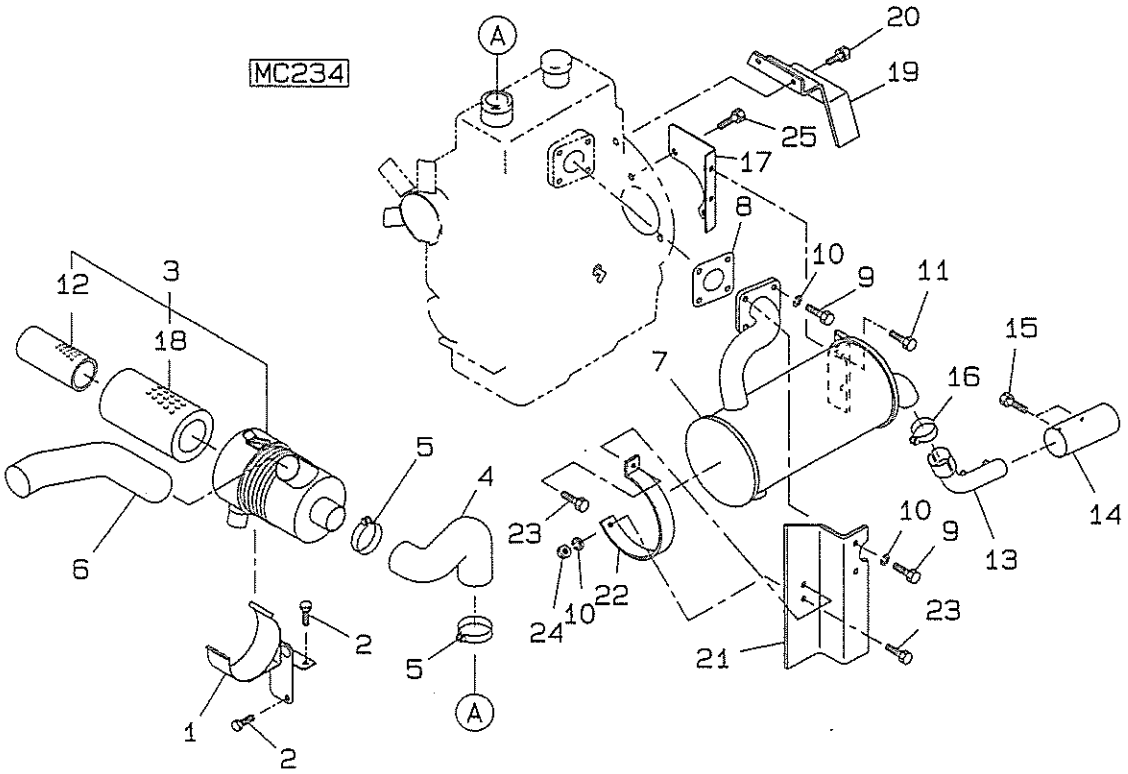

見出番号 Key No	部品番号 Parts No	部品名称 Parts Name		台当個数 Qty 234	284	354			互換性 R/P	適用号機 Application	型寸 Description	備考 Remarks
1	314601330	SUPPORT	クリーナサポート	1								
2	010800816	BOLT	ボルト	2							M8	
3	314500820	AIR CLEANER	エアクリーナ	1								
4	314541230	HOSE	ホース	1								
5	398756120	CLAMP	クランプ	2								
6	314541260	HOSE;IN	ホース;IN	1								
7	314102350	MUFFLER	マフラ	1								
8	314990013	GASKET	ガスケット	1								
9	010109337	BOLT	ボルト	4							M8	
10	027100008	SPRING WASHER	スプリングワッシヤ	5							M8	
11	011800816	BOLT	ボルト	2								
12	314531175	FILTER ELEMENT	フイルタエレメント	1								
13	314102400	PIPE EXHAUST SY	パイプエグゾスト	1								
14	314141090	COVER	カバー	1								
15	010109206	BOLT	ボルト	2							M6	
16	398750260	BAND	バンド	1								
17	314430550	SUPPORT,muf	マフラサポート	1								
18	314531174	FILTER ELEMENT	フイルタエレメント	1								
19	350755850	COVER FLY−WHEEL	カバー;フライホイール	1								
20	010800812	BOLT	ボルト	2								
21	314400550	SUPPORT:MUFFLER	サポート:マフラー	1								
22	314410620	BAND:MUFFLER	バンド:マフラー	1								
23	010800820	BOLT	ボルト	2								
24	020900008	NUT	ナツト	1								
25	011611035	BOLT	ボルト	2								

エアクリーナ,マフラ

FIG.204 AIR CLEANER,MUFFLER

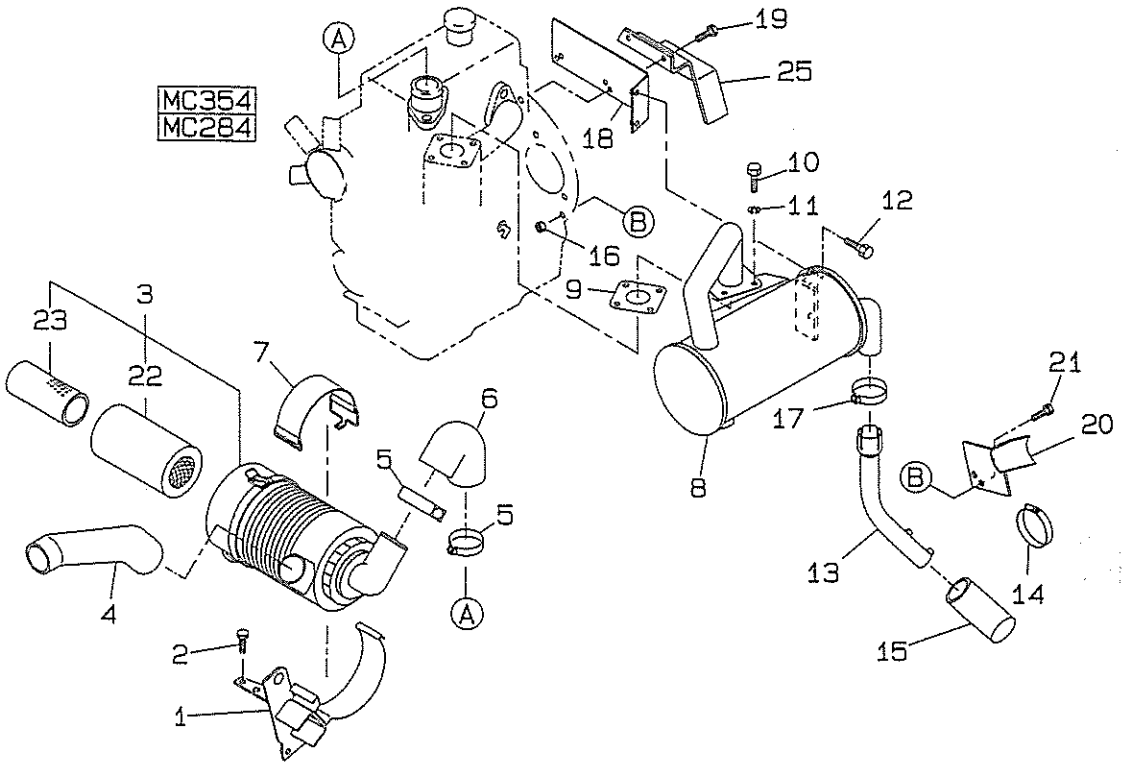

見出番号 Key No	部品番号 Parts No	部品名称 Parts Name		台当個数 Qty 234	284	354			互換性 R/P	適用号機 Application	型寸 Description	備考 Remarks
1	314601390	SUPPORT	クリーナサポート		1							
	314601410	SUPPORT	クリーナサポート			1						
2	010800816	BOLT	ボルト		5	5					M8	
3	314500860	AIR CLEANER ASS	エアクリーナASSY		1	1						
4	314541250	HOSE;IN	ホース;IN		1	1						
5	067100062	BAND	ホースバンド		2	2						
6	314541270	HOSE	エアクリーナホース		1	1						
	314541240	HOSE	クリーナホース		1	1						
7	398119971	STRAP SECURING	ゴムバンド		1	1						
8	314102382	MUFFLER	マフラ		1							
	314102390	MUFFLER	マフラ			1						
9	314990013	GASKET	ガスケット		1	1						
10	010109337	BOLT	ボルト		4	4					M8	
11	027100008	WASHER	スプリングワッシヤ		4	4					M8	
12	011800816	BOLT	ボルト		2	2						
13	314102410	PIPE,exhaust	パイプエクゾースト		1	1						
14	398750410	HOSE BAND	ホースバンド		1	1						
15	314141090	COVER;PIPE	カバー;パイプ		1	1						
16	021300010	NUT	ナット		1	1						
17	398750260	BAND	バンド		1	1						
18	314430541	SUPPORT	サポート		1	1						
19	314141090	COVER	カバー		1	1						
20	314430531	SUPPORT	サポート		1	1						
21	010311040	SCREW	スクリュ		1	1						
22	314531176	AIR FILTER	エアフイルタ		1	1						
23	314531177	AIR FILTER	エアフイルタ		1	1						
25	350755850	COVER,fly wheel	カバー;フライホイル		1	1						

トランスミッション,リヤ,ギヤ＆ヘ

FIG.205 TRANSMISSION,REAR,GEARS & BEARINGS

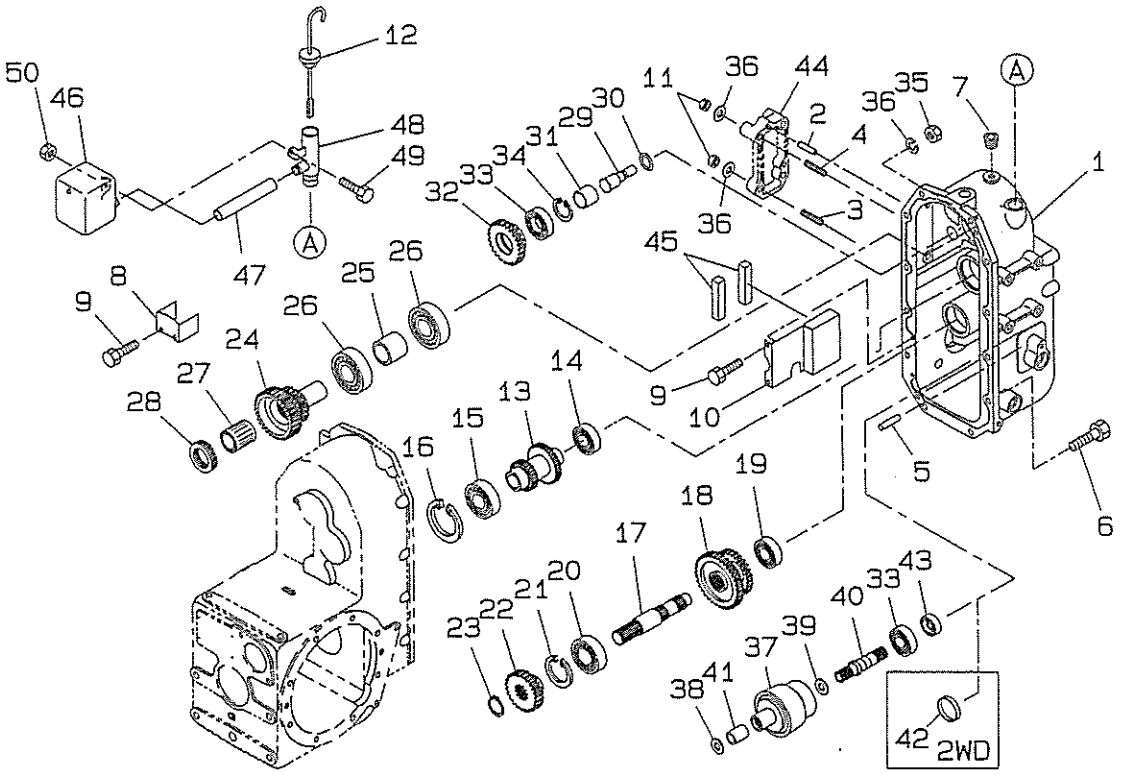

見出番号 Key No	部品番号 Parts No	部品名称 Parts Name		台当個数 Qty 234	284	354			互換性 R/P	適用号機 Application	型寸 Description	備考 Remarks
1	322117180	CASING TRANSMIS	ケーシング;トランスミッション	1	1	1						
2	030500820	PIN,dowel	ノックピン	2	2	2						
3	012111035	BOLT	ボルト	2	2	2						
4	012111050	BOLT	ボルト	2	2	2						
5	030501025	PIN	ピン	1	1	1						
6	011511030	BOLT	ボルト	10	10	10						
7	064400010	PLUG	プラグ	1	1	1						
8	399568671	PLATE SUPPORT	プレートサポート	1	1	1						
9	011310612	BOLT	ボルト	4	4	4						
10	399568660	PLATE SUPPORT	プレートサポート	1	1	1						
11	021000010	NUT	ナット	4	4	4						
12	398400550	OIL GAUGE	オイルゲージ	1	1	1						
13	322521310	MAIN SHAFT	メインシャフト	1	1	1						
14	040106006	BEARING ASSY	ボールベアリング	1	1	1						
15	040106207	BEARING ASSY	ボールベアリング	1	1	1						
16	036500072	SNAP RING	スナップリング	1	1	1						
17	322531610	SHAFT	シャフト	1	1	1						
18	322361300	GEAR	ギヤ	1	1	1						
19	040106204	BALL BEARING	ボールベアリング	1	1	1						
20	040109054	BALL BEARING	ボールベアリング	1	1	1						
21	036500052	RING	スナップリング	1	1	1						
22	322325740	GEAR	ギヤ	1	1	1						
23	036100025	CIRCLIP	スナップリング	1	1	1						
24	320720220	COUPLING	カップリング	1	1	1						
25	399230880	COLLAR	カラー	1	1	1						
26	040106206	BEARING	ボールベアリイング	2	2	2						
27	398566480	BEARING	ニードルベアリング	1	1	1						
28	398566470	BEARING	スラストベアリング	1	1	1						
29	322531630	SHAFT	カウンタシャフト	1	1	1						
30	052100110	O-RING	Oリング	1	1	1						
31	399235520	COLLAR	カラー	1	1	1						
32	322371980	GEAR	ギヤ	1	1	1						
33	040106004	BEARING ASSY	ベアリングASSY	2	2	2						
34	036500042	CIRCLIP	サークリップ	1	1	1						
35	020900014	NUT	ナット	2	2	2						

トランスミッション,リヤ,ギヤ＆ヘ

FIG.205 TRANSMISSION,REAR,GEARS & BEARINGS

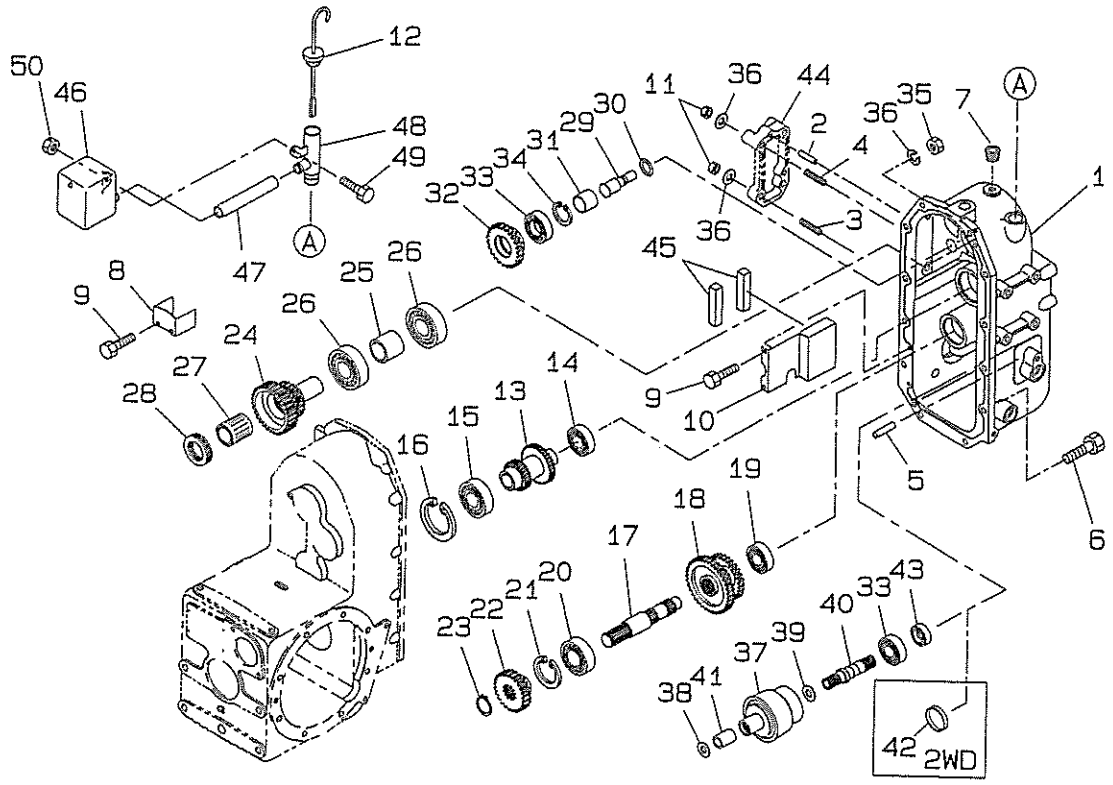

見出番号 Key No	部品番号 Parts No	部品名称 Parts Name		台当個数 Qty 234	284	354			互換性 R/P	適用号機 Application	型寸 Description	備考 Remarks
36	027100010	SPRING WASHER	スプリングワッシャ	6	6	6						
37	320080100	CLUTCH	クラッチ	1	1	1						
38	399261840	WASHER THRUST	スラストワッシャ	1	1	1						
39	399261500	WASHER THRUST	スラストワッシャ	1	1	1						
40	322513460	SHAFT DRIVEN	シャフトドライブ	1	1	1						
41	398511930	BUSHING	ブッシング	1	1	1						
42	322140650	COVER	カバー	1	1	1						
43	050202220	GASKET	ガスケット	1	1	1						
44	322213450	COVER	カバー	1	1	1						
45	324910090	MAGNET	マグネット	2	2	2						
46	360102060	OIL TANK	オイルタンク	1	1	1						
47	340692490	HOSE	ホース	1	1	1						
48	340615880	ADAPTOR	アダプタ	1	1	1						
49	010800616	BOLT	ボルト	1	1	1						
50	021300006	NUT	ナット	1	1	1						

トランスミッション,レバー＆アクチ

FIG.206 TRANSMISSION,LEVERS & ACTUATORS

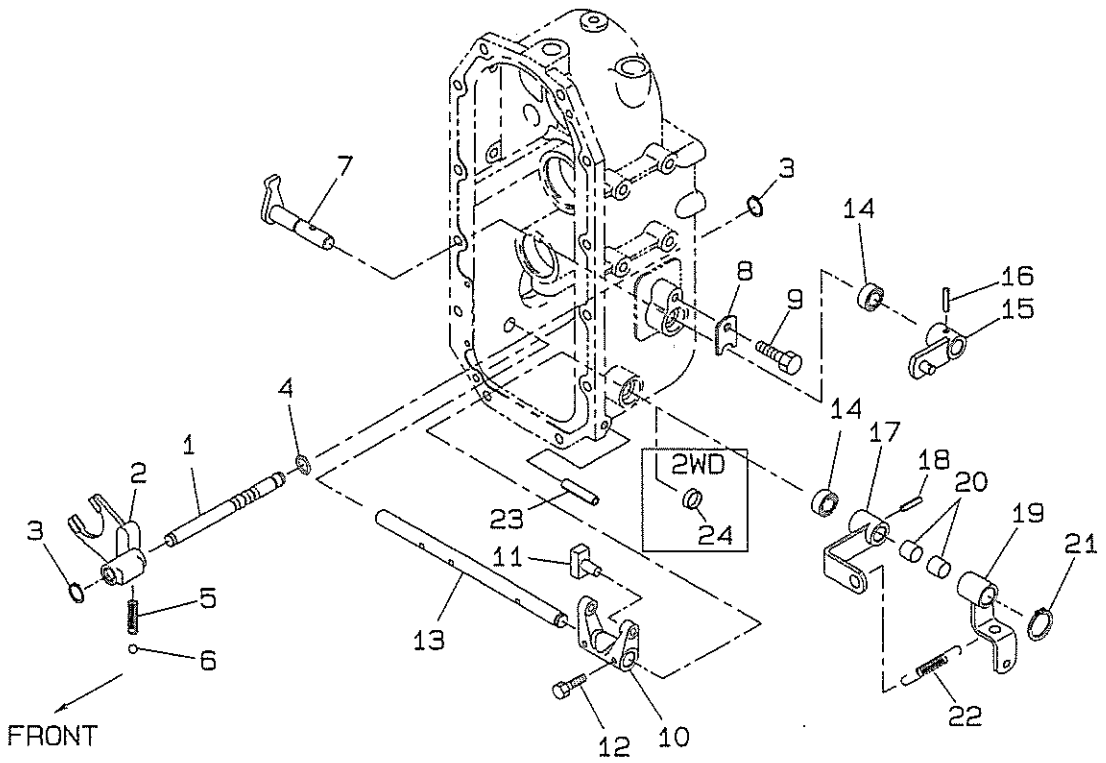

見出番号 Key No	部品番号 Parts No	部品名称 Parts Name		合当個数 Qty 234	284	354			互換性部	適用号機 Application	型寸 Description	備考 Remarks
1	324312960	ROD	ロッド	1	1	1						
2	324412390	SHIFT FORK	シフタフオーク	1	1	1						
3	036800010	SNAP RING	スナップリング	2	2	2						
4	052100100	O−RING	Oリング	1	1	1						
5	398210280	SPRING	スプリング	1	1	1						
6	048100010	STEEL BALL	スチールボール	1	1	1						
7	324202700	ARM,shift	シフトアーム	1	1	1						
8	399564790	PLATE	プレート	1	1	1						
9	011510812	BOLT	ボルト	1	1	1						
10	324412290	SHIFT FORK	シフタフオーク	1	1	1						
11	324370050	BLOCK	ブロック	2	2	2						
12	010700625	BOLT	ボルト	2	2	2						ネジロックトフ
13	320210370	SHAFT	シャフト	1	1	1						
14	050203115	SEAL	オイルシール	2	2	2						
15	324106720	LEVER SHIFT	シフトレバー	1	1	1						
16	030300632	SPRING PIN	スプリングピン	1	1	1						
17	324106610	LEVER SHIFT	シフトレバー	1	1	1						
18	030300628	SPRING PIN	スプリングピン	1	1	1						
19	324106620	LEVER	レバー	1	1	1						
20	398511310	BUSH	ブッシュ	2	2	2						
21	036100015	SNAP RING	スナップリング	1	1	1						
22	398214450	SPRING	スプリング	1	1	1						
23	030300850	PIN,spring	スプリングピン	1	1	1						
24	398460390	PLUG,blank	ブランクプラグ	1	1	1						

トランスミツシヨン,フロント,ギヤ &

FIG.207 TRANSMISSION,FRONT,GEARS & BEARING

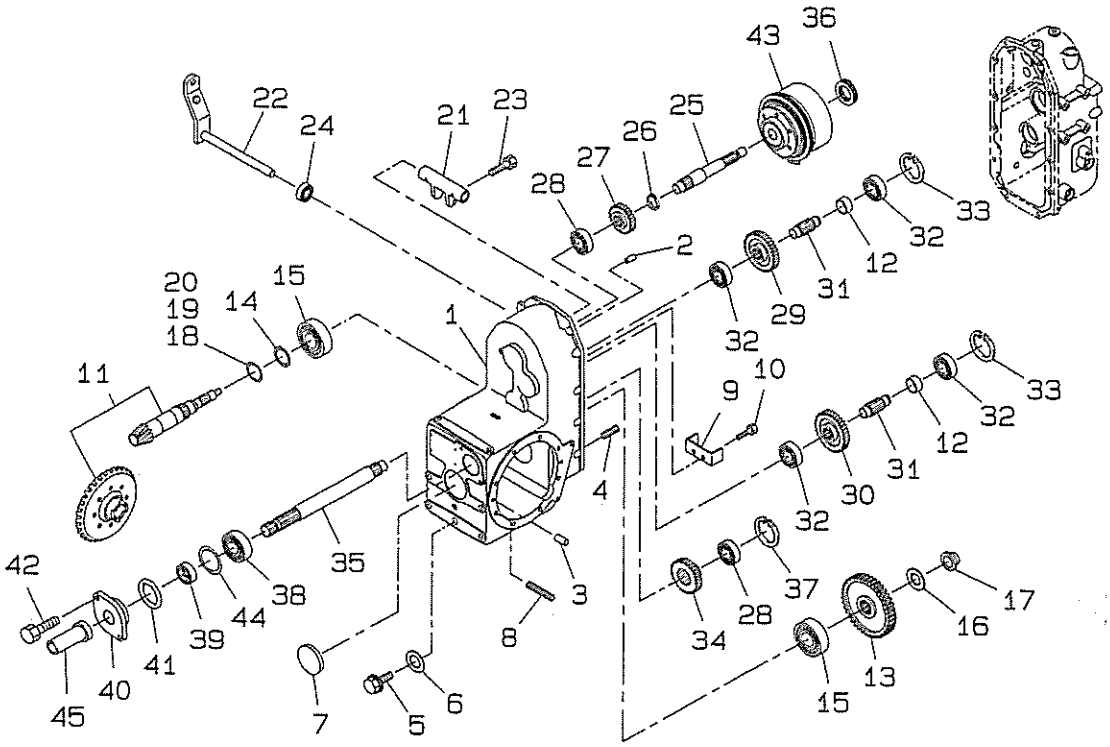

見出番号 Key No	部品番号 Parts No	部品名称 Parts Name		台当個数 Qty 234	284	354			互換性 R/P	適用号機 Application	型寸 Description	備考 Remarks
1	322117160	MISSION CASE	ミツシヨンケース	1	1	1						
2	030500820	DOWEL PIN	ノツクピン	2	2	2						
3	030501032	DOWEL PIN	ノツクピン	4	4	4						
4	012111025	BOLT	ボルト	2	2	2						
5	064600016	PLUG,drain	ドレーンプラグ	1	1	1						
6	025100016	WASHER,seal	シールワツシヤ	1	1	1						
7	322140270	COVER	カバー	1	1	1						
8	012111040	BOLT	ボルト	2	2	2						
9	399568680	PLATE	プレート	1	1	1						
10	011511020	BOLT	ボルト	2	2	2						
11	322051030	D−PINION ASSY	ドライブピニオンASSY	1	1	1						
12	399233780	COLLAR	カラー	2	2	2						
13	322325750	GEAR	コテイギヤA	1	1	1						
14	199260040	THRUST WASHER	スラストワツシヤ	1	1	1						
15	042530206	TAPER BEARING	テーパローラベアリング	2	2	2						
16	026100024	WASHER	ワツシヤ	1	1	1						
17	020109079	NUT	ナツト	1	1	1						
18	199281210	SHIM;0.1	シム;0.1	AR	AR	AR						
19	199281220	SHIM;0.2	シム;0.2	AR	AR	AR						
20	199280490	SHIM;0.5	シム;0.5	AR	AR	AR						
21	320260200	FORK,clutch	クラツチフオーク	1	1	1						
22	320201200	SHAFT,clutch	クラツチシヤフト	1	1	1						
23	010700625	BOLT	ボルト	2	2	2						
24	050203115	SEAL,oil	オイルシール	1	1	1						
25	322513640	SHAFT DRIVE	ドライブシヤフト	1	1	1						
26	036100025	SNAP RING	スナツプリング	1	1	1						
27	322325760	GEAR,fixd	コテイギヤ	1	1	1						
28	040106304	BALL BEARING	ボールベアリング	1	1	1						
29	322325770	GEAR,fixd	コテイギヤ	1	1	1						
30	322325780	GEAR,fixd	コテイギヤ	1	1	1						
31	322531620	SHAFT,counter	カウンタシヤフト	2	2	2						
32	040106204	BALL BEARING	ボールベアリング	4	4	4						
33	036500047	SNAP RING	スナツプリング	1	1	1						
34	322325790	GEAR	ギヤ	1	1	1						
35	322590820	SHAFT,pto	シヤフト;PTO	1	1	1						

トランスミッション,フロント,ギヤ &

FIG.207 TRANSMISSION,FRONT,GEARS & BEARING

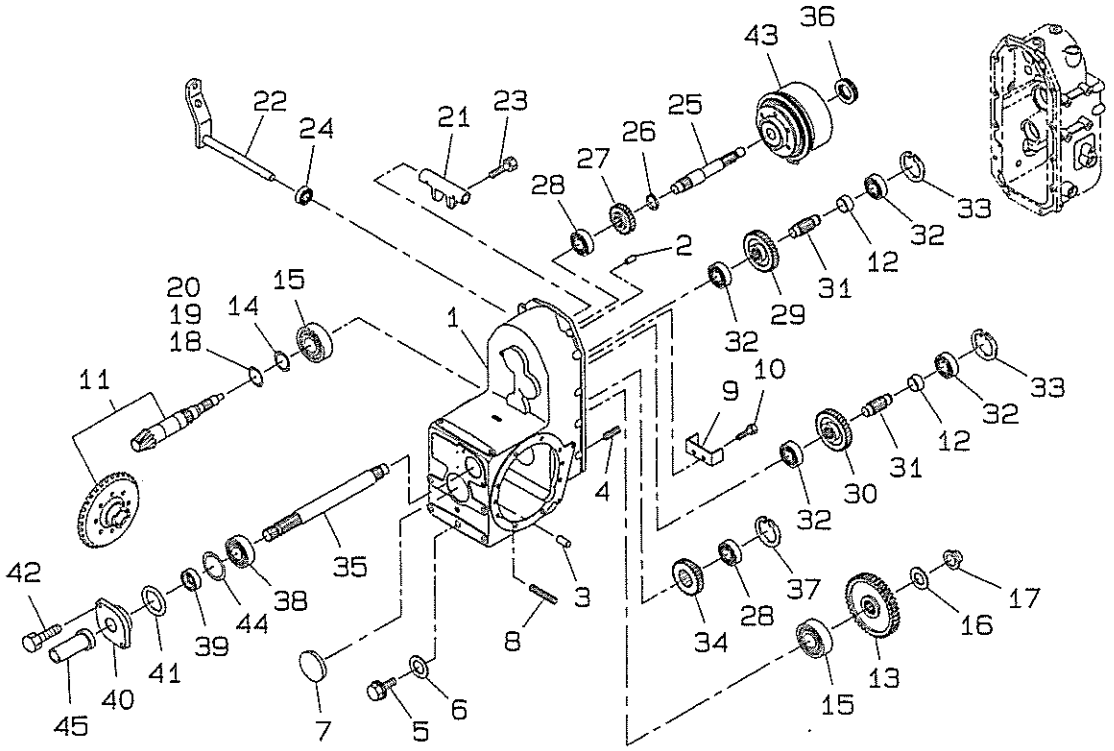

見出番号 Key No	部品番号 Parts No	部品名称 Parts Name		台当個数 Qty 234	284	354			互換性 R/P	適用号機 Application	型寸 Description	備考 Remarks
36	398566470	THRUST BEARING	スラストベアリング	1	1	1						
37	036500052	SNAP RING	スナップリング	1	1	1						
38	040106205	BALL BEARING	ボールベアリング	1	1	1						
39	050201325	OIL SRAL	オイルシール	1	1	1						
40	322141990	COVER,seal	シールカバー	1	1	1						
41	052300600	O-RIG	Oリング	1	1	1						
42	011510820	BOLT	ボルト	2	2	2						
43	320040920	CLUTCH ASSY	クラッチASSY	1	1	1						
44	199280580	SHIM;0.2	シム;0.2	AR	AR	AR						
	199280590	SHIM;0.5	シム;0.5	AR	AR	AR						
45	398115500	RUBBER CAP	P.T.Oゴムキャップ	1	1	1						

デフ,フロントアクスル

FIG.208 DIFFERENTIAL,FRONT AXLE

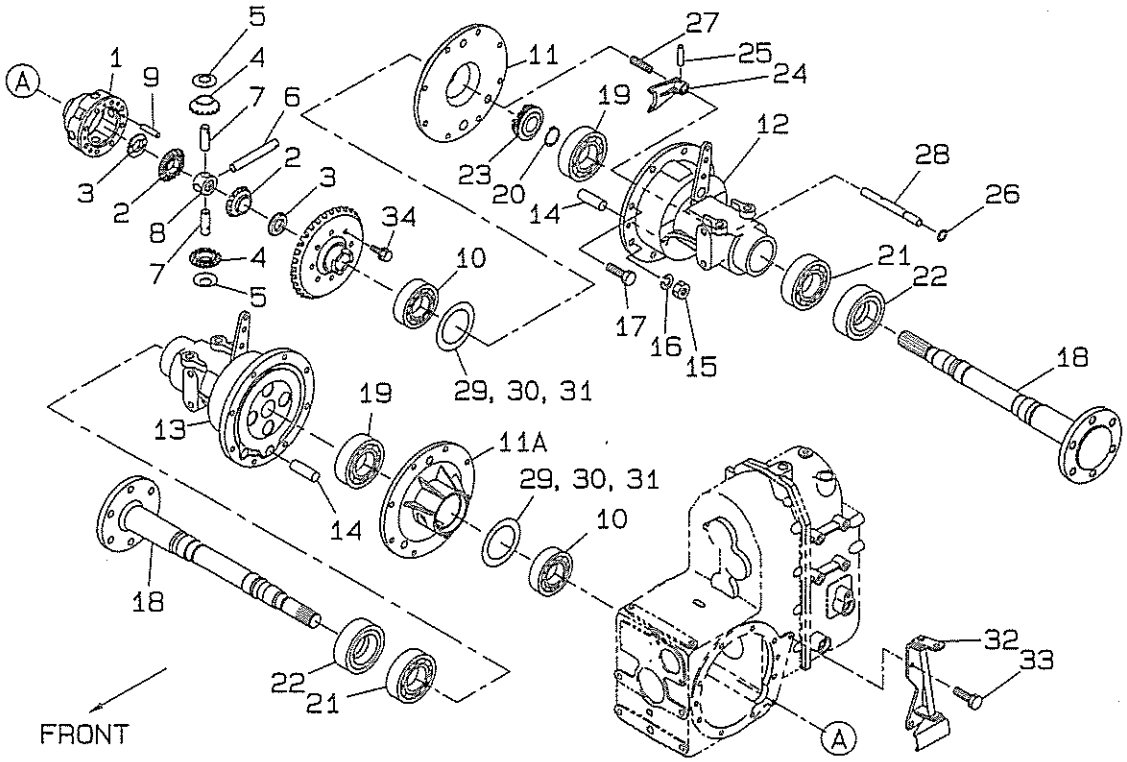

見出番号 Key No	部品番号 Parts No	部品名称 Parts Name		台当個数 Qty 234	284	354			互換性 Rp	適用号機 Application	型寸 Description	備考 Remarks
1	326110593	HOUSING	デフハウジング	1	1	1						
2	326140030	GEAR	デフギヤ	2	2	2						
3	399261260	THRUST WASHER	スラストワッシャ	2	2	2						
4	326160030	PINION,diff	デフピニオン	4	4	4						
5	399260130	THRUST WASHER	スラストワッシャ	4	4	4						
6	326130472	PINION SHAFT;L	ピニオンシャフト;ロング	1	1	1						
7	326130343	PINION SHAFT;S	ピニオンシャフト;ショート	2	2	2						
8	326170060	JOINT	ジョイント	1	1	1						
9	030500625	DOWEL PIN	ノックピン	3	3	3						
10	040106010	BALL BEARING	ボールベアリング	2	2	2						
11	326220420	SUPPORT;L	デフウケ:L	2	2	2						
11a	326220430	SUPPORT:R	デフウケ:R	1	1	1						
12	*	BRAKE ASSY;L	ブレーキASSY;L	1	1	1						
13	*	BRAKE ASSY;R	ブレーキASSY;R	1	1	1						
14	328260170	ANCHOR PIN	アンカーピン	2	2	2						
15	021010010	NUT	ナット	4	4	4						
16	027100010	WASHER	ワッシャ	4	4	4						
17	011511040	BOLT	ボルト	12	2	2						
18	326301770	HUB	ハブ	2	2	2						
19	040106208	BALL BEARING	ボールベアリング	2	2	2						
20	036100040	SNAP RING	スナップリング	2	2	2						
21	040106008	BEARING	ボールベアリング	2	2	2						
22	050609047	OIL SEAL	オイルシール	2	2	2						
23	326610181	CLUTCH;D−LOCK	デフロッククラッチ	1	1	1						
24	326570400	FORK;D−LOCK	デフロックフォーク	1	1	1						
25	030300628	SPRING PIN	スプリングピン	1	1	1						
26	052100110	O−RING	Oリング	1	1	1						
27	498211470	SPRING	スプリング	1	1	1						
28	326530330	SHAFT	シャフト	1	1	1						
29	199280770	SHIM;0.5	シム;0.5	AR	AR	AR						
30	199280760	SHIM;0.2	シム;0.2	AR	AR	AR						
31	199280750	SHIM;0.1	シム;0.1	AR	AR	AR						
32	326550210	LEVER;D−LOCK	デフロックレバー	1	1	1						
33	010800816	BOLT	ボルト	2	2	2						
34	010111030	BOLT	ボルト	8	8	8						ネジロックトフ

ステアリング

FIG.209 STEERING

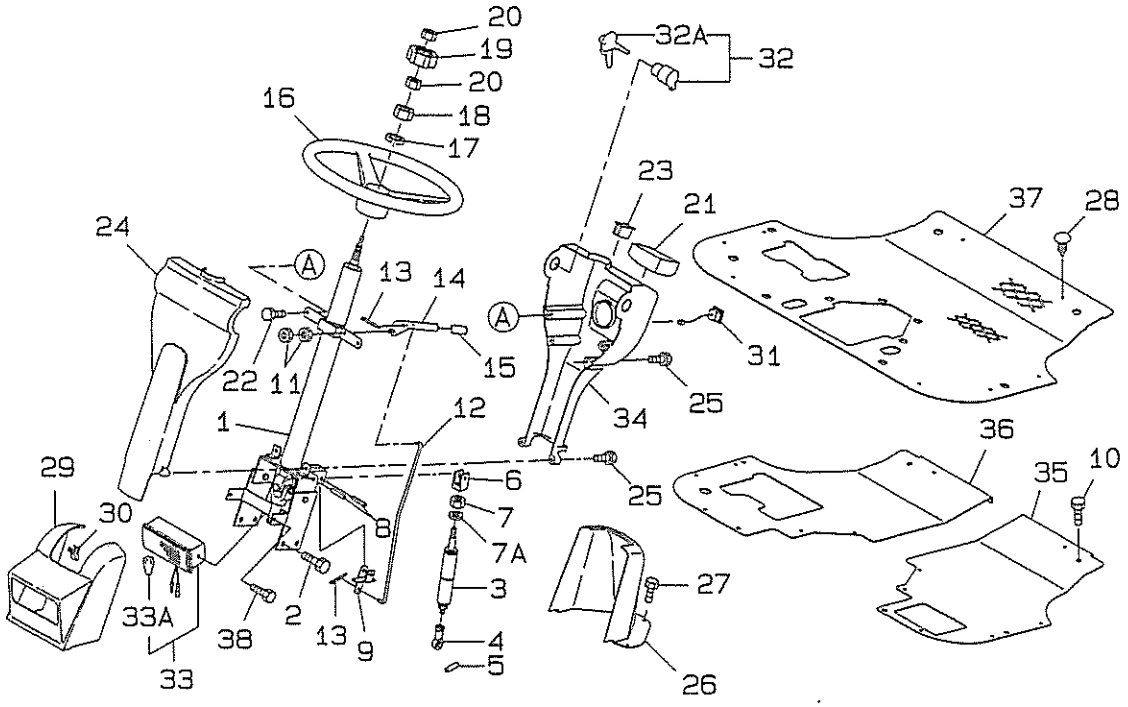

見出番号 Key No	部品番号 Parts No	部品名称 Parts Name		台当個数 Qty 234	284	354			互換性 RP	適用号機 Application	型寸 Description	備考 Remarks
1	334040400	PIPE HANDLE ASS	パイプハンドルASSY	1	1	1						
2	011511020	BOLT	ボルト	4	4	4						
3	378910250	DAMPER	ダンパー	1	1	1						
4	334801330	ROD END ASSY,tr	ロッドエンドASSY;トラ	1	1	1						
5	030501032	DOWEL PIN	ノックピン	1	1	1						
6	324120990	BRACKET	チルトボス	1	1	1						
7	020900010	NUT	ナット	1	1	1						
7a	026109023	WASHER	ワッシャ	1	1	1						
8	030300840	SPRING PIN	スプリングピン	2	2	2						
9	399581330	LEVER;TILT	レバー;チルト	1	1	1						
10	010800816	BOLT	ボルト	6	6	6						
11	020100006	NUT	ナット	2	2	2						
12	358511240	ROD	ロッド	1	1	1						
13	030102020	PIN SPLIT	スプリットピン	2	2	2						
14	399581320	LEVER;TILT	チルドレバー	1	1	1						
15	398181300	HANDLE GRIP	ハンドルグリップ	1	1	1						
16	334310210	STEERING WHEEL	ステアリングホイル	1	1	1						
17	027100014	SPRING WASHER	スプリングワッシャ	1	1	1						
18	020800014	NUT	ナット	1	1	1						
19	334320170	CAP	キャップ	1	1	1						
20	020109125	NUT;M8 L.H	ナット	1	1	1						
21	385040990	METER ASSY	メータASSY	1	1	1						
22	010800612	BOLT	ボルト	2	2	2						
23	385830090	CAP	キャップ	1	1	1						
24	350711570	DASH BOARD;FR	ダッシュボード;マエ	1	1	1						
25	011109012	SCREW	スクリュ	4	4	4						
26	350320390	CONSOLE;LOWER C	コンソールロワー	1	1	1						
27	010800616	BOLT	ボルト	6	6	6						
28	398340240	CLIP	クリップ	10	1	1						
29	350320400	CONSOLE;LIGHT C	ライトマスク	1	1	1						
30	398340460	CLIP	クリップ	2	2	2						
31	385201810	SWITCH ASSY	スイッチASSY	1	1	1						
32	385202110	SWITCH ASSY	スイッチASSY	1	1	1						
32a	385210280	KEY ASSY	キーASSY	1	1	1						
33	385101910	LAMP ASSY,front	ランプASSY;フロント	1	1	1						

ステアリング

FIG.209 STEERING

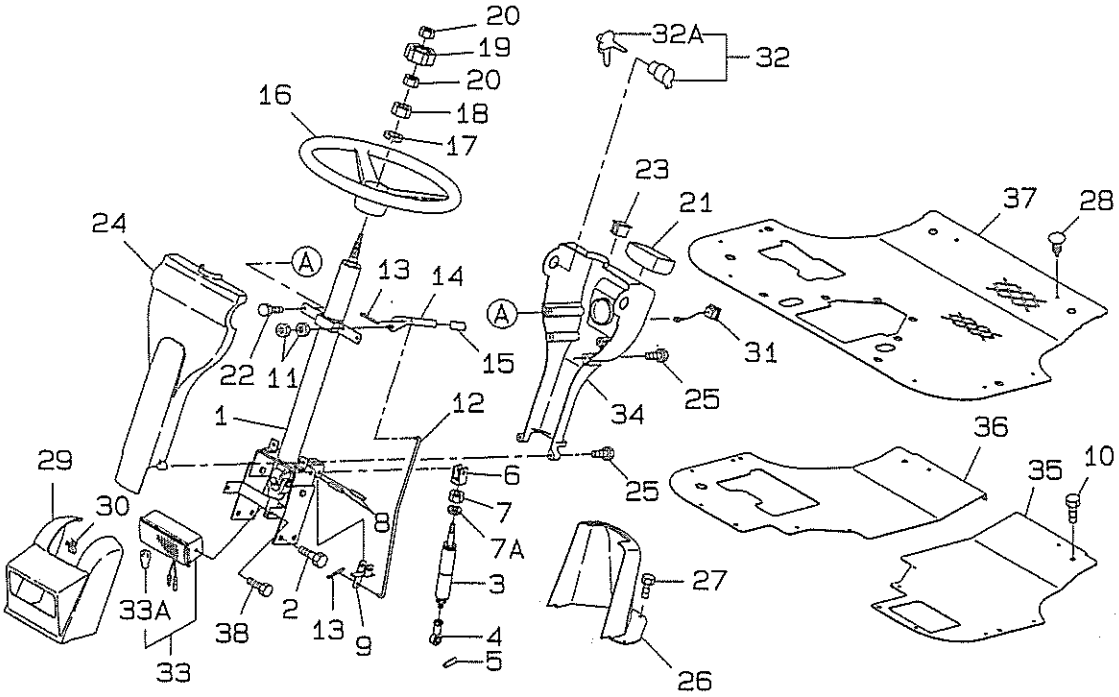

見出番号 Key No	部品番号 Parts No	部品名称 Parts Name		台当個数 Qty 234	284	354			互換性 RP	適用号機 Application	型寸 Description	備考 Remarks
33a	385120700	VALVE 23W	バルブ;23W	1	1	1						
34	350711580	DASH BOARD;RE	ダッシュボード;リヤ	1	1	1						
35	355605070	STEP;L	ステップ;L	1	1	1						
36	355605150	STEP;R	ステップ;R	1	1	1						
37	398120960	MAT	マット	1	1	1						
38	010800616	BOLT	ボルト	2	2	2						

メータ

FIG.209A　METER

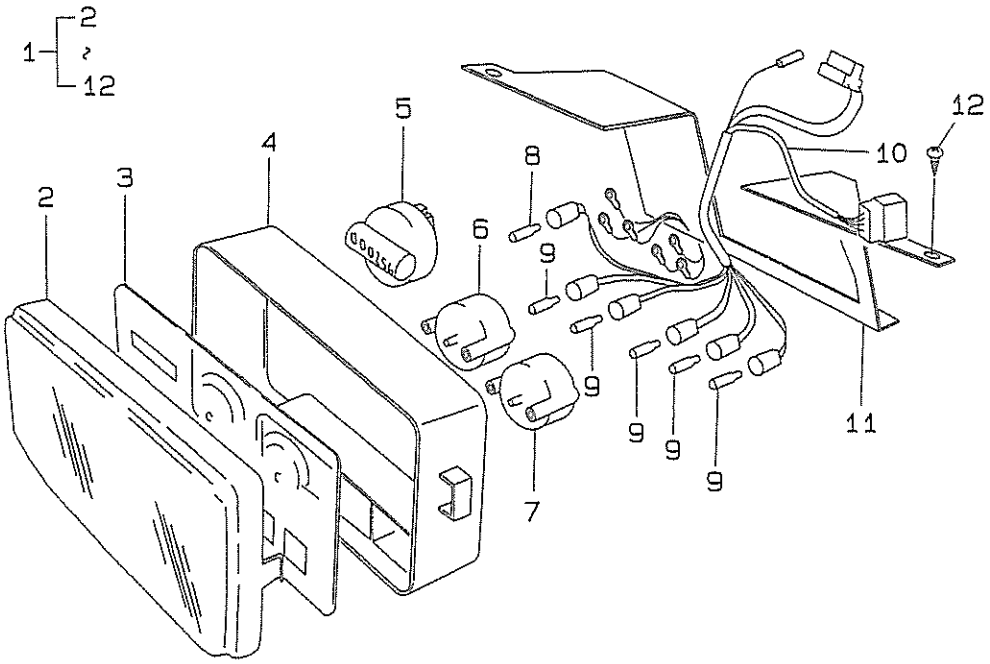

見出番号 Key No	部品番号 Parts No	部品名称 Parts Name		台当個数 Qty 234	284	354			互換性 R/P	適用号機 Application	型寸 Description	備考 Remarks
1	385040990	METER ASSY	メータASSY	1	1	1						
2	385470300	COVER	カバー	1	1	1						
3	*	PLATE,guage	ゲージプレート	1	1	1						
4	*	BODY	ボデイ	1	1	1						
5	*	METER,hour	メータ;アワー	1	1	1						
6	*	METER,temp	メータ;テンプ	1	1	1						
7	*	METER,fuel	メータ;フユーエル	1	1	1						
8	385470302	BULB,12v 2w	バルブ;12V 2W	1	1	1						
9	385470301	BULB,12v 3w	バルブ;12V 3W	1	1	1						
10	*	WIRE HARNESS	ワイヤハーネス	1	1	1						
11	*	PLATE	プレート	1	1	1						
12	015600412	SCREW	スクリュ	8	1	1						

リヤーアクスル2WD

FIG.210 REAR AXLE 2WD

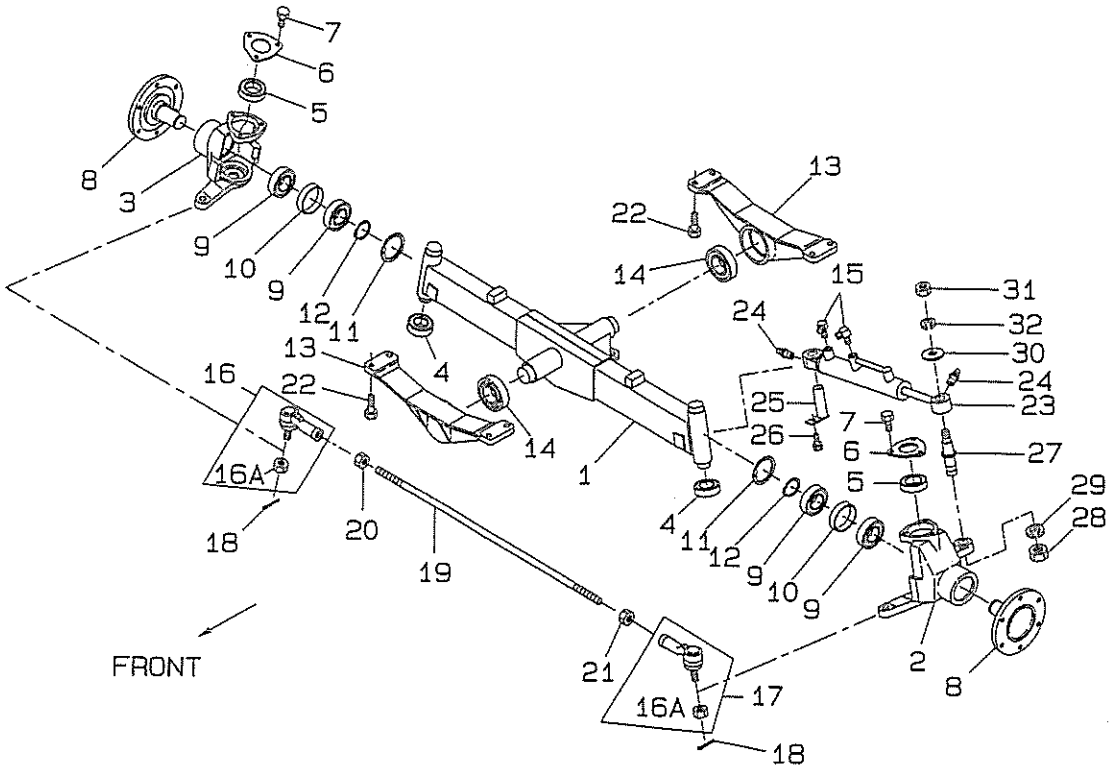

見出番号 Key No	部品番号 Parts No	部品名称 Parts Name		台当個数 Qty 234	284	354			互換性 RP	適用号機 Application	型寸 Description	備考 Remarks
1	330201390	AXLE−SHAFT	アクスルシャフト	1	1	1						
2	330460740	HUB;LH	ハブ;L	1	1	1						
3	330460760	HUB;RH	ハブ;R	1	1	1						
4	040146205	BALL BEARING	ボールベアリング	2	2	2						
5	040146006	BALL BEARING	ボールベアリング	2	2	2						
6	330370040	CAP	キャップ	2	2	2						
7	011510816	BOLT	ボルト	6	6	6					M8X16	
8	326312230	SHAFT,wheel	ホイルシャフト	2	2	2						
9	040146206	BALL BEARING	ボールベアリング	4	4	4						
10	399235570	COLLAR	カラー	2	2	2						
11	036500062	SNAP RING	スナップリング	2	2	2						
12	036100030	SNAP RING	スナップリング	2	2	2						
13	322262850	HOLDER,bearing	ベアリングホルダ	2	2	2						
14	040116207	BALL BEARING	ボールベアリング	2	2	2						
15	340670290	ADAPTER	アダプタ	2	2	2						
16	334801250	TIE ROD END;R	タイロッドエンド;R	1	1	1						
16a	334801250	CASTLE NUT	キャスルナット	2	2	2						
17	334801260	TIE ROD END;L	タイロッドエンド;L	1	1	1						
18	030103025	PIN SPLIT	スプリットピン	2	2	2						
19	334712000	TIE ROD	タイロッド	1	1	1						
20	020800014	NUT	ナット	1	1	1					M14X1.5	
21	020109029	NUT	ナット	1	1	1					M14X1.5	
22	011511030	BOLT	ボルト	8	8	8						
23	344952170	CYLINDER ASSY	シリンダASSY	1	1	1						
24	060620000	GRESE NIPPLE	グリスニップル	2	2	2						
25	399600110	PIN	ピン	1	1	1						
26	010810816	BOLT	ボルト	1	1	1						
27	399611360	PIN	ピン	1	1	1						
28	020900020	NUT	ナット	1	1	1						
29	027100020	SPRING WASHER	スプリングワッシャ	1	1	1						
30	399210710	SPACER	スペーサ	1	1	1						
31	020900016	NUT	ナット	1	1	1						
32	027100016	SPRING WASHER	スプリングワッシャ	1	1	1						

リヤアクスル,デフ & ハウジング

FIG.211 REAR AXLE,DIFFERENTIAL & HOUSING

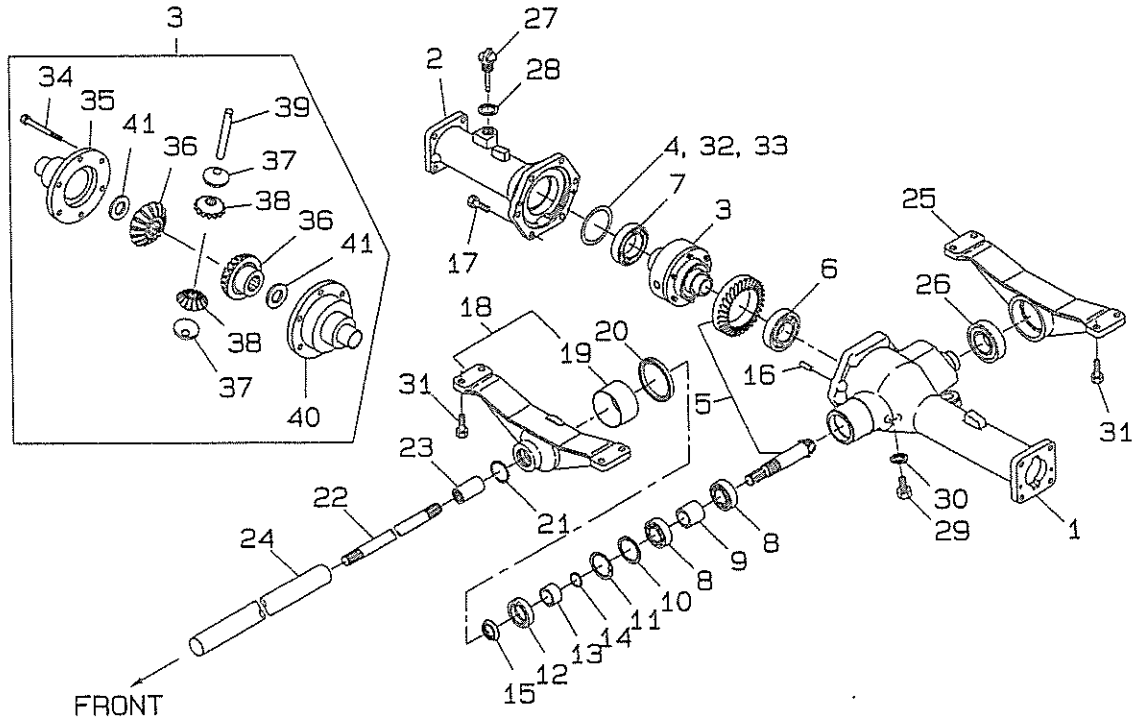

見出番号 Key No	部品番号 Parts No	部品名称 Parts Name		台当個数 Qty 234	284	354			互換性 RP	適用号機 Application	型寸 Description	備考 Remarks
1	326344940	CASE;L	ホイルシヤフトケース;L	1	1	1						
2	326344960	CASE;R	ホイルシヤフトケース;R	1	1	1						
3	*	DIFF ASSY	デフASSY	1	1	1						
4	199280720	SHIM;1.0	シム;1.0	1	1	1						
5	322050860	DRIVE PINION AS	ドライブピニオンASSY	1	1	1						
6	040106207	BALL BEARING	ボールベアリング	1	1	1						
7	040106009	BALL BEARING	ボールベアリング	1	1	1						
8	040109054	BALL BEARING	ボールベアリング	2	2	2					6205R	
9	399231190	COLLAR	カラー	1	1	1						
10	399211670	SPACER	スペーサ	1	1	1						
11	036500052	SNAP RING	スナツプリング	1	1	1						
12	050202332	OIL SEAL	オイルシール	1	1	1						
13	399232470	COLLAR	カラー	1	1	1						
14	052100210	O−RING	Oリング	1	1	1						
15	399370740	NUT	ナツト	1	1	1						
16	030500820	DOWEL PIN	ノツクピン	2	2	2						
17	011511030	BOLT	ボルト	6	6	6						
18	322017760	CASING ASSY	ケーシングASSY;ホルダ	1	1	1						
19	398510350	BUSH	ブツシユ	1	1	1						
20	050301165	OIL SEAL	オイルシール	1	1	1						
21	052300350	O−RING	Oリング	1	1	1						
22	322513660	SHAFT DRIVEN	シヤフトドライブ	1	1	1						
23	322610140	COUPLING	カツプリング	2	2	2						
24	320171630	PIPE,rigid	アブラドメカン	1	1	1						
25	322262850	HOLDER	ホルダ	1	1	1						
26	040116207	BALL BEARING	ボールベアリング	1	1	1						
27	398400430	OIL GAUGE	オイルゲージ	1	1	1						
28	025100020	SEAL WASHER	シールワツシヤ	1	1	1						
29	010401212	BOLT	ボルト	3	3	3						
30	025100012	SEAL WASHER	シールワツシヤ	3	3	3						
31	011511030	BOLT	ボルト	8	8	8						
32	199280740	SHIM 0.5	シム;0.5	1	1	1						
33	199280730	SHIM 0.2	シム;0.2	1	1	1						
34	010700850	BOLT	ボルト	6	6	6						ネジロツクトフ
35	326110880	CAGE;DIFF	デフケージ	1	1	1						

リヤアクスル,デフ & ハウジング

FIG.211 REAR AXLE,DIFFERENTIAL & HOUSING

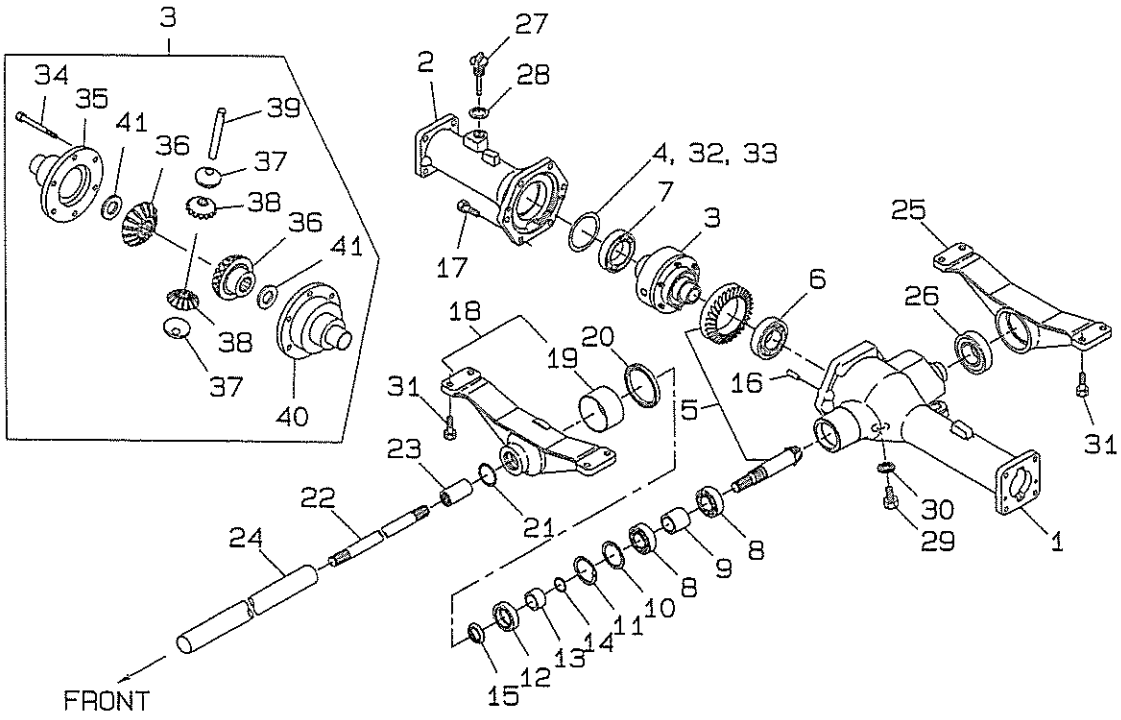

見出番号 Key No	部品番号 Parts No	部品名称 Parts Name		台当個数 Qty 234	284	354			互換性 RP	適用号機 Application	型寸 Description	備考 Remarks
36	326140211	DIFF GEAR	デフギヤ	2	2	2						
37	399261070	THRUST WASHER	スラストワッシャ	2	2	2						
38	326160060	PINION DRIVE	ピニオンドライブ	2	2	2						
39	326130530	SHAFT PINION	シャフトピニオン	1	1	1						
40	326110890	CAGE;DIFF	デフケージ	1	1	1						
41	399261080	THRUST WASHER	スラストワッシャ	2	2	2						

リヤアクスル,デフ

FIG.212 REAR AXLE,DIFFERENTIAL

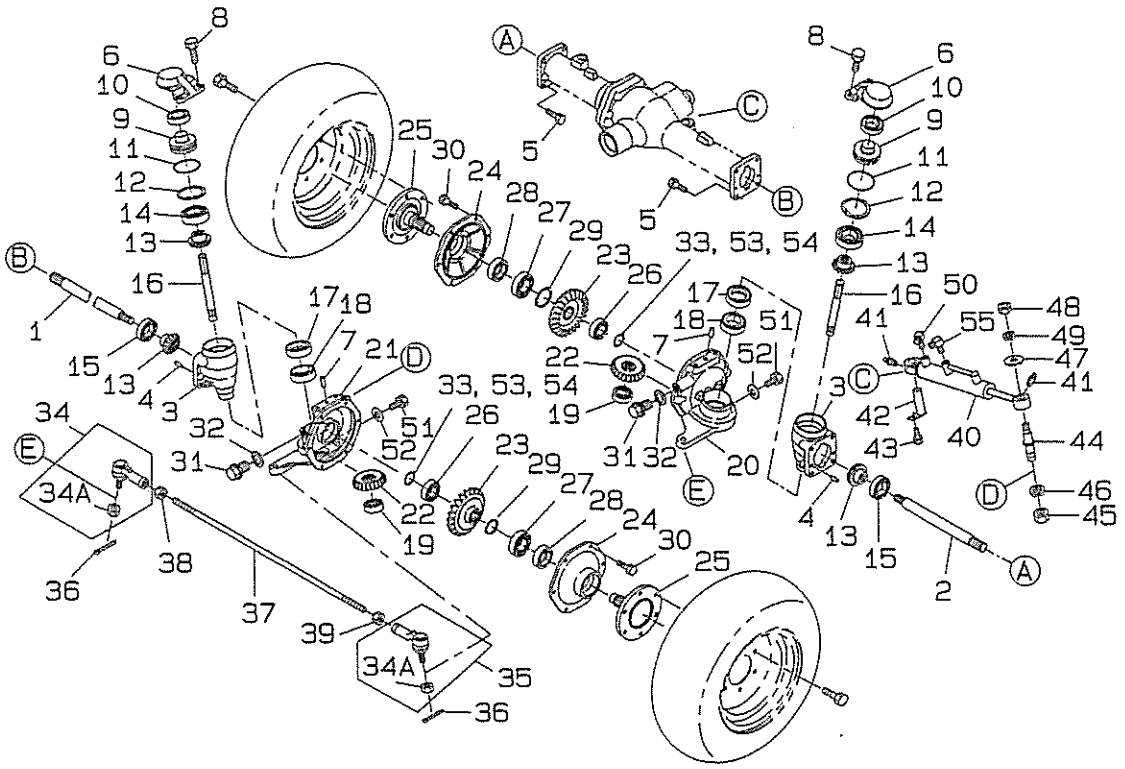

見出番号 Key No	部品番号 Parts No	部品名称 Parts Name		台当個数 Q'ty 234	284	354			互換性 R/P	適用号機 Application	型寸 Description	備考 Remarks
1	326211530	DIFF SHAFT,l	デフシャフト;L	1	1	1						
2	326211540	DIFF SHAFT,r	デフシャフト;R	1	1	1						
3	322117430	M−CASE	ミッションケース;アイドラ	2	2	2						
4	030500820	DOWEL PIN	ノックピン	4	4	4						
5	011511030	BOLT	ボルト	8	8	8						
6	334525090	ARM	アーム	2	2	2						
7	030501025	PIN,dowel	ノックピン	2	2	2						
8	011511025	BOLT	ボルト	4	4	4						
9	330311370	PIN,king	キングピン	2	2	2						
10	040146006	BALL BEARING	ボールベアリング	2	2	2						
11	052300650	O−RING	Oリング	2	2	2						
12	036500065	SNAP RING	スナップリング	2	2	2						
13	326240600	GEAR,bevel	ベベルギヤ	4	4	4						
14	040109034	BALL BEARING	ボールベアリング	2	2	2						
15	040109065	BALL BEARING	ボールベアリング	2	2	2						
16	322513490	SHAFT,drive	ドライブシャフト	2	2	2						
17	399030030	KIT,seals	キットシールズ	2	2	2						
18	042532007	TAPER BEARING	テーパベアリング	2	2	2						
19	040106303	BALL BEARING	ボールベアリング	2	2	2						
20	322117450	CASING,l	ケーシング;L	1	1	1						
21	322117470	CASING,r	ケーシング;R	1	1	1						
22	326240610	GEAR FINAL PINI	ギヤファイナルピニオン	2	2	2						
23	326370770	GEAR FINAL	ギヤファイナル	2	2	2						
24	322213490	HUB WHEEL	ハブホイール	2	2	2						
25	326312300	SHAFT WHEEL	シャフトホイール	2	2	2						
26	040106205	BALL BEARING	ボールベアリング	2	2	2						
27	040106206	BALL BEARING	ボールベアリング	2	2	2						
28	399030010	SEAL KIT	シールKIT	10	1	1						
29	036100030	SNAP RING	スナップリング	2	2	2						
30	011510820	BOLT	ボルト	12	2	2						
31	064600016	PLUG	プラグ	2	2	2						
32	025100016	WASHER	ワッシャ	2	2	2						
33	199280560	SHIM;0.1	シム;0.1	AR	AR	AR						
34	334801250	TIE ROD END;R	タイロッドエンド;R	1	1	1						
34a	334810209	NUT,castle	キャッスルナット	2	2	2						

リヤアクスル,デフ

FIG.212 REAR AXLE,DIFFERENTIAL

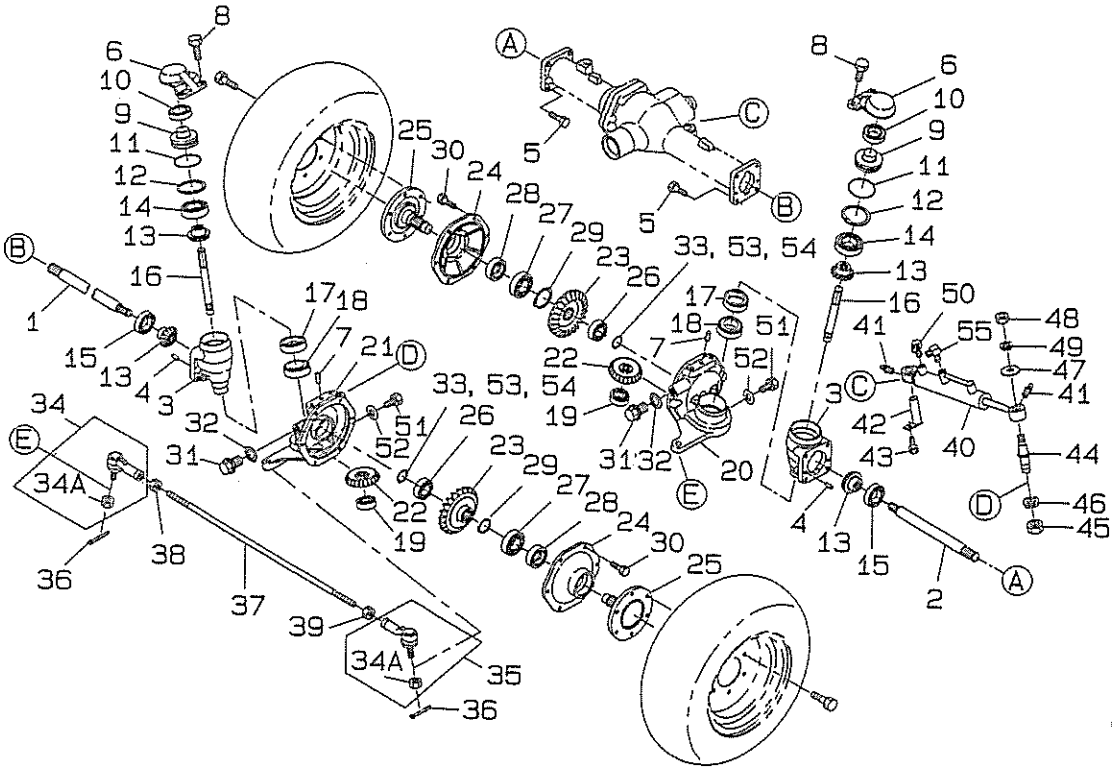

見出番号 Key No	部品番号 Parts No	部品名称 Parts Name		台当個数 Qty 234	284	354			互換性 R/P	適用号機 Application	型寸 Description	備考 Remarks
35	334801260	TIE ROD END;L	タイロッドエンド;L	1	1	1						
36	030103025	PIN,split	スプリットピン	2	2	2						
37	334712000	TIE ROD	タイロッド	1	1	1						
38	020800014	NUT	ナット	1	1	1						
39	020109029	NUT;L	ナット;L	1	1	1						
40	344952170	CYLINDER ASSY	シリンダASSY	1	1	1						
41	060620000	GRESE NIPPLE	グリスニップル	2	2	2						
42	399600110	PIN	ピン	1	1	1						
43	010810816	BOLT	ボルト	1	1	1						
44	399611360	PIN	ピン	1	1	1						
45	020900020	NUT	ナット	1	1	1						
46	027100020	SPRING WASHER	スプリングワッシャ	1	1	1						
47	399210710	SPACER	スペーサ	1	1	1						
48	020900016	NUT	ナット	1	1	1						
49	027100016	LOCK WASHER	スプリングワッシャ	1	1	1						
50	340670290	ADAPTER	アダプタ	1	1	1						
51	010411212	BOLT	ボルト	3	3	3						
52	025100012	WASHER	ワッシャ	3	3	3						
53	199280590	SHIM 0.5	シム;0.5	1	1	1						
54	199280580	SHIM 0.2	シム;0.2	1	1	1						
55	340671950	ADAPTER	アダプタ	1	1	1						

ペダル,H.S.T

FIG.213 PEDALS,HYDROSTATIC TRANSMISSION

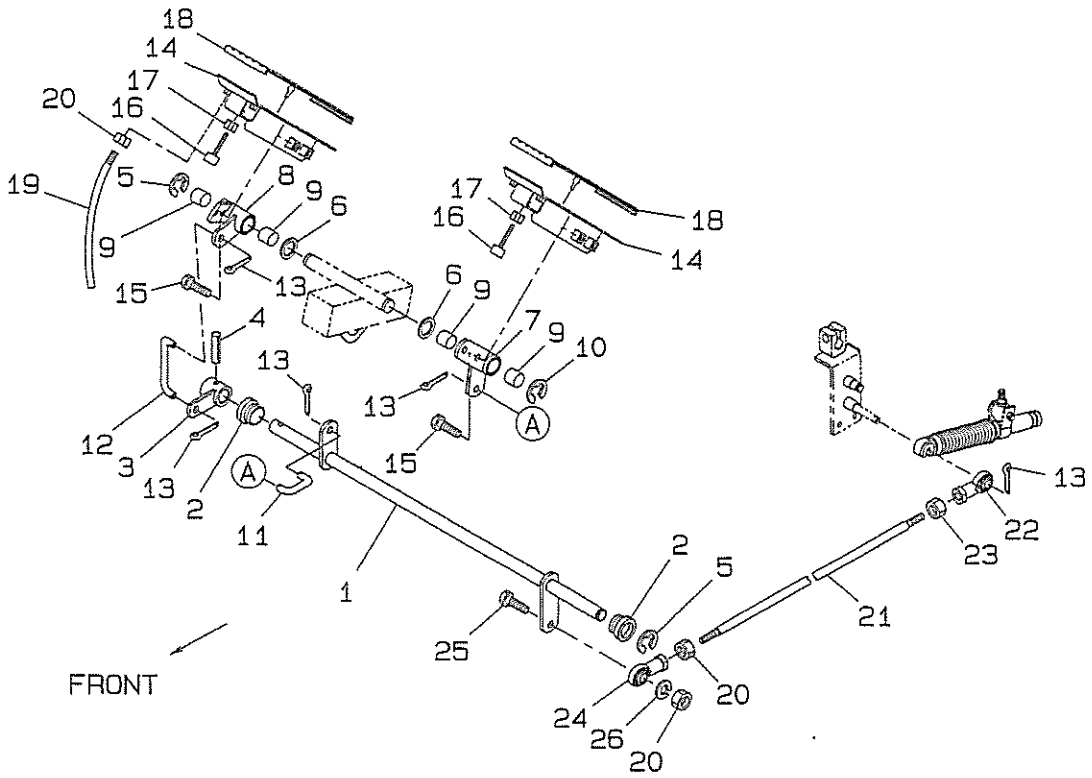

見出番号 Key No	部品番号 Parts No	部品名称 Parts Name		台当個数 Qty 234	284	354			互換性 R/P	適用号機 Application	型寸 Description	備考 Remarks
1	358200930	SHAFT,pedal	ペダルシャフト	1	1	1						
2	398511320	BUSH	ブッシュ	2	2	2						
3	324106790	ARM	アーム	1	1	1						
4	030300625	PIN,spring	スプリングピン	1	1	1						
5	036800012	SNAP RING	スナップリング	3	3	3						
6	026100014	WASHER	ワッシャ	2	2	2						
7	324106770	LEVER	レバー	1	1	1						
8	324106780	LEVER	レバー	1	1	1						
9	398511310	BUSHING	ブッシング	4	4	4						
10	036800012	SNAP RING	スナップリング	1	1	1						
11	358511250	ROD;FWD.	ロッド;FWD.	1	1	1						
12	358511230	ROD;REV.	ロッド;REV.	1	1	1						
13	030102020	PIN,split	スプリットピン	5	5	5						
14	358104780	PEDAL	ペダル	2	2	2						
15	010800816	BOLT	ボルト	4	4	4						
16	398111640	PEDAL STOPPER	ペダルストッパー;ゴム	2	2	2						
17	020900008	NUT	ナット	2	2	2						
18	398117180	RING RUBBER	リングゴム	2	2	2						
19	358511260	ROD	ロッド	1	1	1						
20	020900008	NUT	ナット	3	3	3						
21	358511220	ROD	ロッド	1	1	1						
22	334800420	TIE ROD END;L	タイロッドエンド;L	1	1	1						
23	020109125	NUT;M8 L	ナット;L	1	1	1						
24	334800360	TIE ROD END;R	タイロッドエンド;R	1	1	1						
25	010310830	BOLT	ボルト	1	1	1						
26	027100008	SPRING WASHER	スプリングワッシャ	1	1	1						

コントロール,アクセル & チエンジレ

FIG.214 CONTROLS,ACCELERATOR & CHANGE LEVER

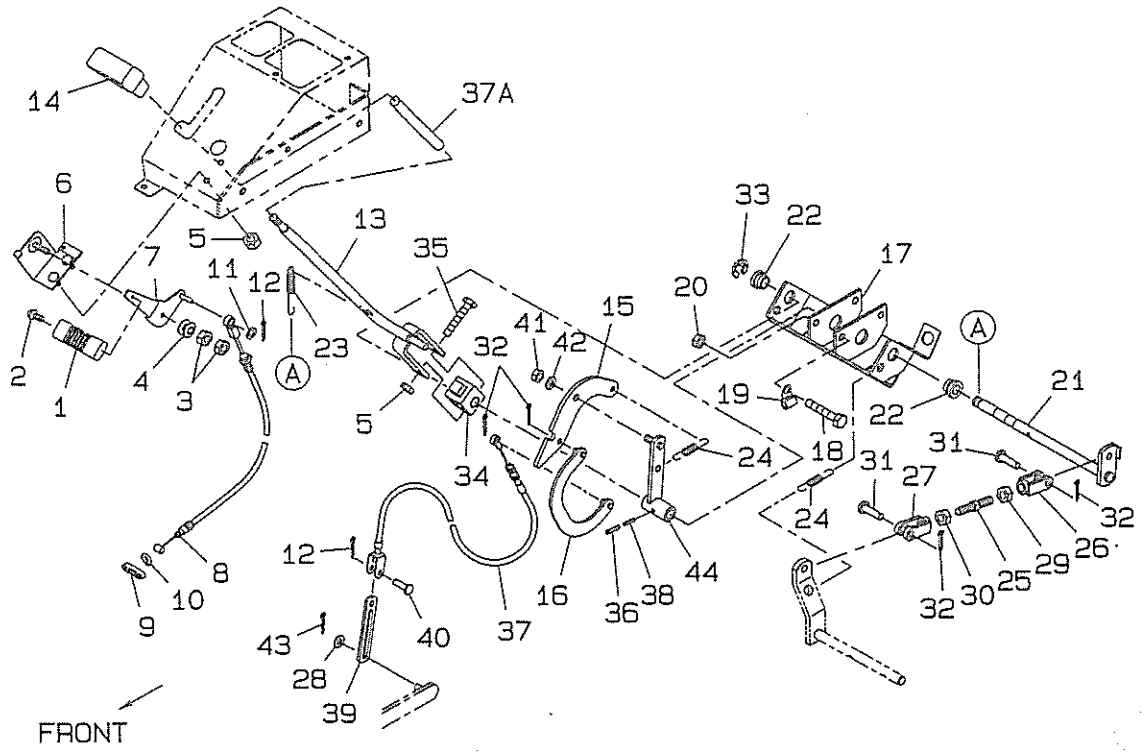

見出番号 Key No	部品番号 Parts No	部品名称 Parts Name		台当個数 Qty 234	284	354			互換性 R/P	適用号機 Application	型寸 Description	備考 Remarks
1	398180921	HANDLE GRIP	ハンドルグリップ	1	1	1						
2	015140512	SCREW	スクリュ	1	1	1						
3	020100008	NUT	ナット	2	2	2						
4	398212210	SPRING	スプリング	1	1	1						
5	021500008	NUT	ナット	3	3	3						
6	312500501	BRACKET	ブラケット	1	1	1						
7	312100931	LEVER,accel	アクセルレバー	1	1	1						
8	312070670	WIRE,accel	アクセルワイヤ	1	1	1						
9	398114451	BUSHING RUBBER	ブッシングゴム	1	1	1						
10	036800004	SNAP RING	スナップリング	2	2	2						
11	026100006	WASHER	ワッシヤ	1	1	1						
12	030102025	PIN SPLIT	スプリットピン	1	1	1						
13	324106650	LEVER;PTO	チエンジレバー;PTO	1	1	1						
14	398181760	GRIP	グリップ	1	1	1						
15	324541300	SHIFT PLATE	シフトプレート;カム	1	1	1						
16	324501270	SHIFT GUIDE	シフトガイド	1	1	1						
17	324501280	SHIFT GUIDE	シフトガイド	1	1	1						
18	010311070	BOLT	ボルト	2	2	2						
19	399110340	CLAMP	クランプ	1	1	1						
20	020310010	NUT	ナット	2	2	2						
21	320201130	SHAFT	シヤフト;PTOクラッチ	1	1	1						
22	398511320	BUSHING	ブッシング	2	2	2						
23	398214590	SPRING	スプリング	1	1	1						
24	498221100	SPRING	スプリング	1	1	1						
25	399410140	STUD BOLT	スタッドボルト	1	1	1						
26	358560180	JOINT;FORK;L	フオークジヨイント;L	1	1	1						
27	358560190	JOINT;FORK;R	フオークジヨイント;R	1	1	1						
28	026100008	WASHER	ワッシヤ	1	1	1						
29	020609805	NUT;L	ナット;L	1	1	1						
30	021000012	NUT	ナット	1	1	1						
31	031311030	PIN	ピン	2	2	2						
32	030103225	PIN SPLIT	スプリットピン	4	4	4						
33	036800012	SNAP RING;E	スナップリング	1	1	1						
34	324121000	BOSS	ボス	1	1	1						
35	399431070	BOLT	ボルト	1	1	1						

コントロール,アクセル & チエンジレ

FIG.214 CONTROLS,ACCELERATOR & CHANGE LEVER

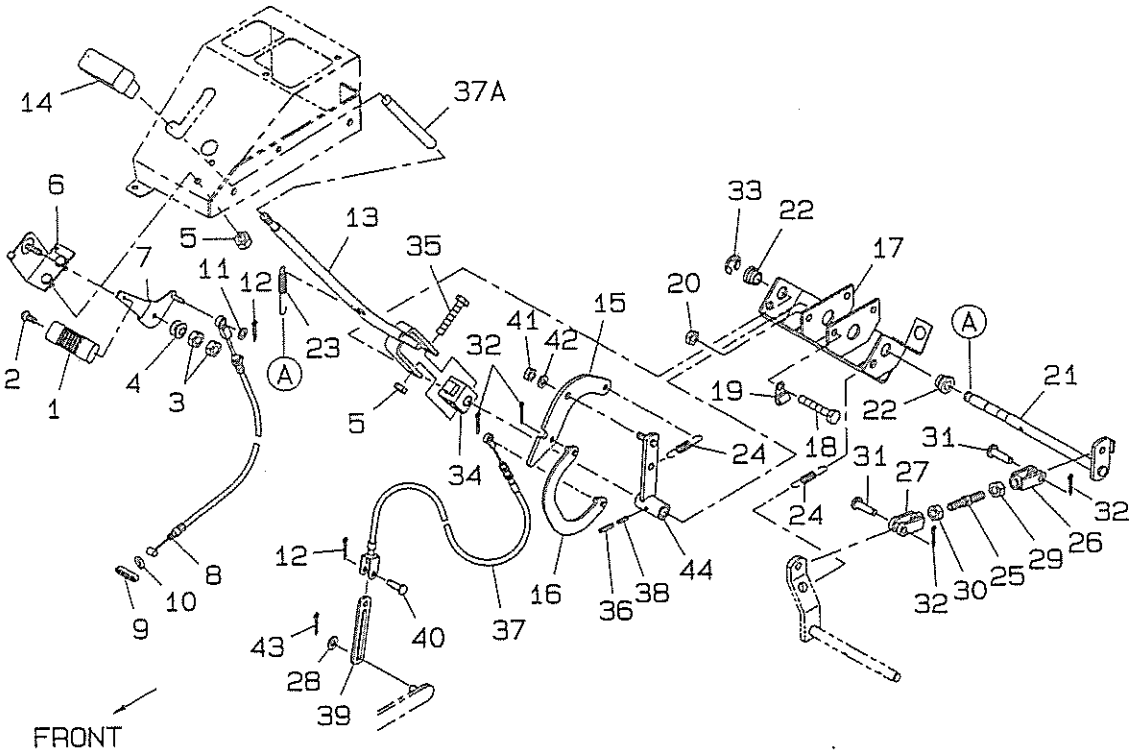

見出番号 Key No	部品番号 Parts No	部品名称 Parts Name		台当個数 Qty 234	284	354			互換性 RP	適用号機 Application	型寸 Description	備考 Remarks
36	030300632	PIN,spring	ピン	1	1	1						
37	312700650	WIRE,pto	ワイヤ,PTO	1	1	1						
37a	068109052	TUBE	チューブ	1	1	1						
38	030303532	PIN;SPRING	ピン	1	1	1						
39	399568730	PLATE	プレート	1	1	1						
40	031310820	PIN	ピン	1	1	1						
41	022300010	NUT	ナット	1	1	1						
42	026100008	WASHER	ワッシャ	1	1	1						
43	030102025	PIN SPLIT	ピンスピリット	1	1	1						
44	324106800	CHANGE LEVER	チエンジレバーPTO	1	1	1						

フレーム＆ロープス

FIG.215 FRAM & ROPS

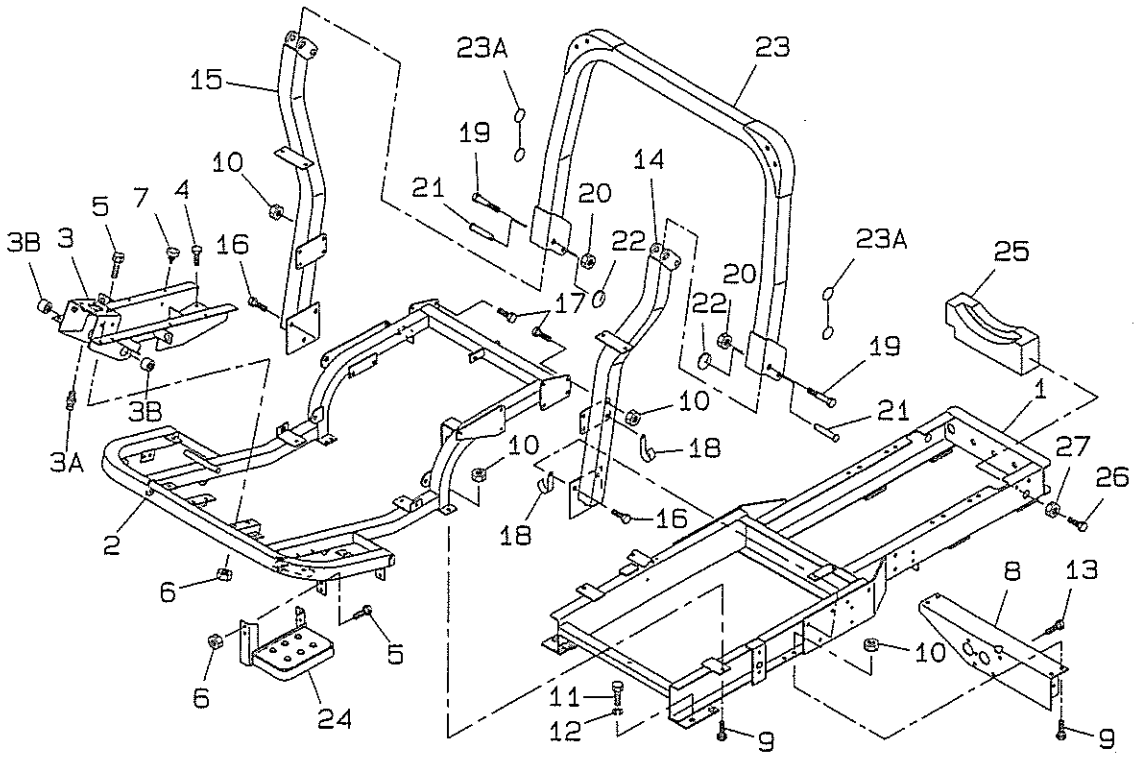

見出番号 Key No	部品番号 Parts No	部品名称 Parts Name		台当個数 Qty 234	284	354			互換性 R/P	適用号機 Application	型寸 Description	備考 Remarks
1	320551650	FRAME MEIN	メインフレーム	1	1	1						
2	320551670	FRAME,up	フレーム,ウエ	1	1	1						
3	320551690	FRAME SUPPORT	フレームサポート	1	1	1						
3a	060610000	NIPPLE LUBE	グリスニップル	1	1	1						
3b	398510070	BUSH	ブッシュ	2	2	2						
4	011510820	BOLT	ボルト	2	2	2						
5	010310820	BOLT	ボルト	8	8	8						
6	021500008	NUT	ナット	8	8	8						
7	398110110	BUMPER RUBBER	バンパーゴム	4	4	4						
8	320560770	FRAME	フレーム	1	1	1						
9	010311020	BOLT	ボルト	6	6	6						
10	021500010	NUT	ナット	2	2	2						
11	010411425	BOLT	ボルト	4	4	4						
12	027100014	LOCK WASHER	スプリングワッシャ	4	4	4						
13	011511020	BOLT	ボルト	4	4	4						
14	378306890	FRAME;L,rops	フレーム;L,ロプス	1	1	1						
15	378306910	FRAME;R,rops	フレーム;R,ロプス	1	1	1						
16	011311225	BOLT	ボルト	6	6	6						
17	010311020	BOLT	ボルト	6	6	6						
18	399111970	CLAMP	クランプ	2	2	2						
19	010109502	BOLT	ボルト	2	2	2						
20	022409003	NUT;U	ナット	2	2	2						
21	399611460	PIN	ピン	2	2	2						
22	398213410	SPRING	スプリング	2	2	2						
23	378306930	FRAME ROPS	フレームロプス	1	1	1						
23a	398230070	WIRE ROPS	ワイヤロプス	2	2	2						
24	355605090	STEP	ステップ	1	1	1						
25	372111090	WEIGHT	ウエイト	1	1	1						
26	012811250	BOLT	ボルト	2	2	2						
27	020300012	NUT	ナット	2	2	2						

リフトアーム

FIG.216 LIFT ARM

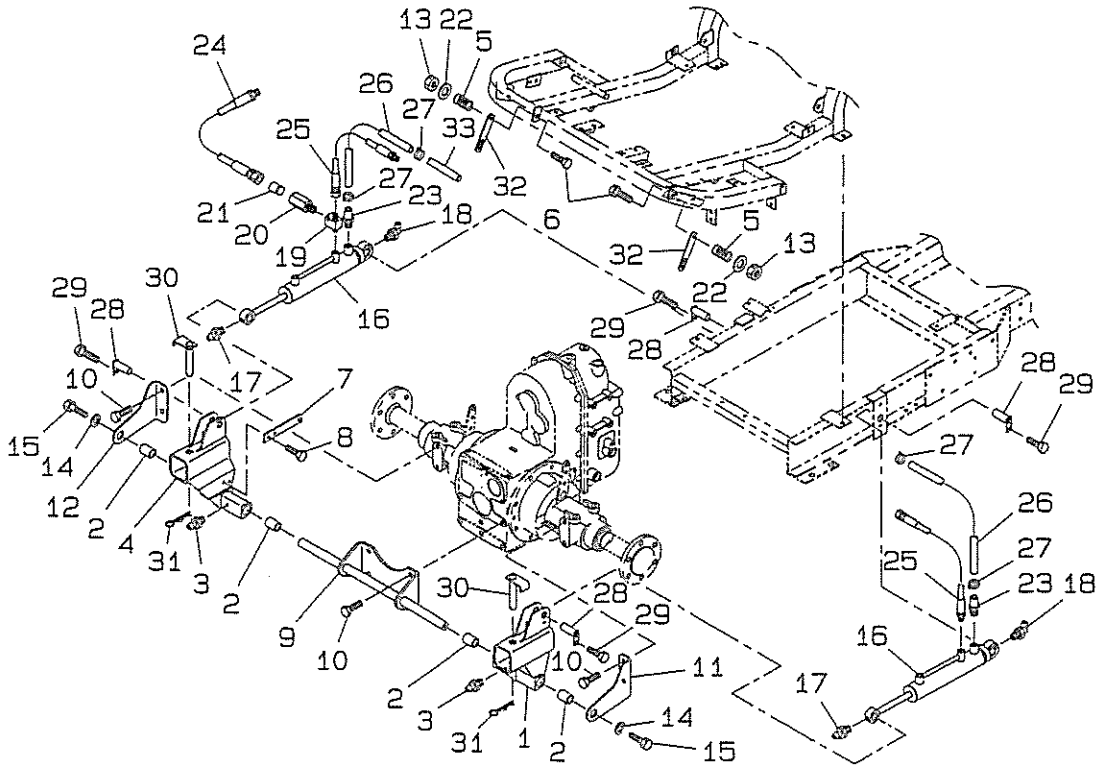

見出番号 Key No	部品番号 Parts No	部品名称 Parts Name		台当個数 Qty 234	284	354			互換性 R/P	適用号機 Application	型寸 Description	備考 Remarks
1	344111190	ARM,lift;l	リフトアーム;L	1	1	1						
2	398510300	BUSHING DRIVE	ブッシュ	4	4	4						
3	060610000	NIPPLE LUBE	グリスニップル	2	2	2						
4	344111210	ARM,lift;r	リフトアーム;R	1	1	1						
5	398212310	SPRING	スプリング	2	2	2						
6	010311040	BOLT	ボルト	2	2	2						
7	399568720	PLATE	プレート	1	1	1						
8	010800816	BOLT	ボルト	2	2	2						
9	344902310	BRACKET	ブラケット	1	1	1						
10	011511230	BOLT	ボルト	8	8	8						
11	370310590	BRACKET;L	ブラケット;L	1	1	1						
12	370310610	BRACKET;R	ブラケット;R	1	1	1						
13	022300010	NUT	ナット	2	2	2						
14	026109013	WASHER	ワッシャ	2	2	2						
15	011511020	BOLT	ボルト	2	2	2						
16	344952150	CYLINDER LIFT	シリンダリフト	2	2	2						
17	060620000	NIPPLE LUBE	ニップルルーブ	2	2	2						
18	060640000	NIPPLE LUBE	ニップルルーブ	2	2	2						
19	340673590	ADAPTER	アダプタ	1	1	1						
20	340672830	ADAPTER	アダプタ	1	1	1						
21	340170880	VALVE HYDRAULIC	バルブ;ハイドラリック	1	1	1						
22	026100010	WASHER	ワッシャ	2	2	2						
23	340673820	ADAPTER	アダプタ	2	2	2						
24	340608590	HOSE;470	ホース	1	1	1						
25	340690450	HOSE;750	ホース	1	1	1						
26	340690240	HOSE;450	ホース	2	2	2						
27	067200150	BAND	バンド	4	4	4						
28	399600110	PIN	ピン	4	4	4						
29	011510812	BOLT	ボルト	4	4	4						
30	370900760	PIN	ピン	2	2	2						
31	599730030	PIN	ピン	2	2	2						
32	370770130	PLATE	プレート	2	2	2						
33	385960550	TUBE	チューブ	1	1	1						

フード & コントロールカバー

FIG.217 HOOD & CONTROL COVERS

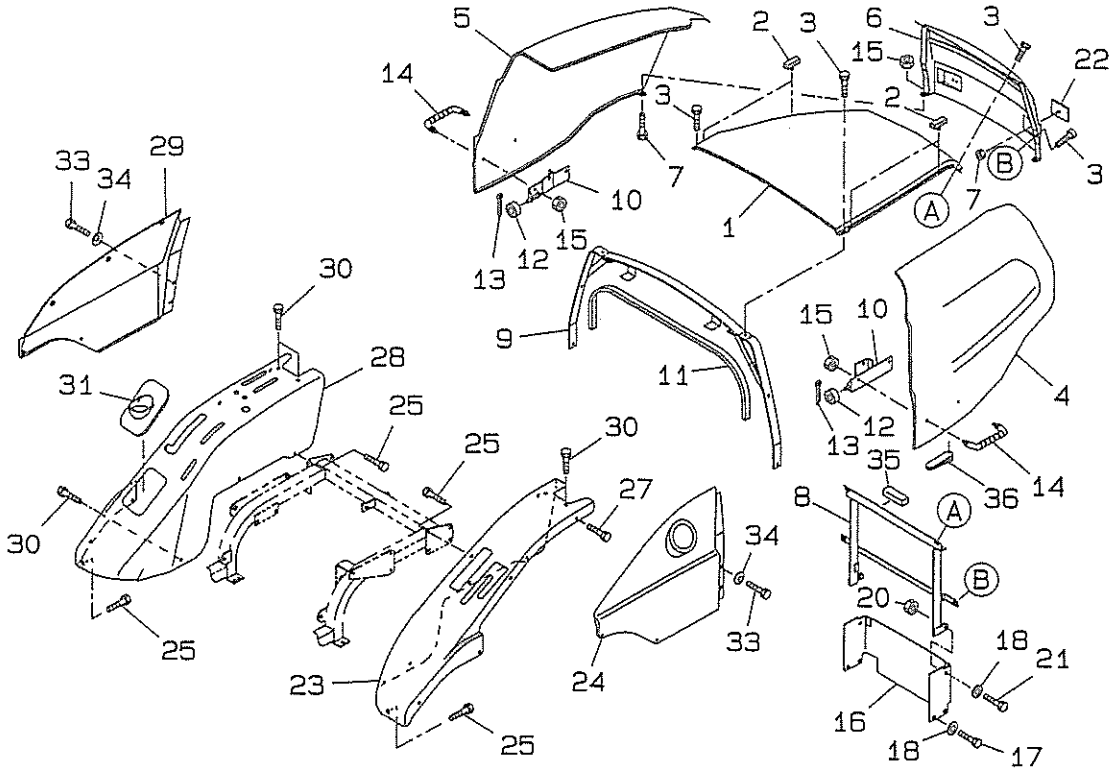

見出番号 Key No	部品番号 Parts No	部品名称 Parts Name		台当個数 Qty 234	284	354			互換性 RP	適用号機 Application	型寸 Description	備考 Remarks
1	350111300	PANEL,engine ho	パネル;エンジンフード	1	1	1						
2	398121150	RUBBER	ゴム	4	4	4						
3	010810820	BOLT	ボルト	8	8	8						
4	378106940	PANEL SIDE;L	パネルサイド;L	1	1	1						
5	378106950	PANEL SIDE;R	パネルサイド;R	1	1	1						
6	350103830	GRILLE	グリル	1	1	1						
7	023100006	NUT	ナット	2	2	2						
8	350502751	SUPPORT	サポート	1	1	1						
9	350502770	SUPPORT	サポート	1	1	1						
10	350502781	BRACKET	ブラケット	2	2	2						
11	398131310	FELT	フエルト	1	1	1						
12	398511710	BUSHING DRIVE	ブッシングドライブ	2	2	2						
13	030102516	PIN SPLIT	スプリットピン	2	2	2						
14	398180671	HANDLE GRIP	ハンドルグリップ	2	2	2						
15	023100008	NUT	ナット	6	6	6						
16	350755840	COVER	カバー	1	1	1						
17	011511020	BOLT	ボルト	4	4	4						
18	026100010	WASHER	ワッシヤ	6	6	6						
20	020700010	NUT	ナット	2	2	2						
21	011511020	BOLT	ボルト	2	2	2						
22	385150200	REFLECTOR LAMP	リフレクターランプ	2	2	2						
23	355105460	FENDER;L	フエンダ;L	1	1	1						
24	378106960	PANEL SIDE;L	サイドガード;L	1	1	1						
25	010800820	BOLT	ボルト	3	3	3						
27	010809007	BOLT	ボルト	10	10	10						
28	355105470	FENDER;R	フエンダ;R	1	1	1						
29	378106970	PANEL SIDE;R	サイドガード;R	1	1	1						
30	010800820	BOLT	ボルト	4	4	4						
31	398120410	BOOT	ブーツ	1	1	1						
33	010109355	BOLT	ボルト	4	4	4						
34	398211210	WASHER	ワッシヤ	4	4	4						
35	398131210	FELT	フエルト	1	1	1						
36	398115430	RUBBER	ゴム	1	1	1						

ステアリングケース,ユアツ

FIG.218 STEERING CASE,HYDRAULICS

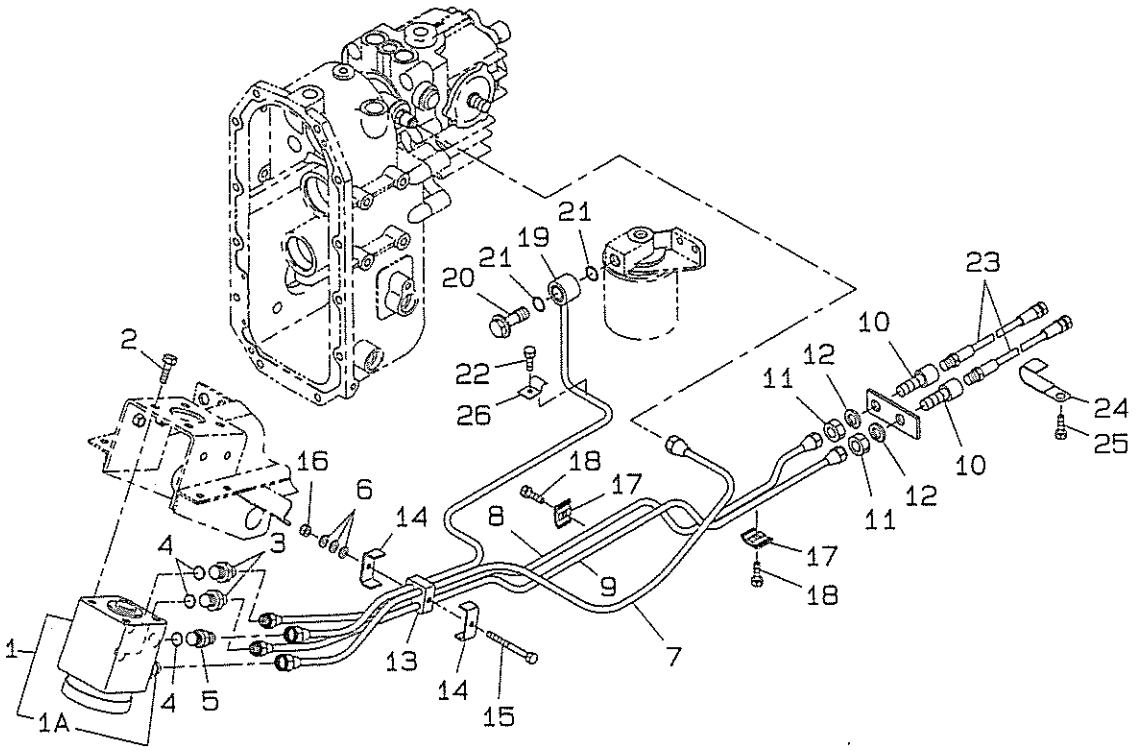

見出番号 Key No	部品番号 Parts No	部品名称 Parts Name		台当個数 Qty 234	284	354			互換性 RP	適用号機 Application	型寸 Description	備考 Remarks
1	334011200	CASE PWR.STEERI	ケース,ステアリング	1	1	1						
1a	334293135	CHECK VALVE	チエツクバルブ;コネクタ	1	1	1						
2	011611020	BOLT	ボルト	4	4	4						
3	340671220	ADAPTER	アダプタ	2	2	2					M14	
4	052100140	O−RING	Oリング	3	3	3						
5	340671710	ADAPTER	アダプタ	1	1	1					M16	
6	026100006	WASHER	ワツシヤ'	3	3	3						
7	340707990	PIPE	パイプ	1	1	1						
8	340708000	PIPE	パイプ	1	1	1						
9	340708010	PIPE	パイプ	1	1	1						
10	340671381	ADAPTOR	アダプタ	2	2	2						
11	020800014	NUT	ナツト	2	2	2						
12	027100014	SPRING WASHER	スプリングワツシヤ	2	2	2						
13	398115630	CLAMP	クランプ	1	1	1						
14	399112130	CLAMP	クランプ	2	2	2						
15	010110660	BOLT	ボルト	1	1	1						
16	022400006	NUT	ナツト	1	1	1						
17	199106020	CLAMP	クランプ	2	2	2						
18	010800620	BOLT	ボルト	2	2	2						
19	340708020	PIPE	パイプ	1	1	1						
20	398480240	BOLT,eye bolt	アイボルト	1	1	1					38	
21	052100200	O−RING	Oリング	2	2	2						
22	011310620	BOLT	ボルト	1	1	1						
23	340692021	HOSE	ホース	2	2	2						
24	399110340	CLAMP	クランプ	1	1	1						
25	011511020	BOLT	ボルト	1	1	1						
26	399100630	CLAMP	クランプ	1	1	1						

コントロールバルブ

FIG.219 CONTROL VALVE

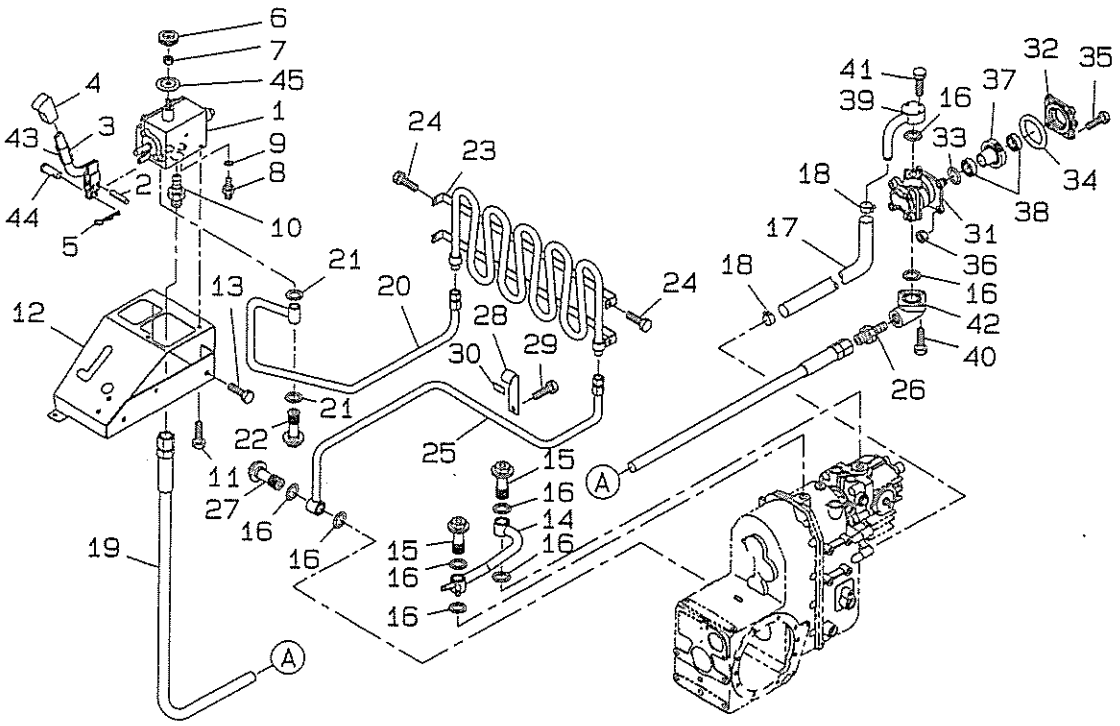

見出番号 Key No	部品番号 Parts No	部品名称 Parts Name		台当個数 Qty 234	284	354			互換性	適用号機 Application	型寸 Description	備考 Remarks
1	340016090	VALVE CONTROL	バルブコントロール	1	1	1						
2	030300528	PIN	ピン	1	1	1						
3	340106520	LEVER	レバー	1	1	1						
4	398180610	HANDLE GRIP	ハンドルグリップ	1	1	1						
5	031100004	PIN	ピン	1	1	1						
6	398180332	HANDLE GRIP	ハンドルグリップ	1	1	1						
7	020700010	NUT	ナット	2	2	2						
8	340671730	ADAPTER	アダプタ	1	1	1						
9	052100110	O−RING	Oリング	1	1	1					14	
10	340671810	ADAPTER	アダプタ	1	1	1						
11	011510812	BOLT	ボルト	2	2	2					38	
12	340750300	BRACKET	ブラケット	1	1	1						
13	011511020	BOLT	ボルト	2	2	2						
14	340708040	PIPE	パイプ	1	1	1						
15	398481040	BOLT	ボルト	2	2	2						
16	052100200	O−RING	Oリング	8	8	8						
17	340692010	HOSE	ホース	1	1	1						
18	398750420	CLAMP COLLAR	クランプカラー	2	2	2						
19	340692030	HOSE	ホース	1	1	1						
20	340708050	PIPE	パイプ	1	1	1						
21	052100150	O−RING	Oリング	2	2	2						
22	398481300	BOLT	ボルト	1	1	1						
23	340708060	PIPE	パイプ	1	1	1						
24	010800816	BOLT	ボルト	4	4	4						
25	340708070	PIPE	パイプ	1	1	1						
26	398480320	CONNECTOR	コネクタ	1	1	1						
27	398480240	BOLT	ボルト	1	1	1						
28	399113240	CLAMP	クランプ	1	1	1						
29	011511016	BOLT	ボルト	1	1	1						
30	398113310	PAD RUBBER	パッドゴム	1	1	1						
31	340451030	PUMP HYDRAULIC	ポンプハイドロリック	1	1	1						
32	322262800	COVER	カバー	1	1	1						
33	052300600	O−RING	Oリング	1	1	1						
34	052300700	O−RING	Oリング	1	1	1						
35	010310870	BOLT	ボルト	4	4	4						

コントロールバルブ

FIG.219 CONTROL VALVE

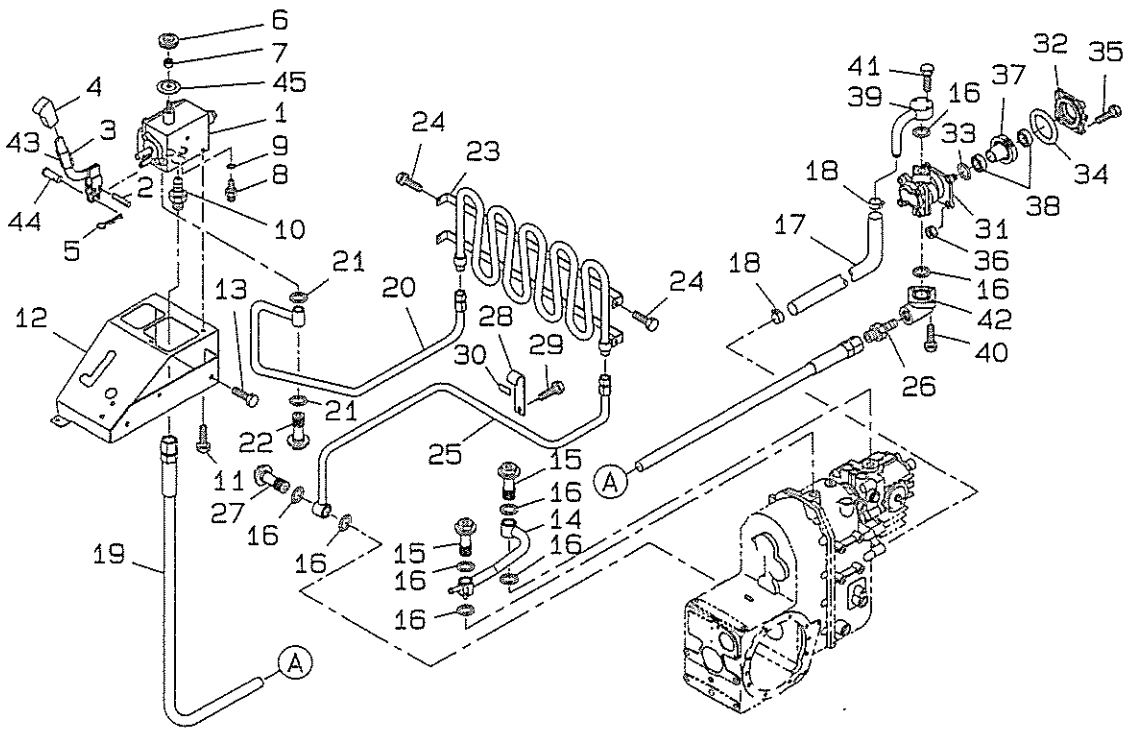

見出番号 Key No	部品番号 Parts No	部品名称 Parts Name		台当個数 Qty 234	284	354			互換性 R/P	適用号機 Application	型寸 Description	備考 Remarks
36	021500008	NUT	ナット	4	4	4						
37	398110640	RUBBER	ゴム	1	1	1						
	340460180	GEAR	ギヤ	1	1	1						
38	040106004	BEARING ASSY	ベアリングASSY	2	2	2						
39	340707970	PIPE	パイプ	1	1	1						
40	010700620	BOLT	ボルト	3	3	3						
41	010810630	BOLT	ボルト	3	3	3						
42	340621880	FLANGE	フランジ	1	1	1						
43	068109053	TUBE	チューブ	1	1	1						
44	340292120	PIN	ピン	1	1	1						
45	398110140	RUBBER	ゴム	1	1	1						

フイルタ,ユアツ

FIG.220 FILTER HYDRAULICS

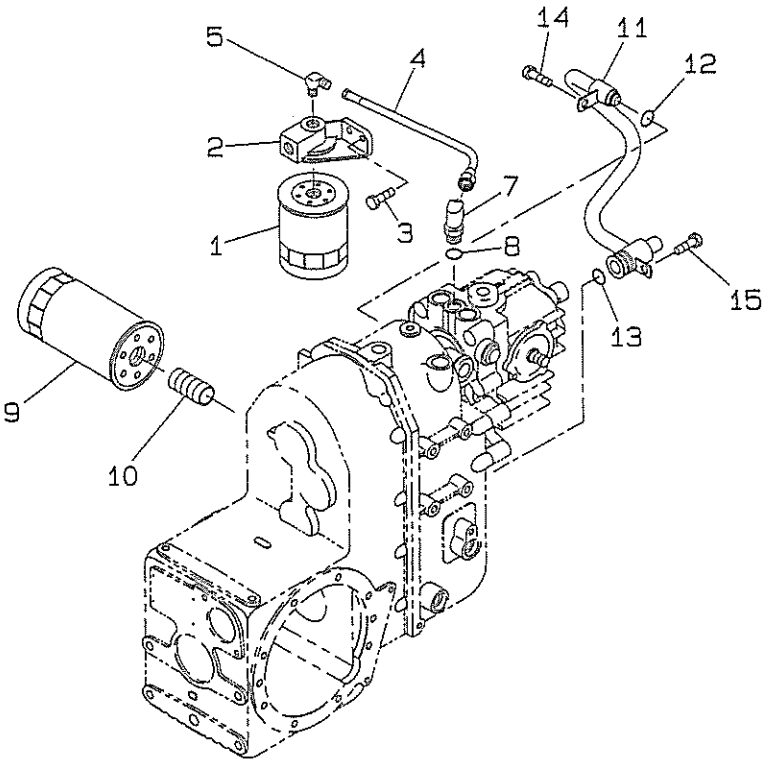

見出番号 Key No	部品番号 Parts No	部品名称 Parts Name		台当個数 Qty 234	284	354			互換性 RP	適用号機 Application	型寸 Description	備考 Remarks
1	340500770	FILTER	フイルタ	1	1	1						
2	340560340	FRANGE	フランジ	1	1	1						
3	011510820	BOLT	ボルト	2	2	2						
4	340692060	OIL HOSE	オイルホース	1	1	1						
5	398480640	ADAPTOR	アダプタ	1	1	1						
7	340673640	ADAPTOR	アダプタ	1	1	1						
8	052100140	O−RING	Oリング	1	1	1						
9	340500750	FILTER	フイルタ	1	1	1						
10	340673520	ADAPTER	アダプタ	1	1	1						
11	340707980	PIPE	パイプ	1	1	1						
12	052100160	O−RING	Oリング	1	1	1						
13	052100250	O−RING	Oリング	2	2	2						
14	011511016	BOLT	ボルト	1	1	1						
15	011511020	BOLT	ボルト	1	1	1						

カツプリング,ユアツドライブ

FIG.221 COUPLING,HYDROSTATIC DRIVE

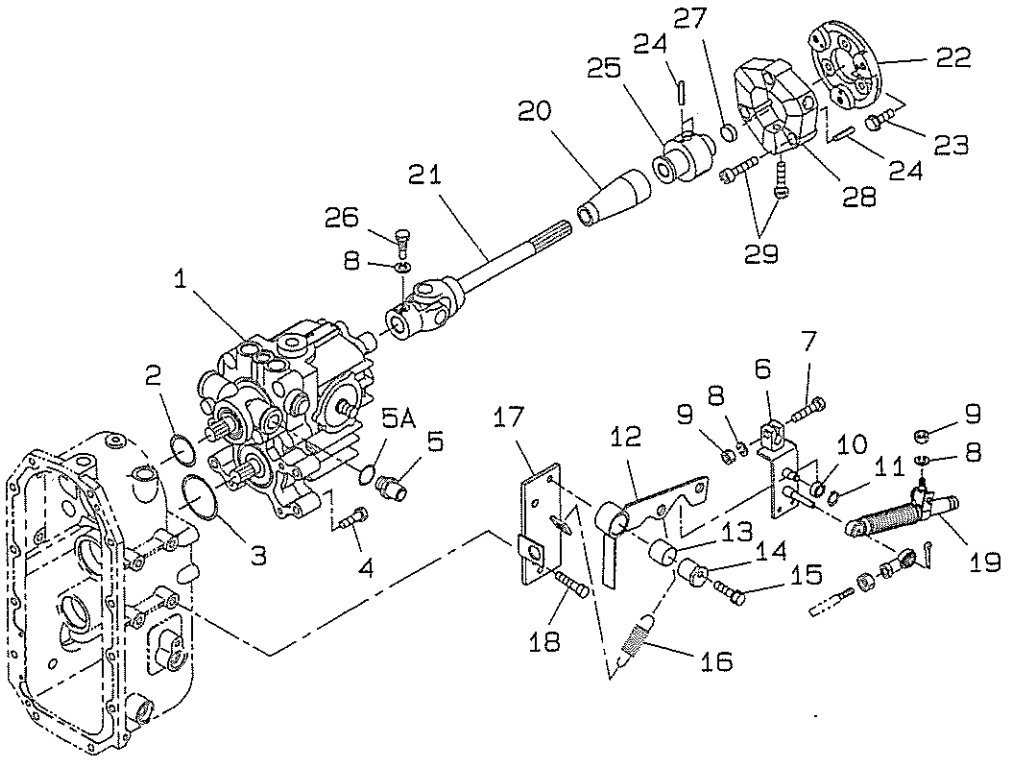

見出番号 Key No	部品番号 Parts No	部品名称 Parts Name		台当個数 Qty 234	284	354			互換性 R/P	適用号機 Application	型寸 Description	備考 Remarks
1	322800160	H.S.T	H.S.T	1	1	1						
2	052300400	O−RING	Oリング	1	1	1						
3	052300600	O−RING	Oリング	1	1	1						
4	011511050	BOLT	ボルト	4	4	4						
5	340671710	ADAPTER	アダプタ	1	1	1						
5a	052100140	O−RING	Oリング	1	1	1						
6	340106620	LEVER	レバー	1	1	1						
7	010310835	BOLT	ボルト	1	1	1						
8	027100008	SPRING WASHER	ワツシヤ	3	3	3						
9	020900008	NUT	ナツト	2	2	2						
10	040146000	BEARING BALL	ボールベアリング	1	1	1						
11	036100010	SNAP RING	スナツプリング	1	1	1						
12	324202780	ARM,shift	シフトアーム	1	1	1						
13	398510150	BUSHING	ブツシング	1	1	1						
14	324120980	BOSS	ボス	1	1	1						
15	011510845	BOLT	ボルト	1	1	1						
16	498221080	SPRING	スプリング	1	1	1						
17	324501260	GUIDE,shift	シフトガイド	1	1	1						
18	011511020	BOLT	ボルト	2	2	2						
19	378910020	DAMPER	ダンパ	1	1	1						
20	398120950	BOOT	ブーツ	1	1	1						
21	398380840	JOINT	ジヨイント	1								
	398380850	JOINT	ジヨイント		1	1						
22	322613120	COUPLING	カツプリング	1								
	322613110	COUPLING	カツプリング		1	1						
23	011510820	BOLT	ボルト	3								
	011511225	BOLT	ボルト		3	3						
24	030300412	PIN	ピン	9	9	9						
25	322630140	COUPLING	カツプリング	1	1	1						
26	010109265	BOLT	ボルト	1	1	1						
27	064200025	SEALING CAP	シーリングキヤツプ	1	1	1						
28	320720230	COUPLING	カツプリング	1	1	1						
29	010701035	BOLT	ボルト	6	6	6						

ユアツトランスミツション

FIG.221A HYDRAU STATIC TRANSMISSION

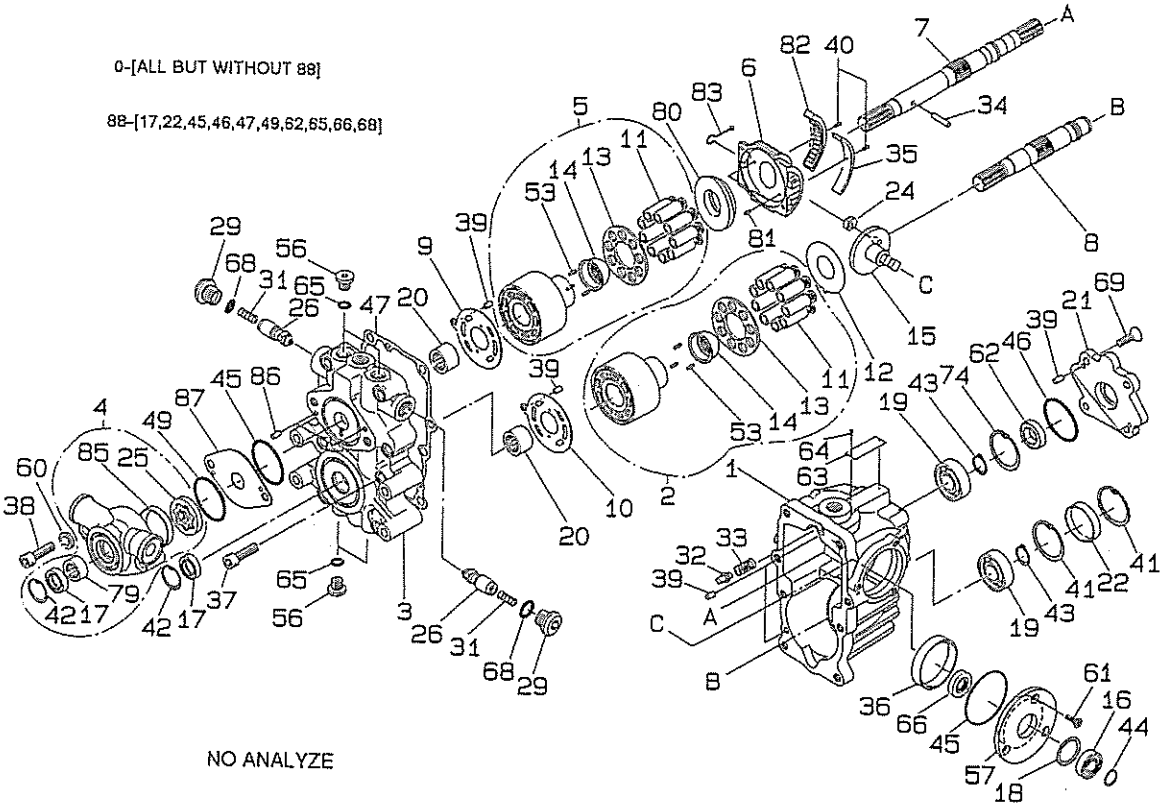

見出番号 Key No	部品番号 Parts No	部品名称 Parts Name		台当個数 Qty 234	284	354			互換性 R/P	適用号機 Application	型寸 Description	備考 Remarks
0	322800160	H.S.T ASSY	H.S.T ASSY	1								
1	*	CASE	ケース	1								
2	322840825	CYL−BLOCK KIT	シリンダブロックKIT	1								
3	*	CHARGE PUMP CAS	チヤージポンプケース	1								
4	322840823	CHARGE PUMP KIT	チヤージポンプケース	1								
5	322840824	CYL−BLOCK KIT	シリンダブロックKIT	1								
26	322840773	VALVE ASSY	バルブASSY	2								
32	322840728	VALVE	バルブ	1								
33	322840727	SPRING	スプリング	1								
88	322840822	SEAL KIT	シールKIT	1								

ラジエータ

FIG.222 RADIATOR

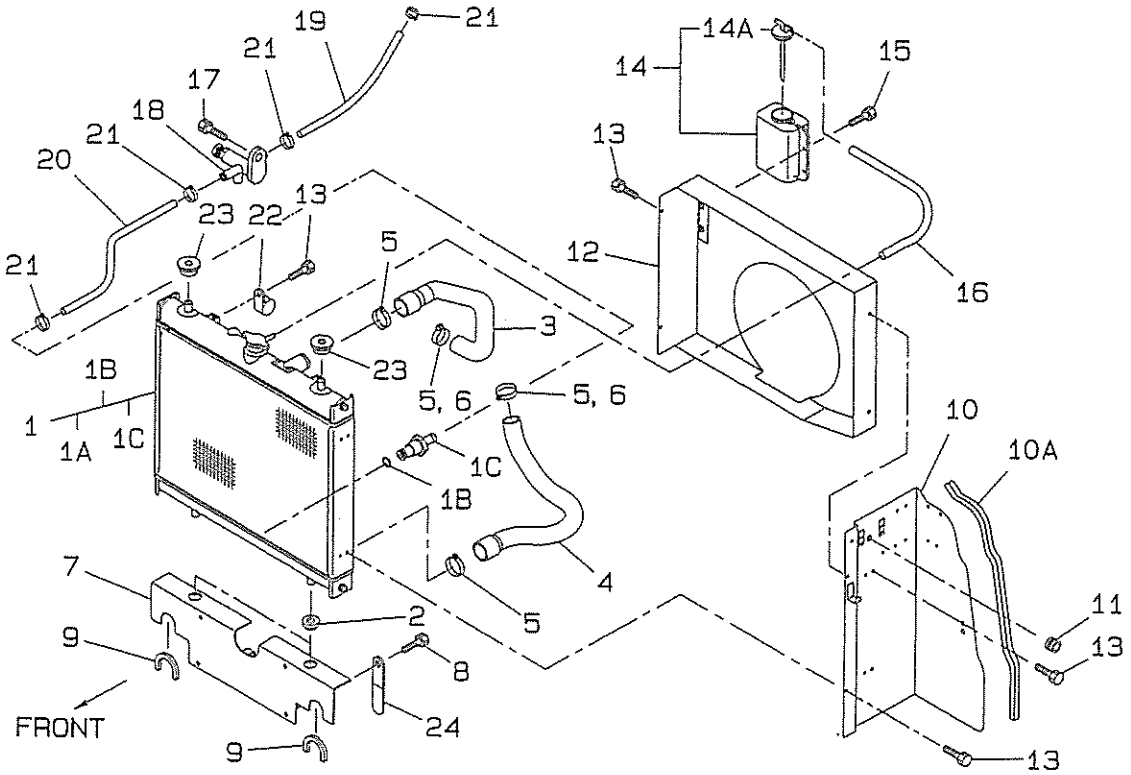

見出番号 Key No	部品番号 Parts No	部品名称 Parts Name		台当個数 Qty 234	284	354			互換性 R/P	適用号機 Application	型寸 Description	備考 Remarks
1	310100980	RADIATOR ASSY	ラジエータASSY	1	1	1						
1a	310110200	CAP	ラジエータキャップ	1	1	1						
1b	310190477	O-RING	Oリング	1	1	1						
1c	310130220	DREIN PLUG	ドレーンプラグ	1	1	1						
2	398119670	BUSHING RUBBER	ブッシングゴム	2	2	2						
3	310161480	HOSE;UP	ホース;ウエ	1								
	310161500	HOSE;UP	ホース;ウエ		1	1						
4	310161490	HOSE;LO	ホース;シタ	1								
	310161510	HOSE;LO	ホース;シタ		1	1						
5	067100043	BAND	バンド	2	4	4						
6	067100038	BAND	バンド	2	2	2						
7	310300880	SUPPORT	サポート	1	1	1						
8	010800820	BOLT	ボルト	2	2	2						
9	398121160	RUBBUR	ゴム	2	2	2					L:90	
10	310361380	PLATE SUPPORT;L	シャフウバン;L	1	1	1						
10a	398120250	RUBBUR	ゴム	1	1	1					L:400	
11	398110240	GROMMET	グロメット	1	1	1						
12	310250100	SHUROUD	シュラウド	1								
	310250080	SHUROUD	シュラウド		1	1						
13	010800612	BOLT	ボルト	7	7	7					M6	
14	310550110	TANK	タンク	1	1	1						
14a	310110190	CAP	キャップ	1	1	1						
15	010800616	BOLT	ボルト	2	2	2					M6	
16	310120260	PIPE	パイプ	1	1	1						
17	010800820	BOLT	ボルト	1	1	1						
18	310130190	DRAIN COCK	ドレインコック	1	1	1						
19	360771170	PIPE	パイプ	1	1	1					L:270	
20	360770990	PIPE	パイプ	1	1	1					L:400	
21	398750430	BAND	バンド	4	4	4						
22	399111960	CLAMP	クランプ	1	1	1						
23	398110501	RUBBUR	ゴム	2	2	2						
24	399110280	CLAMP	クランプ	1	1	1						

シート

FIG.223 SEAT

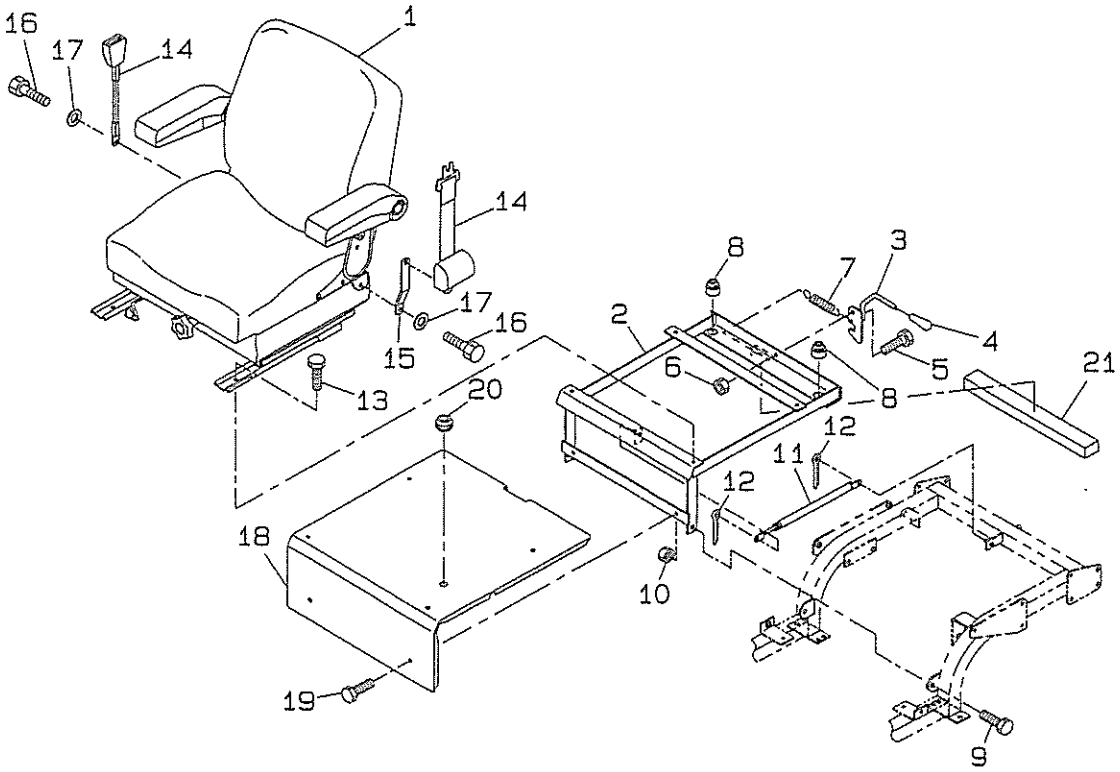

見出番号 Key No	部品番号 Parts No	部品名称 Parts Name		台当個数 Qty 234	284	354			互換性 B/P	適用号機 Application	型寸 Description	備考 Remarks
1	355070410	SEAT DRIVER	シート	1	1	1						
2	355752220	BRACKET	ブラケツト	1	1	1						
3	355630100	LATCH	フツク	1	1	1						
4	498180100	HANDLE GRIP	ハンドルグリツプ	1	1	1						
5	010311025	BOLT	ボルト	1	1	1						
6	020900010	NUT	ナツト	1	1	1						
7	398214540	SPRING	スプリング	1	1	1						
8	398110501	RUBBER	ゴム	2	2	2						
9	010311235	BOLT	ボルト	2	2	2						
10	020900012	NUT	ナツト	2	2	2						
11	378910240	DAMPER	ダンパー	1	1	1						
12	030103225	SPLIT PIN	スプリツトピン	2	2	2						
13	011510820	BOLT	ボルト	4	4	4						
14	355850150	SEAT BELT	シートベルト	1	1	1						
15	399568760	PLATE	プレート	1	1	1						
16	011511025	BOLT	ボルト	3	3	3						
17	026100010	WASHER	ワツシヤ	4	4	4						
18	355252320	FLOOR	フロア	1	1	1						
19	010800816	BOLT	ボルト	2	2	2						
20	398110100	RUBBER	ゴム	1	1	1						
21	398131330	FELT	フエルト	1	1	1						

シート

FIG.223A SEAT

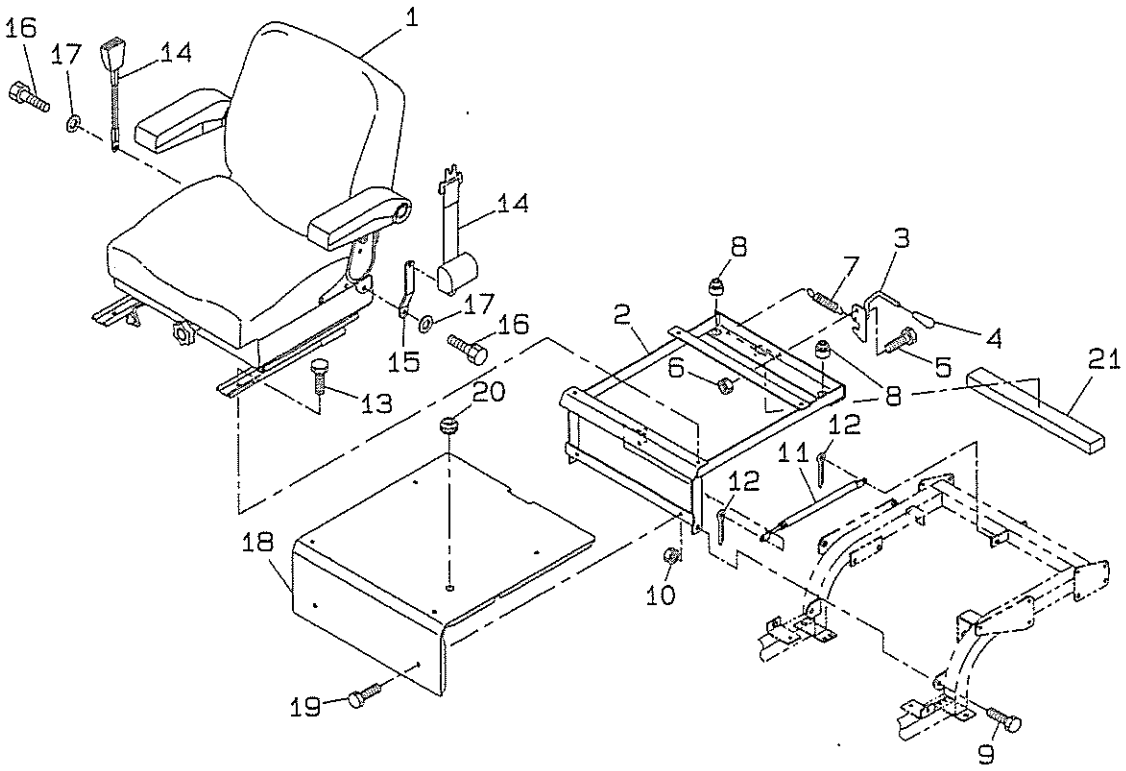

見出番号 Key No	部品番号 Parts No	部品名称 Parts Name		台当個数 Qty 234	284	354			互換性 R/P	適用号機 Application	型寸 Description	備考 Remarks
1	*	SEAT ASSY	シートASSY	1	1	1						
2	355700580	SEAT ASSY	シートASSY	1	1	1						
2a	355080510	SUSPENSION ASSY	サスペンションASSY	1	1	1						
3	*	LOWER FRAME	ロワーフレーム	1	1	1						
4	*	LINK	リンク	2	2	2						
5	*	SPACER	スペーサ	4	4	4						
6	355740283	KNOB	ノブ	1	1	1						
7	*	SHAFT	シャフト	1	1	1						
8	030300420	SPRING PIN	スプリングピン	1	1	1						
9	355740282	SPRING	スプリング	2	2	2						
10	011800825	BOLT	ボルト	4	4	4						
11	*	HANGER	ハンガー	1	1	1						
12	030300414	SPRING PIN	スプリングピン	1	1	1						
13	030300410	SPRING PIN	スプリングピン	1	1	1						
14	*	PROTECTOR	プロテクター	2	2	2						
15	*	BEARING	ベアリング	1	1	1						
16	*	BUSH	ブッシュ	4	4	4						
17	*	PLATE	プレート	2	2	2						
18	*	BUSH	ブッシュ	4	4	4						
19	015600516	SCREW	スクリュ	4	4	4						
20	*	SPACER	スペーサ	5	5	5						
21	*	PLATE;R	プレート;R	1	1	1						
22	*	PLATE;L	プレート;L	1	1	1						
23	*	BUSH	ブッシュ	4	4	4						
24	010100816	BOLT	ボルト	4	4	4						
25	*	BASE;FRONT	ベース;フロント	1	1	1						
26	*	BASE;REAR	ベース;リヤ	1	1	1						
27	*	SEAT ADJUST	シートアジャスタ	1	1	1						
28	*	SEAT ADJUST	シートアジャスタ	1	1	1						
29	023100008	NUT	ナット	8	8	8						
30	*	BOOT	ブーツ	1	1	1						
31	*	CLIP	クリップ	14	14	14						
32	*	WIRE	ワイヤー	2	2	2						
33	*	BRACKET	ブラケット	1	1	1						
34	355740286	SWITCH	スイッチ	1	1	1						

シート

FIG.223A SEAT

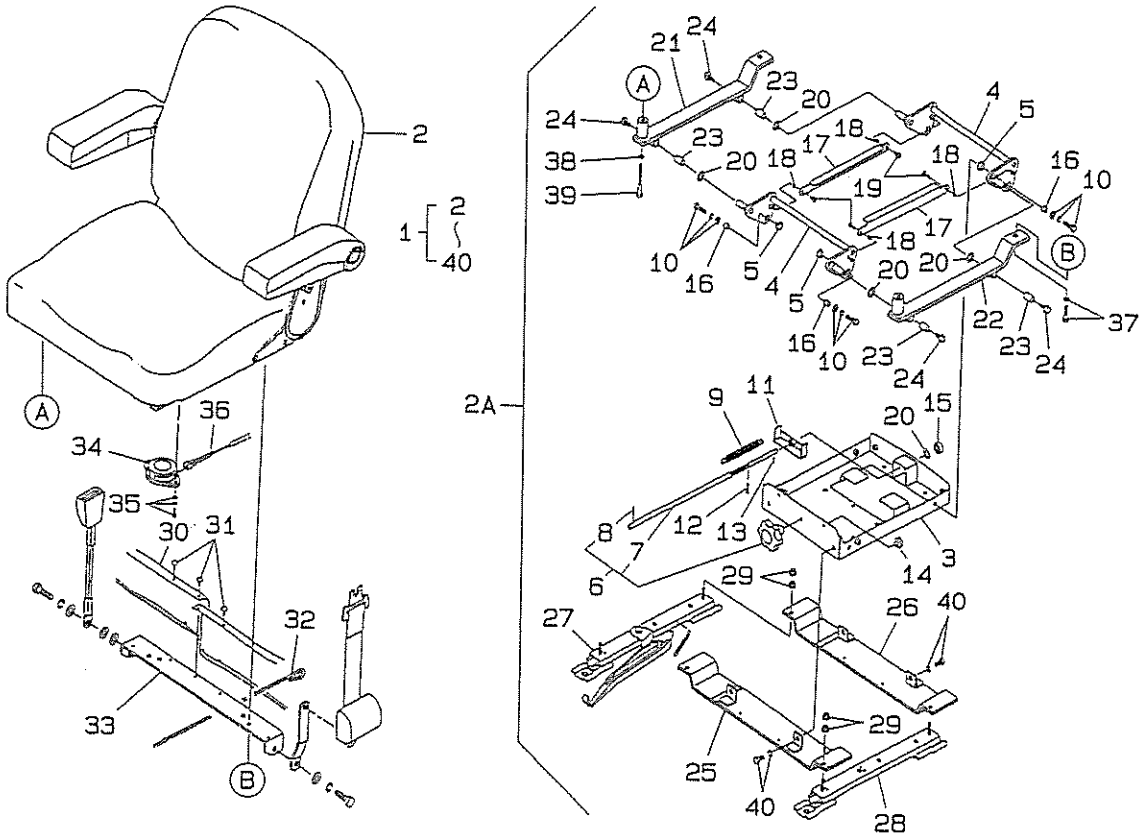

見出番号 Key No	部品番号 Parts No	部品名称 Parts Name		台当個数 Qty 234	284	354			互換性 R/P	適用号機 Application	型寸 Description	備考 Remarks
35	010809001	BOLT	ボルト	2	2	2						
36	355740287	HARNESS	ハーネス	1	1	1						
37	011510830	BOLT	ボルト	2	2	2						
38	027100008	SPRING WASHER	スプリングワッシャ	2	2	2						
39	010310865	BOLT	ボルト	2	2	2					35	
40	011400825	BOLT	ボルト	4	4	4						

エンジンサポート

FIG.224 ENGINE SUPPORT

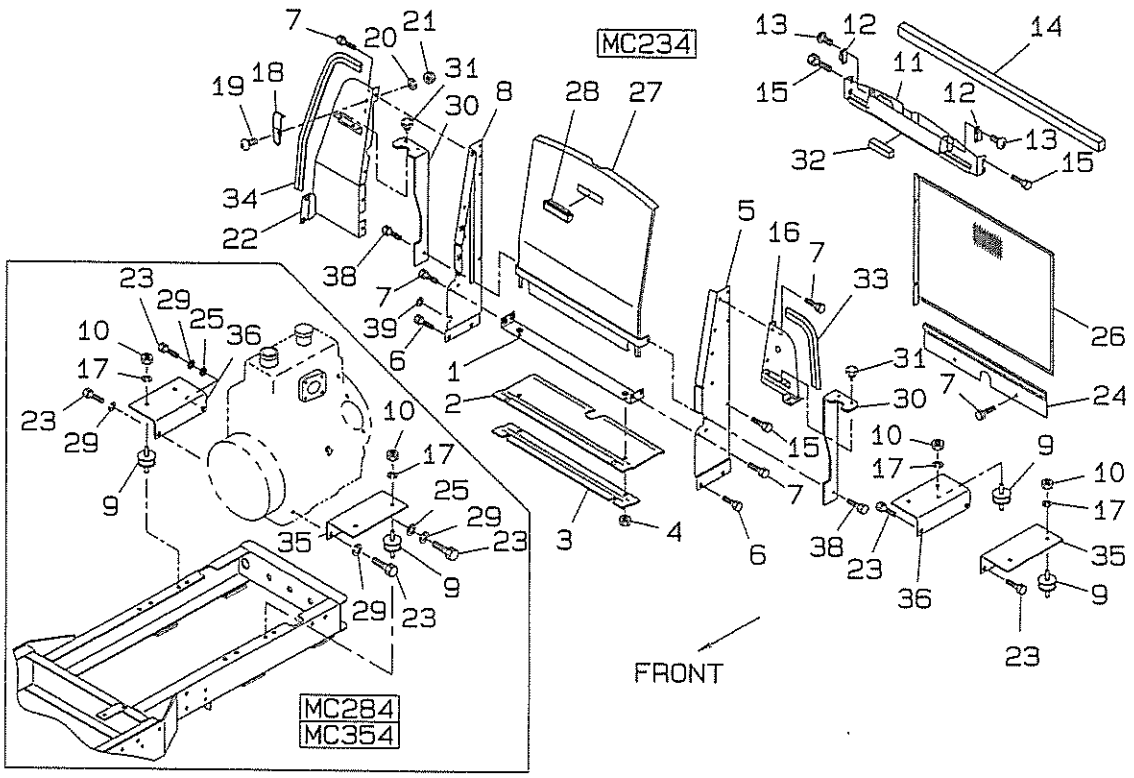

見出番号 Key No	部品番号 Parts No	部品名称 Parts Name		台当個数 Q'ty 234	284	354			互換性 R/P	適用号機 Application	型寸 Description	備考 Remarks
1	310352670	PLATE,steel	シヤフウバン;ウエ	1	1	1						
2	398120970	PLATE,rubber	ゴム;シヤフウ	1	1	1						
3	310361390	PLATE,rubber	シヤフウバン;シタ	1	1	1						
4	023100008	NUT	ナツト	2	2	2						
5	310300860	SUPPORT,radi;l	ラジエータササエ;L	1	1	1						
6	011511020	BOLT	ボルト	4	4	4						
7	010800816	BOLT	ボルト	12	2	2						
8	310300910	SUPPORT,radi;r	ラジエータササエ:R	1	1	1						
9	398120790	RUBBER,cushion	ラバー,クツシヨン	4	4	4						
10	020900010	NUT	ナツト	4	4	4					M10	
11	310352640	PLATE;UP	シヤフウバン;ウエ	1	1	1						
12	398330290	FASTENER	マグネツトフアスナー	2	2	2						
13	015600416	SCREW	スクリユ	4	4	4						
14	398133690	SEAL RUBBER	スポンジ	1	1	1						
15	010800612	BOLT	ボルト	8	8	8						
16	310352690	PLATE;L UP	シヤフウバン;Lウエ	1	1	1						
17	027100010	WASHER	スプリングワツシヤ	4	4	4					M10	
18	398330320	HINGE	ヒンジ;フアスナ	1	1	1						
19	015300512	SCREW	スクリユ	2	2	2						
20	027100005	SPRING WASHER	ワツシヤ	2	2	2						
21	020100005	NUT	ナツト	2	2	2						
22	310352620	PLATE;R	シヤフウバン;R	1	1	1						
23	010411425	BOLT	ボルト		4	4					M14	
	011611220	BOLT	ボルト	4							M12	
24	310352660	SEAL RUBBER	シールゴム	1	1	1						
25	026109092	WASHER LOCK	ワツシヤロツク		2	2					M14	
26	310140910	NET	ネツト	1	1	1						
27	350312080	FRONT SCREEN	フロントスクリーン	1	1	1						
28	398181770	HANDLE GRIP	ハンドルグリツプ	1	1	1						
29	027100014	SPRING WASHER	スプリングワツシヤ	2	2	2						
30	398120980	RUBBER	ゴム;シヤフウ	2	2	2						
31	398340240	CLIP	クリツプ	4	4	4						
32	398134730	SPONG	スポンジ	1	1	1					L:80	
33	398117710	RUBBER;TRIM	ゴム;トリム	1	1	1					L:260	
34	398118540	RUBBER;TRIM	ゴム;トリム	1	1	1					L:550	

エンジンサポート

FIG.224 ENGINE SUPPORT

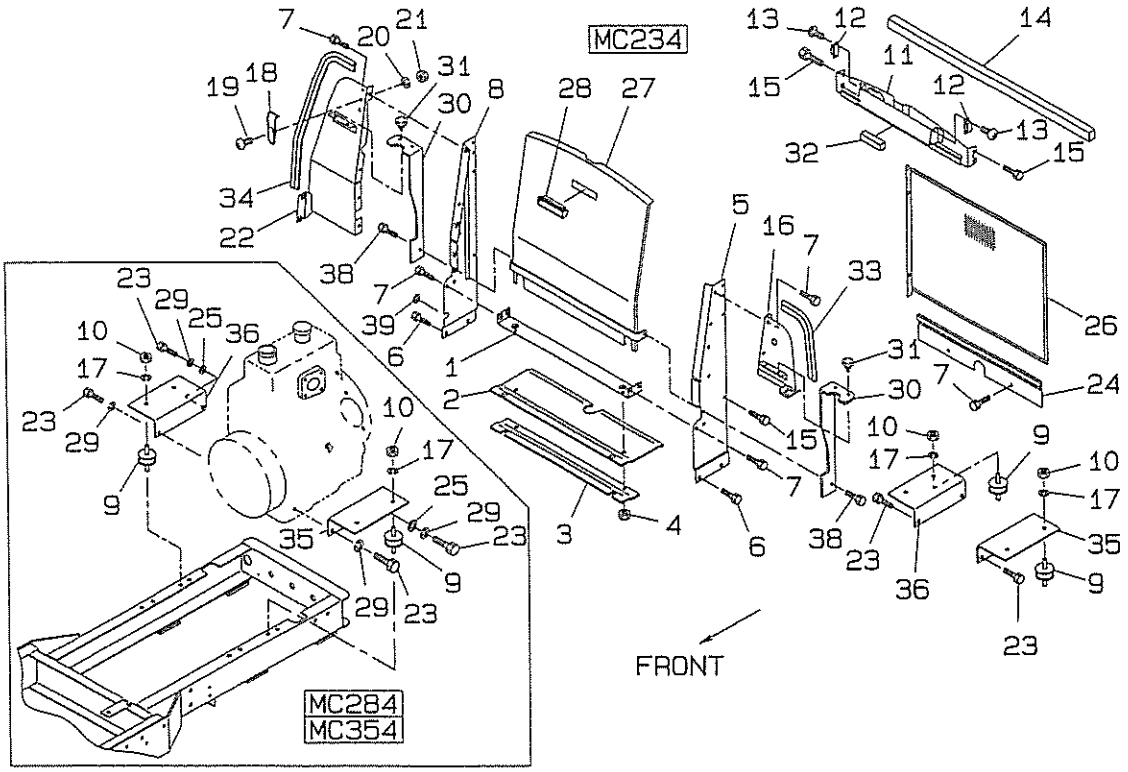

見出番号 Key No	部品番号 Parts No	部品名称 Parts Name		台当個数 Qty 234	284	354			互換性部	適用号機 Application	型寸 Description	備考 Remarks
35	310610350	SUPPORT;L	サポート;L	1								
	310610310	SUPPORT;L	サポート;L		1	1						
36	310610370	SUPPORT;R	サポート;R	1								
	310610330	SUPPORT;R	サポート;R		1	1						
38	010800820	BOLT	ボルト	2	2	2						
39	398110100	RUBBER	ゴム	1	1	1						

ブレーキペダル

FIG.225 BRAKE PEDALS

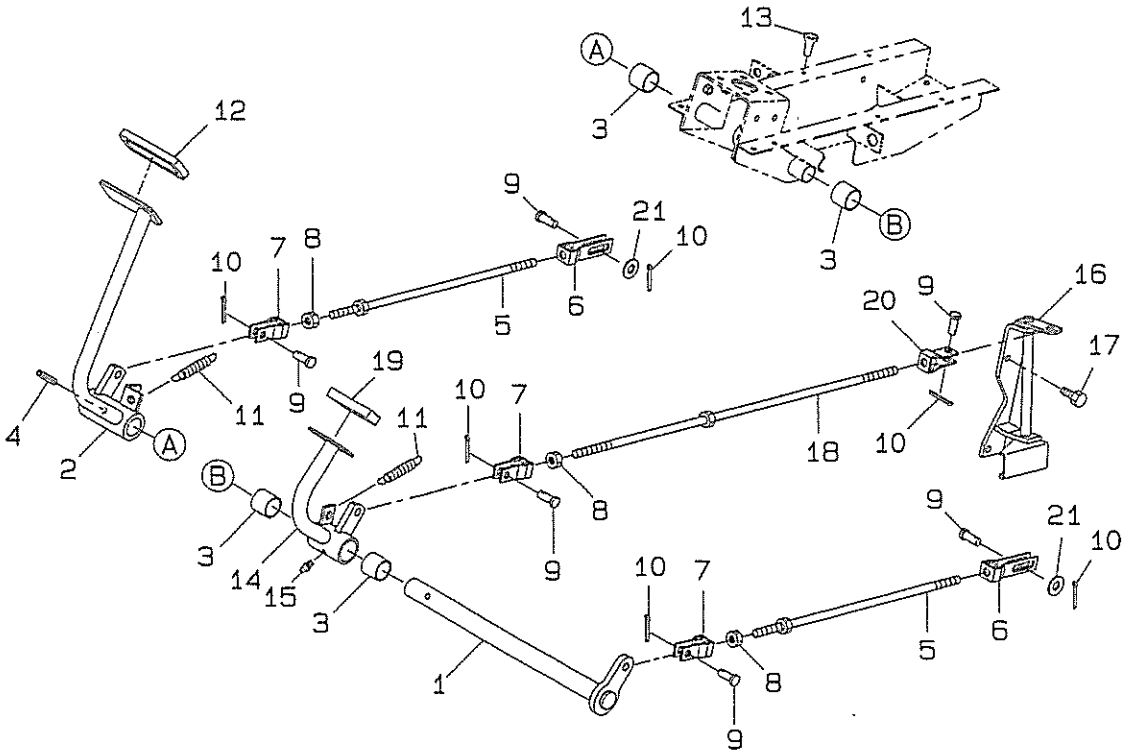

見出番号 Key No	部品番号 Parts No	部品名称 Parts Name		台当個数 Qty 234	284	354			互換性 R/P	適用号機 Application	型寸 Description	備考 Remarks
1	358200940	SHAFT	シャフト	1	1	1						
2	358104750	PEDAL	ペダル	1	1	1						
3	398510070	BUSHING DRIVE	ブッシングドライブ	6	6	6					25X30X25	
4	030300840	PIN ROLL	ピンロール	1	1	1						
5	358500261	ROD	ロッド	2	2	2						
6	358550190	CLEVIS;L	ホークジョイント;L	2	2	2						
7	358550010	CLEVIS;R	ホークジョイント;R	3	3	3						
8	020900010	NUT	ナット	3	3	3						
9	031311020	PIN	ピン	6	6	6						
10	030103225	PIN	ピン	6	6	6						
11	398210290	SPRING	スプリング	2	2	2						
12	398117790	PAD	パッド	1	1	1						
13	398110110	BUMPER RUBBER	バンパーゴム	2	2	2						
14	358104770	PEDAL	ペダル	1	1	1						
15	060610000	NIPPLE LUBE	ニップルルーブ	1	1	1						
16	326550210	LEVER	レバー	1	2	2						
17	010800816	BOLT	ボルト	2	2	2						
18	358511120	ROD	ロッド	1	1	1						
19	398113000	PAD RUBBUR	パッドゴム	1	1	1						
20	358550020	CLEVIS	クレビス	1	1	1						
21		WASHER	ワッシャ	2	2	2						

ハンドブレーキ

FIG.226 HAND BRAKE

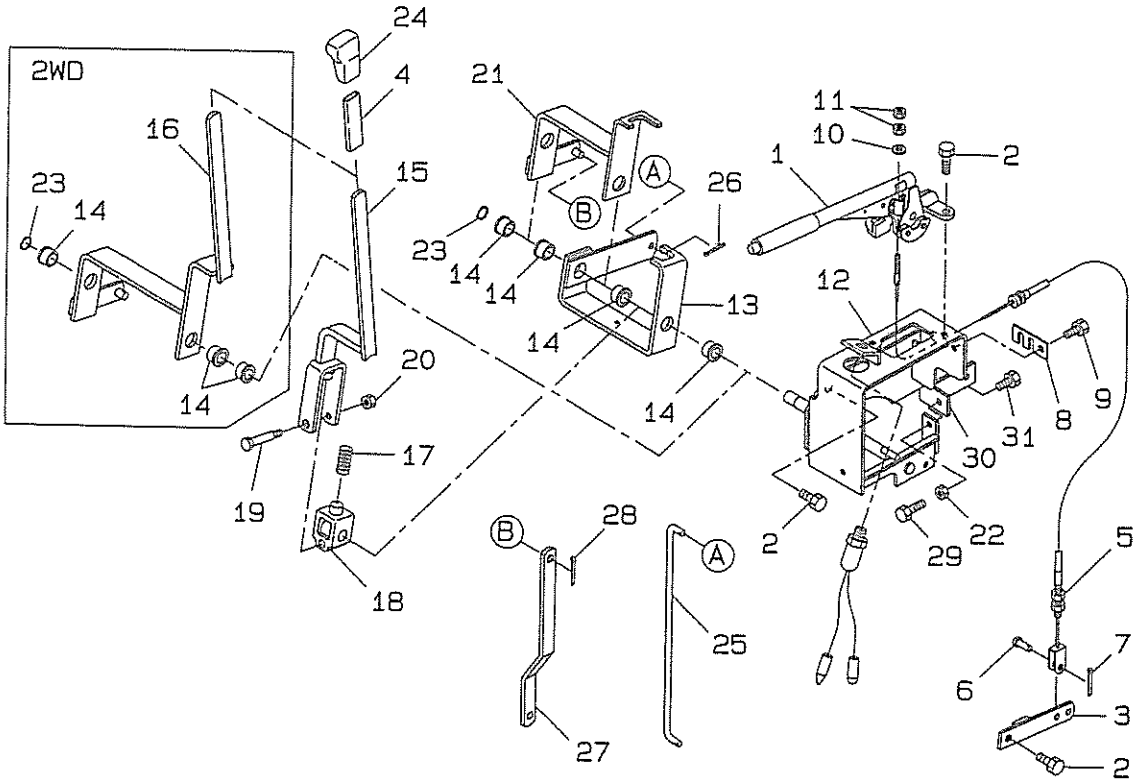

見出番号 Key No	部品番号 Parts No	部品名称 Parts Name		台当個数 Qty 234	284	354			互換性 RP	適用号機 Application	型寸 Description	備考 Remarks
1	328650190	BRAKE HAND	ハンドブレーキ	1	1	1						
2	011511020	BOLT	ボルト	7	7	7						
3	328400560	LEVER	レバー	2	2	2						
4	068109053	TUBE	チューブ	1	1	1						
5	312700660	WIRE	ワイヤ	2	2	2						
6	031310820	PIN	ピン	2	2	2						
7	030102025	PIN	ピン	2	2	2						
8	312740230	WIRE,retaining	ワイヤ;リテーナ	1	1	1						
9	010800816	BOLT	ボルト	1	1	1						
10	026100006	WASHER	ワッシャ	2	2	2						
11	022400006	NUT	ナット	2	2	2						
12	328320920	BRACKET SUPPORT	ブラケットサポート	1	1	1						
13	324106670	LEVER	レバー	1	1	1						
14	398511320	BUSHING	ブッシング	4	4	4						
15	324106710	LEVER	レバー	1	1	1						
16	324106850	LEVER	レバー	1	1	1						
17	398215500	SPRING	スプリング	1	1	1						
18	324121000	STOPPER	ストッパ	1	1	1						
19	399431070	BOLT	ボルト	1	1	1						
20	021500008	NUT	ナット	1	1	1						
21	324106690	LEVER	レバー	1	1	1						
22	020900008	NUT	ナット	1	1	1						
23	036100015	RING,snap	スナップリング	1	1	1						
24	398180890	HANDLE GRIP	ハンドルグリップ	1	1	1						
25	324362080	ROD	ロッド	1	1	1						
26	030102025	PIN,split	スプリットピン	2	2	2						
27	324362090	ROD	ロッド	1	1	1						
28	030103225	PIN,split	スプリットピン	2	2	2						
29	010310825	BOLT	ボルト	1	1	1						
30	324520090	PLATE;2WD	プレート	1	1	1						
31	010800816	BOLT;2WD	ボルト	1	1	1						

ブレーキアツセンブリ

FIG.227 BRAKE ASSEMBLY

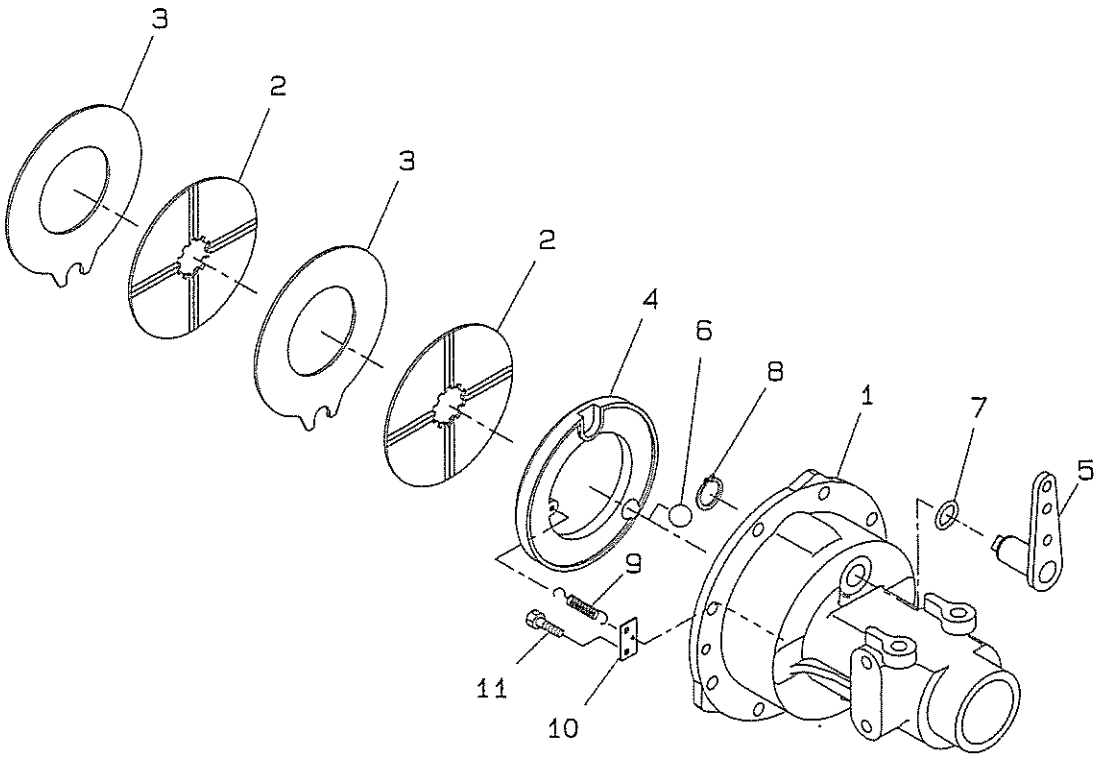

見出番号 Key No	部品番号 Parts No	部品名称 Parts Name		台当個数 Qty 234	284	354			互換性 R/P	適用号機 Application	型寸 Description	備考 Remarks
1	326344970	WHEEL SHAFT CAS	ホイールシヤフトケース	1	1	1						
2	328110220	LINING	ライニング	2	2	2						
3	328560190	STATOR	ステータ	2	2	2						
4	328560410	PRE−PLATE;R	プレツシヤプレート;R	1	1	1						
	328560400	PRE−PLATE;L	プレツシヤプレート;L	1	1	1						
5	328300580	BRAKE CAM;R	ブレーキカム;R	1	1	1						
	328300570	BRAKE CAM;L	ブレーキカム;L	1	1	1						
6	048109004	BALL	ボール	4	4	4						
7	052100210	O−RING	Oリング	1	1	1						
8	036100025	SNAP SPRING	スナツプスプリング	1	1	1						
9	398213340	SPRING	スプリング	2	2	2						
10	328490045	PLATE	プレート	2	2	2						
11	011140612	BOLT	ボルト	4	4	4						

クラツチ

FIG.228 CLUTCH ASSEMBLY001001001

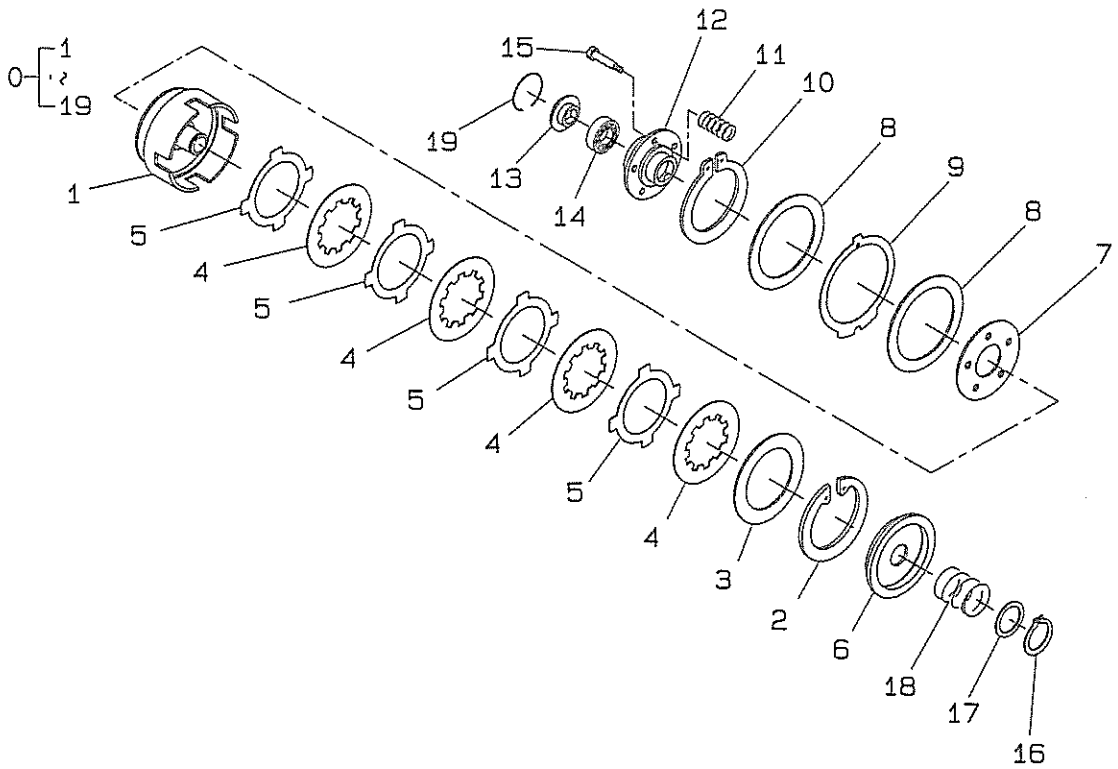

見出番号 Key No	部品番号 Parts No	部品名称 Parts Name		台当個数 Qty 234	284	354			互換性 B/P	適用号機 Application	型寸 Description	備考 Remarks
1	*	CASE	ケース	1	1	1						
2	*	SNAP RING	スナツプリング	1	1	1						
3	320690106	PLATE BACK	プレート バツク	1	1	1						
4	320690107	PLATE DISC	プレートデイスク	4	4	4						
5	320690108	PLATE SEPERATOR	プレートセパレータ	4	4	4						
6	*	METAL PRESURE P	メタルプレジヤープレート	1	1	1						
7	*	BACK PLATE	バツクプレート	1	1	1						
8	320690109	DISC	デイスク	2	2	2						
9	320690110	DISC	デイスク	1	1	1						
10	*	SNAP RING	スナツプリング	1	1	1						
11	*	CLUTCH SPRING	クラツチスプリング	6	6	6						
12	*	CLUTCH REFTNAR	クラツチリフトナー	1	1	1						
13	*	HOLDER SPRING	ホルダースプリング	1	1	1						
14	398560730	BEARING ASSY TH	ベアリングASSYスラスト	1	1	1						
15	*	BOLT	ボルト	5	5	5						
16	036100030	SNAP RING	サークリツプ	1	1	1						
17	320690111	WASHER	ワツシヤ	1	1	1						
18	320690112	SPRING	スプリング	1	1	1						
19	*	SNAP RING	スナツプリング	1	1	1						

フロント,リヤホイル

FIG.229 FRONT WHEELS, REAR WHEELS

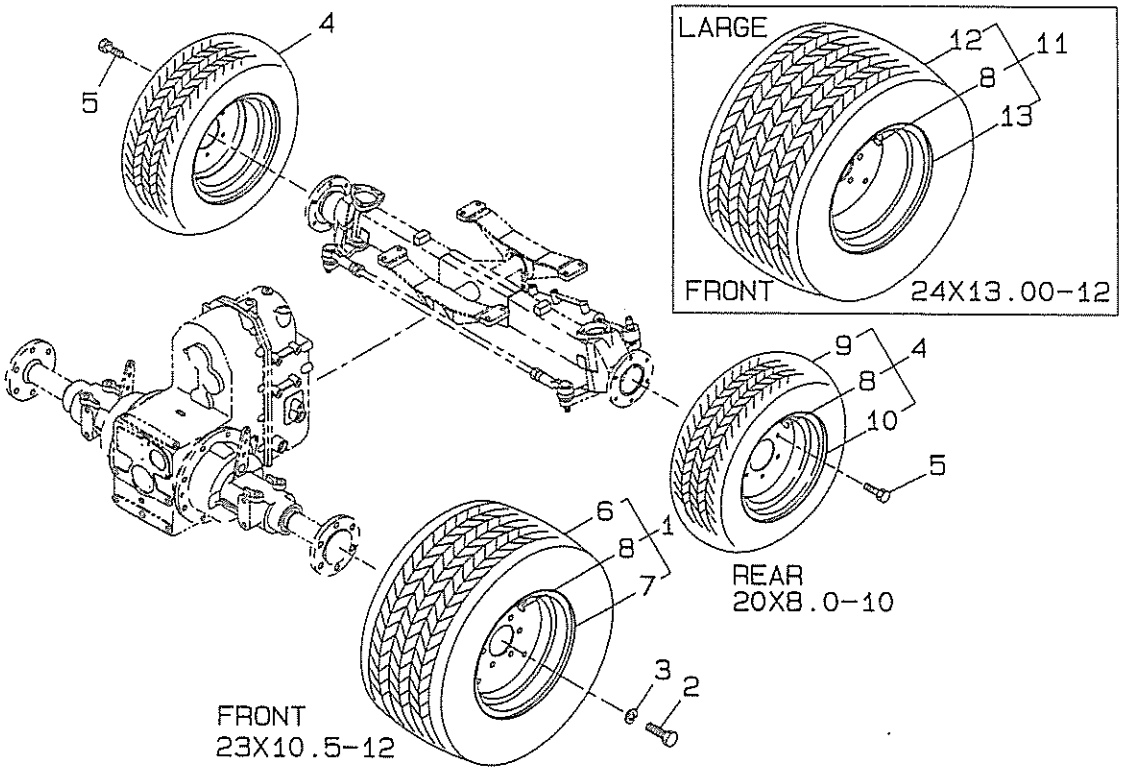

見出番号 Key No	部品番号 Parts No	部品名称 Parts Name		台当個数 Qty 234	284	354			互換性 R/P	適用号機 Application	型寸 Description	備考 Remarks
1	336035690	WHEEL ASSY	ホイルASSY	2	2	2					STD	
2	010109439	SCREW	スクリュ	12	12	12						
3	027100014	SPRING WASHER	スプリングワッシャ	12	2	2						
4	336019130	WHEEL ASSY	ホイルASSY	2	2	2						
5	011511020	BOLT	ボルト	12	12	12						
6	336132640	TIRE,front	タイヤ;フロント	1	1	1					23X10.5-1	
7	336103420	DISC WHEEL	デイスクホイル	1	1	1						
8	336150020	VALVE	バルブ	1	1	1						
9	336132650	TIRE,rear	タイヤ;リヤ	2	2	2					20X8.0-10	
10	336103440	DISC WHEEL	デイスクホイル	2	2	2						
11	336035710	WHEEL ASSY	ホイルASSY	2	2	2						
12	336132660	TIRE,front	タイヤ;フロント	2	2	2					24X13.00-	
13	336103460	DISC WHEEL	デイスクホイル	2	2	2						

ワイヤハーネス

FIG.230 WIER HARNESS

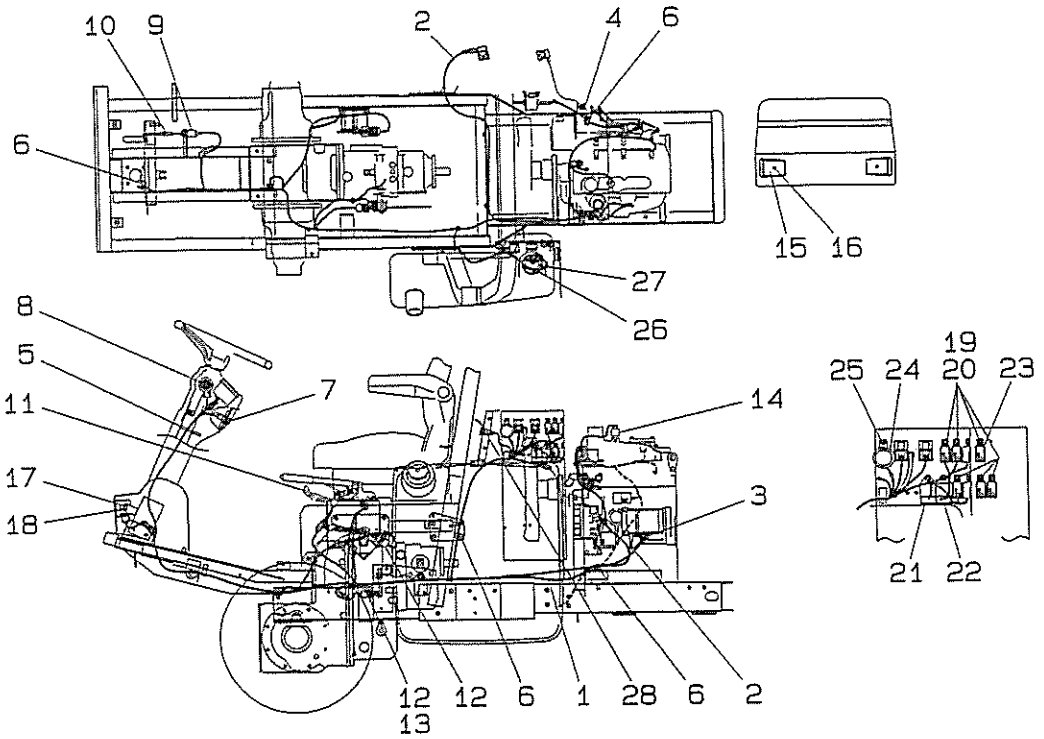

見出番号 Key No	部品番号 Parts No	部品名称 Parts Name		台当個数 Qty 234	284	354			互換性 R/P	適用号機 Application	型寸 Description	備考 Remarks
1	385611040	HARNESS WIRE	ワイヤハーネス;メイン	1	1	1						
2	385650461	CABLE	バッテリケーブル,+	1	1	1						
3	398119870	PAD RUBBER	パッドゴム	1	1	1						
4	385650511	CABLE	バッテリケーブル,−	1	1	1						
5	398750240	BAND	バンド	4	4	4						
6	399110340	CLAMP	クランプ	4	4	4						
7	385201810	SWITCH ASSY	スイッチ;UFO	1	1	1						
8	385202110	SWITCH ASSY	スイッチ;スタート	1	1	1						
9	485220180	SWITCH ASSY	スイッチ;ブレーキ	1	1	1						
10	398211880	SPRING	スプリング	1	1	1						
11	385200730	SWITCH ASSY	スイッチ;パーキング	1	1	1						
12	385200891	SWITCH ASSY	スイッチ;セフテイー	2	2	2						
13	385240038	NUT	ナット	1	1	1					M14	
14	385200570	SWITCH ASSY	スイッチ;エアクリーナ	1	1	1						
15	385150200	REFLECTOR	レフレクタ	2	2	2						
16	023100006	NUT	ナット	2	2	2						
17	385101910	LAMP ASSY	ランプ,ヘッド	1	1	1						
18	010800616	BOLT	ボルト	2	2	2						
19	385230300	RELAY	リレー	5	5	5						
20	010810616	BOLT	ボルト	8	8	8						
21	385870300	CONTROL UNIT	コントロールユニット	1	1	1						
22	385870640	CONTROL UNIT	コントロールウニット	1	1	1						
23	385230250	RELAY	リレー;ブレーキ	1	1	1						
24	385250130	BUZZER	ブザー	1	1	1						
25	015150520	SCREW	スクリュウ	1	1	1						
26	385280210	GAUGE,fuel	フユーエルゲージ	1	1	1						
27	015140514	SCREW	スクリュー	5	5	5						
28	385750360	POWER SOCKET	シガライタASSY	1	1	1						

コーションプレート

FIG.231 CAUTION PLATE

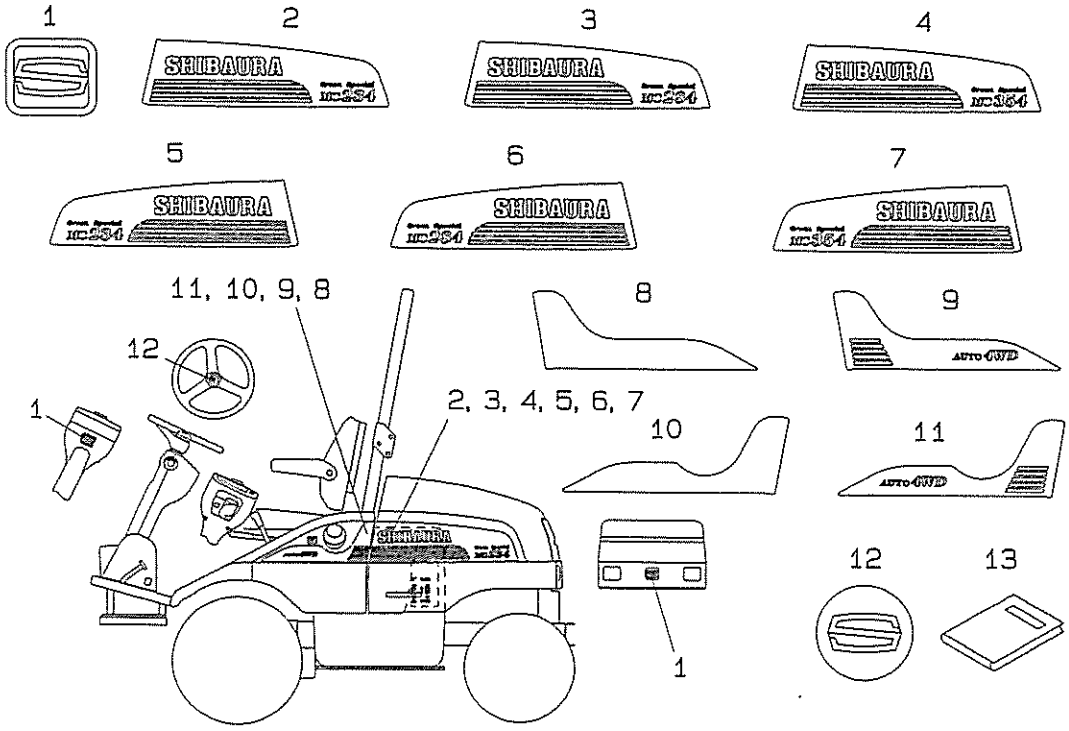

見出番号 Key No	部品番号 Parts No	部品名称 Parts Name		台当個数 Qty 234	284	354			互換性 R/P	適用号機 Application	型寸 Description	備考 Remarks
1	390101290	NAME PLATE	ネームプレート	2	2	2						
2	390122010	NAME PLATE;L	ネームプレート;L	1								
3	390122030	NAME PLATE;L	ネームプレート;L		1							
4	390122040	NAME PLATE;L	ネームプレート;L			1						
5	390122060	NAME PLATE;R	ネームプレート;R	1								
6	390122080	NAME PLATE;R	ネームプレート;R		1							
7	390122090	NAME PLATE;R	ネームプレート;R			1						
8	390122120	NAME PLATE;R	ネームプレート;R;2WD	1	1							
9	390122130	NAME PLATE;R	ネームプレート;R;4WD	1	1	1						
10	390122100	NAME PLATE;L	ネームプレート;L;2WD	1	1							
11	390122110	NAME PLATE;L	ネームプレート;L;4WD	1	1	1						
12	390119220	NAME PLATE	ネームプレート	1	1	1						
13	300812600	MANUAL	トリアツカイセツメイショ	1	1	1						

コーシヨンプレート

FIG.232 CAUTION PLATE

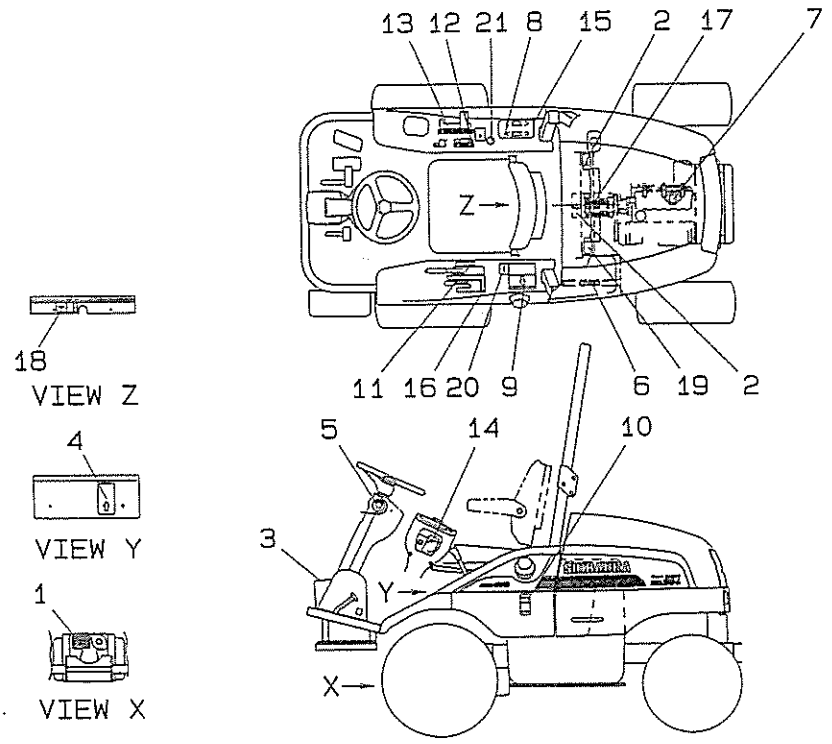

見出番号 Key No	部品番号 Parts No	部品名称 Parts Name		台当個数 Qty 234	284	354			互換性 R/P	適用号機 Application	型寸 Description	備考 Remarks
1	*	NAME PLATE	ネームプレート;ダコク	1	1	1						
2	490992230	CAUTION PLATE	カイテンフアン	2	2	2						
3	390191690	CAUTION PLATE	デフロツク	1	1	1						
4	390195580	CAUTION PLATE	テイツプアツプ	1	1	1						
5	390197720	CAUTION PLATE	キースイツチ	1	1	1						
6	390211790	LUB−CHART	キユウユヒヨウ	1	1	1						
7	390230120	MARK;LUB	キユウユシジマーク	1	1	1						
8	390372000	INDI−PLATE	ユアツレバーシジマーク	1	1	1						
9	390198190	CAUTION PLATE	アンゼンウンテン	1	1	1						
10	390196030	CAUTION PLATE	カキチユウイ	1	1	1						
11	390197710	CAUTION PLATE	チユウシヤ	1	1	1						
12	390372400	INDI−PLATE	ユアツレバーシジマーク	1	1	1						
13	390173600	INDI−PLATE	ヘンソクシジバン	1	1	1						
14	390197120	CAUTION PLATE	SWカバー	1	1	1						
15	390198180	CAUTION PLATE	レバーフタ	1	1	1						
16	390173650	INDI−PLATE	ヘンソクシジバン	1	1	1						
17	390196100	CAUTION PLATE	ラジエータ	1	1	1						
18	390196040	CAUTION PLATE	カイテンキケン	1	1	1						
19	390196090	CAUTION PLATE	コーシヨンプレート	1	1	1						
20	390196110	CAUTION PLATE	コーシヨンプレート	1	1	1						
21	390196200	CAUTION PLATE	コーシヨンプレート	1	1	1						

コーションプレート

FIG.232A　CAUTION PLATE

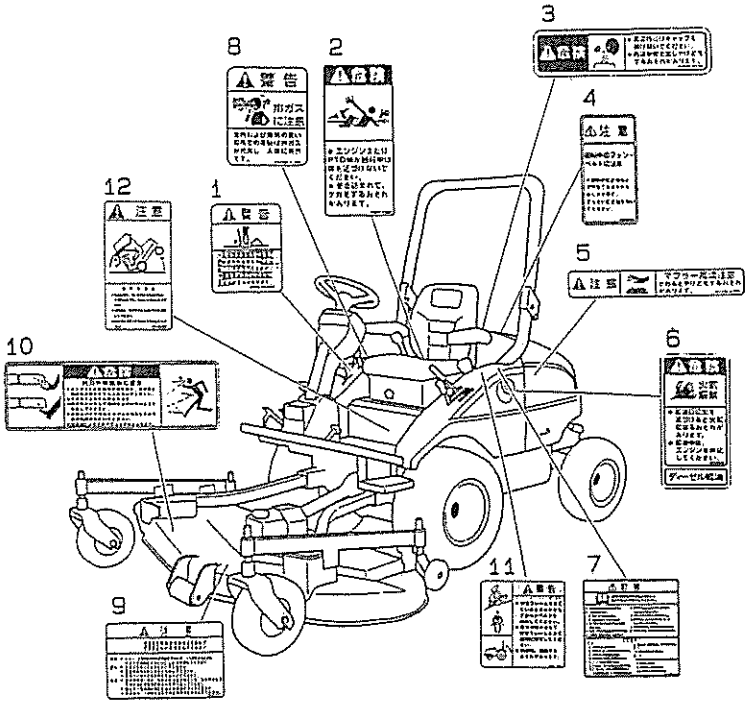

見出番号 Key No	部品番号 Parts No	部品名称 Parts Name	台当個数 Qty 234	284	354			互換性	適用号機 Application	型寸 Description	備考 Remarks
1	390196200	CAUTION PLATE　コーションプレート	1	1	1						
2	390196040	CAUTION PLAYE　コーションプレート	1	1	1						
3	390196100	CAUTION PLATE　コーションプレート	1	1	1						
4	390196090	CAUTION PLATE　コーションプレート	1	1	1						
5	490992230	CAUTION PLATE　コーションプレート	1	1	1						
6	390196030	CAUTION PLATE　コーションプレート	1	1	1						
7	390198190	CAUTION PLATE　コーションプレート	1	1	1						
8	390196110	CAUTION PLATE　コーションプレート	1	1	1						
9	390196810	CAUTION PLATE　コーションプレート	1	1	1						
10	390196260	CAUTION PLATE　コーションプレート	1	1	1						
11	390196050	CAUTION PLATE　コーションプレート	1	1	1						
12	390195580	CAUTION PLATE　コーションプレート	1	1	1						

サイドPTO

FIG.233 SIDE PTO

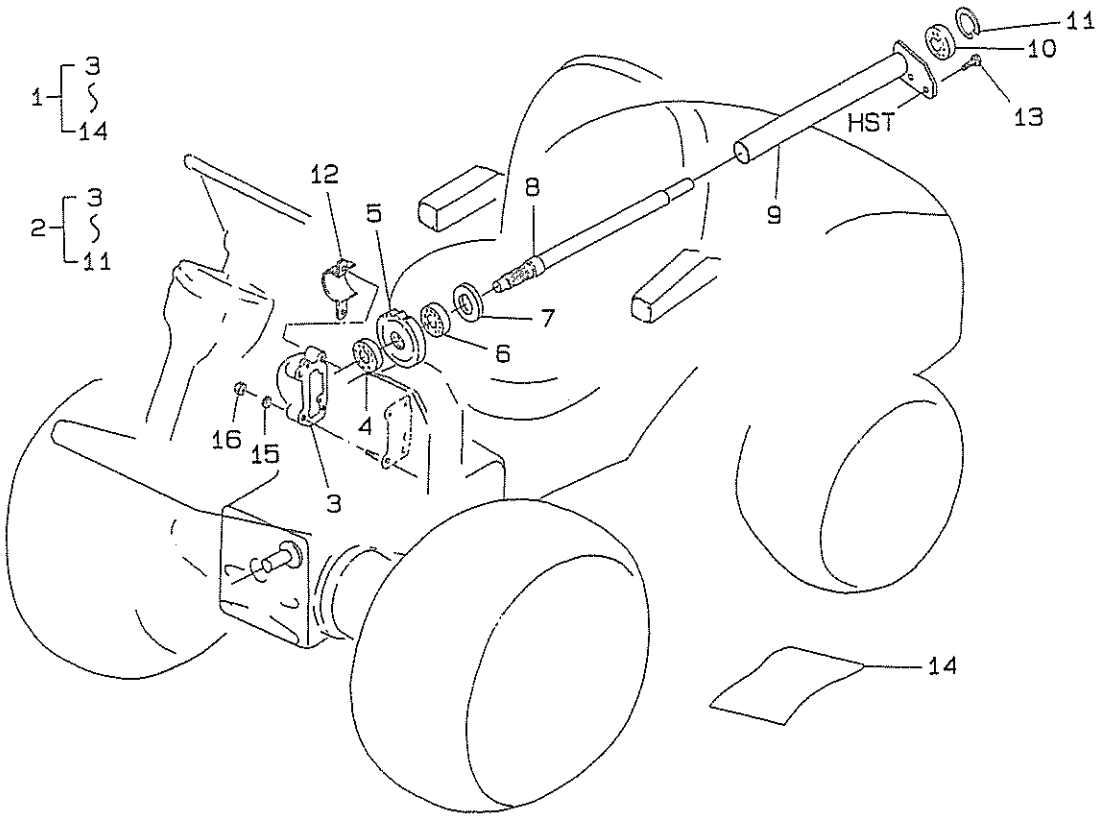

見出番号 Key No	部品番号 Parts No	部品名称 Parts Name		台当個数 Qty 234	284	354			互換性 RP	適用号機 Application	型寸 Description	備考 Remarks
1	*	SIDE PTO KIT	サイドPTOキット	1	1	1						
2	*	GEAR ASSY;MC OP	ギヤASSY	1	1	1						
3	322117490	MISSION CASE	ミッションケース	1	1	1						
4	040106203	BALL BEARING	ボールベアリング	1	1	1						
5	322325800	FIXED GEAR	フイキシツドギヤ	1	1	1						
6	040106004	BALL BEARING	ボールベアリング	1	1	1						
7	050201325	OIL SEAL	オイルシール	1	1	1						
8	322571370	COUNTER SHAFT	カウンタシヤフト	1	1	1						
9	322262810	BEARING HOLDER	ベアリングホルダ	1	1	1						
10	040146204	BALL BEARING	ボールベアリング	1	1	1						
11	036500047	SNAP RING	スナツプリング	1	1	1						
12	378460640	COVER	カバー	1	1	1						
13	011511020	BOLT	ボルト	2	2	2						
14	300917030	PAPER	ペーパ	1	1	1						
15	027100010	SPRING WASHER	スプリングワツシヤ	4	4	4						
16	021000010	NUT	ナツト	4	4	4						

サブバルブKIT;イチレンMC

FIG.234 SINGLE REMOTE HYD−VALVE KIT;OPTION

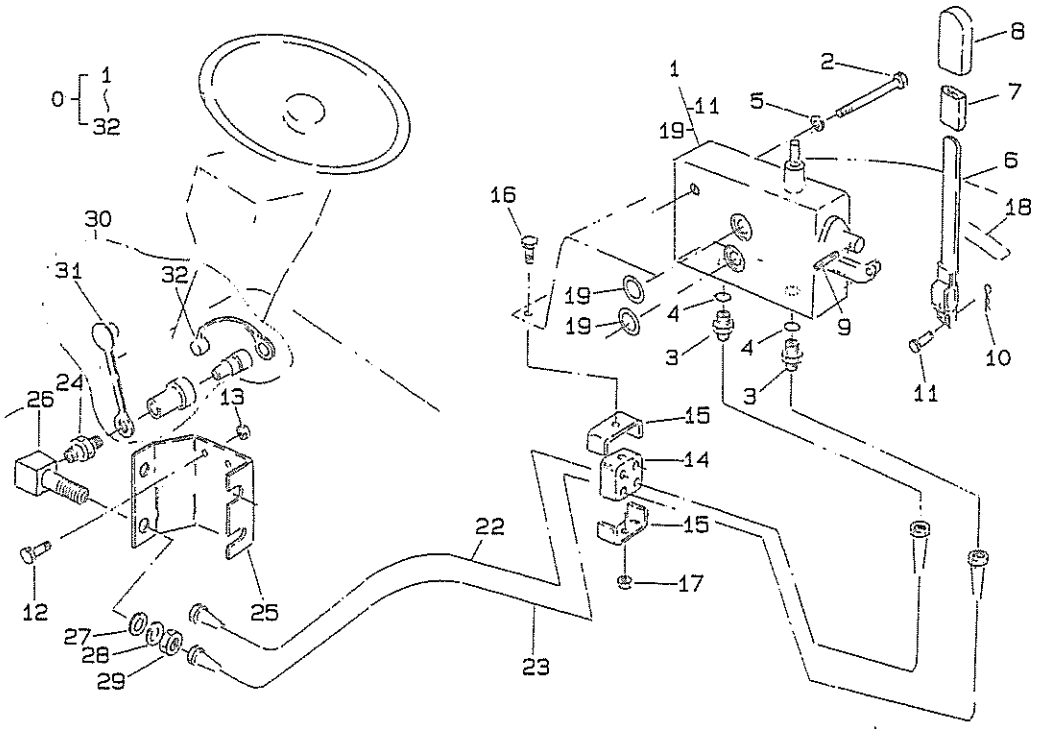

見出番号 Key No	部品番号 Parts No	部品名称 Parts Name		台当個数 Qty 234	284	354			互換性 RP	適用号機 Application	型寸 Description	備考 Remarks
0	*	CON−VALVE KIT	コントロールバルブKIT	1	1	1						
1	340016040	CON−VALVE ASSY	コントロールバルブASSY	1	1	1						
2	010311060	BOLT	ボルト	2	2	2						
3	454670040	ADAPTOR	アダプタ	2	2	2						
4	052100110	O−RING	Oリング	2	2	2						
5	027100010	SPRING WASHER	スプリングワッシヤ	2	2	2						
6	340106530	CONTOROL LEVER	コントロールレバー	1	1	1						
7	068109053	VNYLE TUBE	ビニールチューブ	1	1	1						
8	398180610	GRIP	グリップ	1	1	1						
9	030300528	SPRING PIN	スプリングピン	1	1	1						
10	031100004	SNAP PIN	スナップピン	1	1	1						
11	340292120	PIN	ピン	1	1	1						
12	010310820	BOLT	ボルト	2	2	2						
13	021300008	NUT	ナット	2	2	2						
14	398115630	RUBBER	ゴム	1	1	1						
15	399112130	CLAMP	クランプ	2	2	2						
16	010100650	BOLT	ボルト	1	1	1						
17	022400006	NUT	ナット	1	1	1						
18	390372410	INDI PLATE	ユアツレバーシジマーク	1	1	1						
19	052110140	O−RING	Oリング	2	2	2					P14	
22	340708080	OIL PIPE	オイルパイプ	1	1	1					L=740	
23	340708090	OIL PIPE	オイルパイプ	1	1	1					L=789	
24	340671970	ADAPTOR	アダプタ	2	2	2						
25	340801660	BRACKET	ブラケット	1	1	1						
26	340671510	ADAPTOR	アダプタ	2	2	2						
27	026100014	WASHER	ワッシヤ	2	2	2						
28	027100014	SPRING WASHER	スプリングワッシヤ	2	2	2						
29	020800014	NUT	ナット	2	2	2						
30	340631220	C−JOINT ASSY	カップラジョイントASSY	2	2	2						
31	340490192	DUST CAP;FEMALE	ダストキャップ;メス	2	2	2						
32	340490193	DUST CAP;MALE	ダストキャップ;オス	2	2	2						

サブバルブKIT;ニレンMC

FIG.235 DUAL REMOTE HYD−VALVE KIT;OPTION

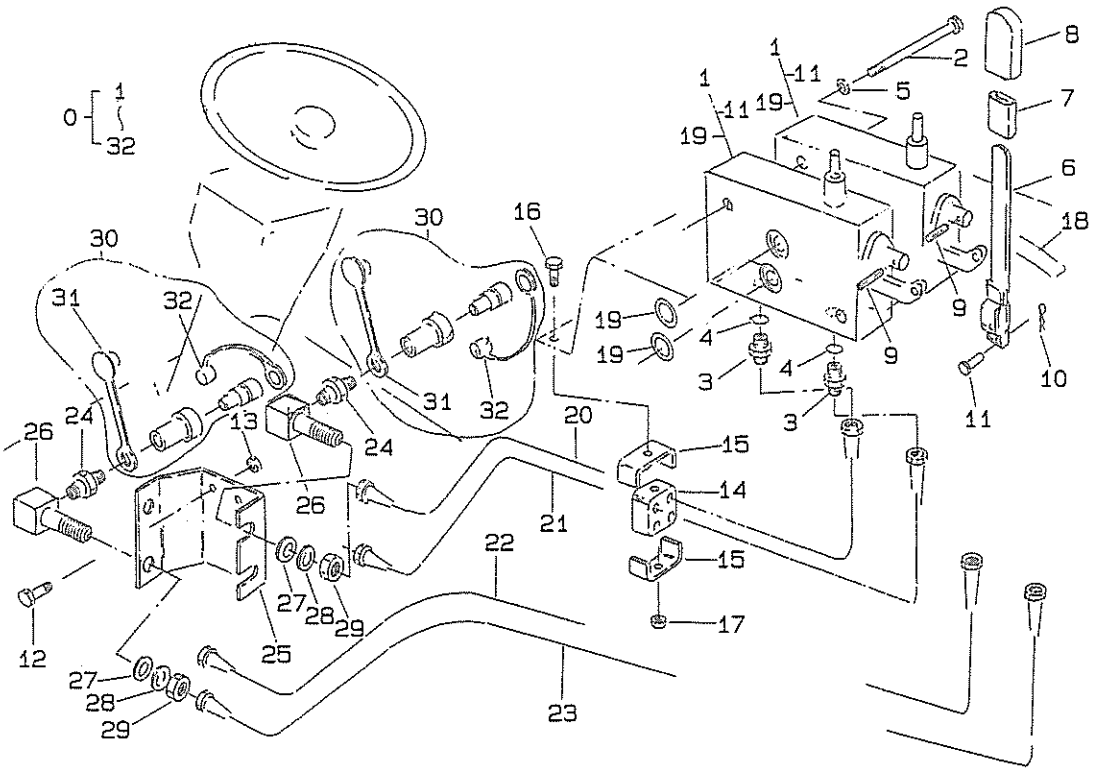

見出番号 Key No	部品番号 Parts No	部品名称 Parts Name		台当個数 Qty 234	284	354			互換性 RP	適用号機 Application	型寸 Description	備考 Remarks
0	*	CON−VALVE KIT	コントロールバルブKIT	1	1	1						
1	340016040	CON−VALVE ASSY	コントロールバルブASSY	2	2	2						
2	010311095	BOLT	ボルト	2	2	2					M10X95	
3	454670040	ADAPTOR	アダプタ	4	4	4						
4	052100110	O−RING	Oリング	4	4	4						
5	027100010	SPRING WASHER	スプリングワッシャ	2	2	2						
6	340106530	CONTOROL LEVER	コントロールレバー	2	2	2						
7	068109053	VNYLE TUBE	ビニールチューブ	2	2	2						
8	398180610	GRIP	グリップ	2	2	2						
9	030300528	SPRING PIN	スプリングピン	2	2	2						
10	031100004	PIN	ピン	2	2	2						
11	340292120	PIN	ピン	2	2	2						
12	010310820	BOLT	ボルト	2	2	2						
13	021300008	NUT	ナット	2	2	2						
14	398115630	RUBBER	ゴム	1	1	1						
15	399112130	CLAMP	クランプ	2	2	2						
16	010100650	BOLT	ボルト	1	1	1					M6X50	
17	022400006	NUT	ナット	1	1	1						
18	390372410	INDI PLATE	ユアツレバーシジマーク	1	1	1						
19	052110140	O−RING	Oリング	4	4	4					P14	
20	340708100	OIL PIPE	オイルパイプ	1	1	1					L=644	
21	340708380	OIL PIPE	オイルパイプ	1	1	1					L=693	
22	340708080	OIL PIPE	オイルパイプ	1	1	1					L=740	
23	340708090	OIL PIPE	オイルパイプ	1	1	1					L=789	
24	340671970	ADAPTOR	アダプタ	4	4	4						
25	340801660	BRACKET	ブラケット	1	1	1						
26	340671510	ADAPTOR	アダプタ	4	4	4						
27	026100014	WASHER	ワッシャ	4	4	4						
28	027100014	SPRING WASHER	スプリングワッシャ	4	4	4						
29	020800014	NUT	ナット	4	4	4						
30	340631220	C−JOINT ASSY	カップラジョイントASSY	4	4	4						
31	340490192	DUST CAP;FEMALE	ダストキャップ;メス	4	4	4						
32	340490193	DUST CAP;MALE	ダストキャップ;オス	4	4	4						

モアー編

(MOWER)

FM60MJ

ユニバーサルジョイント

FIG.301 UNIVERSAL JOINT

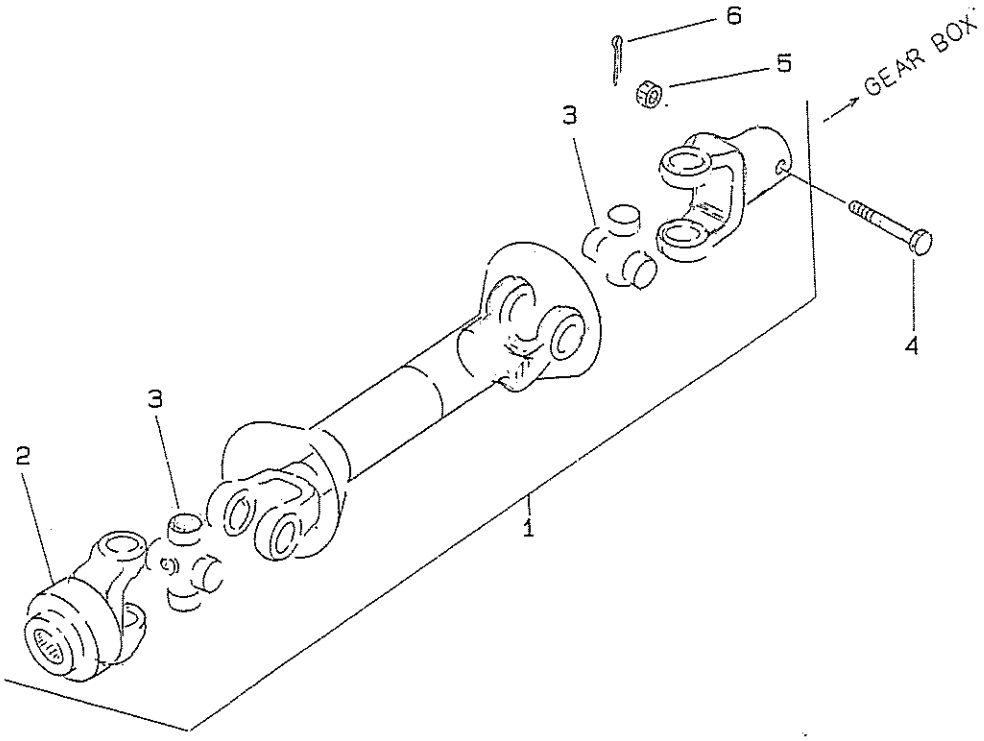

3

見出番号 Key No	部品番号 Parts No	部品名称 Parts Name		台当個数 Qty ALL					互換性 R/P	適用号機 Application	型寸 Description	備考 Remarks
1	697600290	UN−JOINT ASSY	ジョイントASSY	1								
2	697710340	YORK ASSY	ヨークASSY	1								
3	697720050	SPIDER KIT	スパイダKIT	2								
4	010109546	BOLT	ボルト	1								
5	022200008	NUT	ナット	1								
6	030102520	SPLIT	スプリットピン	1								

ギヤボックス

FIG.302 GEAR BOX

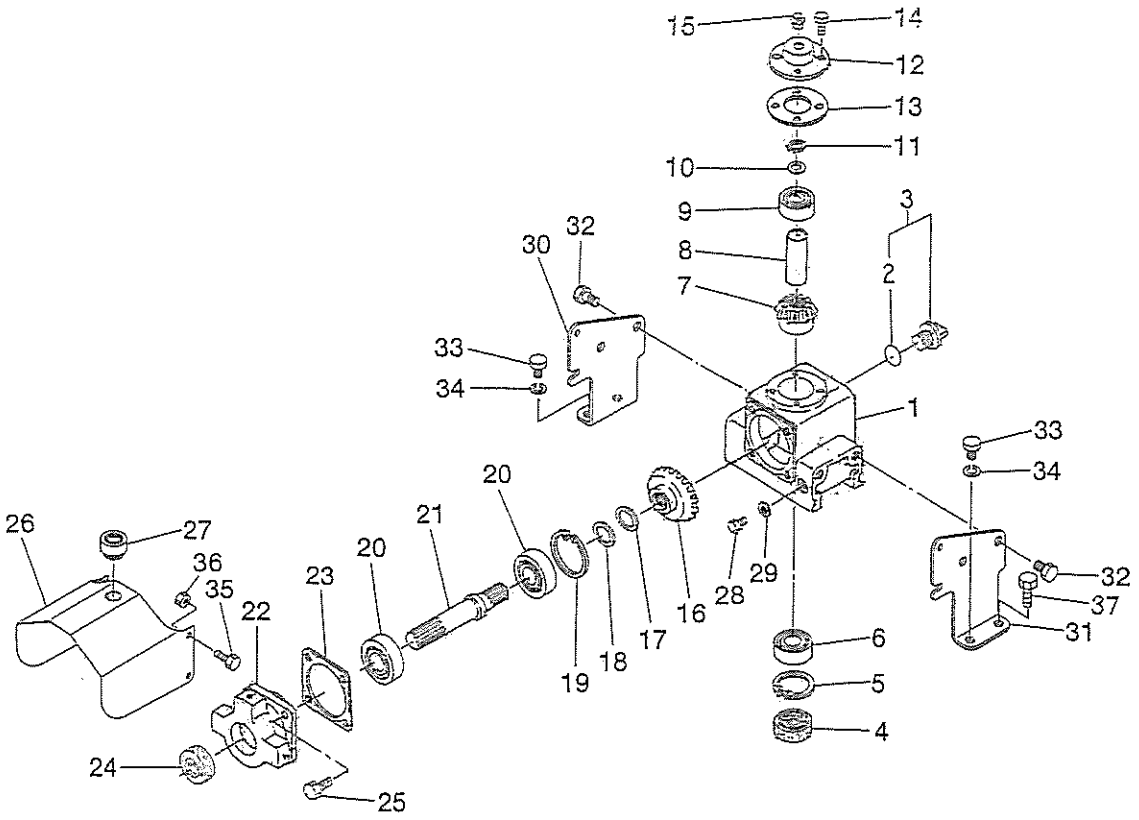

見出番号 Key No	部品番号 Parts No	部品名称 Parts Name		台当個数 Qty ALL					互換性 R/P	適用号機 Application	型寸 Description	備考 Remarks
1	610460110	BEVEL CASE	ベベルケース	1								
2	052100180	O−RING	Oリング	1								
3	198450531	PLUG ASSY	プラグASSY	1								
4	050209037	OIL SEAL	オイルシール	1								
5	036500052	SNAP RING	スナップリング	1								
6	040106205	BALL BEARING	ベアリング	1								
7	613310130	BEVEL GEAR	ベベルギヤ	1								
8	499234340	COLLAR	カラー	1								
9	040106303	BALL BEARING	ベアリング	1								
10	499280360	SHIM;0.2	シム;0.2	1								
11	036100017	SNAP RING	スナップリング	1								
12	610600081	GEAR BOX COVER	ボックスカバー	1								
13	610990210	PACKING	パッキン	1								
14	011300616	BOLT	ボルト	4								
15	E01010110	BREATHER	ブリーザー	1								
16	613310120	BEVEL GEAR	ベベルギヤ	1								
17	499280340	SHIM;0.2	シム;0.2	AR								
18	499280330	SHIM;0.1	シム;0.1	AR								
19	036500062	SNAP RING	スナップリング	1								
20	040106305	BALL BEARING	ベアリング	2								
21	613270360	SHAFT	シャフト	1								
22	610210200	BEARING CASE	ベアリングケース	1								
23	610990200	PACKING	パッキン	1								
24	050209078	OIL SEAL	オイルシール	1								
25	011500820	BOLT	ボルト	4								
26	630251000	COVER;JOINT	カバー;ジョイント	1								
27	398110501	RUBBER	ゴム	1								
28	010800814	BOLT	ボルト	1								
29	025100008	SEAL WASHER	シールワッシャ	1								
30	610560740	STAY;L.H	ステー;L	1								
31	610560760	STAY;R.H	ステー;R	1								
32	011511220	BOLT	ボルト	4								
33	013211216	BOLT	ボルト	2								
34	027100012	SPRING WASHER	スプリングワッシャ	2								
35	010800825	BOLT	ボルト	4								

ギヤボックス

FIG.302 GEAR BOX

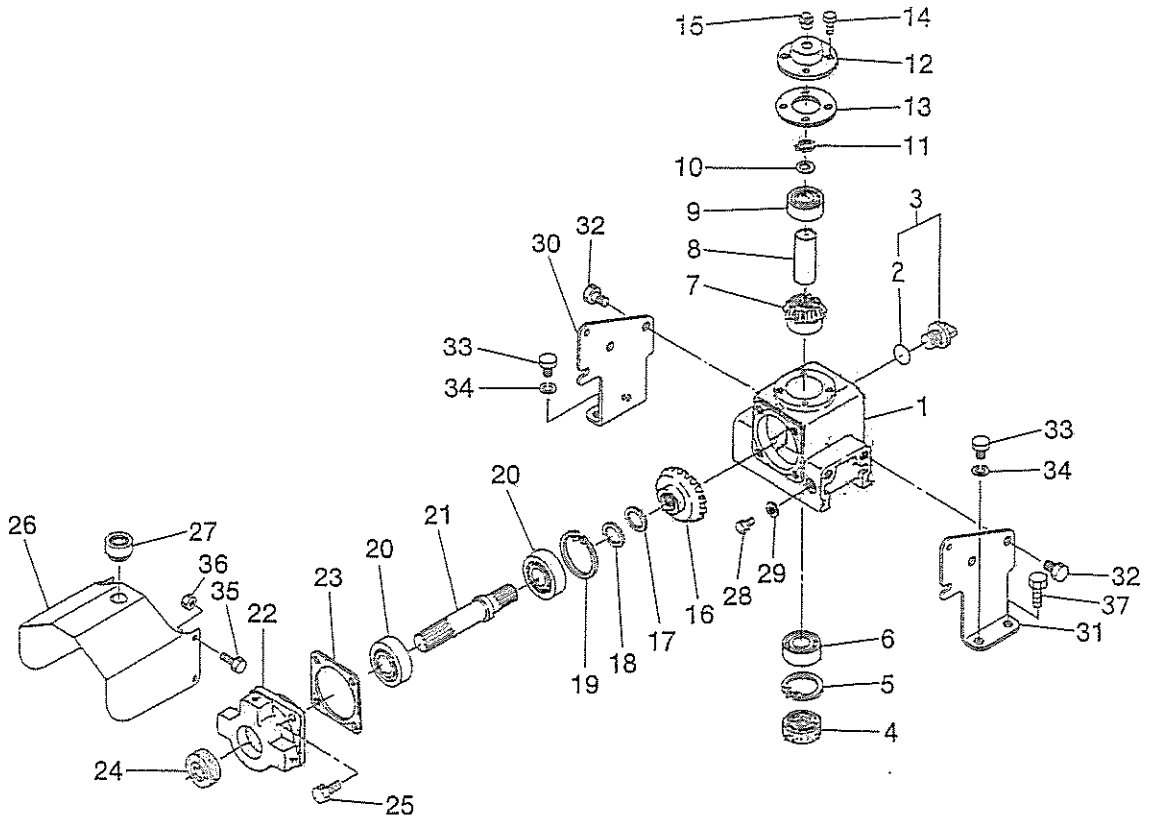

見出番号 Key No	部品番号 Parts No	部品名称 Parts Name		台当個数 Qty ALL					互換性 R/P	適用号機 Application	型寸 Description	備考 Remarks
36	022300008	NUT;U	ナット;U	4								
37	011511240	BOLT	ボルト	2								

プーリ,ブレード

FIG.303 PULLEY, BLADE

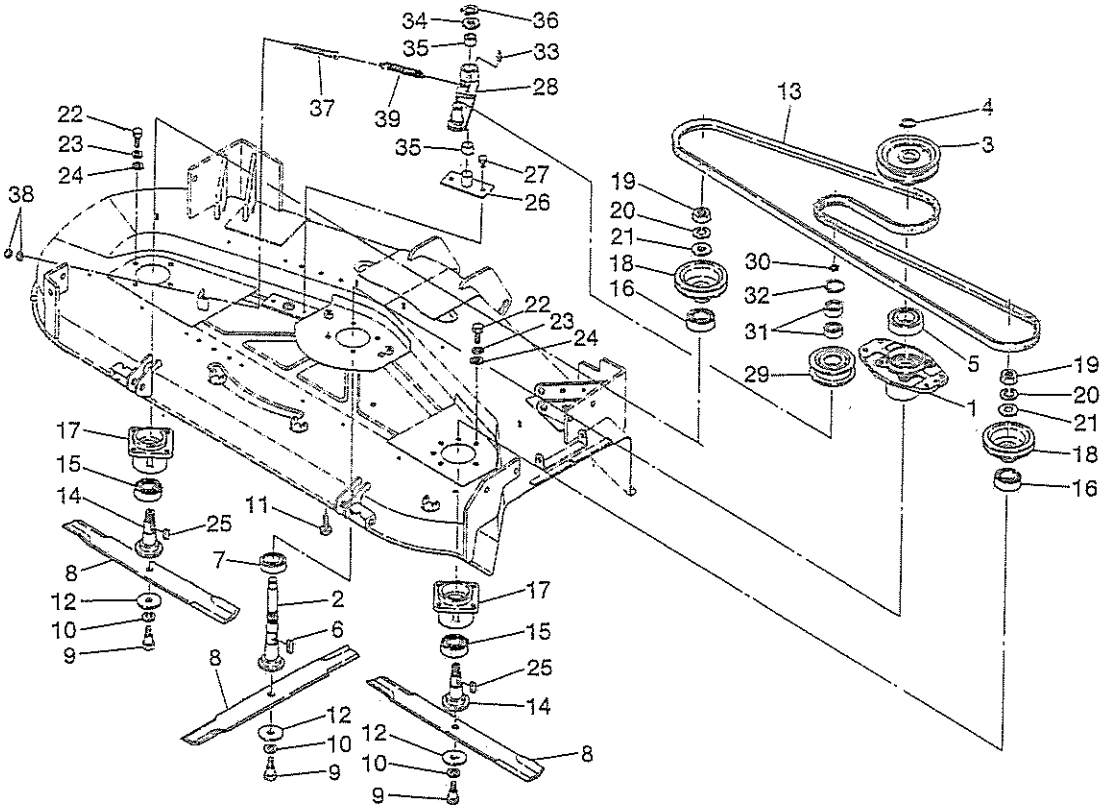

見出番号 Key No	部品番号 Parts No	部品名称 Parts Name		台当個数 Qty ALL					互換性 R/P	適用号機 Application	型寸 Description	備考 Remarks
1	610210350	BARING CASE	ベアリングケース	1								
2	613460450	SHAFT	シャフト	1								
3	630110330	PULLEY	プーリー	1								
4	036100025	SNAP RING	スナップリング	1								
5	040146208	BALL BEARING	ハベアリング	1								
6	034109043	KEY	キー	1								
7	040146206	BALL BEARING	ベアリング	1								
8	645310310	BLADE	ブレード	3								
9	499430971	BOLT	ボルト	3								
10	027100018	SPRING WASHER	スプリングワッシャ	3								
11	011611220	BOLT	ボルト	4								
12	499212020	SPACER	スペーサ	3								
13	080529118	V-BELT	Vベルト	1								
14	613460320	SHAFT	シャフト	2								
15	040146206	BALL BEARING	ベアリング	2								
16	040146207	BALL BEARING	ベアリング	2								
17	610210380	CASE	ケース;ベアリング	2								
18	630110500	PULLEY	プーリー	2								
19	020409801	NUT	ナット	2								
20	027109801	SPRING WASHER	スプリングワッシャ	2								
21	025109003	SEAL WASHER	シールワッシャ	2								
22	013211230	BOLT	ボルト	8								
23	027100012	SPRING WASHER	スプリングワッシャ	8								
24	026100012	WASHER	ワッシャ	8								
25	034109043	KEY	キー	2								
26	638370100	PIN COMP	ピンCOMPL	1								
27	011511016	BOLT	ボルト	2								
28	632200390	TENSHION ARM	テンションアーム	1								
29	632260100	PULLEY	プーリー	1								
30	036100017	SNAP RING	スナップリング	1								
31	040146203	BALL BEARING	ベアリング	2								
32	036500040	SNAP RING	スナップリング	1								
33	060639801	GREASE NIPPLE	グリスニップル	1								
34	499212220	SPACER	スペーサ	1								
35	498510120	BUSH	ブッシュ	2								

プーリ,ブレード

FIG.303 PULLEY, BLADE

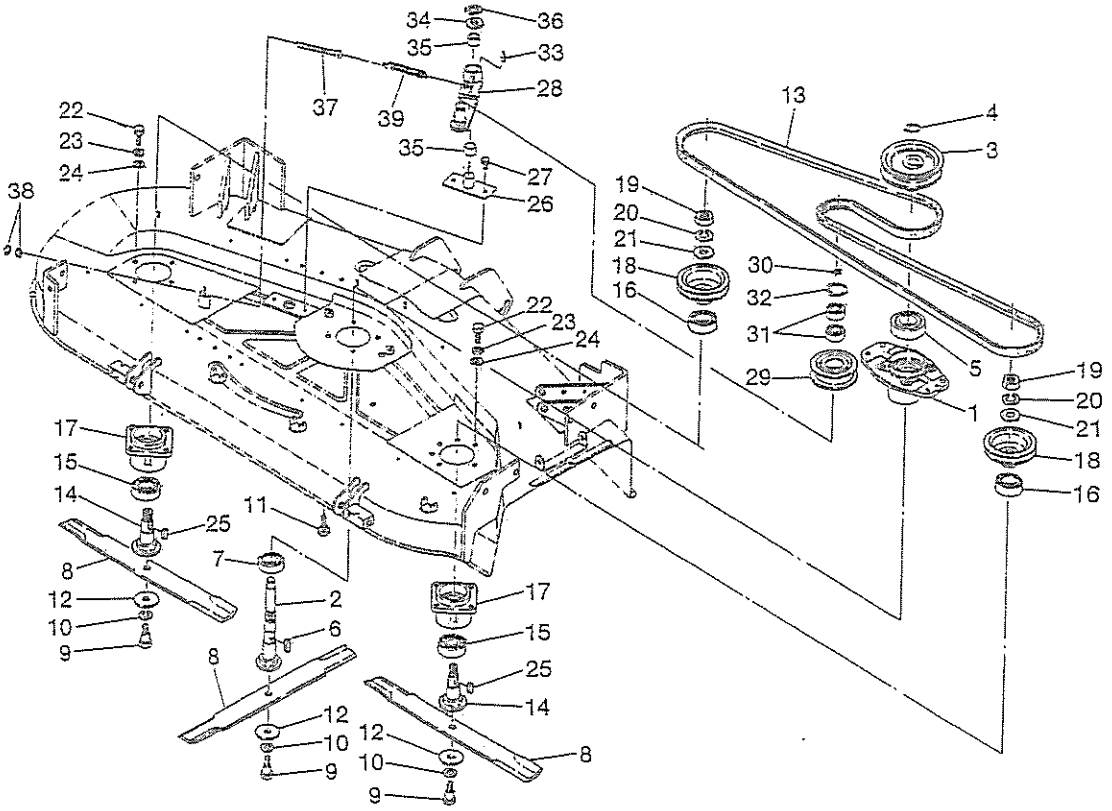

見出番号 Key No	部品番号 Parts No	部品名称 Parts Name		台当個数 Qty ALL					互換性部	適用号機 Application	型寸 Description	備考 Remarks
36	036100025	SNAP RING	スナップリング	1								
37	632320051	ROD	ロッド	1								
38	020900010	NUT	ナット	2								
39	498222010	SPRING	スプリング	1								

デツキ,カバー

FIG.304 MORE DECK, COVER

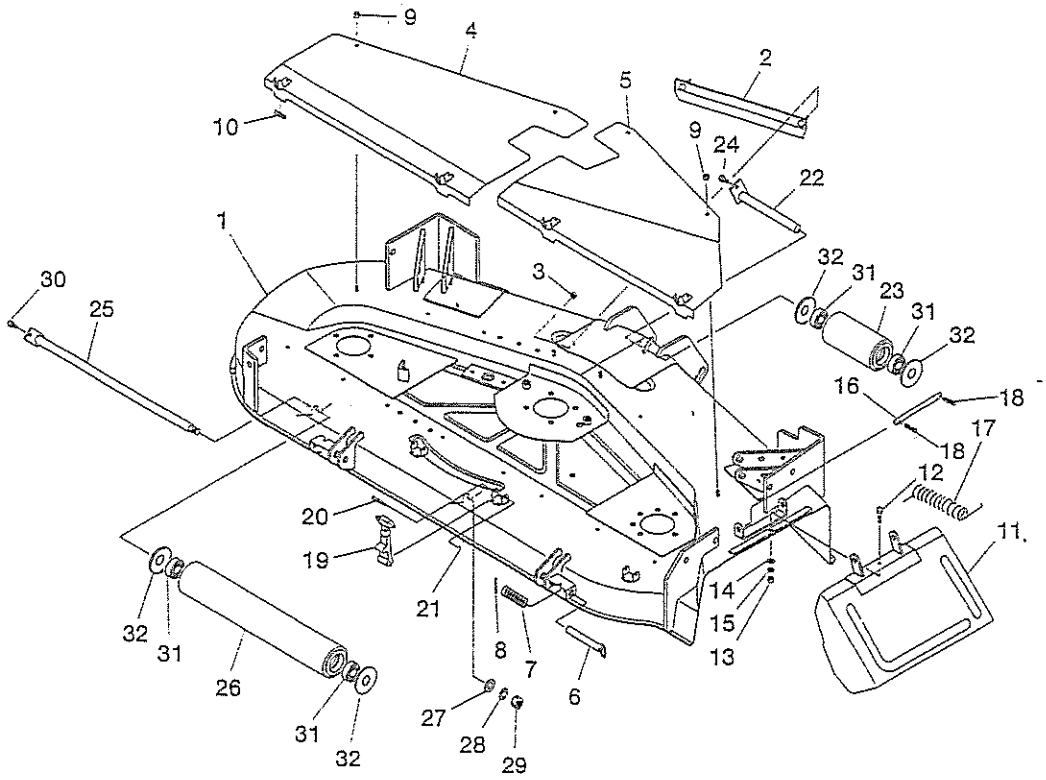

見出番号 Key No	部品番号 Parts No	部品名称 Parts Name		台当個数 Qty ALL					互換性 R/P	適用号機 Application	型寸 Description	備考 Remarks
1	638102940	MORE DECK	モアデツキ	1								
2	638300140	PLATE	プレート	2								
3	023100008	NUT	ナツト	4								
4	630250940	COVER;L.H	カバー;ベルトL	1								
5	630250960	COVER;R.H	カバー;ベルトR	1								
6	642250080	PIN	ピン	2								
7	498211370	SPRING	スプリング	2								
8	030300440	SPRING PIN	スプリングピン	2								
9	023100008	NUT	ナツト	4								
10	398116000	RUBBER	ゴム	4								
11	638150450	COVER	カバー	1								
12	010300830	BOLT	ボルト	1								
13	020900008	NUT	ナツト	1								
14	026100008	WASHER	ワツシヤ	1								
15	027100008	SPRING WASHER	スプリングワツシヤ	1								
16	638370011	SHAFT	シヤフト	1								
17	498221030	SPRING	スプリング	1								
18	030300420	SPRING PIN	スプリングピン	2								
19	350210010	HANGER	ハンガ	4								
20	350240010	PIN	ピン	4								
21	030102010	SPLIT PIN	スプリツトピン	4								
22	650150080	SHAFT	シヤフト	1								
23	652150180	FRONT WHEEL	フロントホイル	1								
24	011510814	BOLT	ボルト	1								
25	650150170	SHAFT;ROLLER	シヤフト;ローラ	1								
26	652110140	REAR ROLLER	リヤローラ	1								
27	026100016	WASHER	ワツシヤ	1								
28	027100016	SPRING PIN	スプリングピン	1								
29	020900016	NUT	ナツト	1								
30	011510814	BOLT	ボルト	1								
31	040146204	BALL BEARING	ボールベアリング	4								
32	638102920	COVER;PLATE	カバー;ボウジン	4								

ゲージホイル

FIG.305 GAUGE WHEELS

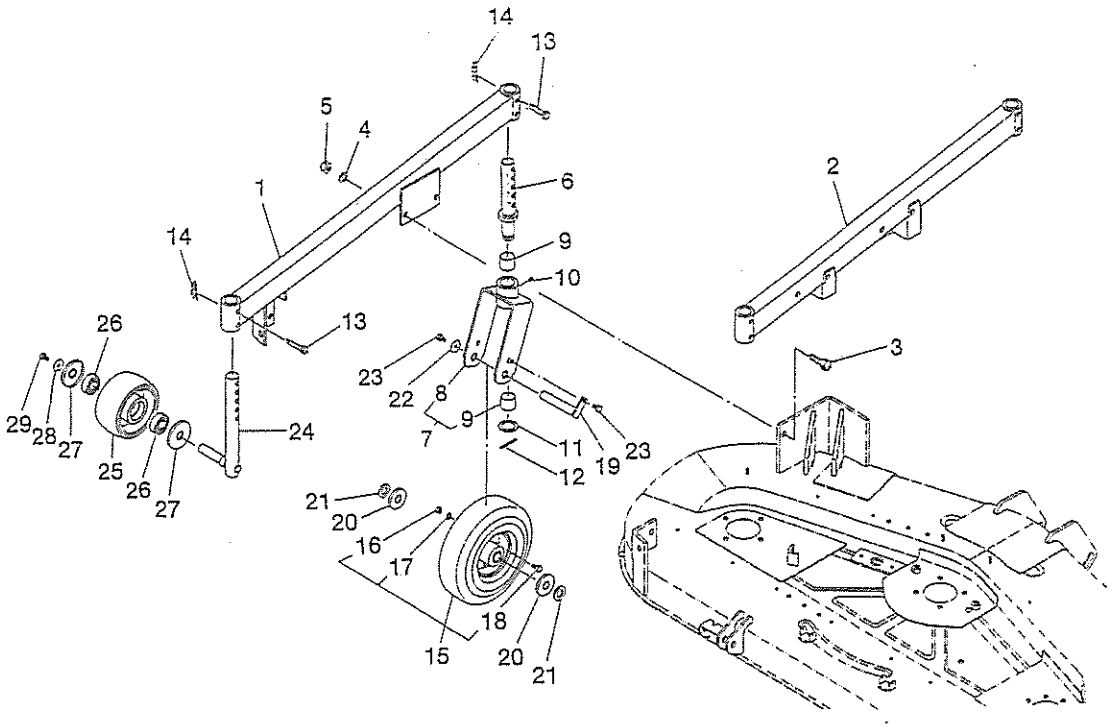

見出番号 Key No	部品番号 Parts No	部品名称 Parts Name		台当個数 Qty ALL					互換性 R/P	適用号機 Application	型寸 Description	備考 Remarks
1	652300770	CAS−SUPPORT;L.H	キャスタサポート;L	1								
2	652300790	CAS−SUPPORT;R.H	キャスタサポート;R	1								
3	010311230	BOLT	ボルト	8								
4	027100012	SPRING WASHER	スプリングワツシヤ	8								
5	020900012	NUT	ナツト	8								
6	652300750	CASTER SHAFT	キャスターシヤフト	2								
7	652030460	HOKE ASSY	テヨウセイリンASSY;ホーク	2								
8	*	CASTER ARM	キャスターアーム	2								
9	498510500	BUSH	ブツシユ	2								
10	060610000	GRESE NIPPLE	グリースニツプル	2								
11	499211670	WASHER	ワツシヤ	2								
12	030300650	SPRING PIN	スプリングピン	2								
13	031311050	PIN	ピン	4								
14	031109017	SNAP PIN	スナツプピン	4								
15	650020060	TIRE ASSY;WHEEL	タイヤASSY;ホイル	2								
16	020900008	NUT	ナツト	8								
17	027100008	SPRING WASHER	スプリングワツシヤ	8								
18	010300816	BOLT	ボルト	8								
19	650150180	SHAFT	シヤフト	2								
20	775660140	PLATE	プレート	4								
21	399210190	SPACER	スペーサ	4								
22	499211560	SPACER	スペーサ	2								
23	011510814	BOLT	ボルト	4								
24	652251160	ARM CASTER	アームキャスタ	2								
25	652050040	REAR WHEEL	リヤホイル	2								
26	040146204	BALL BEARING	ボールベアリング	4								
27	638102920	COVER	カバー;ボウジン	4								
28	499211560	SPACER	スペーサ	2								
29	011510814	BOLT	ボルト	2								

リンク

FIG.306 LINK

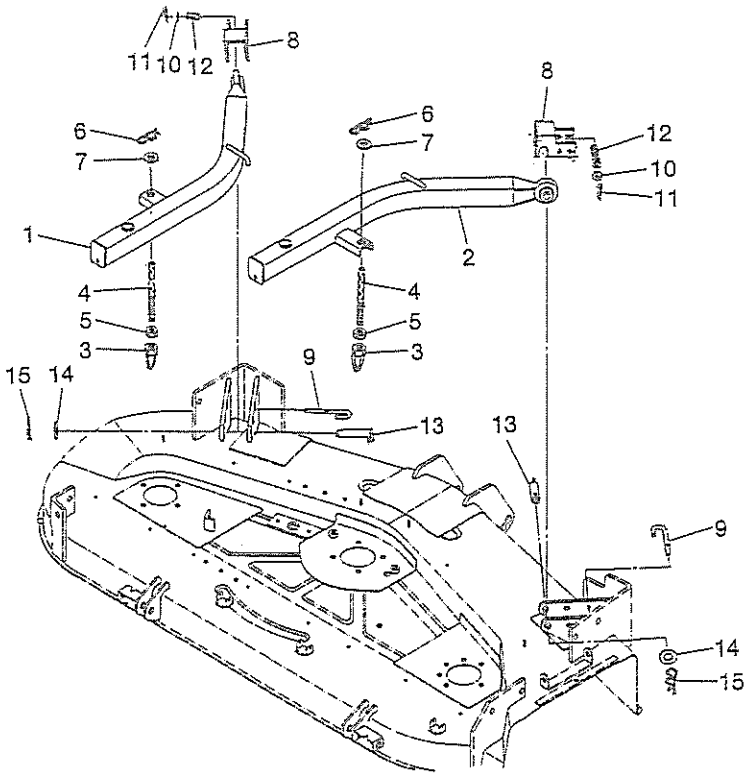

見出番号 Key No	部品番号 Parts No	部品名称 Parts Name		台当個数 Qty ALL					互換性 R/P	適用号機 Application	型寸 Description	備考 Remarks
1	642501230	LIFT ARM;L.H	リフトアーム;L	1								
2	642501250	LIFT ARM;R.H	リフトアーム;R	1								
3	642550200	LIFT ROD	リフトロッド	2								
4	642560260	ROD	ロッド	2								
5	020900016	NUT	ナット	2								
6	599730050	PIN	マツバピン	2								
7	026100016	WASHER	ワツシヤ	2								
8	642160120	BRACKET	ブラケツト	2								
9	642260100	PIN	ピン	2								
10	026100010	WASHER	ワツシヤ	2								
11	030102020	SPLIT PIN	スプリツトピン	2								
12	598211590	SPRING	スプリング	2								
13	642250071	PIN	ピン	2								
14	026100020	WASHER	ワツシヤ	2								
15	599730020	SNAP PIN	マツバピン	2								

部品番号順索引
(NUMERICAL PARTS INDEX)

部品番号順索引
NUMERICAL PARTS INDEX

部品番号 Parts No.	頁 Page	見出番号 Key No.
010100610	5	35
010100625	20	18
	21	11
010109119	7	27
010109235	3	
	3	24
010109264	19	28
010109295	11	27
010109341	11	
010109406	10	
010109561	14	2
010109567	15	12
010110610	8	33
010110630	18	19
010301035	17	10
010411212	3	25
010700610	4	10
010700850	10	14
010700865	10	
010800820	21	4
010810840	10	6
011300620	20	5
011300625	7	16
011300635	7	15
011300650	16	8
011300660	7	28
011310612	3	38
	4	
	4	8
	13	13
	20	25
	22	33
011310616	14	7
	18	27
011310625	23	4
011310630	14	11
011310635	14	9
	15	6
011310640	18	20
011310645	15	26
	18	
011310660	14	10
	18	17
011310680	18	21
011510816	3	
	6	44
	9	60
	17	12
011510820	15	14
	15	27
	17	7
011510840	16	16
011510850	10	13
011510855	16	13
011511020	3	29
011511040	16	9
011511070	10	
011511075	10	
012109177	5	16
	6	46

部品番号 Parts No.	頁 Page	見出番号 Key No.
012109177	7	13
012110620	2	19
012110625	23	3
012110635	2	20
012110645	8	53
012110660	2	21
012110820	2	
015100412	7	12
015300614	15	2
020100004	21	16
020100008	26	21
020109075	11	22
020109076	5	21
	7	5
020109086	11	
020109120	11	
020109160	27	22
020800018	11	28
020900010	17	14
023100006	14	12
	15	7
	15	24
	18	22
	20	3
	21	12
	23	5
023100008	5	29
	7	14
	21	3
024600008	6	37
	8	39
025100006	20	4
025100008	21	26
025100012	3	26
025100016	20	20
	21	24
026100010	16	10
026109017	16	17
	17	8
026200010	18	10
027100004	21	15
027100006	7	26
027100008	26	22
027100010	17	13
030300325	5	26
030300414	7	24
	18	4
030300816	10	4
030309005	2	18
030500512	2	15
030500612	2	
	10	7
030500616	2	16
030501025	2	
	2	17
030509020	10	3
031100004	18	13
034100508	4	2
	11	26
036500021	11	18

部品番号 Parts No.	頁 Page	見出番号 Key No.
036500025	11	
036500028	11	
036509005	3	42
036800005	18	25
036800008	18	9
036800010	13	9
040106203	2	12
040109059	4	3
040116002	26	4
040156304	4	
042303015	2	14
042309013	2	
048100011	26	11
052100030	18	24
052100070	18	16
052100100	3	37
052100120	7	22
052100400	6	39
	8	34
052109061	5	31
052109073	8	36
052109076	13	10
052109078	3	33
052109106	7	21
064100045	2	13
064200018	5	2
064200030	5	4
064200035	2	4
064210010	8	45
064210015	2	2
	5	3
064210020	8	44
064210025	2	3
	8	42
064210030	8	43
064210040	2	
	2	5
064500010	7	29
064500030	14	18
	15	5
	15	28
064609006	5	25
067100022	15	15
067200078	20	33
067200130	20	31
068109036	8	
068109073	8	37
068122450	6	41
068209086	20	32
080109049	10	12
	14	19
080109060	10	
080109061	10	
110103310	2	1
110103320	2	
110103330	2	
110136256	8	54
110136390	8	
110156111	10	5
110156121	10	8

部品番号順索引
NUMERICAL PARTS INDEX

部品番号 Parts No.	頁 Page	見出番号 Key No.	部品番号 Parts No.	頁 Page	見出番号 Key No.	部品番号 Parts No.	頁 Page	見出番号 Key No.
110156141	10		120016001	4	6	131406360	21	
110156151	10		120016050	4			25	
110156161	10		120016130	4		131406440	21	5
110156330	10	9	120026090	4	1		25	1
110156370	10		120026280	4		131406460	20	9
110156380	10		120026350	4			24	1
110156390	10		120036691	5	17	131416170	25	7
110367710	3	28	120036720	7	1	131416240	24	8
110367770	3		120036730	7		131426120	24	2
110367840	3		120116100	3	40	131426130	24	10
110666050	5	33	120116160	3		131426200	21	20
	8	31	120166240	5	6	131426230	25	2
110666060	5	34	120166270	8	46	131437360	25	3
	8	32	120166350	8		131437540	21	2
110708040	2	23	120176250	5	7	131437550	21	
110708310	3		120176280	8	47	131437560	21	
110756490	3	36	120176360	8		131437570	21	
110986500	6	47	120186080	5	10	131437590	20	2
110996800	2	22		8	50	131437600	20	
110996820	2		120216040	6	48	131437610	20	
111017730	5	1		9	61	131437620	20	
111017750	8		120226070	5	11	131437650	24	4
111017760	8	41		8	51	131446006	24	1a
111027220	8	30	120316171	5	23		25	1a
111027240	5	32	120316211	7	7	131446011	24	5
111027270	8		120316281	7		131446074	25	4
111136440	5	14	120346171	5	22	131446075	25	5
111136450	5	15	120356131	7		131446076	25	6
111136480	8	56	120356141	7		131506650	20	14
111136490	8	57	120356200	5	18	131506660	20	15
111147370	5	13		7	2	131506670	20	16
111147500	8	58	120356210	5	19	131507670	21	7
111346020	20	8		7	3	131507680	21	8
111996271	5	30	120406050	5	8	131507690	21	9
115016990	11	16		8	52	131507700	21	
115017310	11		120406070	5	8a	131507710	21	
115017390	11			8	48	131507720	21	
115026191	11	19	120456201	3	41	131606150	20	11
115026212	11		120456222	3		131606410	21	6
115026330	11		120456310	3		131606680	21	
115107240	10	15	120736081	4	5	135597450	8	40
115107290	11		125046260	18	6	135597620	7	25
115107840	10		125046270	18		135616400	23	
115176140	11		125116131	18	23	135616610	23	1
115176150	11	21	125116141	18		135996541	6	43
115256590	10		125156170	18	15		23	2
115256600	10	1	125256120	4	7	135996590	23	
115256760	10		125406071	18	7	135996810	7	23
115276180	10	2	125406080	18		135996860	8	38
115276200	10		125416090	18	18	140036120	3	30
115326030	11		125976100	18	26	140116140	13	5
115326220	11		130996130	20	23	140166130	13	4
115326231	11	17		22	31	140166140	13	
115356940	11	24	131017700	21	1	140406270	13	12
115357380	11		131017710	20	1	140406520	13	
115376040	11		131017770	21		140516190	3	35
115376130	11	25	131236280	20	10	140517020	3	
115397350	11		131246010	21	27	140546020	3	34
115397790	11		131246170	21	29	140606670	6	42
115397910	11	29	131296255	21	28	140606691	7	18

部品番号順索引
NUMERICAL PARTS INDEX

部品番号 Parts No.	頁 Page	見出番号 Key No.
140607280	7	
140986480	13	11
140986860	13	
140986870	13	
140996260	6	36
	7	19
145017790	15	1
145017810	14	1
145146320	15	3
145146560	14	6
145206022	14	3
145206181	15	19
145206201	15	
145216560	15	20
145226450	15	17
145306510	15	
145306520	15	10
145306831	14	14
145336490	14	13
145337030	15	8
145386540	14	20
145386910	14	21
	15	9
145387000	15	9a
145536050	15	16
145996051	15	18
145996590	14	16
145996660	14	5
	14	8
145996670	15	13
145996680	15	4
145996710	15	21
165026100	13	1
165026120	13	
165106520	18	
165106550	18	1
165166510	13	
165166520	13	14
165206640	20	24
	22	32
165296131	2	
165296141	2	9
165996520	13	15
165996530	18	2
165996540	13	
165996550	18	
185046220	16	1
185046320	17	1
185086340	3	31
	26	1
185086530	3	
	28	1
185086551	3	
	27	1
185206083	20	19
	21	23
185246060	5	27
	7	17
185366060	21	
185366190	20	21
185366190	21	13
185376110	20	22
185376140	21	14
185416480	17	5
185416490	27	18
185416500	27	19
185446224	16	2
185446229	16	6
185446230	16	5
185446234	16	4
185446241	16	3
185446272	17	2
185446274	17	3
185446276	17	6
185446277	17	4
185726971	16	14
185727000	17	9
185736161	27	23
185816340	27	5
185816360	28	9
185846190	26	18
185846286	28	10
185846366	26	2
185846368	26	5
185846370	26	8
185846371	26	9
	28	13
185846372	26	10
185846375	26	14
185846376	26	15
185846377	26	16
185846378	26	17
	28	20
185846379	26	3
185846468	27	2
185846549	28	4
185846551	28	12
185846552	28	14
185846561	28	24
185846562	28	23
185846563	28	22
185846571	28	3
185846573	28	15
185846576	28	8
185846580	28	21
185846581	28	18
185846582	28	19
185846583	28	5
185846615	27	4
185846616	27	6
185846617	27	7
185846618	27	8
185846620	27	21
185846621	27	9
185846662	28	2
185866150	26	20
185866370	28	6
185866391	27	10
185976510	17	11
185976900	17	
185976930	16	12
195816540	6	45
195816570	8	59
198216700	5	9
	8	49
198216720	13	7
198216731	18	11
198216780	5	24
	7	8
198216821	13	3
198217110	18	
198217131	18	8
	18	14
198217170	7	
198217220	18	
198217400	14	4
198217420	18	
198416270	3	39
198436010	6	38
	8	35
198436150	7	10
198436320	7	9
198466010	2	7
198466020	2	
198466030	2	8
198466050	2	6
198466060	2	10
198486780	5	28
	7	20
198487450	21	25
198517050	11	
198517080	2	11
198517101	10	10
198517110	10	11
198517120	11	20
198517130	11	23
198517180	11	
198517190	2	
198517200	10	
198517210	10	
198517220	2	
198517230	10	
198517240	10	
198517250	11	
198517260	11	
198636080	3	27
198636090	18	3
198636160	18	
198736150	3	32
198996050	20	6
199106020	20	17
	21	10
199116370	15	25
199216230	4	4
199236540	13	8
199236680	16	15
199266180	13	2
199266190	12	
199266200	12	30
199280280	5	12

部品番号順索引
NUMERICAL PARTS INDEX

部品番号 Parts No.	頁 Page	見出番号 Key No.	部品番号 Parts No.	頁 Page	見出番号 Key No.	部品番号 Parts No.	頁 Page	見出番号 Key No.
199280280	7	11						
199280300	7							
199286340	13	6						
199486220	5	20						
	7	4						
199566651	4	11						
314990013	23	6						
360771290	20	12						
385611040	21	30						
385720011	6	40						
	15	23						
385720360	14	15						
385750360	15	22						

部品番号順索引
(NUMERICAL PARTS INDEX)

部品番号順索引
NUMERICAL PARTS INDEX

シャシ編

部品番号 Parts No.	頁 Page	見出番号 Key No.
E01010110	78	15
010100650	75	16
	76	16
010100816	61	24
010109206	31	15
010109265	57	26
010109337	31	9
	32	10
010109355	52	33
010109439	69	2
010109502	50	19
010109546	77	4
010110660	53	15
010111030	38	34
010300816	83	18
010300830	82	12
010310820	50	5
	75	12
	76	12
010310825	66	29
010310830	47	25
010310835	57	7
010310865	62	39
010310870	54	35
010311020	50	9
	50	17
010311025	60	5
010311040	32	21
	51	6
010311060	75	2
010311070	48	18
010311095	76	2
010311230	83	3
010311235	60	9
010401212	43	29
010411212	46	51
010411425	50	11
	63	23
010700620	55	40
010700625	35	12
	36	23
010700850	43	34
010701035	57	29
010800612	39	22
	59	13
	63	15
010800616	34	49
010800616	39	27
	40	38
	59	15
	70	18
010800620	53	18
010800812	31	20
010800814	78	28
010800816	31	2
	32	2
	38	33
	39	10
	47	15
	51	8
	54	24
	60	19
	63	7
	65	17
	66	9
	66	31
010800820	31	23
	52	25
	52	30
	59	8
	59	17
	64	38
010800825	78	35
010809001	62	35
010809007	52	27
010810616	70	20
010810630	55	41
010810816	42	26
	46	43
010810820	52	3
011109012	39	25
011140612	67	11
011300616	78	14
011310612	33	9
011310620	53	22
011311225	50	16
011400825	62	40
011500820	78	25
011510812	35	9
	51	29
	54	11
011510814	82	24
	82	30
	83	23
	83	29
011510816	42	7
011510820	37	42
	45	30
	50	4
	56	3
	57	23
	60	13
011510825	29	3
011510830	62	37
011510840	29	12
011510845	57	15
011511016	54	29
011511016	56	14
	80	27
011511020	36	10
	39	2
	50	13
	51	15
	52	17
	52	21
	53	25
	54	13
	56	15
	57	18
	63	6
	66	2
	69	5
	74	13
011511025	30	8
	45	8
	60	16
011511030	33	6
	42	22
	43	17
	43	31
	45	5
011511040	38	17
011511050	57	4
011511220	78	32
011511225	57	
011511230	51	10
011511240	79	37
011611020	53	2
011611035	31	25
011611220	63	
	80	11
011800816	31	11
	32	12
011800825	61	10
012111025	36	4
012111035	33	3
012111040	36	8
012111050	33	4
012811250	50	26
013211216	78	33
013211230	80	22
015140512	48	2
015140514	70	27
015150520	70	25
015300512	63	19
015600412	41	12
015600416	63	13
015600516	61	19
020100005	63	21
020100006	39	11
020100008	48	3
020109029	42	21
	46	39
020109079	36	17
020109125	39	20
	47	23
020300012	50	27
020310010	48	20
020409801	80	19
020609805	48	29
020700010	52	20
	54	7
020800014	39	18
	42	20
	46	38
	53	11
	75	29
	76	29
020900008	31	24
	47	17

部品番号順索引
NUMERICAL PARTS INDEX

シャシ編

部品番号 Parts No.	頁 Page	見出番号 Key No.	部品番号 Parts No.	頁 Page	見出番号 Key No.	部品番号 Parts No.	頁 Page	見出番号 Key No.
	47	20		53	6	030102520	77	6
	57	9		66	10	030103025	42	18
	66	22	026100008	48	28		46	36
	82	13		49	42	030103225	48	32
	83	16		82	14		60	12
)20900010	39	7	026100010	51	22		65	10
	60	6		52	18		66	28
	63	10		60	17	030300410	61	13
	65	8		84	10	030300412	57	24
	81	38	026100012	80	24	030300414	61	12
)20900012	60	10	026100014	47	6	030300420	61	8
	83	5		75	27		82	18
)20900014	33	35		76	27	030300440	82	8
)20900016	42	31	026100016	82	27	030300528	54	2
	46	48		84	7		75	9
	82	29	026100020	84	14		76	9
	84	5	026100024	36	16	030300625	47	4
)20900020	42	28	026109013	51	14	030300628	35	18
	46	45	026109023	39	7a		38	25
)21000010	33	11	026109092	63	25	030300632	35	16
	74	16	027100005	63	20		49	36
)21000012	48	30	027100008	31	10	030300650	83	12
)21010010	38	15		32	11	030300840	39	8
)21300006	29	14		47	26		65	4
	34	50		57	8	030300850	35	23
)21300008	75	13		62	38	030303532	49	38
	76	13		82	15	030500625	38	9
)21300010	32	16		83	17	030500820	33	2
)21500008	48	5	027100010	34	36		36	2
	50	6		38	16		43	16
	55	36		63	17		45	4
	66	20		74	15	030501025	33	5
)21500010	50	10		75	5		45	7
)22200008	77	5		76	5	030501032	36	3
)22300008	30	6	027100012	78	34		39	5
	79	36		80	23	031100004	54	5
)22300010	49	41		83	4		75	10
	51	13	027100014	39	17		76	10
)22400006	53	16		50	12	031109017	83	14
	66	11		53	12	031310820	49	40
	75	17		63	29		66	6
	76	17		69	3	031311020	65	9
)22409003	50	20		75	28	031311030	48	31
)23100006	29	6		76	28	031311050	83	13
	52	7	027100016	42	32	034109043	80	6
	70	16		46	49		80	25
)23100008	30	7		82	28	036100010	57	11
)23100008	52	15	027100018	80	10	036100015	35	21
	61	29	027100020	42	29		66	23
	63	4		46	46	036100017	78	11
	82	3	027109801	80	20		80	30
	82	9	030102010	82	21	036100025	33	23
)25100008	78	29	030102020	39	13		36	26
)25100012	43	30		47	13		67	8
	46	52		84	11		80	4
025100016	36	6	030102025	48	12		81	36
	45	32		49	43	036100030	42	12
025100020	43	28		66	7		45	29
025109003	80	21		66	26		68	16
026100006	48	11	030102516	52	13	036100040	38	20

部品番号順索引
NUMERICAL PARTS INDEX

部品番号 Parts No.	頁 Page	見出番号 Key No.	部品番号 Parts No.	頁 Page	見出番号 Key No.	部品番号 Parts No.	頁 Page	見出番号 Key No.
036500040	80	32	048100010	35	6	068109052	49	37a
036500042	33	34	048109004	67	6	068109053	55	43
036500047	36	33	050201325	37	39		66	4
	74	11		74	7		75	7
036500052	33	21	050202220	34	43		76	7
	37	37	050202332	43	12	068209075	30	13
	43	11	050203115	35	14	080529118	80	13
	78	5		36	24	130340110	30	11
036500062	42	11	050209037	78	4	131646010	29	11
	78	19	050209078	78	24	198450531	78	3
036500065	45	12	050301165	43	20	199106020	53	17
036500072	33	16	050609047	38	22	199260040	36	14
036800004	48	10	052100100	29	18	199280490	36	20
036800010	35	3		35	4	199280560	45	33
036800012	47	5	052100110	33	30	199280580	37	44
	47	10		38	26		46	54
	48	33		54	9	199280590	37	
040106004	33	33		75	4		46	53
	55	38		76	4	199280720	43	4
	74	6	052100140	53	4	199280730	43	33
040106006	33	14		56	8	199280740	43	32
040106008	38	21		57	5a	199280750	38	31
040106009	43	7	052100150	54	21	199280760	38	30
040106010	38	10	052100160	56	12	199280770	38	29
040106203	74	4	052100180	78	2	199281210	36	18
040106204	33	19	052100200	53	21	199281220	36	19
	36	32		54	16	300812600	71	13
040106205	37	38	052100210	43	14	300917030	74	14
	45	26		67	7	310100980	59	1
	78	6	052100250	56	13	310110190	59	14a
040106206	33	26	052100400	29	20	310110200	59	1a
	45	27	052110140	75	19	310120260	59	16
040106207	33	15		76	19	310130190	59	18
	43	6	052300350	43	21	310130220	59	1c
040106208	38	19	052300400	57	2	310140910	63	26
040106303	45	19	052300600	37	41	310161480	59	3
	78	9		54	33	310161490	59	4
040106304	36	28		57	3	310161500	59	
040106305	78	20	052300650	45	11	310161510	59	
040109034	45	14	052300700	54	34	310190477	59	1b
040109054	33	20	060610000	50	3a	310250080	59	
	43	8		51	3	310250100	59	12
040109065	45	15		65	15	310300860	63	5
040116207	42	14		83	10	310300880	59	7
	43	26	060620000	42	24	310300910	63	8
040146000	57	10		46	41	310352620	63	22
040146006	42	5		51	17	310352640	63	11
040146006	45	10	060639801	80	33	310352660	63	24
040146203	80	31	060640000	51	18	310352670	63	1
040146204	74	10	064200025	57	27	310352690	63	16
	82	31	064400010	33	7	310361380	59	10
	83	26	064600016	36	5	310361390	63	3
040146205	42	4		45	31	310550110	59	14
040146206	42	9	067100038	59	6	310610310	64	
	80	7	067100043	59	5	310610330	64	
	80	15	067100062	32	5	310610350	64	35
040146207	80	16	067200078	29	9	310610370	64	36
040146208	80	5		30	12	312070670	48	8
042530206	36	15	067200130	29	8	312100931	48	7
042532007	45	18	067200150	51	27	312500501	48	6

部品番号順索引
NUMERICAL PARTS INDEX

シャシ編

部品番号 Parts No.	頁 Page	見出番号 Key No.	部品番号 Parts No.	頁 Page	見出番号 Key No.	部品番号 Parts No.	頁 Page	見出番号 Key No.
312700650	49	37	322117490	74	3	324312960	35	1
312700660	66	5	322140270	36	7	324362080	66	25
312740230	66	8	322140650	34	42	324362090	66	27
314102350	31	7	322141990	37	40	324370050	35	11
314102382	32	8	322213450	34	44	324412290	35	10
314102390	32		322213490	45	24	324412390	35	2
314102400	31	13	322262800	54	32	324501260	57	17
314102410	32	13	322262810	74	9	324501270	48	16
314141090	31	14	322262850	42	13	324501280	48	17
	32	15		43	25	324520090	66	30
	32	19	322325740	33	22	324541300	48	15
314400550	31	21	322325750	36	13	324910090	34	45
314410620	31	22	322325760	36	27	326110593	38	1
314430531	32	20	322325770	36	29	326110880	43	35
314430541	32	18	322325780	36	30	326110890	44	40
314430550	31	17	322325790	36	34	326130343	38	7
314500820	31	3	322325800	74	5	326130472	38	6
314500860	32	3	322361300	33	18	326130530	44	39
314531174	31	18	322371980	33	32	326140030	38	2
314531175	31	12	322513460	34	40	326140211	44	36
314531176	32	22	322513490	45	16	326160030	38	4
314531177	32	23	322513640	36	25	326160060	44	38
314541230	31	4	322513660	43	22	326170060	38	8
314541240	32		322521310	33	13	326211530	45	1
314541250	32	4	322531610	33	17	326211540	45	2
314541260	31	6	322531620	36	31	326220420	38	11
314541270	32	6	322531630	33	29	326220430	38	11a
314601330	31	1	322571370	74	8	326240600	45	13
314601390	32	1	322590820	36	35	326240610	45	22
314601410	32		322610140	43	23	326301770	38	18
314990013	31	8	322613110	57		326312230	42	8
	32	9	322613120	57	22	326312300	45	25
320040920	37	43	322630140	57	25	326344940	43	1
320080100	34	37	322800160	57	1	326344960	43	2
320171630	43	24		58	0	326344970	67	1
320201130	48	21	322840727	58	33	326370770	45	23
320201200	36	22	322840728	58	32	326530330	38	28
320210370	35	13	322840773	58	26	326550210	38	32
320260200	36	21	322840822	58	88		65	16
320551650	50	1	322840823	58	4	326570400	38	24
320551670	50	2	322840824	58	5	326610181	38	23
320551690	50	3	322840825	58	2	328110220	67	2
320560770	50	8	324106610	35	17	328260170	38	14
320690106	68	3	324106620	35	19	328300570	67	
320690107	68	4	324106650	48	13	328300580	67	5
320690108	68	5	324106670	66	13	328320920	66	12
320690109	68	8	324106690	66	21	328400560	66	3
320690110	68	9	324106710	66	15	328490045	67	10
320690111	68	17	324106720	35	15	328560190	67	3
320690112	68	18	324106770	47	7	328560400	67	
320720220	33	24	324106780	47	8	328560410	67	4
320720230	57	28	324106790	47	3	328650190	66	1
322017760	43	18	324106800	49	44	330201390	42	1
322050860	43	5	324106850	66	16	330311370	45	9
322051030	36	11	324120980	57	14	330370040	42	6
322117160	36	1	324120990	39	6	330460740	42	2
322117180	33	1	324121000	48	34	330460760	42	3
322117430	45	3		66	18	334011200	53	1
322117450	45	20	324202700	35	7	334040400	39	1
322117470	45	21	324202780	57	12	334293135	53	1a

部品番号順索引
NUMERICAL PARTS INDEX

シャシ編

部品番号 Parts No.	頁 Page	見出番号 Key No.
334310210	39	16
334320170	39	19
334525090	45	6
334712000	42	19
	46	37
334800360	47	24
334800420	47	22
334801250	42	16
	42	16a
	45	34
334801260	42	17
	46	35
334801330	39	4
334810209	45	34a
336019130	69	4
336035690	69	1
336035710	69	11
336103420	69	7
336103440	69	10
336103460	69	13
336132640	69	6
336132650	69	9
336132660	69	12
336150020	69	8
340016040	75	1
	76	1
340016090	54	1
340106520	54	3
340106530	75	6
	76	6
340106620	57	6
340170880	51	21
340292120	55	44
	75	11
	76	11
340451030	54	31
340460180	55	
340490192	75	31
	76	31
340490193	75	32
	76	32
340500750	56	9
340500770	56	1
340560340	56	2
340608590	51	24
340615880	34	48
340621880	55	42
340631220	75	30
	76	30
340670290	42	15
	46	50
340671220	53	3
340671381	53	10
340671510	75	26
	76	26
340671710	53	5
	57	5
340671730	54	8
340671810	54	10
340671950	46	55

部品番号 Parts No.	頁 Page	見出番号 Key No.
340671970	75	24
	76	24
340672830	51	20
340673520	56	10
340673590	51	19
340673640	56	7
340673820	51	23
340690240	51	26
340690450	51	25
340692010	54	17
340692021	53	23
340692030	54	19
340692060	56	4
340692490	34	47
340707970	55	39
340707980	56	11
340707990	53	7
340708000	53	8
340708010	53	9
340708020	53	19
340708040	54	14
340708050	54	20
340708060	54	23
340708070	54	25
340708080	75	22
	76	22
340708090	75	23
	76	23
340708100	76	20
340708380	76	21
340750300	54	12
340801660	75	25
	76	25
344111190	51	1
344111210	51	4
344902310	51	9
344952150	51	16
344952170	42	23
	46	40
350103830	52	6
350111300	52	1
350210010	82	19
350240010	82	20
350312080	63	27
350320390	39	26
350320400	39	29
350502751	52	8
350502770	52	9
350502781	52	10
350711570	39	24
350711580	40	34
350755840	52	16
350755850	31	19
	32	25
355070410	60	1
355080510	61	2a
355105460	52	23
355105470	52	28
355252320	60	18
355605070	40	35

部品番号 Parts No.	頁 Page	見出番号 Key No.
355605090	50	24
355605150	40	36
355630100	60	3
355700580	61	2
355740282	61	9
355740283	61	6
355740286	61	34
355740287	62	36
355752220	60	2
355850150	60	14
358104750	65	2
358104770	65	14
358104780	47	14
358200930	47	1
358200940	65	1
358500261	65	5
358511120	65	18
358511220	47	21
358511230	47	12
358511240	39	12
358511250	47	11
358511260	47	19
358550010	65	7
358550020	65	20
358550190	65	6
358560180	48	26
358560190	48	27
360102010	30	1
360102060	34	46
360200670	30	5
360300080	30	10
360501330	30	2
360700060	29	10
360720020	29	19
360770990	59	20
360771060	29	7
360771080	29	15
360771170	59	19
360771290	29	16
360800040	29	13
370310590	51	11
370310610	51	12
370770130	51	32
370900760	51	30
372111090	50	25
378106940	52	4
378106950	52	5
378106960	52	24
378106970	52	29
378306890	50	14
378306910	50	15
378306930	50	23
378460640	74	12
378910020	57	19
378910240	60	11
378910250	39	3
385040990	39	21
	41	1
385101910	39	33
	70	17

部品番号順索引
NUMERICAL PARTS INDEX

シャシ編

部品番号 Parts No.	頁 Page	見出番号 Key No.
385120700	40	33a
385150200	52	22
	70	15
385200570	70	14
385200730	70	11
385200891	70	12
385201810	39	31
	70	7
385202110	39	32
	70	8
385210280	39	32a
385230250	70	23
385230300	70	19
385240038	70	13
385250130	70	24
385280210	70	26
385470300	41	2
385470301	41	9
385470302	41	8
385611040	70	1
385650461	70	2
385650511	70	4
385750360	70	28
385830090	39	23
385870300	70	21
385870640	70	22
385960550	51	33
389101891	29	2
389320230	29	5
389410290	29	4
389510600	29	1
390101290	71	1
390119220	71	12
390122010	71	2
390122030	71	3
390122040	71	4
390122060	71	5
390122080	71	6
390122090	71	7
390122100	71	10
390122110	71	11
390122120	71	8
390122130	71	9
390173600	72	13
390173650	72	16
390191690	72	3
390195580	72	4
390195580	73	12
390196030	72	10
	73	6
390196040	72	18
	73	2
390196050	73	11
390196090	72	19
	73	4
390196100	72	17
	73	3
390196110	72	20
	73	8
390196200	72	21
	73	1
390196260	73	10
390196810	73	9
390197120	72	14
390197710	72	11
390197720	72	5
390198180	72	15
390198190	72	9
	73	7
390211790	72	6
390230120	72	7
390372000	72	8
390372400	72	12
390372410	75	18
	76	18
398110100	60	20
	64	39
398110110	30	4
	50	7
	65	13
398110140	55	45
398110240	59	11
398110501	59	23
	60	8
	78	27
398110640	55	37
398111640	47	16
398113000	65	19
398113310	54	30
398113570	30	9
398114451	48	9
398115430	52	36
398115500	37	45
398115530	30	3
398115630	53	13
	75	14
	76	14
398116000	82	10
398117180	47	18
398117710	63	33
398117790	65	12
398118540	63	34
398119670	59	2
398119870	29	21
	70	3
398119971	32	7
398120250	59	10a
398120410	52	31
398120790	63	9
398120950	57	20
398120960	40	37
398120970	63	2
398120980	63	30
398121150	52	2
398121160	59	9
398130310	30	14
398131210	52	35
398131310	52	11
398131330	60	21
398133690	63	14
398134730	63	32
398180332	54	6
398180610	54	4
	75	8
	76	8
398180671	52	14
398180890	66	24
398180921	48	1
398181300	39	15
398181760	48	14
398181770	63	28
398210280	35	5
398210290	65	11
398211210	52	34
398211880	70	10
398212210	48	4
398212310	51	5
398213340	67	9
398213410	50	22
398214450	35	22
398214540	60	7
398214590	48	23
398215500	66	17
398230070	50	23a
398330290	63	12
398330320	63	18
398340240	39	28
	63	31
398340460	39	30
398380840	57	21
398380850	57	
398400430	43	27
398400550	33	12
398460390	35	24
398480240	53	20
	54	27
398480320	54	26
398480640	56	5
398481040	54	15
398481300	54	22
398510070	50	3b
	65	3
398510150	57	13
398510300	51	2
398510350	43	19
398511310	35	20
	47	9
398511320	47	2
	48	22
	66	14
398511710	52	12
398511930	34	41
398560730	68	14
398566470	33	28
	37	36
398566480	33	27
398750150	29	17
398750240	70	5
398750260	31	16
	32	17

部品番号順索引
NUMERICAL PARTS INDEX

部品番号 Parts No.	頁 Page	見出番号 Key No.	部品番号 Parts No.	頁 Page	見出番号 Key No.	部品番号 Parts No.	頁 Page	見出番号 Key No.
398750410	32	14	498221030	82	17	650150170	82	25
398750420	54	18	498221080	57	16	650150180	83	19
398750430	59	21	498221100	48	24	652030460	83	7
398756120	31	5	498222010	81	39	652050040	83	25
399030010	45	28	498510120	80	35	652110140	82	26
399030030	45	17	498510500	83	9	652150180	82	23
399100630	53	26	499211560	83	22	652251160	83	24
399110280	59	24		83	28	652300750	83	6
399110340	48	19	499211670	83	11	652300770	83	1
	53	24	499212020	80	12	652300790	83	2
	70	6	499212220	80	34	697600290	77	1
399111960	59	22	499234340	78	8	697710340	77	2
399111970	50	18	499280330	78	18	697720050	77	3
399112130	53	14	499280340	78	17	775660140	83	20
	75	15	499280360	78	10			
	76	15	499430971	80	9			
399113240	54	28	598211590	84	12			
399210190	83	21	599730020	84	15			
399210710	42	30	599730030	51	31			
	46	47	599730050	84	6			
399211670	43	10	610210200	78	22			
399230880	33	25	610210350	80	1			
399231190	43	9	610210380	80	17			
399232470	43	13	610460110	78	1			
399233780	36	12	610560740	78	30			
399235520	33	31	610560760	78	31			
399235570	42	10	610600081	78	12			
399260130	38	5	610990200	78	23			
399261070	44	37	610990210	78	13			
399261080	44	41	613270360	78	21			
399261260	38	3	613310120	78	16			
399261500	34	39	613310130	78	7			
399261840	34	38	613460320	80	14			
399370740	43	15	613460450	80	2			
399410140	48	25	630110330	80	3			
399431070	48	35	630110500	80	18			
	66	19	630250940	82	4			
399564790	35	8	630250960	82	5			
399568660	33	10	630251000	78	26			
399568671	33	8	632200390	80	28			
399568680	36	9	632260100	80	29			
399568720	51	7	632320051	81	37			
399568730	49	39	638102920	82	32			
399568760	60	15		83	27			
399581320	39	14	638102940	82	1			
399581330	39	9	638150450	82	11			
399600110	42	25	638300140	82	2			
399600110	46	42	638370011	82	16			
	51	28	638370100	80	26			
399611360	42	27	642160120	84	8			
	46	44	642250071	84	13			
399611460	50	21	642250080	82	6			
454670040	75	3	642260100	84	9			
	76	3	642501230	84	1			
485220180	70	9	642501250	84	2			
490992230	72	2	642550200	84	3			
	73	5	642560260	84	4			
498180100	60	4	645310310	80	8			
498211370	82	7	650020060	83	15			
498211470	38	27	650150080	82	22			

Turfgrass Industry
株式会社 共栄社
〒442-8530 愛知県豊川市美幸町1-26
TEL (0533) 84-1221 FAX (0533) 84-1220
URL http://www.baroness.co.jp e-mail eigyo@baroness.co.jp