バロネス草刈機
GM130B

乗用3連ロータリーモア

パーツカタログ

BARONESS®

Quality on Demand

パーツリストの見方について

1)　このパーツリストには下記型式が記載されております。

※ GM130B は、本機型式「GT141」・モア型式「MM48DJ」の欄をご覧ください。

本機型式	品目コード	表示型式	機関型式	仕向地	仕　　様
GT141 GT141A GT141J	391100 391102 391104	141	E643 138214	一般輸出 フランス 国内	マニュアルステアリング
GT161 GT161PA GT161PJ	391200 391202 391204	161	E673 138706	一般輸出 フランス 国内	パワーステアリング
GT181 GT181A	391300 391302	181	M18	一般輸出 フランス	マニュアルステアリング
GT201P GT201PA	391400 391402	201	M20	一般輸出 フランス	パワーステアリング

モア型式	品目コード	表示型式	仕向地	仕　　様
MM48DJ	551829			48"

エンジン関係部品はエンジン製造番号（EN……），シャーシ，ボデー関係部品は車台製造番号により管理されております。

2)　リストの記載内容について

リストの記載内容は下記に示す番号に従って説明致します。

見出番号 Key No	部品番号 Parts No	部品名称 Parts Name	台数 ⑨	個数 ④	互換性 R/P ⑤	適用号機 Application ⑥	型寸 Description ⑦	備考 Remarks ⑧
①	②	③						

①見出番号　イラストに付されている番号とリストの番号を一致させることにより，部品番号が索引できます。

②部品番号　部品を管理するための部品番号です。

③部品名称　部品の名称を和文，英文で表示してあります。

④個　　数　見出し番号あたりの使用個数を表示してあります。

⑤互 換 性　部品変更による新部品と旧部品との互換性記号を表示してあります。

⑥適用号機　設計変更実施号機が表示してあります。

⑦型　　寸　標準部品の型寸表示がしてあります。

⑧備　　考　部品の仕様・説明等が表示してあります。

⑨ALL　　全ての型式を意味します。

3)　記号・略語について

記　号（部品変更による新部品と旧部品との互換性の表示は次の通りです。）

表示記号	内　　容
*	部品供給不可（部品番号欄にこのマークがあるのは供給いたしません。）
A	新旧共に互換性あり（新旧部品は新旧製品のいずれにも取付出来ます）
B	新部品のみ互換性あり（新部品は新旧製品のいずれにも取付出来ますが，旧部品は新製品に取付けることは出来ません。）
D	新旧部品の互換性なし（新部品は新製品，旧部品は旧製品にのみ取付出来ます。）
E	追加部品であり適用号機欄に号機を記入。
F	廃止部品であり適用号機欄に号機を記入。
○	旧部品は在庫に限り供給，以降新部品を供給（○マークを部品番号欄に旧部品番号を備考欄に表示）
～××××××；製造番号　……号機まで ××××××～；製造番号　……号機より	

略　語　：

ASSY：アセンブリ	R.H　：ライト	OP　：オプション	EX　：排　気
Inc　：……を含む	UP　：上	d　：直　径	IN　：吸　気
AR　：所　要	Low　：下	ℓ　：長　さ	
Fr　：フロント	S.T.D：スタンダード	t　：厚　さ	
Re　：リ　ヤ	U.S　：アンダサイズ	φ　：径	
L.H　：レフト	O.S　：オーバーサイズ	COMP：コンプリート（圧入，カシメ品）	

4)　イラストについて

イラストにはASSY部品，単体部品が記載されておりますが必ずしも正確な形状を示すものではありません。正確な部品番号を見い出すための目安となるものです。イラストに付されている番号とリストの見出番号を一致させることにより，その見出番号から部品番号を知るようになっています。

ご注文について

1)　部品をご注文の際は部品番号，部品名称，個数をお知らせ下さい。

2)　ご注文の部品は原則として誤送以外の返品は認めません。

3)　バロネス製品には、**バロネス 純正部品**を必ずご使用願います。
（市販の類似品を使用されますと早期破損や性能を悪くする原因となります。）

4)　部品価格は別表の部品価格表を参照下さい。

※本部品表は予告なく変更することがあります。

How to consult parts list

(1) This parts list contain following model.

Model	Code	Indication model	Engine model	Specification	
GT141 GT141A GT141J	391100 391102 391104	141	E643	ISM-Export FRANCE JAPANE	Manual steering
GT161 GT161PA GT161PJ	391200 391202 391204	161	E673	ISM-Xport FRANCE JAPANE	Power steering
GT181 GT181A	391300 391302	181	M18	ISM-Export FRANCE	Manual steering
GT201P GT201PA	391400 391402	201	M20	ISM-Export FRANCE	Power steering

Model	Code	Indication model	Destination	Specification
MM48DJ	551829			48"

Please confirm both engine serial number (addreviation ; EN……)
and chassis number, when you place a spare parts order.

(2) Description in list.

Items in the list are described below by Nos. in the table below.

見出番号 Key No	部品番号 Parts No	部品名称 Parts Name	台当個数 Q'ty.					互換性 R/P	適用号機 Application	型寸 Description	備考 Remarks
			⑨								
①	②	③			④			⑤	⑥	⑦	⑧

① Index No.: By reflrring the No. in the illustrations to the same No., you can find the correct parts No..

② Parts No.: No. to control parts.

③ Name of parts: Name of parts is indicated in English and Japanese.

④ Quantity: It represents the quantity of each part contained in reference No..

⑤ Interchangeability: Mark to show interchangeability when replacing former parts with new ones.

⑥ Applicable No. of machines: No. of machines for which design is changed.

⑦ Dimensions: Dimensions of standard parts.

⑧ Remarks: Specifications, descriptions, etc. of parts.

⑨ The ALL means the parts common used for all models.

(3) Mark and abbreviation.

Mark (when parts are changed, interchangeability of new and former parts is shown as below.)

Mark	Content
*	This mark appearing "Parts No." column indicates parts not to be supplied.
A	New and old parts are mutually interchangeable.
B	New parts can be substituted for old parts, but vice versa Thus, new part may be supplied to order asking for supply of old parts.
D	New and old parts are not interchangeable.
E	Indicated as "E" in "interchangeability" column. Its appilicable serial number or
F	"F" mini tiller or engine appears in "Application" column.
O	Old parts will be supplied until out of stock and thereafter new substitute parts will be supplied. (This mark appears in "Parts No." column and corresponding old numbers in "Remarks" column.)
~×××××× ; Up to ×××××× for serial numbers. ××××××~ ; ×××××× and up for serial numbers.	

Abbreviation

ASSY	: Assembly	R.H	: Right	OP.	: Optional	IN	: INTAKE
Inc	: Including	UP	: Upper	d	: Diameter	EX	: EXHAUST
AR	: Required	LOW	: Lower	l	: Length		
Fr.	: Front	S.T.D	: Standard	t	: Thickness		
Re.	: Rear	U.S	: Undersize	ϕ	: Diameter		
L.H	: Left	O.S	: Oversize	COMPL	: Complete		

(4) Illustrations

Illustrations present assemblies and individual piece parts not always precisely. They are just guidelines to find correct parts codes. By comparing the index No. in the parts list with the same No. in the illustrasions, you can know the parts No.

How to order

(1) When ordering some parts, designate the code No., name of parts and quantity.

(2) Returned parts other than those which were delivered by mistake are not accepted.

(3) Be sure to use BARONESS genuine parts for BARONESS products. (Those similar to BARONESS parts available on she market may cause early failure or performance deterioration.)

(4) Refer separated parts price list for prices of parts.

***This parts list may be modified without notice.**

目　　次
CONTENTS

図　番 FIG.No.	装置名称 SUBJECT		ページ PAGE
	エンジン；GT141，161	ENGINE；GT141，161	
101	ラジエタ	RADIATOR	1
102	シリンダブロック	CYLINDER BLOCK	2
103	シリンダヘッド	CYLINDER HEAD	4
104	クランクシャフト，ピストン	CRANKSHAFT，PISTON	6
105	オイルポンプ，ウォータポンプ	OIL PUMP，WATER PUMP	8
106	タイミングギヤケース	TIMING GEAR CASE	10
107	インジェクションライン，カムシャフト	INJECTION LINE，CAMSAFT	12
108	インジェクションポンプ	INJECTION PUMP	14
109	インジェクタ	INJECTOR	15
110	エヤクリーナ	AIR CLEANER	16
111	マフラ	MUFFLER	17
112	スタータ，オルタネータ	STARTER，ALTERNATOR	18
113	エンジンマウント	ENGINE MOUNT	19
	エンジン；GT181，201	ENGINE；GT181，201	
121	クランクケース	CRANK CASE	20
122	クランクシャフト，カムシャフト	CRANKSHAFT，CAMSHAFT	21
123	マニホルド，キャブレタ	CARBURETOR	23
124	フライホイル，オイルフィルタ，クーリングカバー	FLY WHEEL，OIL FILTER，COOLING COVER	24
125	クリーナ，ブリーザ，フュエルフィルタ	CLEANER，BREATHER，FUEL FILTER	26
126	ガバナ，イグニション，マフラ，ガスケットセット	GOVERNOR IGNITION MUFFLER，GASKET SET	28
127	スタータ	STARTER	30
128	エンジンマウント	ENGINE MOUNT	31
	シャーシ	CHASSIS	
201	フロントP．T．O	FRONT P．T．O	32
202	フロントアクスル	FRONT AXLE	34
203	ステアリング；マニュアル	STEERING；MANUAL	36
204	ステアリング；パワー	STEERING；POWER	38

目　　次
CONTENTS

図　番 FIG.No.	装置名称 SUBJECT		ページ PAGE
205	パワーステアリングパーツ	POWER STEERING PARTS	40
206	インスツールメントパネル	INSTRUMENT PANEL	41
207	シャーシ，ダッシュボード	CHASSIS, DASH BOARD ; DIESEL	42
208	シャーシ，ダッシュボード	CHASSIS, DASH BOARD ; GASOLINE	43
209	プロペラシャフト	PROPELLER SHAFT	44
210	油圧モータ；H. S. T	HYDRAU STATIC TRANSMISSION	45
211	トランスミッション	TRANSMISSION	47
212	ホイルシャフトケース	WHEEL SHAFT CASE	49
213	スピードコントロール	SPEED CONTROL	50
214	ブレーキ	BRAKE	52
215	油圧配管	HYDRAULIC PIPING	53
216	コントロールバルブ	CONTROL VALVE	55
217	油圧バルブ；三点ヒッチ	DIVERTER VALVE	56
218	リフトシリンダ	LIFT CYLINDER	57
219	フューエルライン	FUEL LINE ; DIESEL	58
220	フューエルライン	FUEL LINE ; GASOLINE	60
221	シート	SEAT	61
222	配線系統	WIRING HARNESS ; DIESEL	62
223	配線系統	WIRING HARNESS ; GASOLINE	64
224	三点ヒッチ	THREE-POINTS LINKAGE	65
225	フロントホイル，リヤホイル	FRONT WHEELS, REAR WHEELS	67
226	ボンネット	BONNEET	68
227	ステップ，フェンダ	STEPS, FENDERS	69
228	ラベル	PASTE PLATE	70
229	工具，附属品	TOOLS, ACCESSORY	72
	モアー；44"&48"	MOWER ; 44"&48"	
301	ギヤボックス，ブレード	GEAR BOX, BLADE	73
302	モアデッキ，リンク	MOWER DECK, LINK	76
303	ラベル	PASTE PLATE	78

目　　次
CONTENTS

図　番 FIG.No.	装置名称 SUBJECT		ページ PAGE
	モアー；60"	MOWER；60"	
311	ユニバーサルジョイント	UNIVERSAL JOINT	79
312	ギヤボックス	GEAR BOX	80
313	モアデッキ，カバー	MOWER DECK, COVER	81
314	ブレード，プーリ	BLADE, PULLEY	82
315	ゲージホイル，ローラ	GAUGE WHEEL, ROLLER	84
316	リンク	LINK	85
317	ラベル	PASTE PLATE	86

FIG.101 ラジエタ RADIATOR

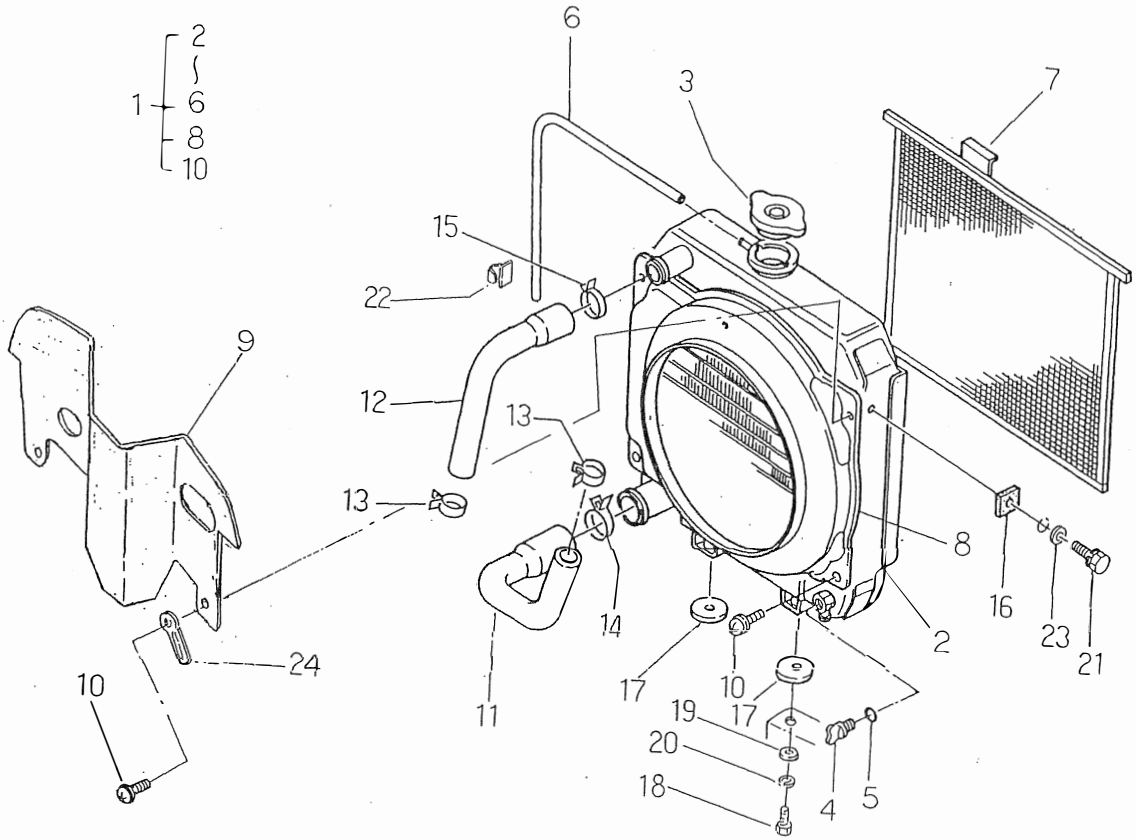

見出番号 Key No	部品番号 Parts No	部品名称 Parts Name		台当個数 Q'ty 141	161				互換性 R/P	適用号機 Application	型寸 Description	備考 Remarks
1	40810 0011	ラジエタアッシ	RADIATOR ASSY	1	1							
2	*	ラジエタ	RADIATOR	1	1							
3	14554 6060	キャップ	CAP	1	1							
4	40813 0010	ドレーンコック	COOK	1	1							
5	05210 0070	Oリング	O-RING	1	1							
6	40812 0010	パイプ	PIPE	1	1							
7	40814 0012	スクリーン	SCREEN	1	1							
8	40835 0011	シュラウド	SHROUD	1	1							
9	40840 0220	バッフルプレート	PLATE	1	1							
10	01115 0610	ボルト	BOLT	5	5							
11	40816 0011	ラジエタホース;シタ	HOSE;LOWER	1	1							
12	40816 0020	ラジエタホース;ウエ	HOSE;UPPER	1	1							
13	06710 0033	ホースバンド	BAND	2	2							
14	06710 0043	ホースバンド	BAND	1	1							
15	06710 0038	ホースバンド	BAND	1	1							
16	49811 0470	ゴム	RUBBER	2	2							
17	49811 0480	ゴム	RUBBER	2	2							
18	01040 1020	ボルト	BOLT	2	2							
19	02610 0010	ワッシャ	WASHER	2	2							
20	02710 0010	スプリングワッシャ	SPRING WASHER	2	2							
21	01130 0620	ボルト	BOLT	2	2							
22	39911 0660	クランプ	CLAMP	1	1							
23	02610 0006	ワッシャ	WASHER	2	2							
24	39911 1960	クランプ	CLAMP	4	4							

FIG.102 シリンダブロック CYLINDER BLOCK

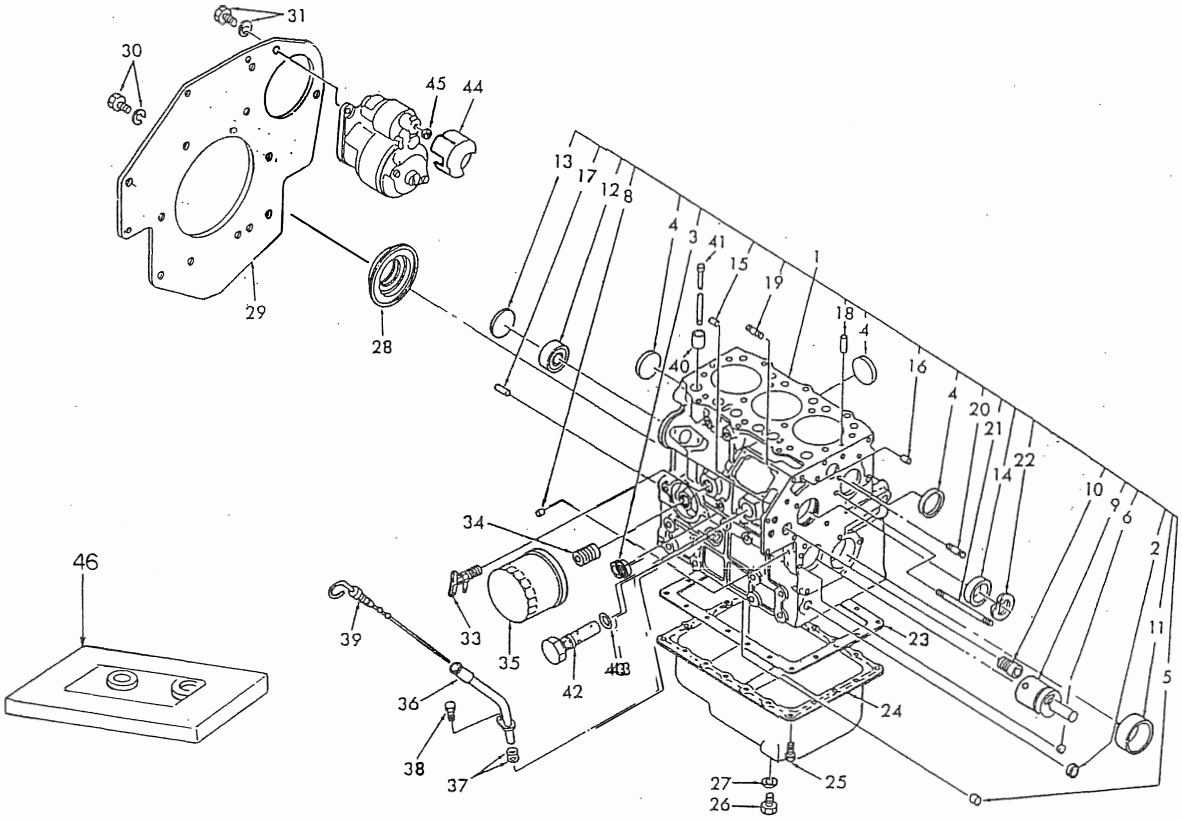

見出番号 Key No	部品番号 Parts No	部品名称 Parts Name		台当個数 Q'ty 141	161				互換性 R/P	適用号機 Application	型寸 Description	備考 Remarks
1	11010 7941	シリンダブロック コンプ	CYL-BLOCK COMP	1								
1	11010 7511	シリンダブロック コンプ	CYL-BLOCK COMP		1							
2	06420 0015	シーリングキャップ	SEALING CAP	1	1						φ15	
3	06420 0018	シーリングキャップ	SEALING CAP	2	2						φ18	
4	06420 0035	シーリングキャップ	SEALING CAP	4	4						φ35	
5	19846 6030	メクラセン	BLANK PLUG	5	5						φ6.2	
6	19846 6050	メクラセン	BLANK PLUG	1	1						φ5.2	
8	19846 6010	メクラセン	BLANK PLUG	4	4						φ8.2	
9	16529 6162	アイドルギヤシャフト	IDLE GEAR SHAFT	1	1							
10	19851 7090	ブッシュ;フロント	BUSHING;FRONT	1	1							
11	19851 7300	ブッシュ;フロント	BUSHING;FRONT	1	1						S.T.D	
11	19851 7304	ブッシュ:フロント	BUSHING:FRONT	1	1						U.S.O.25	
11	19851 7307	ブッシュ;フロント	BUSHING;FRONT	1	1						U.S.O.50	
12	04010 6203	ボールベアリング	BALL BEARING	1	1							
13	06410 0045	エクスパンションプラグ	EXPANSION PLUG	1	1							
14	04230 3015	ボールベアリング	BALL BEARING	1	1							
15	03050 0512	ノックピン	DOWEL PIN	2	2							
16	03050 0616	ノックピン	DOWEL PIN	2	2							
17	03050 0820	ノックピン	DOWEL PIN	2	2							
18	03030 9005	スプリングピン	SPRING PIN	2	2							
19	01210 0620	スタッドボルト	STUD BOLT	2	2							
20	01210 0635	スタッドボルト	STUD BOLT	1	1							
21	01210 0660	スタッドボルト	STUD BOLT	1	1							
22	03650 9005	リテーナーリング	RETAINING RING	1	1							
23	11099 6590	ガスケット	GASKET	1	1							
24	11070 7320	オイルパン	OIL PAN	1	1							
25	01010 9235	ボルト	BOLT	18	18							
26	01040 1212	ボルト	BOLT	1	1							
27	02510 0012	シールワッシャ	SEAL WASHER	1	1							
28	19863 6080	オイルシール	OIL SEAL	1	1							
29	11036 7380	バックプレート	BACK PLATE	1	1							
30	01150 0816	ボルト	BOLT	10	10							
31	01160 1020	ボルト	BOLT	2	2							
33	19873 6052	コック	COCK	1	1							
34	14054 6020	ジョイント	JOINT	1	1							

FIG.102 シリンダブロック CYLINDER BLOCK

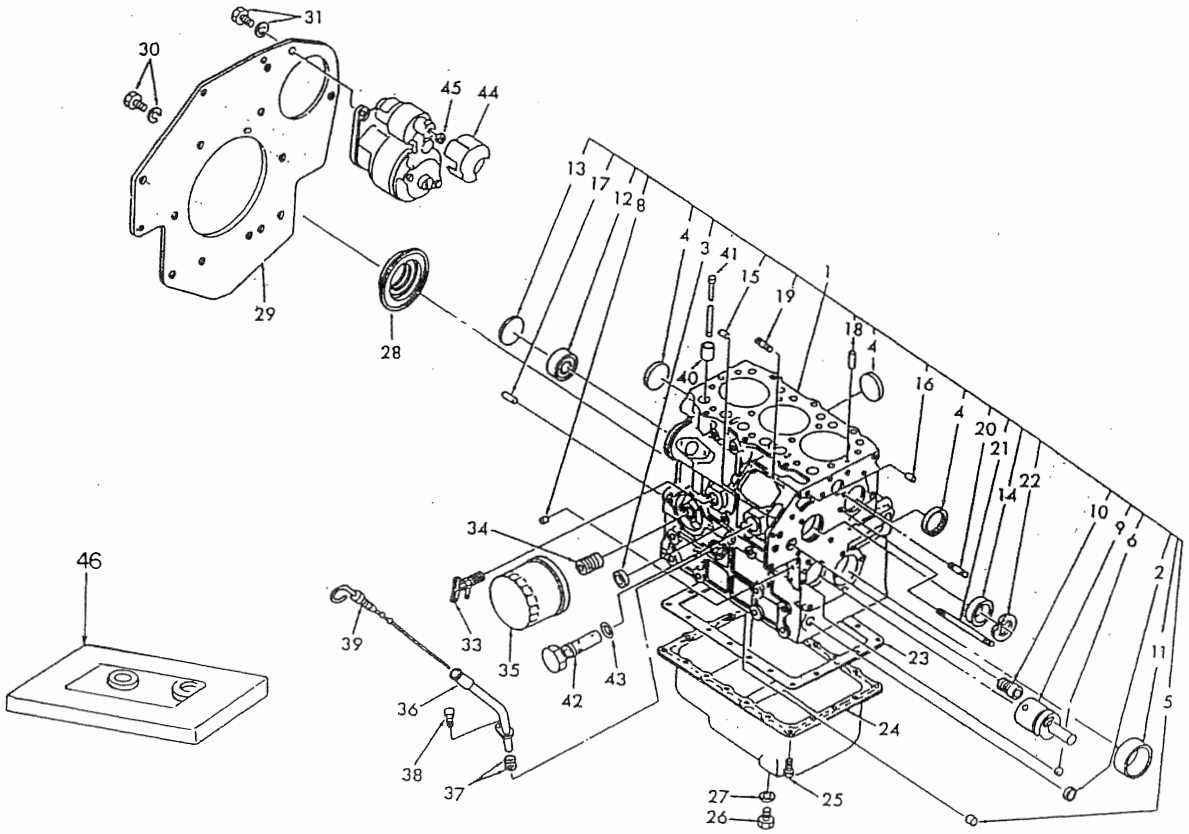

見出番号 Key No	部品番号 Parts No	部品名称 Parts Name		台当個数 Qty 141	161				互換性 R/P	適用号機 Application	型寸 Description	備考 Remarks
35	14051 7030	オイルフィルタ	OIL FILTER	1	1							
36	11075 6070	ゲージガイド	OIL GAUGE GIDE	1	1							
37	05210 0100	Oリング	O-RING	2	2							
38	01130 0612	ボルト	BOLT	1	1						M6×12	
39	19841 6270	ゲージ	OIL GAUGE	1	1							
40	12011 6100	タペット	TAPPET	6	6							
41	12045 6240	プッシュロッド	PUSH ROD	6	6							
42	14003 6110	リリーフバルブアッシ	RELIEF VALVE	1	1							
43	05210 0150	Oリング	O-RING	1	1							
44	18573 6161	カバー	COVER	1	1							
45	02030 0008	ナット	NUT	1	1							
46	19590 6800	ガスケットキット	GASKET KIT		1							
46	19590 6540	ガスケットキット	GASKET KIT	1								

FIG.103 シリンダヘッド CYLINDER HEAD

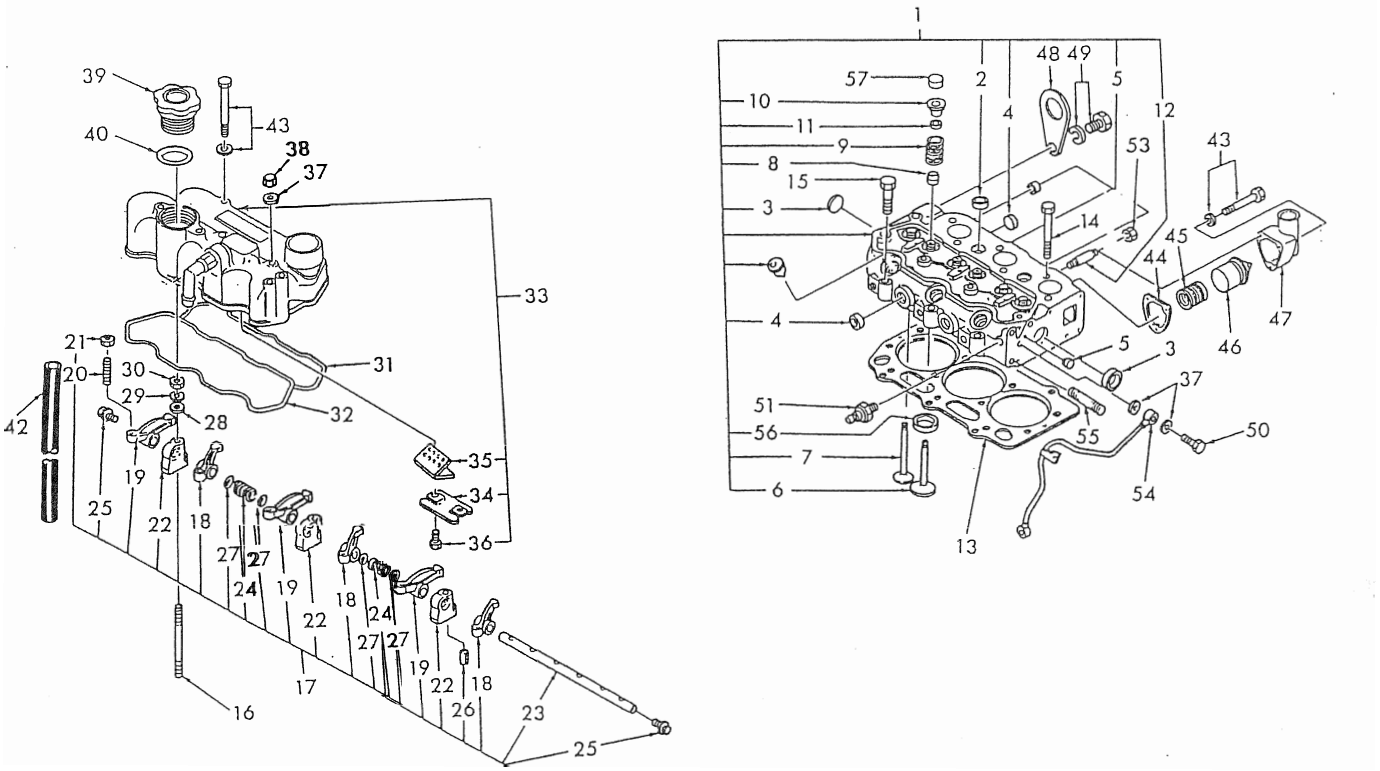

見出番号 Key No	部品番号 Parts No	部品名称 Parts Name		台当個数 Q'ty 141	161				互換性 R/P	適用号機 Application	型寸 Description	備考 Remarks
1	11101 7230	シリンダヘッドアッシ	C-HEAD ASSY	1	1							
2	06420 0018	シーリングキャップ	SEALING CAP	2	2							
3	06420 0025	シーリングキャップ	SEALING CAP	2	2							
4	06420 0022	シーリングキャップ	SEALING CAP	6	6							
5	19846 6070	ブランクプラグ	BLANK PLUG	4	4							
6	12016 6280	インテイクバルブ	INTAKE VALVE	3	3							
7	12017 6290	エクソンストバルブ	EXHAUST VALVE	3	3							
8	12040 6080	バルブガイドシール	VALVE SEAL	6	6							
9	19821 7070	スプリング	SPRING	6	6							
10	12018 6100	リテーナ	RETAINER	6	6							
11	12022 6080	リテーナ	RETAINER	12	12							
12	01210 0650	スタッドボルト	STUD BOLT	1	1							
13	11114 7090	ヘッドガスケット	HEAD GASKET	1							T=1.1	
13	11114 7390	ヘッドガスケット	HEAD GASKET		1						T=0.4	
13	11114 7400	ヘッドガスケット	HEAD GASKET		1						T=0.5	
13	11114 7100	ヘッドガスケット	HEAD GASKET	1							T=1.2	
13	11114 7110	ヘッドガスケット	HEAD GASKET	1							T=1.3	
14	11113 6340	ヘッドボルト	HEAD BOLT	11	11							
15	11113 6350	ヘッドボルト	HEAD BOLT	3	3							
16	01210 9177	スタッドボルト	STUD BOLT	3	3							
17	12003 6330	ロッカアーム	ROCKER ARM	1	1							
18	12035 6110	ロッカアーム	ROCKER ARM	3	3							
19	12035 6120	ロッカアーム	ROCKER ARM	3	3							
20	19948 6220	スクリュ	SCREW	6	6							
21	02010 9076	ナット	NUT	6	6							
22	12034 6170	ロッカブラケット	ROCKER BRACKET	3	3							
23	12031 6190	ロッカシャフト	ROCKER SHAFT	1	1							
24	19821 7080	スプリング	SPRING	2	2							
25	06460 9006	プラグ	PLUG	2	2							
26	03030 0325	スプリングピン	SPRING PIN	1	1							
27	19928 0280	シム	SHIM	4	4							
30	02310 0008	ナット	NUT	3	3							
31	11199 6330	ガスケット	GASKET	1	1							
32	11199 6060	ガスケット	GASKET	1	1							
33	11102 6710	ヘッドカバーアッシ	HEAD COVER ASSY	1	1							

FIG.103 シリンダヘッド CYLINDER HEAD

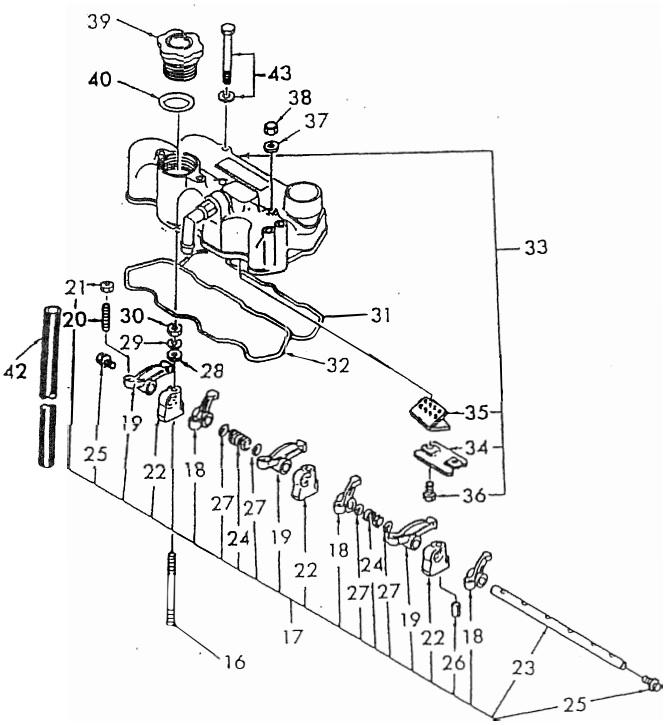

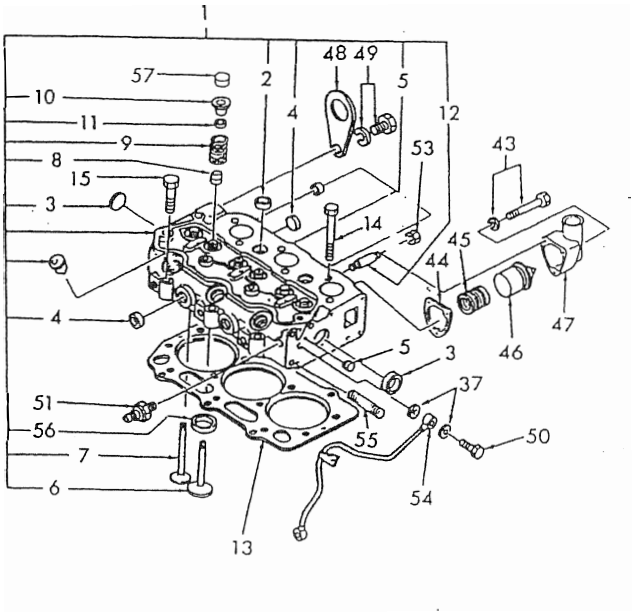

見出番号 Key No	部品番号 Parts No	部品名称 Parts Name		台当個数 Q'ty 141	161				互換性 R/P	適用号機 Application	型寸 Description	備考 Remarks
34	11066 6110	オイルストッパ	OIL STOPPER	1	1							
35	11066 6120	フイルタ	FILTER	1	1							
36	01130 0612	ボルト	BOLT	2	2							
37	19899 6060	ガスケット	GASKET	7	7							
38	02450 0008	キャップナット	CAP NUT	3	3							
39	19843 6010	キャップ	CAP	1	1							
40	05210 0400	Oリング	O-RING	2	1							
42	06812 2560	ビニール	VINYL TUBE	1	1							
43	01131 0650	ボルト	BOLT	4	4							
44	14599 6440	ガスケット	GASKET	1	1							
45	19821 7410	スプリング	SPRING	1	1							
46	14520 6062	サーモスタット	THERMOSTAT	1	1							
47	14521 6171	サーモスタットケース	THERMOSTAT CASE	1	1							
48	19581 6030	ハンガ	HANGER	1	1							
49	01131 0816	ボルト	BOLT	1	1							
50	19848 6780	ボルト	BOLT	2	2							
51	18524 6060	マノコンタスト	PRESSURE SWITCH	1	1							
53	02310 0006	ナット	NUT	2	2							
54	14060 6680	オイルパイプ	OIL PIPE	1	1							
55	01210 0830	スタッドボルト	STUD BOLT	1	2						M8×30	
56	11013 6290	バルブシート;イン	VALVE SEAT;IN	3	3							
57	12021 6130	バルブキャップ	VALVE CAP	6	6							

FIG.104 クランクシャフト，ピストン CRANKSHAFT, PISTON

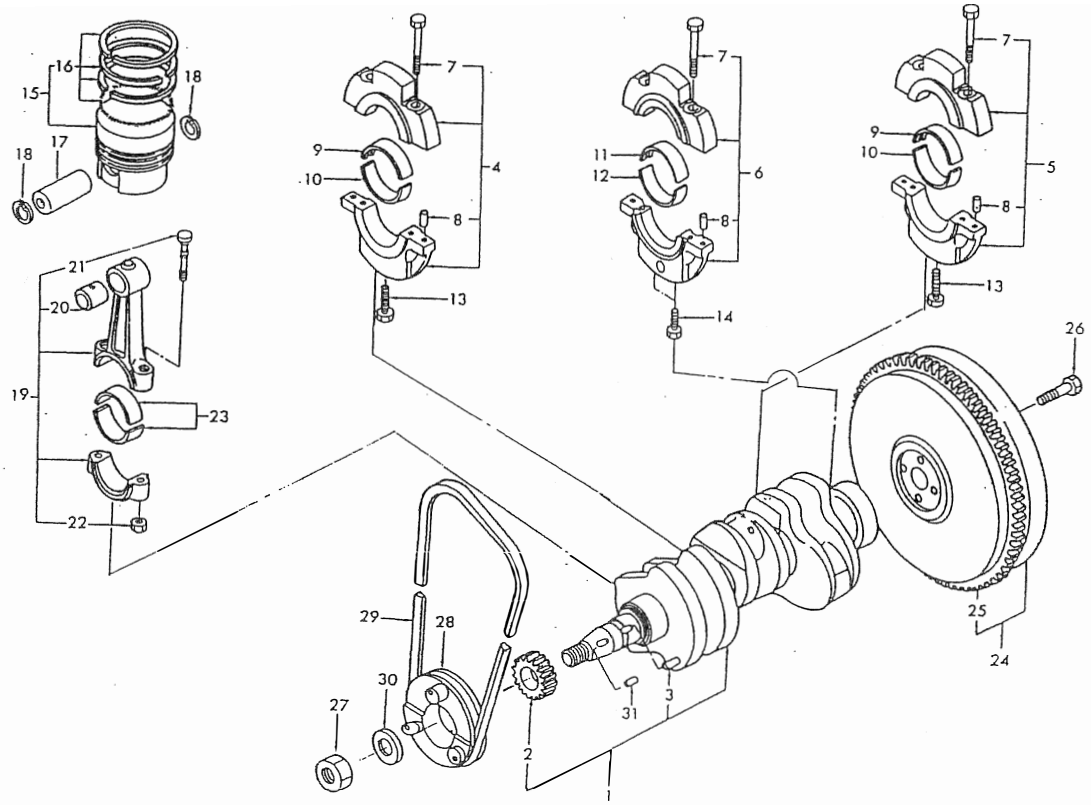

見出番号 Key No	部品番号 Parts No	部品名称 Parts Name		台当個数 Q'ty 141	161				互換性 R/P	適用号機 Application	型寸 Description	備考 Remarks
1	11525 6570	クランクシャフトアッシ	CRANKSHAFT ASSY	1	1							
2	11527 6210	クランクシャフトギヤ	GEAR	1	1							
3	03050 9020	ノックピン	DOWEL PIN	1	1							
4	11015 6220	ホルダアッシ	HOLDER ASSY	1	1							
5	11015 6230	ホルダアッシ	HOLDER ASSY	1	1							
6	11015 6240	ホルダアッシ	HOLDER ASSY	1	1							
7	01081 0840	ボルト	BOLT	6	6							
8	03050 0612	ノックピン	DOWER PIN	6	6							
9	19851 7330	メタル	METAL	2	2						S.T.D	
9	19851 7334	メタル	METAL	2	2						U.S.0.25	
9	19851 7337	メタル	METAL	2	2						U.S.0.50	
10	19851 7340	メタル	METAL	2	2						S.T.D	
10	19851 7344	メタル	METAL	2	2						U.S.0.25	
10	19851 7347	メタル	METAL	2	2						U.S.0.50	
11	19851 7101	メタル	METAL	1	1						S.T.D	
11	19851 7105	メタル	METAL	1	1						U.S.0.25	
11	19851 7108	メタル	METAL	1	1						U.S.0.50	
12	19851 7110	メタル	METAL	1	1						S.T.D	
12	19851 7114	メタル	METAL	1	1						U.S.0.25	
12	19851 7117	メタル	METAL	1	1						U.S.0.50	
13	01151 0850	ボルト	BOLT	2	2							
14	01070 0845	ボルト	BOLT	2	2							
15	11501 6670	ピストンキット	PISTON KIT	3							S.T.D	
15	11501 6960	ピストンキット	PISTON KIT		3						S.T.D	
15	11501 6674	ピストンキット	PISTON KIT	3							O.S.0.50	
15	11501 6970	ピストンキット	PISTON KIT		3						O.S.0.50	
15	11501 6677	ピストンキット	PISTON KIT	3							O.S.1.00	
16	11510 7260	リングキット	RING KIT	3							S.T.D	
16	11510 7400	リングキット	RING KIT		3						S.T.D	
16	11510 7263	リングキット	RING KIT	3							O.S.0.50	
16	11510 7410	リングキット	RING KIT		3						O.S.0.50	
16	11510 7265	リングキット	RING KIT	3							O.S.1.00	
17	11532 6260	ピストンピン	PISTON PIN	3	3							
18	03650 0019	スナップリング	SNAP RING	6	6							
19	11502 6240	コンロッド	CON-ROD	3	3							

FIG.104 クランクシャフト，ピストン CRANKSHAFT, PISTON

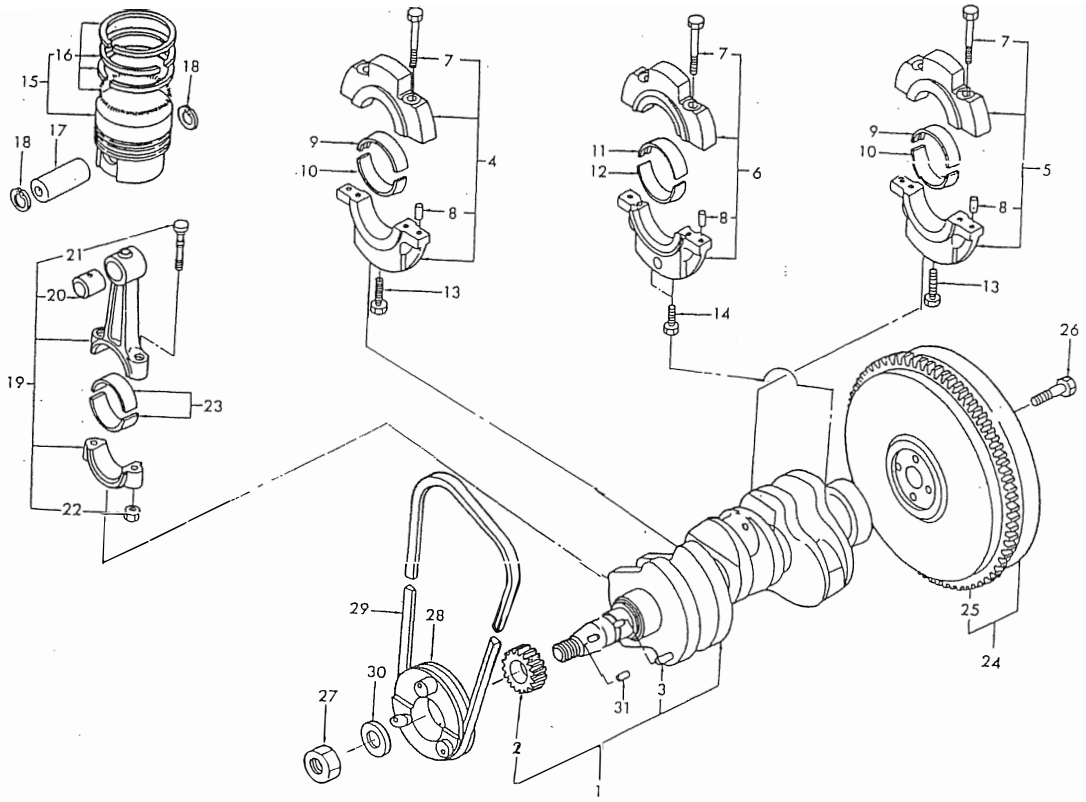

見出番号 Key No	部品番号 Parts No	部品名称 Parts Name		台当個数 Q'ty 141	161				互換性 R/P	適用号機 Application	型寸 Description	備考 Remarks
20	19851 7325	ブッシュ	BUSHING	3	3							
21	11517 6130	ボルト	BOLT	6	6							
22	02010 9103	ナット	NUT	6	6							
23	19851 7310	メタル	METAL	6	6						S.T.D	
23	19851 7314	メタル	METAL	6	6						U.S.0.25	
23	19851 7317	メタル	METAL	6	6						U.S.0.50	
24	11535 6922	フライホイル	FLY WHEEL	1	1							
25	11537 6150	リングギヤ	RING GEAR	1	1							
26	01010 9330	ボルト	BOLT	4	4							
27	02080 0018	ナット	NUT	1	1							
28	11539 6751	プーリ	PULLEY	1	1							
29	08010 9048	Vベルト	V-BELT	1	1						M28	
30	02620 0018	ワッシヤ	WASHER	1	1							
31	03410 0508	キー	KEY	1	1							

FIG.105 オイルポンプ，ウォーターポンプ
OIL PUMP, WATER PUMP

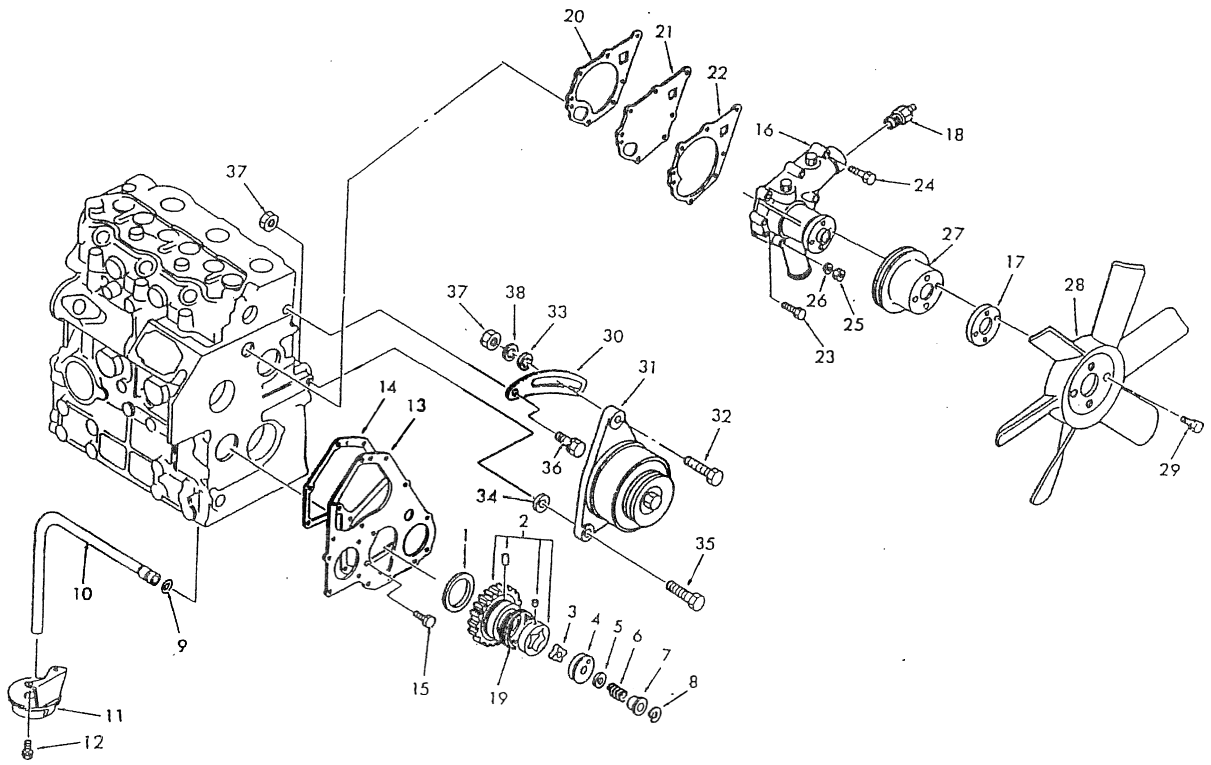

見出番号 Key No	部品番号 Parts No	部品名称 Parts Name		台当個数 Q'ty 141	161				互換性 R/P	適用号機 Application	型寸 Description	備考 Remarks
1	19926 6180	スラストワッシヤ	THRUST WASHER	1	1							
2	16502 6110	ギヤアッシ	GEAR ASSY	1	1							
3	14016 6130	ロータ	ROTOR	1	1							
4	14011 6140	オイルポンプカバー	OIL PUMP COVER	1	1							
5	19928 6150	シム	SHIM	AR	AR						0.10	
5	19928 6160	シム	SHIM	AR	AR						0.15	
5	19928 6170	シム	SHIM	AR	AR						0.20	
5	19928 6180	シム	SHIM	AR	AR						0.50	
6	19821 6720	スプリング	SPRING	1	1							
7	19923 6540	カラー	COLLAR	1	1							
8	03680 0010	スナップリング	SNAP RING	1	1							
9	05210 9076	Oリング	O-RING	1	1							
10	14098 6590	オイルパイプ	OIL PIPE	1	1							
11	14040 6310	フイルターアッシ	FILTER ASSY	1	1							
12	01131 0612	ボルト	BOLT	2	2							
13	16516 6420	フロントプレート	FRONT PLATE	1	1							
14	16599 6400	ガスケット	GASKET	1	1							
15	01130 0612	ボルト	BOLT	3	3							
16	14501 7151	ポンプアッシ	PUMP ASSY	1	1							
17	14538 6520	プレート	PLATE	1	1							
18	38572 0030	サーモスイッチ	THERMO SWITCH	1	1							
19	19821 6821	スプリング	SPRING	1	1							
20	14599 6630	ガスケット	GASKET	1	1							
21	14514 6440	セットプレート	SET PLATE	1	1							
22	145996640	ガスケット	GASKET	1	1							
23	01130 0635	ボルト	BOLT	3	3							
24	01130 0650	ボルト	BOLT	4	4							
25	02310 0006	ナット	NUT	1	1							
27	14533 6490	ファンプーリ	FAN PULLEY	1	1							
28	14530 6570	ファン	FAN	1	1							
29	01131 0620	ボルト	BOLT	4	4							
30	18572 6770	アジャストプレート	ADJUST PLATE	1	1							
31	18504 6210	オルタネータアッシ	ALTERNATOR ASSY	1	1							
32	01281 0830	ボルト	BOLT	1	1							
33	02610 0008	ワッシヤ	WASHER	2	2							

FIG.105 オイルポンプ，ウォーターポンプ
OIL PUMP, WATER PUMP

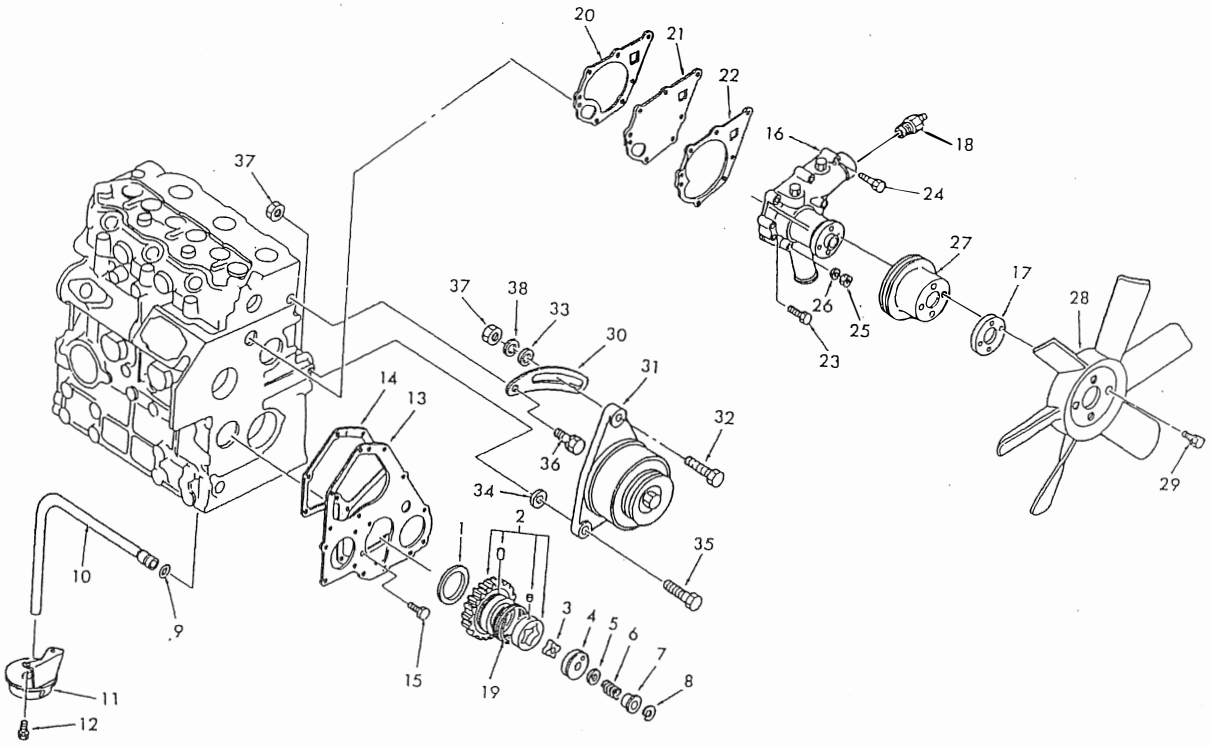

見出番号 Key No	部品番号 Parts No	部品名称 Parts Name		台当個数 Q'ty 141	161				互換性 R/P	適用号機 Application	型寸 Description	備考 Remarks
34	02610 9011	ワッシヤ	WASHER	1	1							
35	01131 0850	ボルト	BOLT	1	1						M8×50	
36	01130 0816	ボルト	BOLT	1	1							
37	02310 0008	ナット	NUT	2	2							

FIG.106 タイミングギヤケース TIMING GEAR CASE

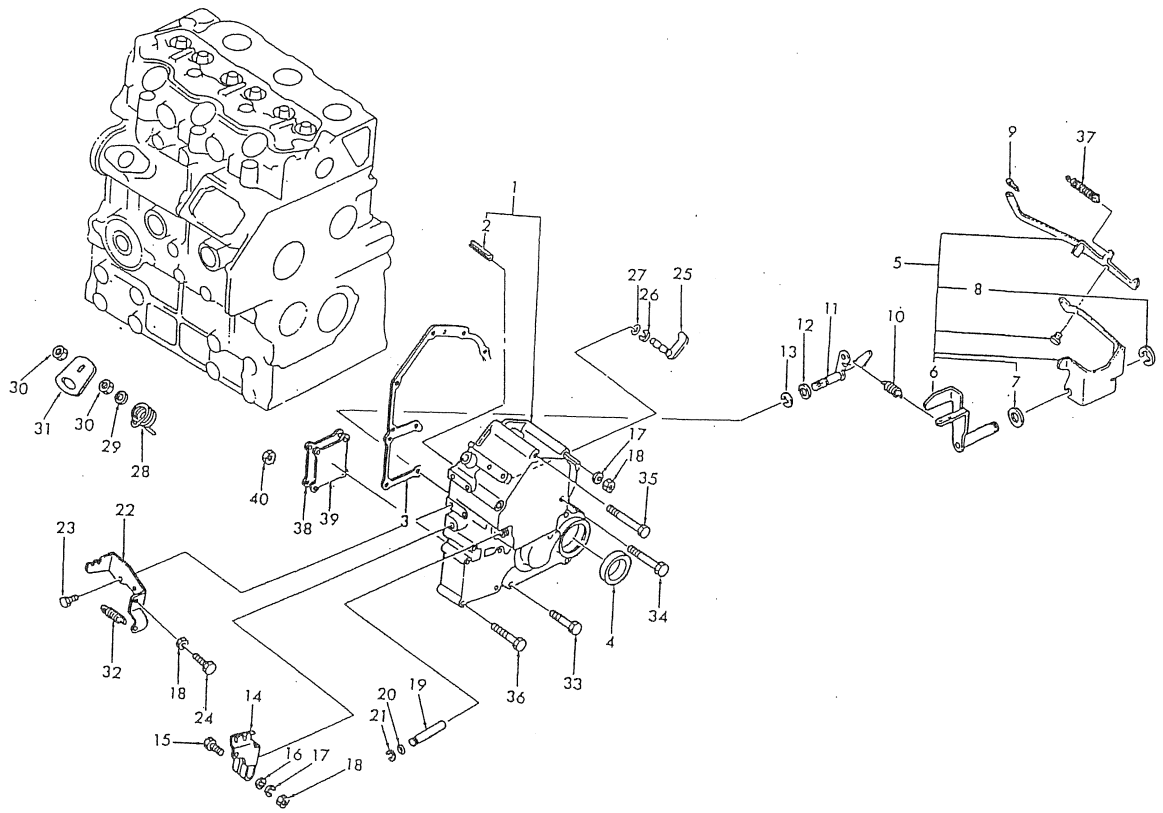

見出番号 Key No	部品番号 Parts No	部品名称 Parts Name		台当個数 Q'ty 141	161				互換性 R/P	適用号機 Application	型寸 Description	備考 Remarks
1	16510 6340	ギヤケースアッシ	GEAR CASE ASSY	1	1							
2	03030 0414	スプリングピン	SPRING PIN	1	1							
3	16599 6410	ガスケット	GASKET	1	1							
4	19863 6090	オイルシール	OIL SEAL	1	1							
5	12504 6250	レバーアッシ	LEVER ASSY	1	1							
6	12540 6071	レバー	LEVER	1	1							
7	02620 0010	ワッシヤ	WASHER	1	1							
8	03680 0008	スナップリング	SNAP RING	1	1							
9	03110 0004	スナップリング	SNAP RING	1	1							
10	19821 7110	スプリング	SPRING	1	1							
11	12515 6170	アーム	ARM	1	1							
12	05210 0070	Oリング	O-RING	1	1							
13	03680 0008	スナップリング	SNAP RING	1	1							
14	12541 6090	ガバナレバー	GOVNOR LEVER	1	1							
15	01011 0630	ボルト	BOLT	1	1							
16	02610 0006	ワッシヤ	WASHER	1	1							
18	02310 0006	ナット	NUT	3	3							
19	12511 6130	シャフト	SHAFT	1	1							
20	05210 0030	Oリング	O-RING	1	1							
21	03680 0005	スナップリング	SNAP RING	1	1							
22	12597 6100	ステー	STAY	1	1							
23	01130 0616	ボルト	BOLT	2	2							
24	01010 9264	ボルト	BOLT	1	1							
25	12515 6180	アーム	ARM	1	1							
26	03680 0006	スナップリング	SNAP RING	1	1							
27	05210 0050	Oリング	O-RING	1	1							
28	19821 6760	スプリング	SPRING	1	1							
29	02620 0008	ワッシヤ	WASHER	1	1							
30	02030 0008	ナット	NUT	2	2							
31	12517 6080	ストップレバー	STOP LEVER	1	1							
32	39821 0070	スプリング	SPRING	1	1							
33	01130 0640	ボルト	BOLT	4	4							
34	01130 0660	ボルト	BOLT	3	3							
35	01130 0680	ボルト	BOLT	2	2							
36	01011 0850	ボルト	BOLT	4	4							

FIG.106 タイミングギヤケース TIMING GEAR CASE

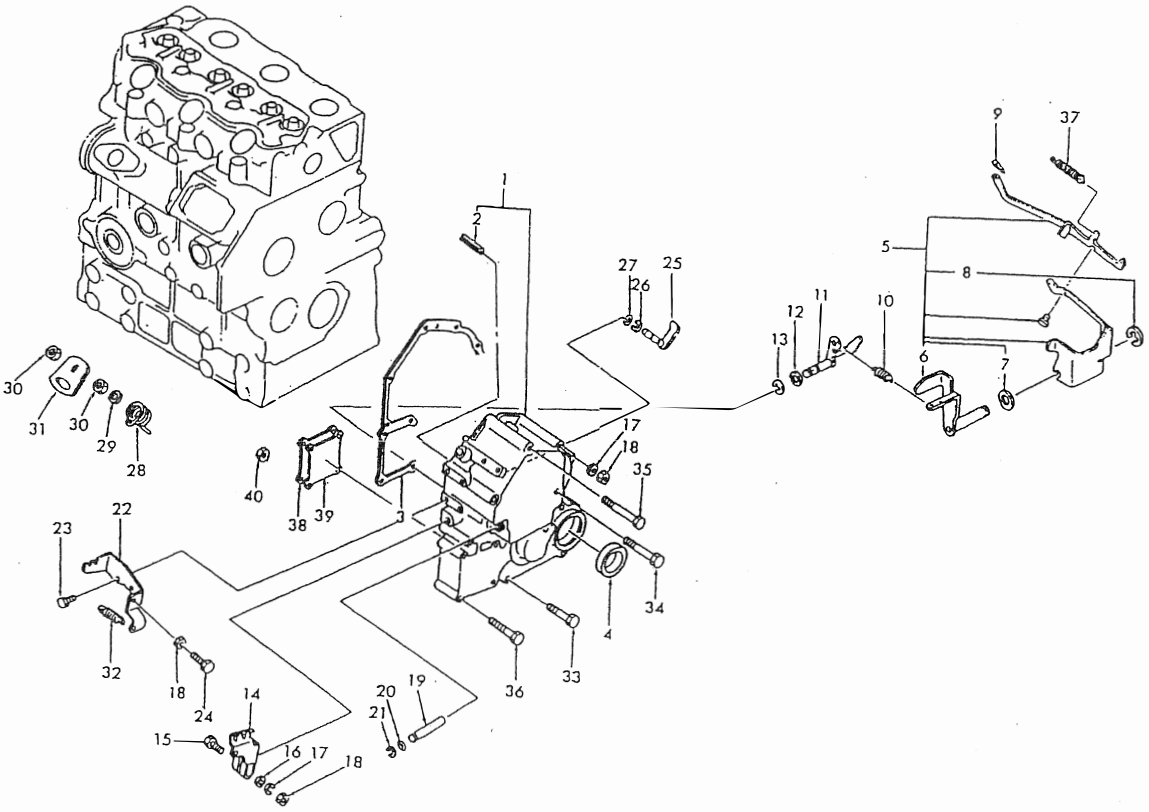

見出番号 Key No	部品番号 Parts No	部品名称 Parts Name		台当個数 Q'ty 141	161				互換性 R/P	適用号機 Application	型寸 Description	備考 Remarks
37	19821 6731	スプリング	SPRING	1	1							
38	16520 6540	カバー	COVER	1	1							
39	16599 6420	ガスケット	GASKET	1	1							
40	02310 0008	ナット	NUT	4	4							

FIG.107 インジェクションライン，カムシャフト
INJECTION LINE, CAMSHAFT

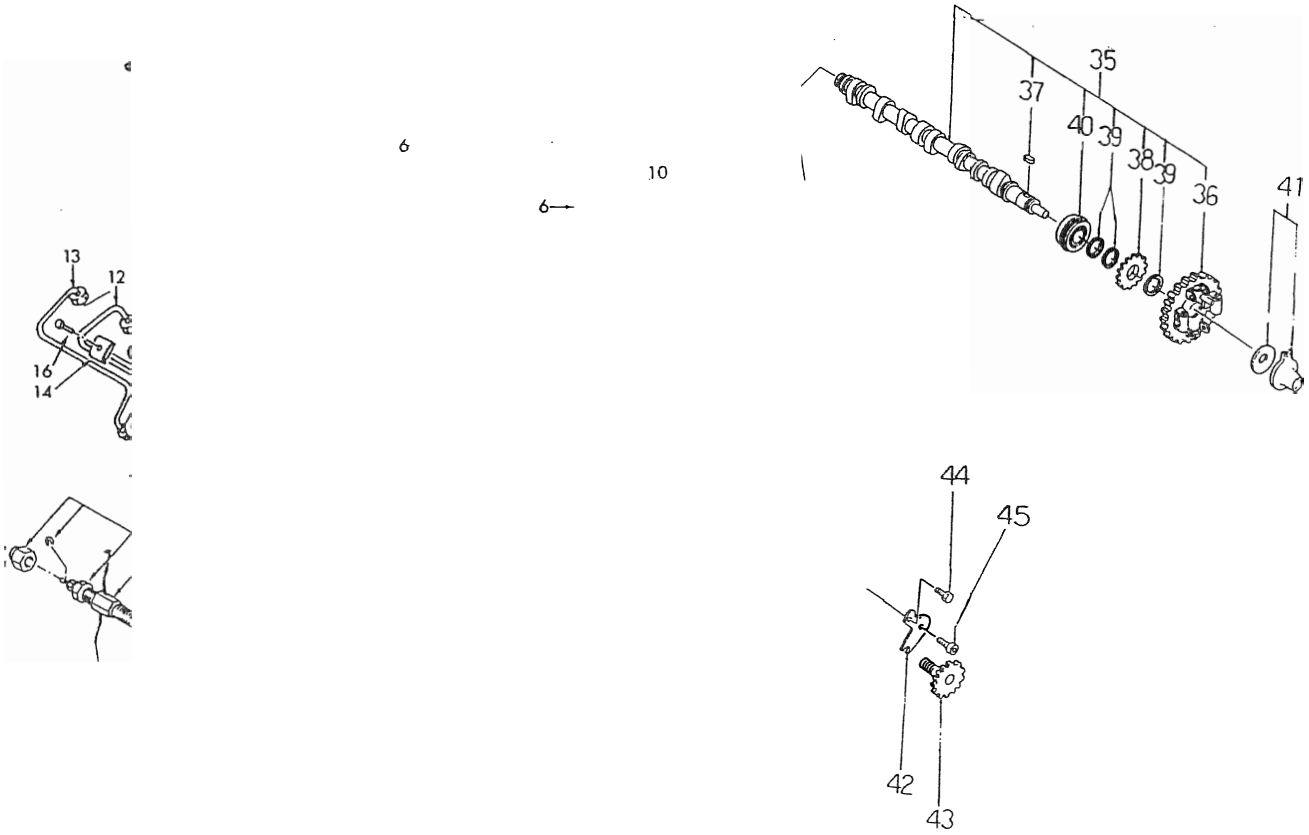

見出番号 Key No	部品番号 Parts No	部品名称 Parts Name		台当個数 Q'ty 141	161				互換性 R/P	適用号機 Applicati	型寸 Description	備考 Remarks
1	13101 7610	インジェクションポンプアッシ	INJ-PUMP ASSY	1	1							
2	13143 7310	アジャストシム	ADJUSTING SHIM	AR	AR						0.2	
2	13143 7320	アジャストシム	ADJUSTING SHIM	AR	AR						0.3	
2	13143 7330	アジャストシム	ADJUSTING SHIM	AR	AR						0.4	
2	13143 7340	アジャストシム	ADJUSTING SHIM	AR	AR						0.5	
4	01130 0620	ボルト	BOLT	2	2							
5	02310 0006	ナット	NUT	2	2							
6	13140 6340	インジェクタアッシ	INJECTOR ASSY	3	3							
7	13142 6200	ガスケット	GASKET	3	3							
8	19899 6090	ガスケット	GASKET	3	3							
9	11131 6280	インサート	INSERT	3	3							
10	13160 6460	リターンパイプ	RETURN PIPE	1	1							
11	13150 7010	インジェクションパイプ	INJECTION PIPE	1	1							
12	13150 7020	インジェクションパイプ	INJECTION PIPE	1	1							
13	13150 7030	インジェクションパイプ	INJECTION PIPE	1	1							
14	19910 6020	クランプアッシ	CLAMP ASSY	4	4							
16	01010 0625	ボルト	BOLT	2	2							
17	02310 0006	ナット	NUT	2	2							
18	06820 9041	ゴムパイプ	RUBBER PIPE	1	1							
19	19834 6010	クリップ	CLIP	1	1							
20	18536 6190	グロープラグ	GLOW PLUG	1	1							
21	18537 6170	コネクタ	CONNECTOR	3	3							
22	16520 6530	カバー	COVER	1	1							
23	13099 6070	ガスケット	GASKET	1	1							
24	01115 0612	ボルト	BOLT	2	2							
25	13104 6110	スモークセット	SMOKE SET	1	1							
26	02510 0010	ワッシヤ	WASHER	1	1							
27	18520 6160	ソレノイド	SOLENOID	1	1							
28	02510 0016	ワッシヤ	WASHER	1	1							
29	02510 0010	ワッシヤ	WASHER	1	1							
30	01010 9270	ボルト	BOLT	2	2							
31	02310 9002	ナット	NUT	2	2							
32	02510 0006	ワッシヤ	WASHER	2	2							
33	13123 6201	スクリュ	SCREW	2	2							
33	19848 7460	スクリュ	SCREW	1	1							

FIG.107 インジェクションライン，カムシャフト INJECTION LINE, CAMSHAFT

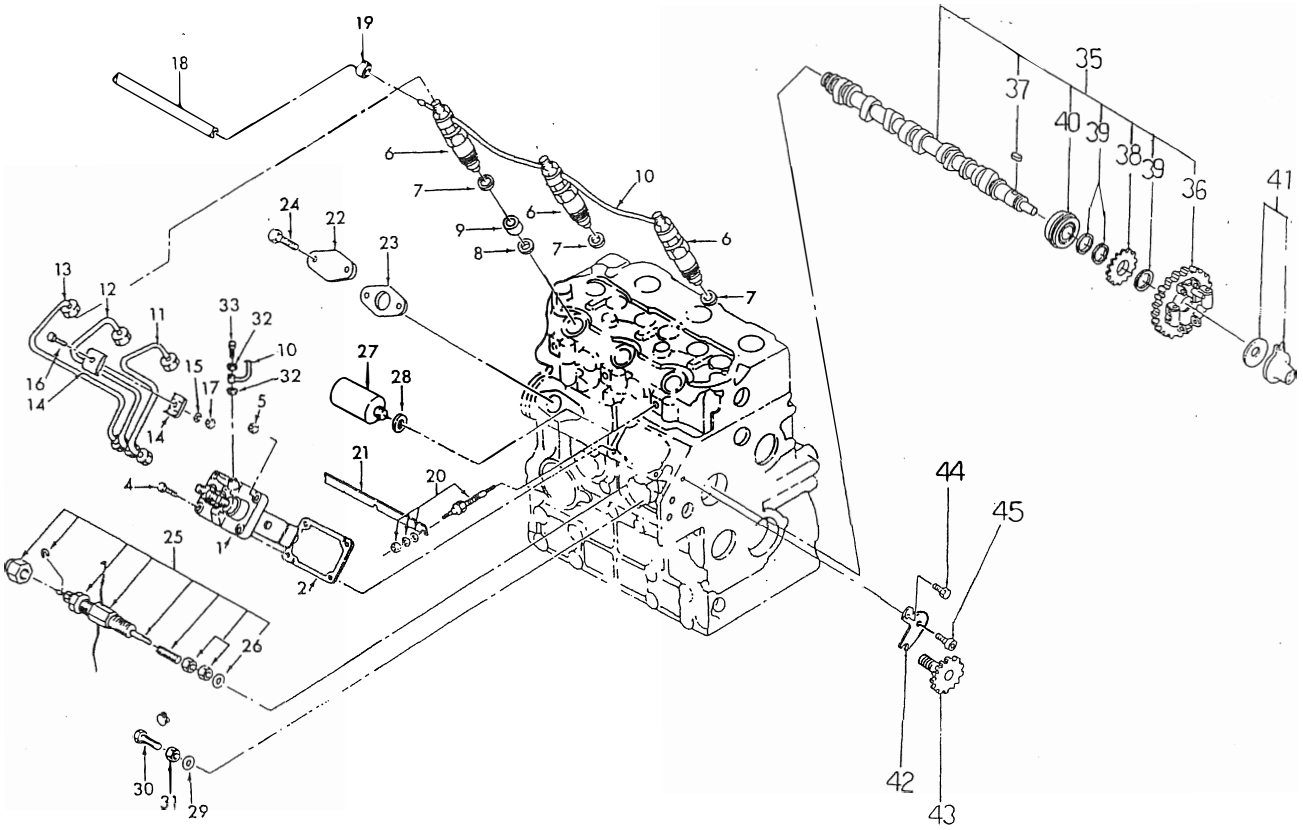

見出番号 Key No	部品番号 Parts No	部品名称 Parts Name		台当個数 Q'ty 141	161				互換性 R/P	適用号機 Application	型寸 Description	備考 Remarks
35	12002 6120	カムシャフトアッシ	CAMSHAFT ASSY	1	1							
36	12001 6030	カムギヤ	CAM GEAR	1	1							
37	03410 0508	キー	KEY	1	1							
38	12073 6081	ギヤ	GEAR	1	1							
39	19921 6230	スペーサ	SPACER	3	3							
40	04010 9059	ボールベアリング	BALL BEARING	1	1							
41	12525 6120	スライダアッシ	SLIDER ASSY	1	1							
42	19956 6651	プレート	PLATE	1	1							
43	12007 6070	タコメータシャフト	TACHO-SHAFT	1	1							
44	01131 0612	ボルト	BOLT	1	1							
45	01070 0610	ボルト	BOLT	1	1							

FIG.108 インジェクションポンプ INJECTION PUMP

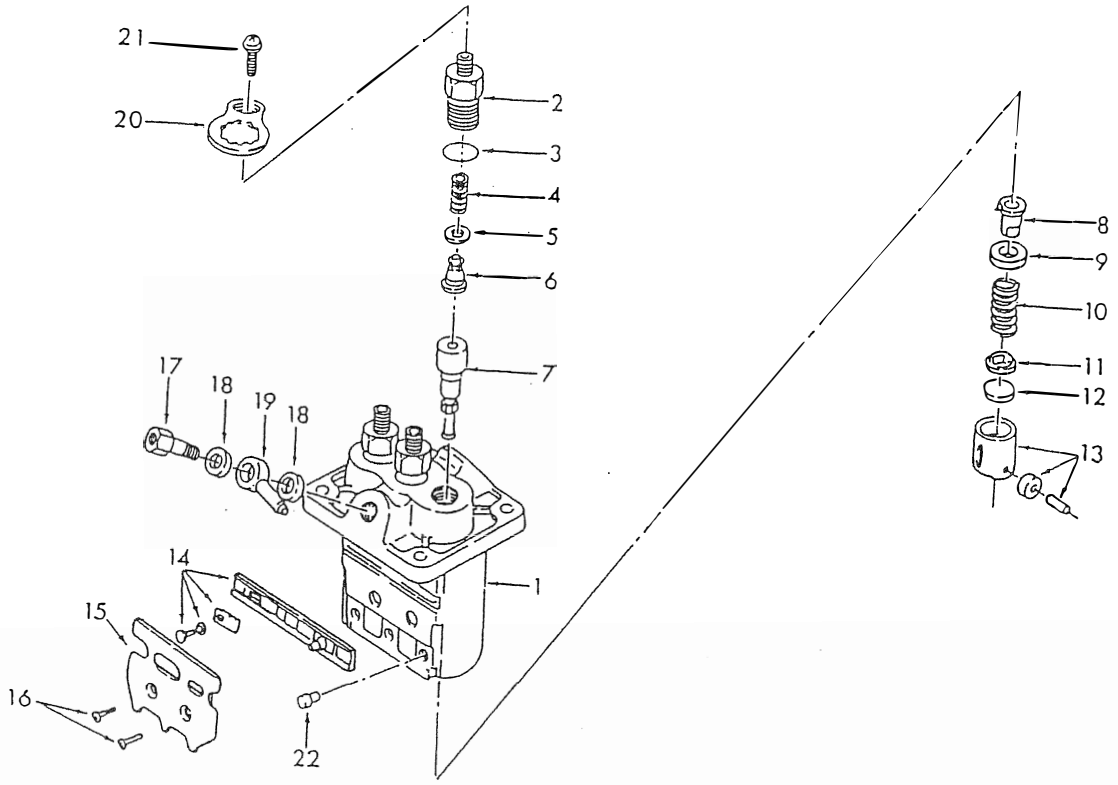

見出番号 Key No	部品番号 Parts No	部品名称 Parts Name		台当個数 Q'ty 141	161				互換性 R/P	適用号機 Application	型寸 Description	備考 Remarks
1	13101 7610	インジェクションポンプアッシ	INJ-PUMP ASSY	1	1							
2	13119 6210	デリバリバルブホルダ	DEL-VALVE HOLDER	3	3							
3	13122 6170	Oリング	O- RING	3	3							
4	*	デルバリバルブスプリング	DEL-VALVE SPRING	3	3							
5	13118 6050	ガスケット	GASKET	3	3							
6	*	バルブサブアッシ	VALVE SUB ASSY	3	3							
7	*	エレメントサブアッシ	ELEMENT ASSY	3	3							
8	*	スリーブサブ ASSY	SLEEVE ASSY	3	3							
9	*	アッパスプリングシート	UP-SPRING SEAT	3	3							
10	*	プランジャスプリング	PLUNGER SPRING	3	3							
11	*	ロワスプリングシート	LOW-SPRING SEAT	3	3							
12	13129 6622	プレート	PLATE	AR	AR						1.85	
12	13129 6623	プレート	PLATE	AR	AR						1.90	
12	13129 6624	プレート	PLATE	AR	AR						1.95	
12	13129 6625	プレート	PLATE	AR	AR						2.00	
12	13129 6626	プレート	PLATE	AR	AR						2.05	
12	13129 6627	プレート	PLATE	AR	AR						2.10	
12	13129 6628	プレート	PLATE	AR	AR						2.15	
12	13129 6629	プレート	PLATE	AR	AR						2.20	
12	13129 6630	プレート	PLATE	AR	AR						2.25	
12	13129 6631	プレート	PLATE	AR	AR						2.30	
12	13129 6632	プレート	PLATE	AR	AR						2.35	
12	13129 6633	プレート	PLATE	AR	AR						2.40	
12	13129 6634	プレート	PLATE	AR	AR						2.45	
12	13129 6635	プレート	PLATE	AR	AR						2.50	
13	*	タペットサブアッシ	TAPPET ASSY	3	3							
14	*	ラックアッシ	RACK ASSY	1	1							
15	*	ブラケット	BRACKET	1	1							
16	13113 6320	スクリュ	SCREW	2	2							
17	13123 6190	ボルト	BOLT	1	1							
18	13142 6180	ワッシヤ	WASHER	2	2							
19	13124 6130	ニップル	NIPPLE	1	1							
20	*	プレート	PLATE	3	3							
21	13113 6330	スクリュ	SCREW	3	3							
22	13129 6651	ピン	PIN	3	3							

FIG.109 インジェクタ INJECTOR

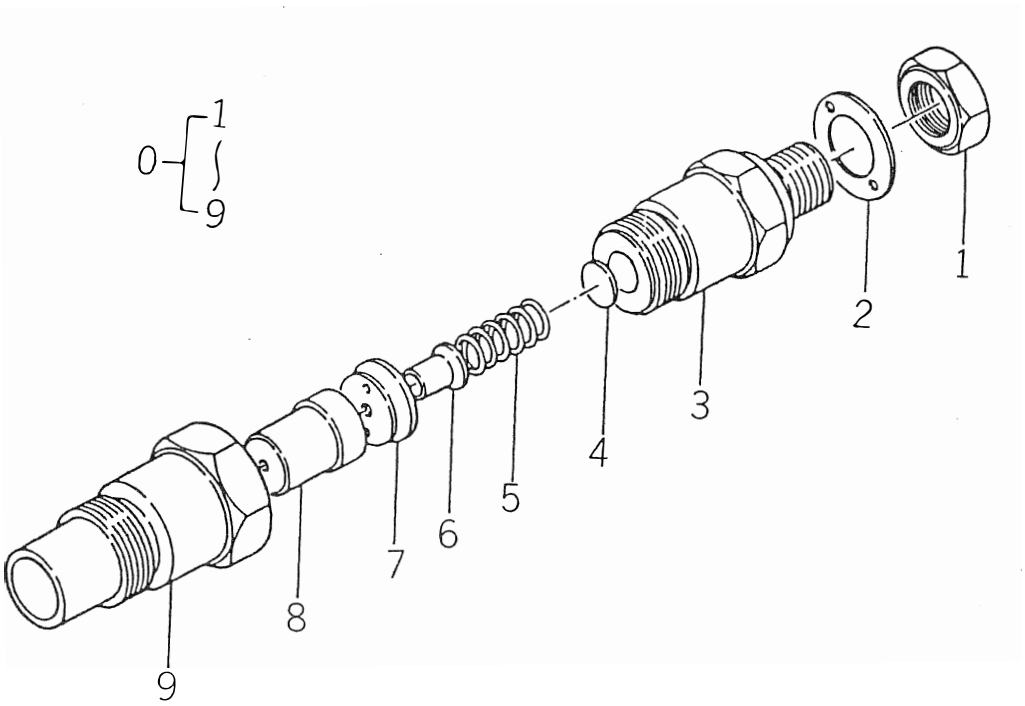

見出番号 Key No	部品番号 Parts No	部品名称 Parts Name		台当個数 Q'ty 141	161				互換性 R/P	適用号機 Application	型寸 Description	備考 Remarks
0	13140 6340	インジェクタアッシ	INJECTOR ASSY	3	3							
1	13144 6069	ナット	NUT	3	3							
2	13142 6210	ワッシャ	WASHER	3	3							
3	*	ボデーアッシ	BODY ASSY	3	3							
4	13143 7250	ワッシャ	WASHER	AR	AR						0.90	
4	13143 7251	ワッシャ	WASHER	AR	AR						0.925	
4	13143 7252	ワッシャ	WASHER	AR	AR						0.95	
4	13143 7253	ワッシャ	WASHER	AR	AR						0.975	
4	13143 7254	ワッシャ	WASHER	AR	AR						1.00	
4	13143 7255	ワッシャ	WASHER	AR	AR						1.025	
4	13143 7256	ワッシャ	WASHER	AR	AR						1.05	
4	13143 7257	ワッシャ	WASHER	AR	AR						1.075	
4	13143 7258	ワッシャ	WASHER	AR	AR						1.10	
4	13143 7259	ワッシャ	WASHER	AR	AR						1.125	
4	13143 7260	ワッシャ	WASHER	AR	AR						1.15	
4	13143 7261	ワッシャ	WASHER	AR	AR						1.175	
4	13143 7262	ワッシャ	WASHER	AR	AR						1.20	
4	13143 7263	ワッシャ	WASHER	AR	AR						1.225	
4	13143 7264	ワッシャ	WASHER	AR	AR						1.250	
4	13143 7265	ワッシャ	WASHER	AR	AR						1.275	
4	13143 7266	ワッシャ	WASHER	AR	AR						1.30	
4	13143 7267	ワッシャ	WASHER	AR	AR						1.325	
4	13143 7268	ワッシャ	WASHER	AR	AR						1.35	
4	13143 7269	ワッシャ	WASHER	AR	AR						1.375	
4	13143 7270	ワッシャ	WASHER	AR	AR						1.40	
4	13143 7271	ワッシャ	WASHER	AR	AR						1.425	
4	13143 7272	ワッシャ	WASHER	AR	AR						1.45	
5	13144 6066	スプリング	SPRING	3	3							
6	13144 6070	ピン	PIN	3	3							
7	13144 6068	プレート	Oリング	3	3							
8	13141 6150	ノズルアッシ	NOZZLE ASSY	3	3							
9	*	ナット	NUT	3	3							

FIG.110 エヤクリーナ AIR CLEANER

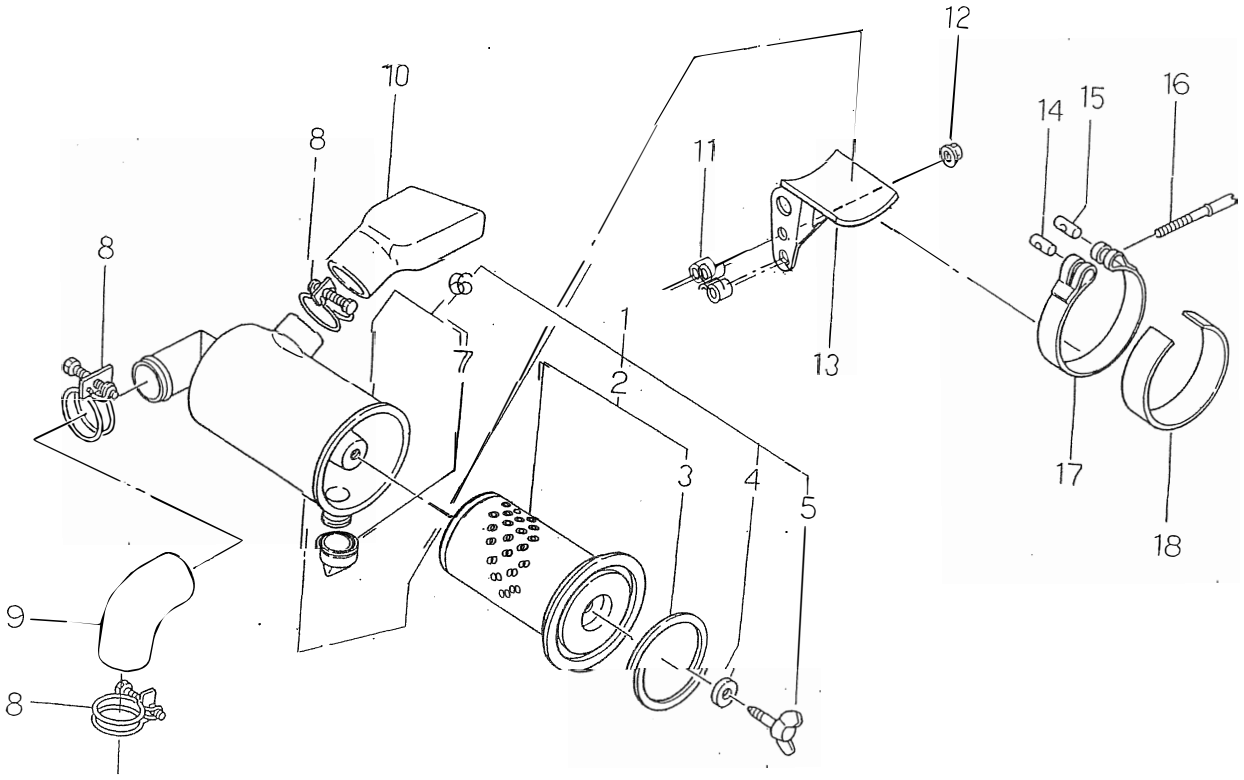

見出番号 Key No	部品番号 Parts No	部品名称 Parts Name		台当個数 Q'ty 141	161				互換性 R/P	適用号機 Application	型寸 Description	備考 Remarks
1	40806 0010	エヤクリーナアッシ	CLEANER ASSY	1	1							
2	40862 0002	エレメントアッシ	ELEMENT ASSY	1	1							
3	40862 0005	パッキン	PACKING	1	1							
4	40862 0006	パッキン	PACKING	1	1							
5	01410 0620	チョウボルト	WING BOLT	1	1							
6	*	エヤクリーナサブアッシ	CLEANER SUBA ASSY	1	1							
7	40862 0004	バルブ	VALVE	1	1							
8	06710 0056	ホースバンド	HOSE BAND	3	3							
9	40861 0020	クリーナホース	CLEANER HOSE	1	1							
10	40861 0010	クリーナーホース	CLEANER HOSE	1	1							
11	19923 6680	カラー	COLLAR	2	2							
12	02310 0008	ナット	NUT	2	2							
13	13597 6360	エヤクリーナブラケット	BRACKET	1	1							
14	39961 0100	ピン	PIN	1	1							
15	39961 0110	ピン	PIN	1	1							
16	49948 0440	スクリュ	SCREW	1	1							
17	31463 0440	エヤクリーナバンド	CLEANER BAND	1	1							
18	39811 0950	ゴム	RUBBER	1	1							

FIG.111 マフラ MUFFLER

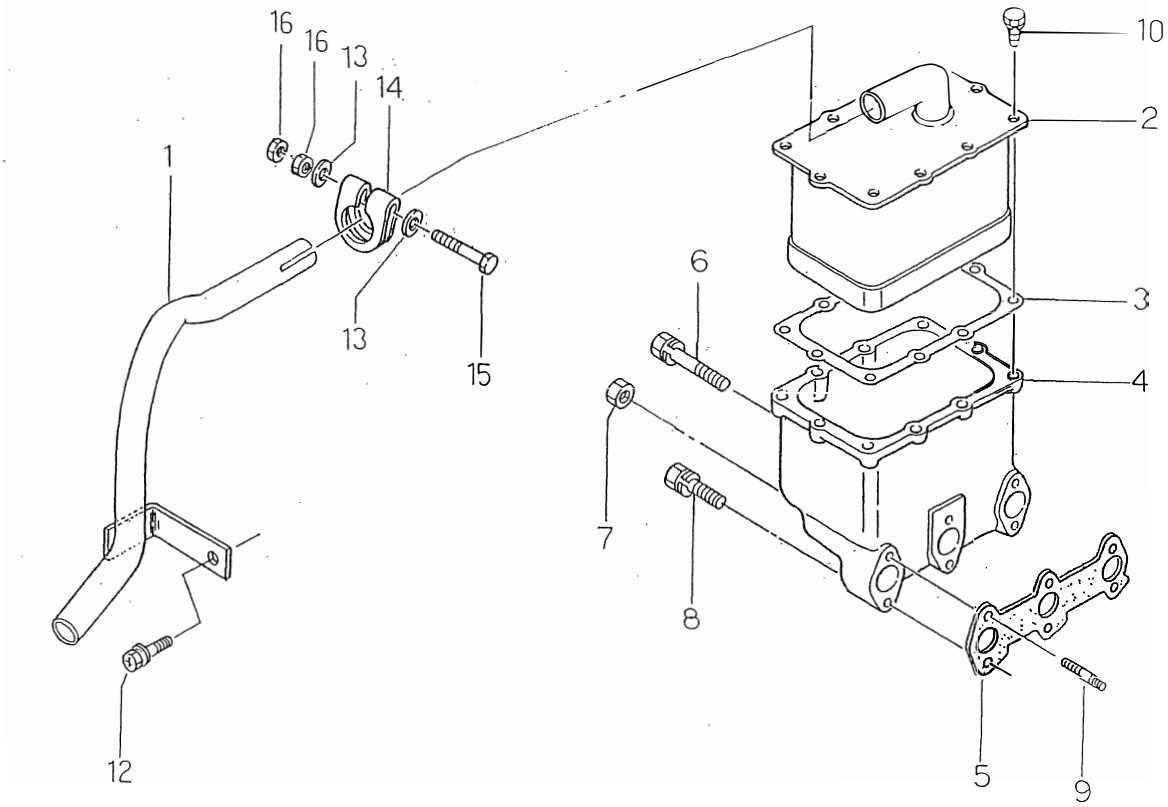

見出番号 Key No	部品番号 Parts No	部品名称 Parts Name		台当個数 Q'ty 141	161				互換性 R/P	適用号機 Application	型寸 Description	備考 Remarks
1	40830 0051	パイプ	PIPE	1	1							
2	13540 6151	マフラ	MAFFLER	1	1							
3	13599 6530	ガスケット	GASKET	1	1							
4	13561 6551	エクゾーストマニホルド	EXHAUST MANIFOLD	1	1							
5	13599 6520	ガスケット	GASKET	1	1							
6	01131 0670	ボルト	BOLT	1	1							
7	02310 0006	ナット	NUT	2	2							
8	01131 0640	BOLT	BOLT	3	3							
9	01211 0670	スタットボルト	STUD BOLT	2	2							
10	01130 0612	ボルト	BOLT	10	10							
11	02610 0006	ワッシャ	WASHER	3	3							
12	01115 0612	ボルト	BOLT	1	1							
13	02610 0008	ワッシャ	WASHER	2	2							
14	40833 0011	バンド	BAND	1	1							
15	01030 0850	ボルト	BOLT	1	1							
16	02050 0008	ナット	NUT	2	2							

FIG.112 スタータ，オルタネータ STARTER, ALTERNATOR

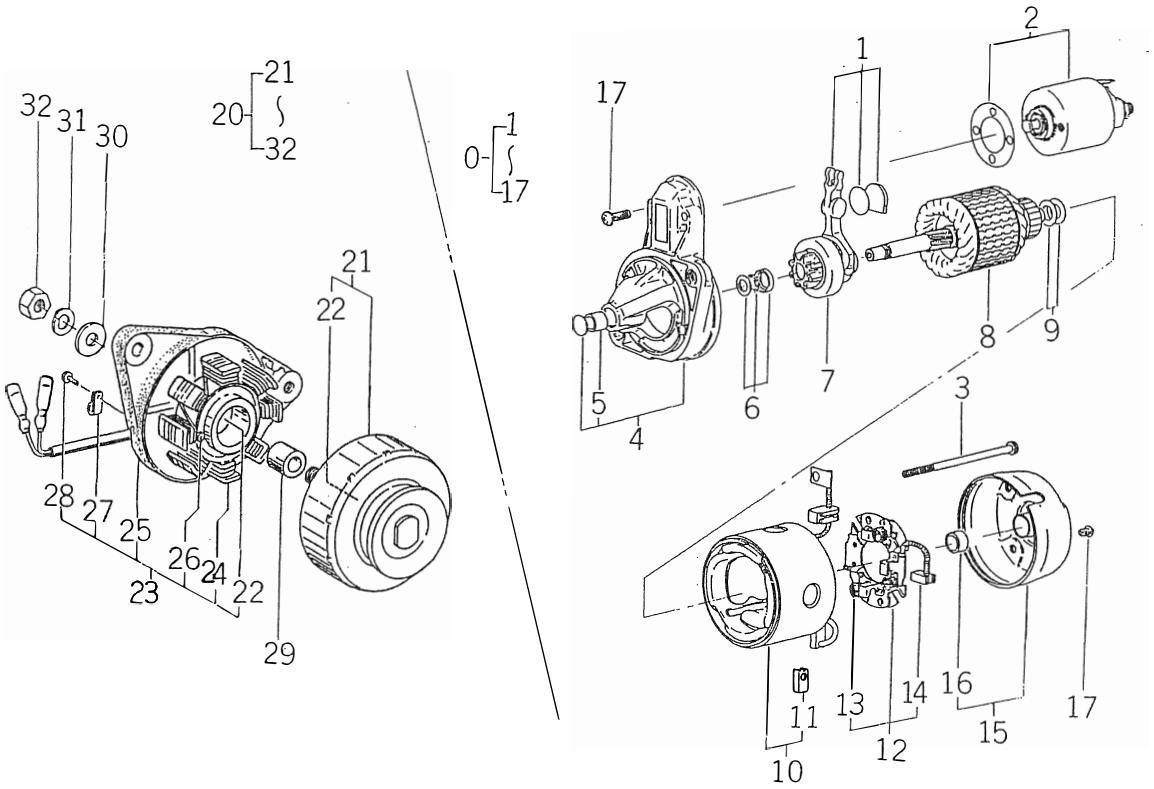

見出番号 Key No	部品番号 Parts No	部品名称 Parts Name		台当個数 Q'ty 141	161				互換性 R/P	適用号機 Application	型寸 Description	備考 Remarks
0	18508 6540	スターターアッシ	STARTER ASSY	1	1							
1	18584 6604	レバーキット	LEVER KIT	1	1							
2	18581 6330	スイッチアッシ	SWITCH ASSY	1	1							
3	18584 6605	ボルト	BOLT	2	2							
4	*	ブラケットアッシ	BRACKET ASSY	1	1							
5	18584 6472	ブッシュ;フロント	BUSHING	1	1							
6	18584 6473	ストッパセット	STOPPER SET	1	1							
7	18586 6240	ピニオンアッシ	PINION ASSY	1	1							
8	*	アマチュアアッシ	ARMATURE ASSY	1	1							
9	18584 6475	ワッシヤキット	WASHER KIT	1	1							
10	*	ヨークアッシ	YORK ASSY	1	1							
11	18541 6400	ブラシ	BRUSH	2	2							
12	18541 6390	ホルダアッシ	HOLDER ASSY	1	1							
13	*	スプリング	SPRING	3	3							
14	*	リヤブラシ	REAR BRUSH	1	1							
15	*	ハウジングアッシ	HOUSING ASSY	1	1							
16	18584 6478	ブッシュ	BUSHING;REAR	1	1							
17	18584 6468	スクリュキット	SCREW KIT	1	1							
20	18504 6210	オルタネータアッシ	ALTERNATOR ASSY	1	1							
21	*	フライホイルコンプ	FLY WHEEL COMP	1	1							
22	04012 6201	ボールベアリング	BALL BEARING	2	2							
23	*	プレートコンプ	PLATE COMP	1	1							
24	*	ステータアッシ	STATOR ASSY	1	1							
25	*	プレート	PLATE	2	2							
26	01514 0425	スクリュ	SCREW	1	1							
27	*	クンプ	CLAMP	1	1							
28	01514 0408	スクリュ	SCREW	1	1							
29	19923 6510	カラー	COLLAR	1	1							
30	02610 0010	ワッシヤ	WASHER	1	1							
31	02710 0010	ロックワッシヤ	LOCK WASHER	1	1							
32	02021 0010	ナット	NUT	1	1							

FIG.113 エンジンマウント ENGINE MOUNT

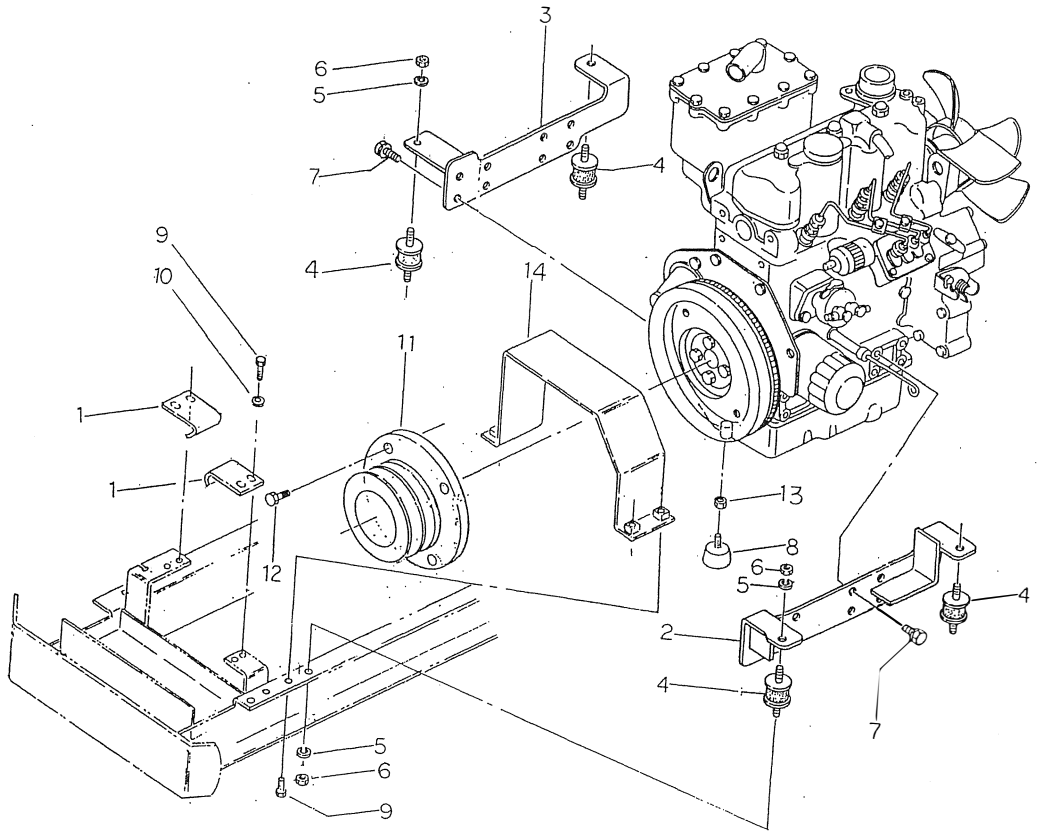

見出番号 Key No	部品番号 Parts No	部品名称 Parts Name		台当個数 Q'ty 141	161				互換性 R/P	適用号機 Application	型寸 Description	備考 Remarks
1	43021 0110	ベルトガイド	BELT GUIDE	2	2							
2	43650 0301	エンジンベース;L	ENGINE BASE;L.H	1	1							
3	43650 0310	エンジンベース;R	ENGINE BASE;R.H	1	1							
4	49811 0452	ボウシンゴム	CUSION RUBBER	4	4							
5	02710 0008	スプリングワッシヤ	SPRING WASHER	5	5							
6	02050 0008	ナット	NUT	5	5							
7	01151 1020	ボルト	BOLT	6	6							
8	49811 0820	ボウシンゴム	CUSION RUBBER	1	1							
9	01150 0816	ボルト	BOLT	8	8							
10	02610 0008	ワッシヤ	WASHER	4	4							
11	43011 1751	プーリ	PULLEY	1	1							
12	01151 0820	ボルト	BOLT	3	3							
13	02070 0010	ナット	NUT	1	1							
14	43025 1200	ベルトカバー	COVER	1	1							

FIG.121 クランクケース CRANK CASE

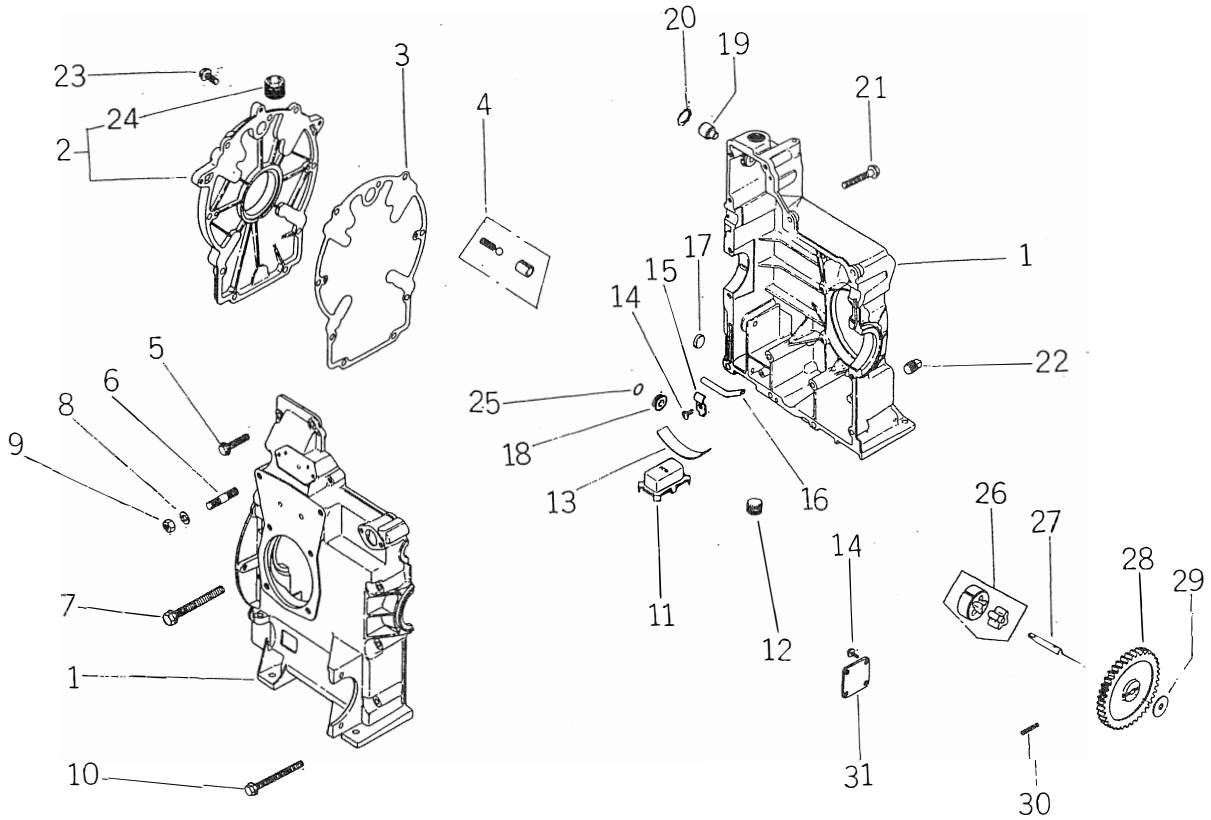

見出番号 Key No	部品番号 Parts No	部品名称 Parts Name		台当個数 Q'ty 181	201				互換性 R/P	適用号機 Application	型寸 Description	備考 Remarks
1	70620 0175	クランクケース	CRANK CASE	1	1							
2	70620 0184	ケースカバーアッシ	CLOSURE PLATE	1	1							
3	70620 0246	ガスケット	GASKET	1	1							
4	70620 0183	バルブキット;リリーフ	VALVE KIT	1	1							
5	70620 0030	フランジボルト	FRANGE BOLT	3	3							
6	70620 0100	スタッドボルト	STUD BOLT	12	12							
7	70620 0033	フランジボルト	FRANGE BOLT	2	2							
8	70620 0171	ワッシヤ	WASHER	12	12							
9	70620 0229	ナット	NUT	12	12							
10	70620 0031	フランジボルト	FRANGE BOLT	8	8							
11	70620 0108	オイルハウジング	OIL HOUSING	1	1							
12	70620 0226	プラグ	PLUG	2	2							
13	70620 0151	スプリングクリップ	SPRING CLIP	1	1							
14	70620 0222	スクリュ	SCREW	5	5							
15	70620 0152	クランプ	CLAMP	1	1							
16	70620 0127	オイルチューブ	OIL TUBE	1	1							
17	70620 0010	プラグキャップ	PLUG CAP	1	1							
18	70620 0131	プラグ	PLUG	1	1							
19	70620 0104	ガバナシャフト	GOVERNOR SHAFT	1	1							
20	70620 0003	リング	RING	1	1							
21	70620 0032	フランジボルト	FRANGE BOLT	2	2							
22	70620 0011	プラグ	PLUG	1	1							
23	70620 0013	スクリュ	SCREW	9	9							
24	70620 0012	プラグ	PLUG	1	1							
25	70620 0133	Oリング	O-RING	1	1							
26	70620 0163	ローターセット	ROTOR SET	1	1							
27	70620 0134	オイルポンプシャフト	OIL PUMP SHAFT	1	1							
28	70620 0087	オイルポンプギヤ	OIL PUMP GEAR	1	1							
29	70620 0165	スペーサ	SPACER	1	1							
30	70620 0004	スプリングピン	SPRING PIN	1	1							
31	70620 0109	カバー	COVER	1	1							

FIG.122 クランクシャフト，カムシャフト CRANKSHAFT, CAMSHAFT

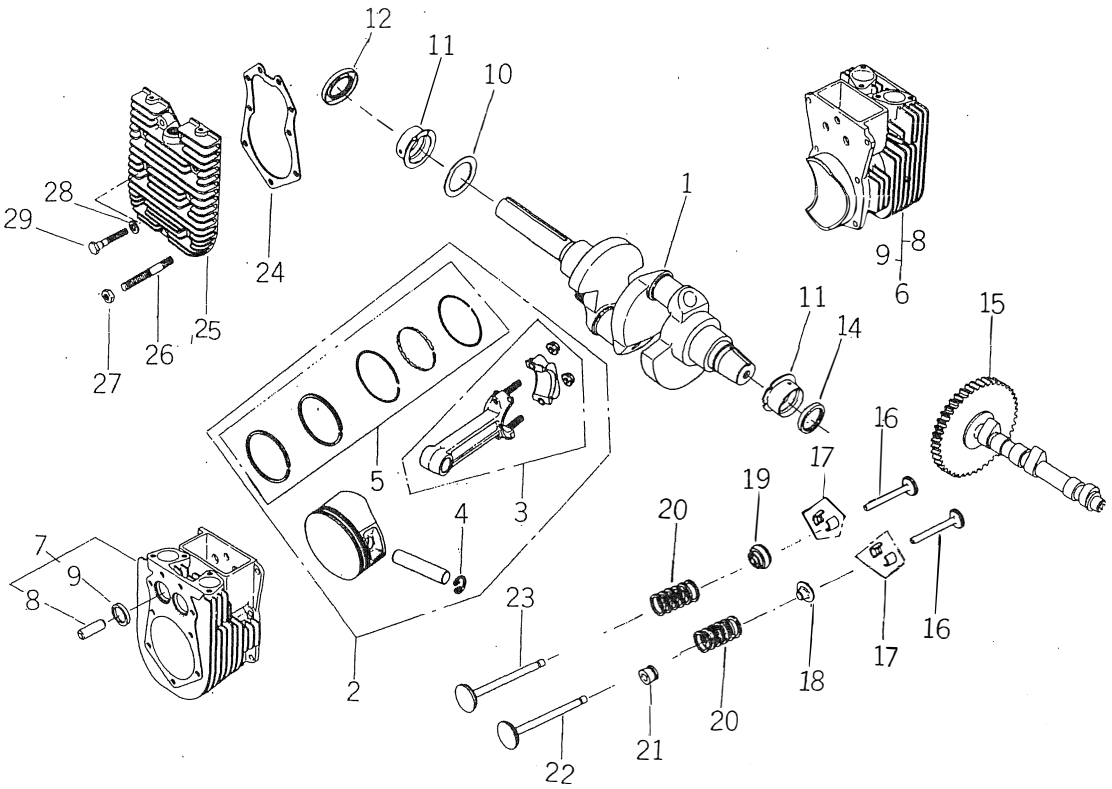

見出番号 Key No	部品番号 Parts No	部品名称 Parts Name		台当個数 Q'ty 181	201				互換性 R/P	適用号機 Application	型寸 Description	備考 Remarks
1	70620 0066	クランクシャフト	CRANKSHAFT	1								
1	70620 0067	クランクシャフト	CRANKSHAFT		1							
2	70620 0190	ピストンアッシ	PISTON ASSY	2							S.T.D	
2	70620 0195	ピストンアッシ	PISTON ASSY		2						S.T.D	
2	70620 0191	ピストンアッシ	PISTON ASSY	2							0.003	
2	70620 0196	ピストンアッシ	PISTON ASSY		2						0.003	
2	70620 0192	ピストンアッシ	PISTON ASSY	2							0.010	
2	70620 0197	ピストンアッシ	PISTON ASSY		2						0.010	
2	70620 0193	ピストンアッシ	PISTON ASSY	2							0.020	
2	70620 0198	ピストンアッシ	PISTON ASSY		2						0.020	
2	70620 0194	ピストンアッシ	PISTON ASSY	2							0.030	
2	70620 0199	ピストンアッシ	PISTON ASSY		2						0.030	
3	70620 0095	コンロッドアッシ	CON-ROD ASSY	2	2						S.T.D	
3	70620 0096	コンロッドアッシ	CON-ROD ASSY	2	2						0.010	
4	70620 0014	スナップリング	SNAP RING	4								
4	70620 0132	スナップリング	SNAP RING		4							
5	70620 0118	ピストンリングセット	RING SET	2	2						S.T.D&0.030	
5	70620 0119	ピストンリングセット	RING SET	2	2						0.010	
5	70620 0120	ピストンリングセット	RING SET	2	2						0.020	
5	70620 0121	ピストンリングセット	RING SET	2	2						0.030	
6	70620 0201	シリンダ;1	CYLINDER;1	1								
6	70620 0203	シリンダ;1	CYLINDER;1		1							
7	70620 0202	シリンダ;2	CYLINDER;2	1								
7	70620 0204	シリンダ;2	CYLINDER;2		1							
8	70620 0159	バルブガイド	VALB GUIDE	2	2							
9	70620 0078	インサート	INSERT	2	2							
10	70620 0168	スラストワッシヤ	TRUST WASHER	AR	AR						0.119/0.122	
10	70620 0169	スライトワッシヤ	TRUST WASHER	AR	AR						0.128/0.131	
10	70620 0170	スラストワッシヤ	TRUST WASHER	AR	AR						0.137/0.140	
11	70620 0075	スリーブベアリング	SLEEVE BEARING	2	2						S.T.D	
11	70620 0076	スリーブベアリング	SLEEVE BEARING	2	2						0.010	
11	70620 0077	スリーブベアリング	SLEEVE BEARING	2	2						0.020	
12	70620 0009	オイルシール	OIL SEAL	1	1							
14	70620 0080	オイルシール	OIL SEAL	1	1							
15	70620 0065	カムシャフト	CAMSHAFT	1	1							

FIG.122 クランクシャフト，カムシャフト CRANKSHAFT, CAMSHAFT

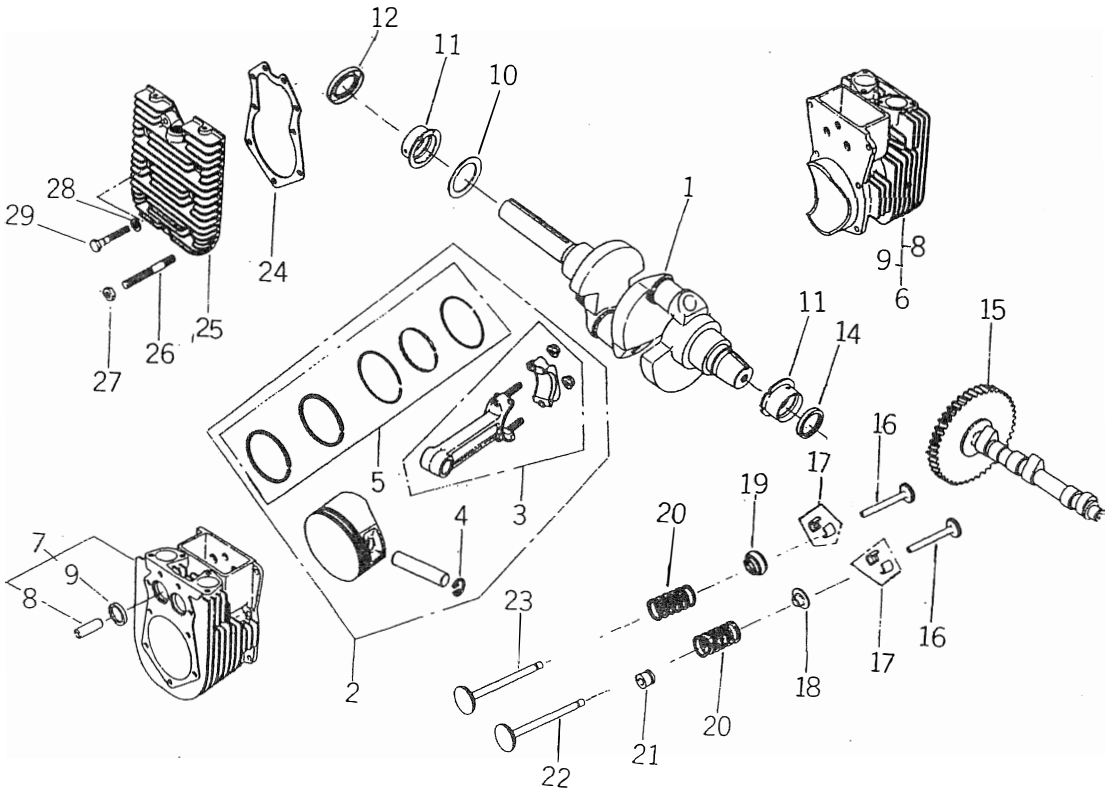

見出番号 Key No	部品番号 Parts No	部品名称 Parts Name		台当個数 Q'ty 181	201				互換性 R/P	適用号機 Application	型寸 Description	備考 Remarks
16	70620 0073	タペット	TAPPET	4	4							
17	70620 0061	リテーナキット	RETAINER KIT	4	4							
18	70620 0015	スプリングリテーナ	SPRING RETAINER	2	2							INTAKE
19	70620 0081	バルブステムシール	VALVE STEM SEAL	2	2							
20	70620 0036	バルブスプリング	VALVE SPRING	4	4							
21	70620 0164	ロータ	ROTOR	2	2							EXHAUST
22	70620 0072	インテイクバルブ	INTAKE VALVE	2								
22	70620 0071	インテイクバルブ	INTAKE VALVE		2							
23	70620 0069	エクゾーストバルブ	EXHAUST VALVE	2								
23	70620 0070	エクゾーストバルブ	EXHAUST VALVE		2							
24	70620 0086	ヘッドガスケット	HEAD GASKET	2	2							
25	70620 0068	シリンダヘッド	CYLINDER HEAD	2	2							
26	70620 0102	スタッドボルト	STUD BOLT		6							
27	70620 0229	ナット	NUT		6							
28	70620 0233	ワッシャ	WASHER	18	18							
29	70620 0059	ヘッドボルト	HEAD BOLT	18	8							
29	70620 0029	ヘッドボルト	HEAD BOLT		4							

FIG.123 マニホルド，キャブレータ MANIFOLD, CARBURETOR

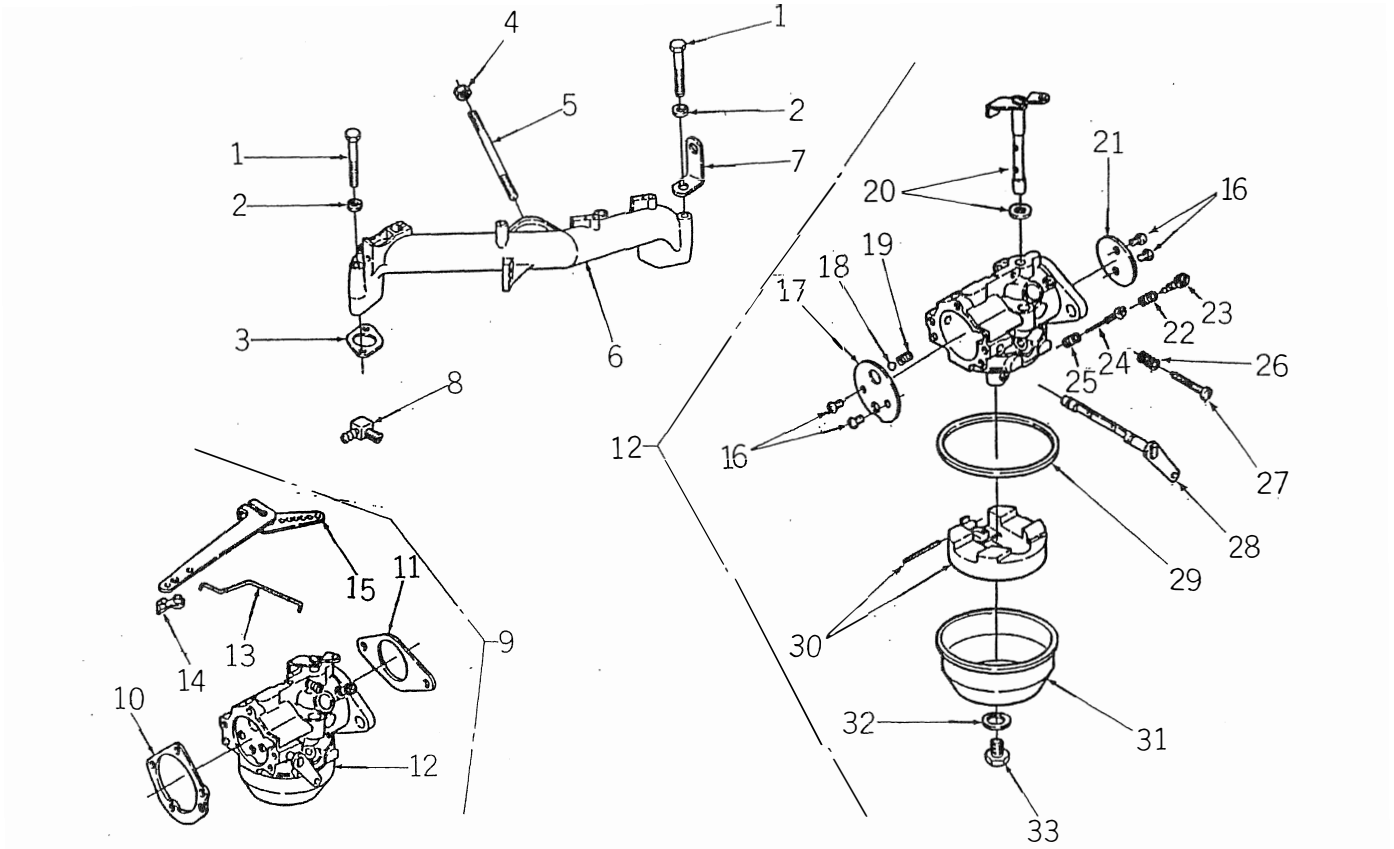

見出番号 Key No	部品番号 Parts No	部品名称 Parts Name		台当個数 Q'ty 181	201				互換性 R/P	適用号機 Application	型寸 Description	備考 Remarks
1	70620 0207	ボルト	BOLT	4	4							
2	70620 0209	ワッシャ	WASHER	4	4							
3	70620 0083	ガスケット	GASKET	2	2							
4	70620 0227	ナット	NUT	2	2							
5	70620 0006	スタッドボルト	STUD BOLT	2	2							
6	70620 0137	インテイクスマニホルド	INTAKE MANIFOLD	1	1							
7	70620 0166	ステー	STAY	1	1							
8	70620 0047	コネクタ	CONNECTOR	1	1							
9	*	キャブレタキット	CARBURETOR KIT	1								
10	70620 0027	ガスケット	GASKET	1	1							
11	70620 0056	ガスケット	GASKET	1	1							
12	70620 0241	キャブレタアッシ	CHRBURETOR ASSY	1								
12	70620 0242	キャブレタアッシ	CARBURETOR ASSY		1							
13	70620 0200	ロッド	ROD	1	1							
14	70620 0049	ブッシュ	BUSH	1	1							
15	70620 0142	ガバナレバー	GOV-LEVER	1	1							
16	*	スクリュ	SCREW	4	4							
17	*	チョークプレート	CHOKE PLATE	1	1							
18	*	ボール	BALL	1	1							
19	*	スプリング	SPRING	1	1							
20	*	スロットルシャフト	THROTTLE SHAFT	1	1							
21	*	スロットルプレート	THROTTLE PLATE	1	1							
22	*	スプリング	SPRING	1	1							
23	70620 0052	アイドルスクリュ;ニードル	NEEDLE	1	1							
24	*	アイドルスクリュ	SCREW	1	1							
25	*	スプリング	SPRING	1	1							
26	*	スプリング	SPRING	1	1							
27	*	スクリュ	SCREW	1	1							
28	*	チョークレバー	CHOKE LEVER	1	1							
29	70620 0025	ガスケット	GASKET	1	1							
30	*	フロートアッシ	FLOAT ASSY	1	1							
31	*	フロートチャンバ	FLOAT CHANBER	1	1							
32	70620 0024	ガスケット	GASKET	1	1							
33	70620 0040	スクリュ	SCREW	1	1							

FIG.124 フライホイル，オイルフィルタ，クーリングカバー
FLY WHEEL, OIL FILTER, COOLING COVER

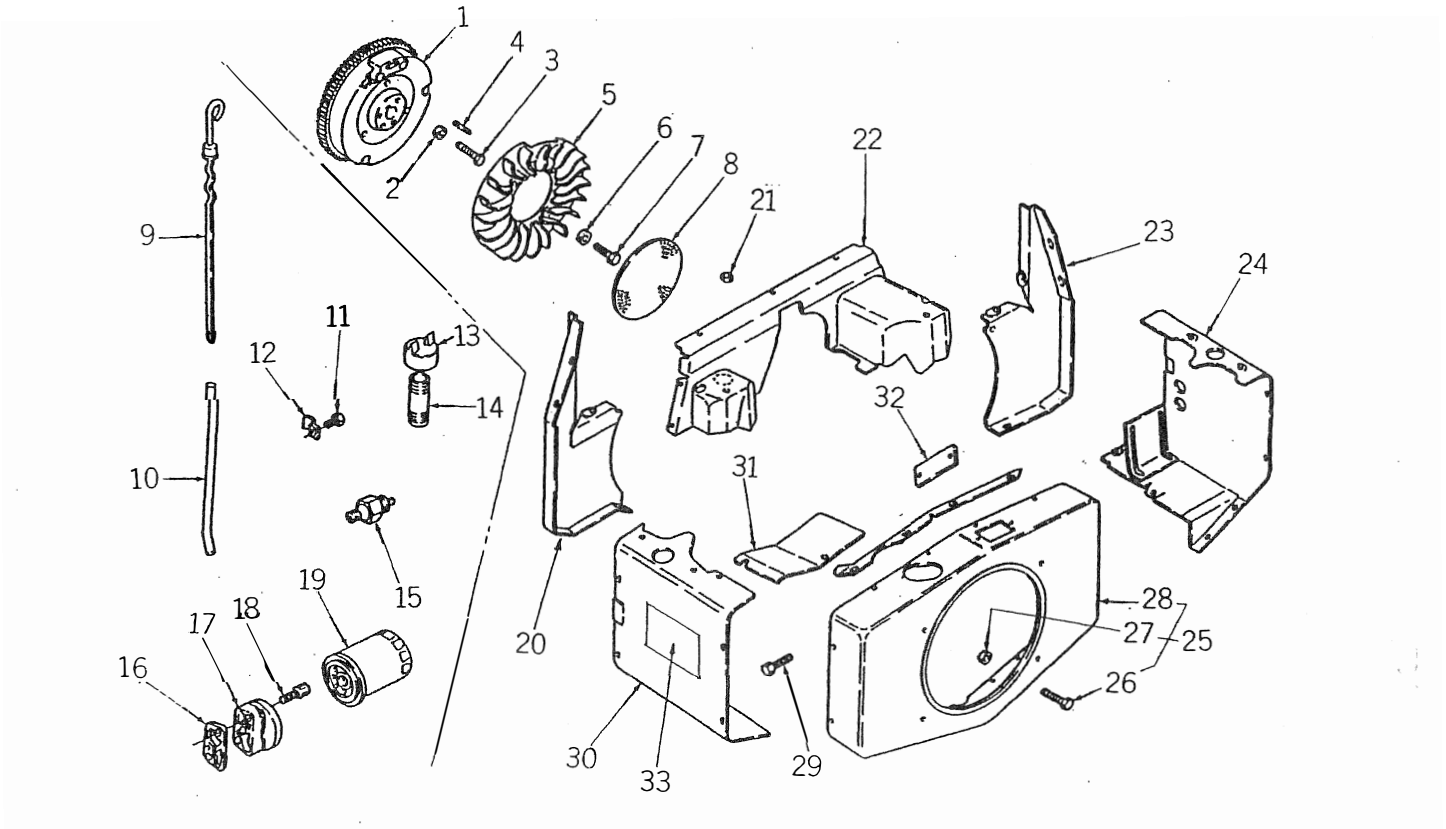

見出番号 Key No	部品番号 Parts No	部品名称 Parts Name		台当個数 Q'ty 181	201				互換性 R/P	適用号機 Application	型寸 Description	備考 Remarks
1	70620 0074	フライホイル	FLY WHEEL	1	1							
2	70620 0172	ワッシヤ	WASHER	1	1							
3	70620 0238	スクリュ	SCREW	1	1							
4	70620 0005	キー	KEY	1	1							
5	70620 0048	ファン	FAN	1	1							
6	70620 0042	スペーサ	SPACER	4	4							
7	70620 0237	スクリュ	SCREW	4	4							
8	70620 0050	スクリーン	SCREEN	1	1							
9	70620 0082	オイルゲージ	OIL GAUGE	1	1							
10	70620 0126	オイルチューブ	OIL TUBE	1	1							
11	70620 0222	スクリュ	SCREW	1	1							
12	70620 0136	クリップ	CLIP	1	1							
13	70620 0140	キャップ	CAP	1	1							
14	70620 0063	パイプ	PIPE	1	1							
15	70620 0117	マノコンタクト	PRESSURE SWITCH	1	1							
16	70620 0085	ガスケット	GASKET	1	1							
17	70620 0141	アダプタ	ADAPTOR	1	1							
18	70620 0219	スクリュ	SCREW	2	2							
19	70620 0088	オイルフィルタ	OIL FILTER	1	1							
20	70620 0155	サイドカバー	SIDE COVER	1	1							
21	70620 0229	ナット	NUT	2	2							
22	70620 0157	ダクトカバー	DUCT COVER	1								
22	70620 0156	ダクトカバー	DUCT COVER		1							
23	70620 0154	サイドカバー	SIDE COVER	1								
23	70620 0153	サイドカバー	SIDE COVER		1							
24	70620 0092	ヘッドカバー;1シリンダ	HEAD COVER	1								
24	70620 0093	ヘッドカバー;1シリンダ	HEAD COVER		1							
25	*	カバーキット	COVER KIT	1	1							
26	70620 0236	スクリュ	SCREW	6	6							
27	70620 0243	ワッシヤ	WASHER	2	2							
28	70620 0147	ファンカバー	FAN COVER	1	1							
29	70620 0223	スクリュ	SCREW	25	25							
30	70620 0090	ヘッドカバー;2シリンダ	HEAD COVER	1								
30	70620 0091	ヘッドカバー;2シリンダ	HEAD COVER		1							
31	70620 0094	カバー	COVER	1	1							

FIG.124 フライホイル，オイルフィルタ，クーリングカバー
FLY WHEEL, OIL FILTER, COOLING COVER

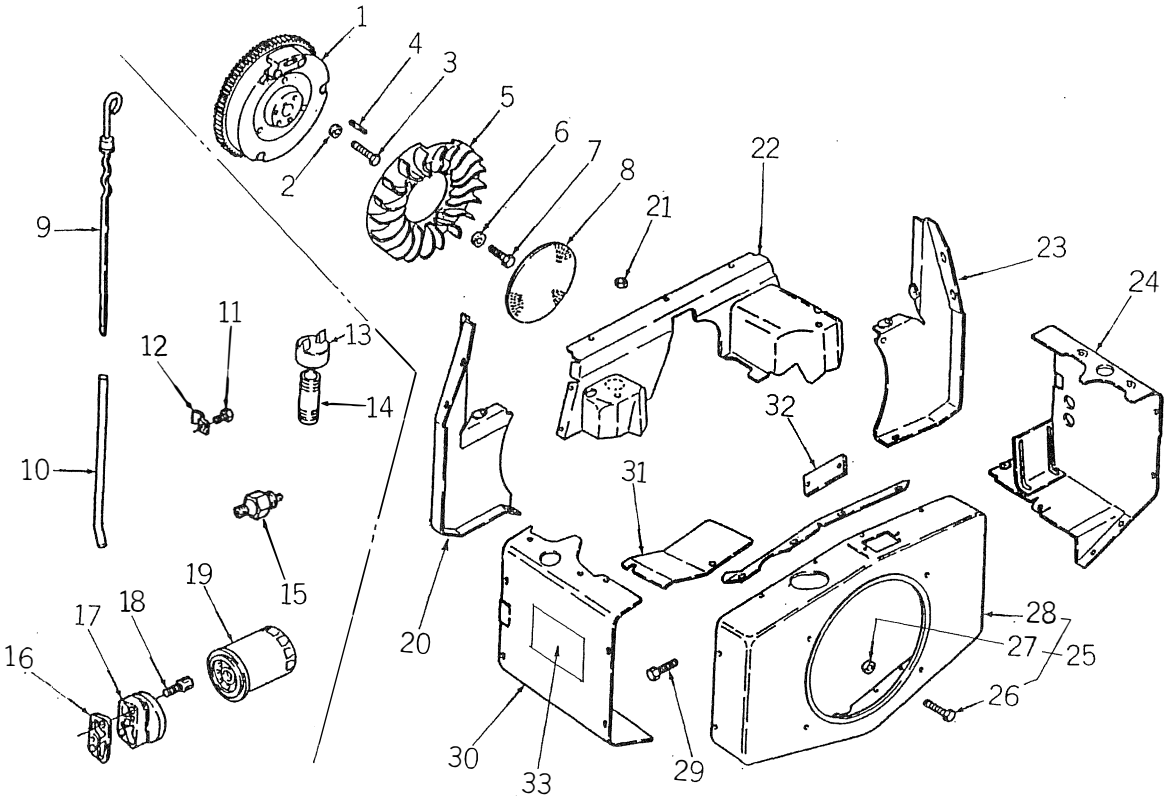

見出番号 Key No	部品番号 Parts No	部品名称 Parts Name		台当個数 Q'ty 181	201				互換性 R/P	適用号機 Application	型寸 Description	備考 Remarks
32	70620 0060	カバー	COVER	1	1							
33	70620 0123	チュウイマーク	CAUTION PLATE	3								
33	70620 0124	チュウイマーク	CAUTION PLATE		3							

FIG.125 クリーナ，ブリーザ，フュエルフィルタ
CLEANER, BREATHER, FUEL FILTER

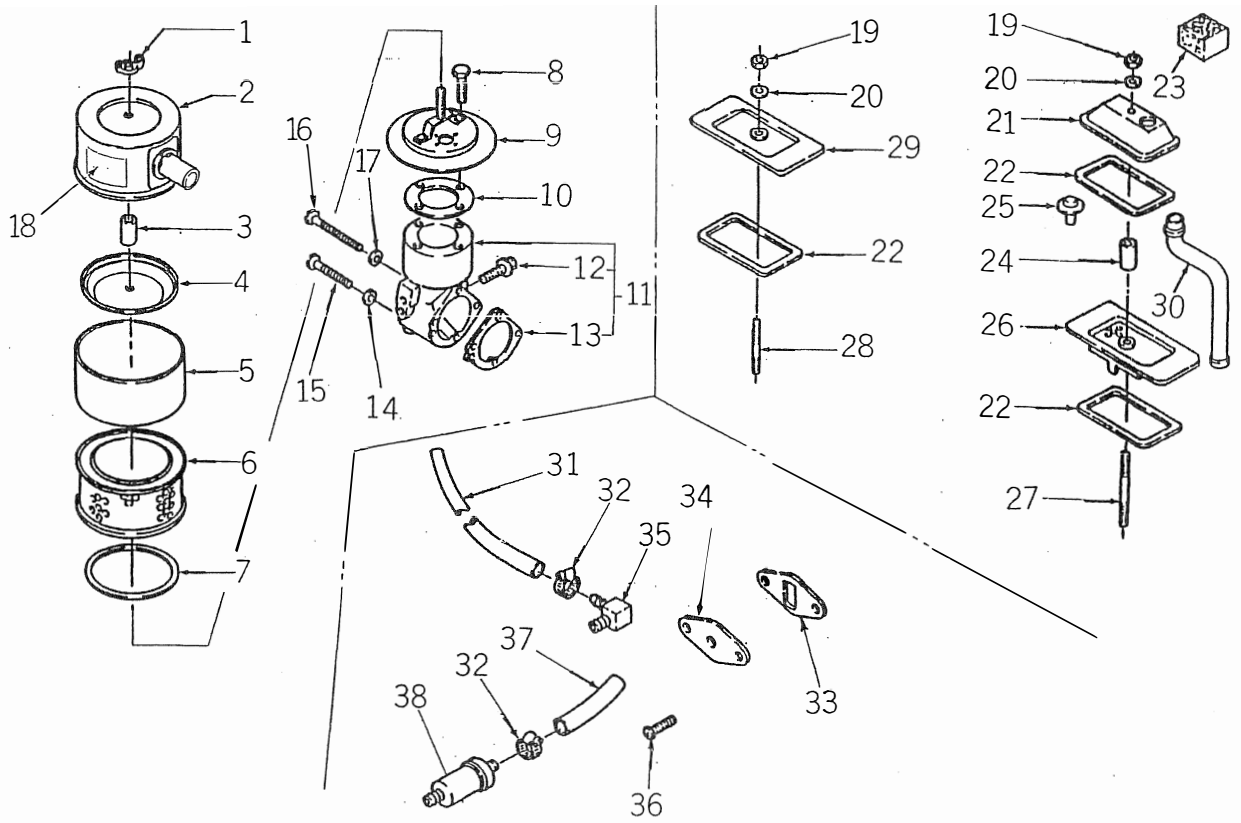

見出番号 Key No	部品番号 Parts No	部品名称 Parts Name		台当個数 Q'ty 181	201				互換性 R/P	適用号機 Application	型寸 Description	備考 Remarks
1	70620 0232	ウイングナット	WING NUT	1	1							
2	70620 0113	クリーナカバー	CLEANER COVER	1	1							
3	70620 0016	シール	SEAL	1	1							
4	70620 0105	クリーナカバー	CLEANER COVER	1	1							
5	70620 0062	プレクリーナ	PRECLEANER	1	1							
6	70620 0205	エレメント	ELEMENT	1	1							
7	70620 0022	シール	SEAL	1	1							
8	70620 0225	スクリュ	SCREW	1	1							
9	70620 0143	エヤクリーナベース	CLEANER BASE	1	1							
10	70620 0058	ガスケット	GASKET	1	1							
11	70620 0179	エルボキット	ELBOW KIT	1	1							
12	70620 0237	スクリュ	SCREW	1	1							
13	70620 0027	ガスケット	GASKET	1	1							
14	70620 0210	ワッシヤ	WASHER	2	2							
15	70620 0218	スクリュ	SCREW	2	2							
16	70620 0217	スクリュ	SCREW	1	1							
17	70620 0215	ワッシヤ	WASHER	1	1							
18	70620 0044	チュウイマーク	CAUTION PLATE	1	1							
19	70620 0228	ナット	NUT	2	2							
20	70620 0211	ワッシヤ	WASHER	2	2							
21	70620 0110	カバー	COVER	1	1							
22	70620 0089	ガスケット	GASKET	3	3							
23	70620 0018	フィルタ	FILTER	1	1							
24	70620 0079	シール	SEAL	1	1							
25	70620 0167	バルブ	VALVE	1	1							
26	70620 0112	カバー	COVER	1	1							
27	70620 0057	スタッドボルト	STUD BOLT	1	1							
28	70620 0007	スタッドボルト	STUD BOLT	1	1							
29	70620 0111	カバー	COVER	1	1							
30	70620 0160	ブリーザホース	BRETHER HOSE	1	1							
31	70620 0162	フュエルホース	FUEL HOSE	1	1							FROM PUMP
32	70620 0206	クランプ	CLAMP	4	4							
33	70620 0026	ガスケット	GASKET	1	1							
34	70620 0114	カバー	COVER	1	1							
35	70620 0047	コネクタ	CONNECTOR	1	1							

FIG.125 クリーナ，ブリーザ，フュエルフィルタ
CLEANER, BREATHER, FUEL FILTER

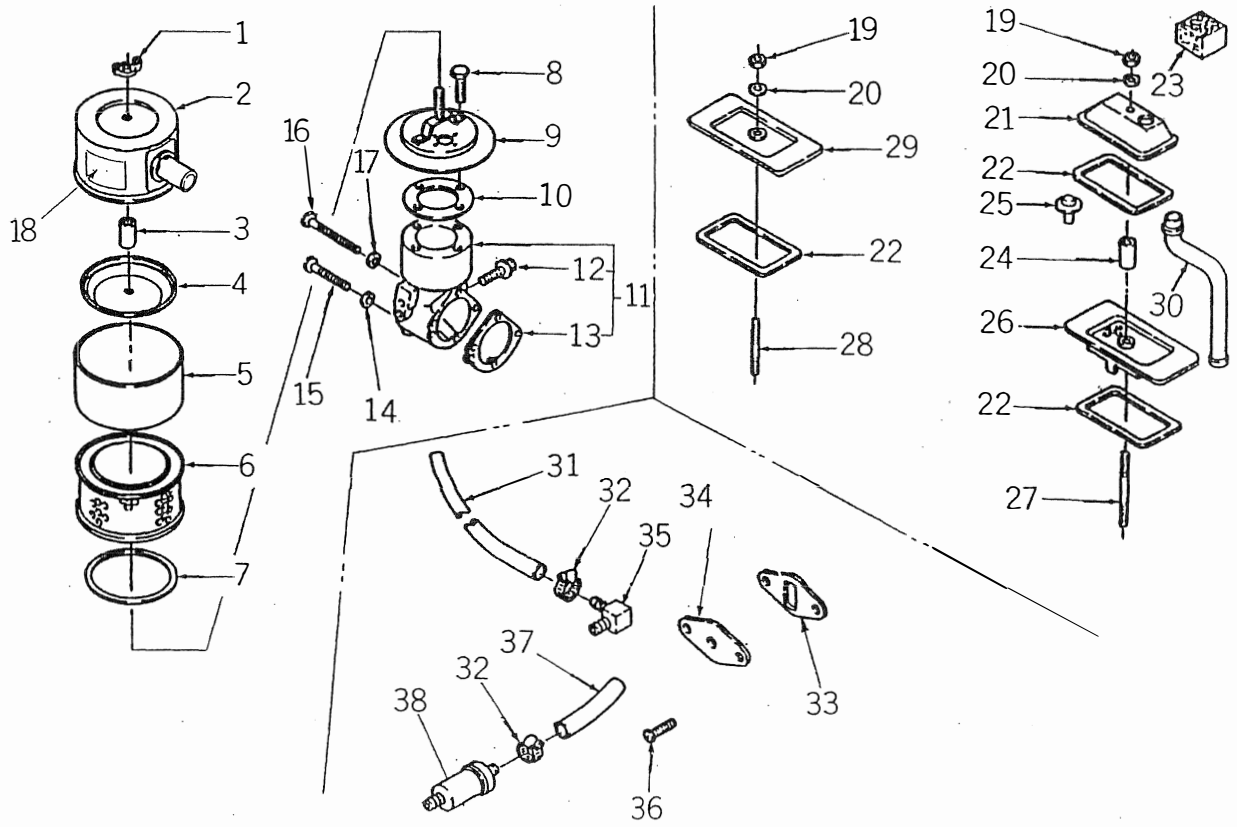

見出番号 Key No	部品番号 Parts No	部品名称 Parts Name		台当個数 Q'ty 181	201				互換性 R/P	適用号機 Application	型寸 Description	備考 Remarks
36	70620 0231	スクリュ	SCREW	2	2							
37	70620 0161	フュエルホース	HOSE	1	1							
38	70620 0028	フュエルフィルタ	FUEL FILTER	1	1							

FIG.126 ガバナ，イグニション，マフラ，ガスケットセット
GOVERNOR, IGNITION, MUFFLER, GASKET SET

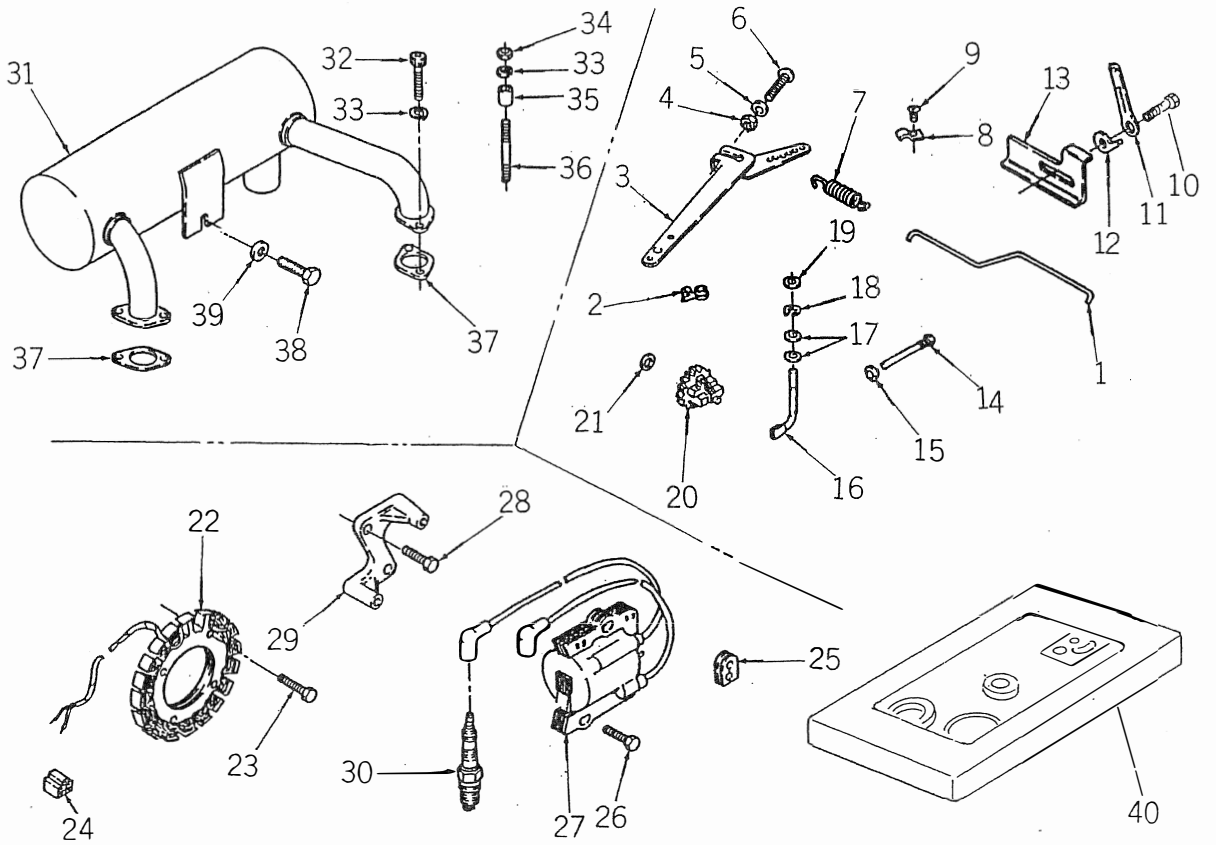

見出番号 Key No	部品番号 Parts No	部品名称 Parts Name		台当個数 Q'ty 181	201				互換性 R/P	適用号機 Application	型寸 Description	備考 Remarks
1	70620 0200	ロッド	ROD	1	1							
2	70620 0049	ブッシュ	BUSH	2	2							
3	70620 0142	ガバナレバー	GOV-LEVER	1	1							
4	70620 0228	ナット	NUT	1	1							
5	70620 0213	ワッシヤ	WASHER	1	1							
6	70620 0146	スクリュ	SCREW	1	1							
7	70620 0107	スプリング	SPRING	1	1							
8	70620 0020	クランプ	CLAMP	2	2							
9	70620 0224	スクリュ	SCREW	2	2							
10	70620 0221	スクリュ	SCREW	1	1							
11	70620 0125	コントロールレバー	CONTROL LEVER	1	1							
12	70620 0019	ストップレバー	STOP LEVER	1	1							
13	70620 0177	ストッパ	STOPPER	1	1							
14	70620 0017	ピン	PIN	1	1							
15	70620 0211	ワッシヤ	WASHER	1	1							
16	70620 0103	ガバナシャフト	GOV-SHAFT	1	1							
17	70620 0216	ワッシヤ	WASHER	2	2							
18	70620 0002	スナップリング	SNAP RING	1	1							
19	70620 0212	ワッシヤ	WASHER	1	1							
20	70620 0001	ガバナギマ	GOV-GEAR	1	1							
21	70620 0021	ワッシヤ	WASHER	1	1							
22	70620 0023	スタータキット	STARTOR KIT	1	1							
23	70620 0220	スクリュ	SCREW	4	4							
24	70620 0064	コネクタ	CONNECTOR	1	1							
25	70620 0158	グロメット	GROMMET	1	1							
26	70620 0234	スクリュ	SCREW	2	2							
27	70620 0178	イグニションコイル	IGNITION COIL	1	1							
28	70620 0235	スクリュ	SCREW	2	2							
29	70620 0128	ブラケット	BRACKET	1	1							
30	70620 0130	プラグ	SPARK PLUG	2	2							
31	70620 0099	マフラ	MUFFLER	1	1							
32	70620 0008	スクリュ	SCREW	2	2							
33	70620 0209	ワッシヤ	WASHER	4	4							
34	70620 0229	ナット	NUT	2	2							
35	70620 0122	スペーサ	SPACER	2	2							

FIG.126 ガバナ，イグニション，マフラ，ガスケットセット
GOVERNOR, IGNITION, MUFFLER, GASKET SET

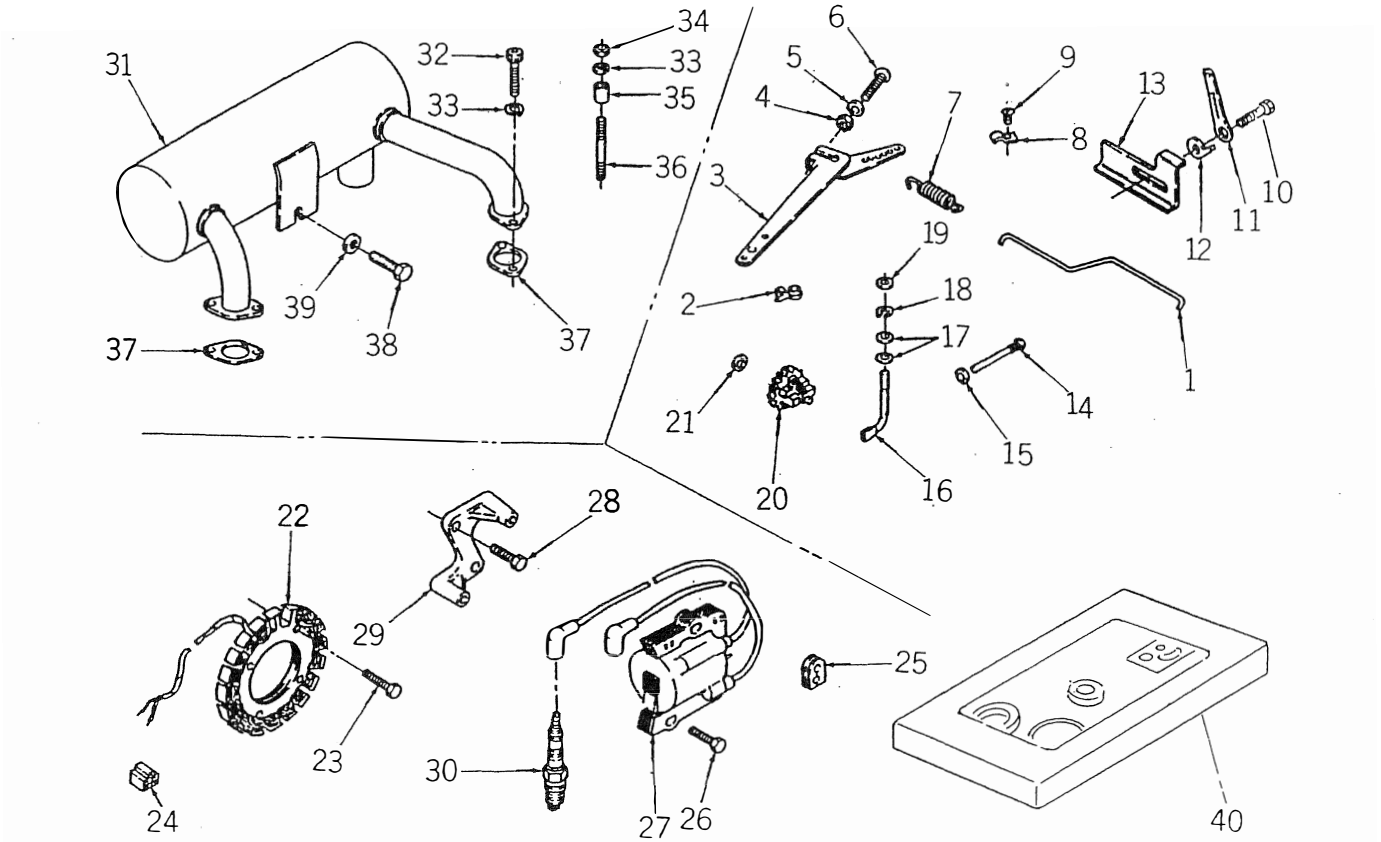

見出番号 Key No	部品番号 Parts No	部品名称 Parts Name		台当個数 Q'ty 181	201				互換性 R/P	適用号機 Application	型寸 Description	備考 Remarks
36	70620 0101	スタッドボルト	STUD BOLT	2	2							
37	70620 0084	ガスケット	GASKET	2	2							
38	70620 0230	スクリュ	SCREW	1	1							
39	70620 0214	ワッシヤ	WASHER	1	1							
40	70620 0187	ガスケットセット	GASKET SET	1	1							
41	70620 0009	オイルシール	OIL SEAL	1	1							FIG122-12
42	70620 0056	ガスケット	GASKET	1	1							FIG123-11
43	70620 0027	ガスケット	GASKET	1	1							FIG125-13
44	70620 0026	ガスケット	GASKET	1	1							FIG125-33
45	70620 0079	シール	SEAL	1	1							FIG125-24
46	70620 0081	シール	SEAL	2	2							FIG122-19
47	70620 0080	シール	SEAL	1	1							FIG122-14
48	70620 0246	ガスケット	GASKET	1	1							FIG121-3
49	70620 0083	ガスケット	GASKET	2	2							FIG123-3
50	70620 0085	ガスケット	GASKET	1	1							FIG124-16
51	70620 0086	ガスケット	GASKET	2	2							FIG122-24
52	70620 0089	ガスケット	GASKET	3	3							FIG125-22
53	70620 0058	ガスケット	GASKET	1	1							FIG125-10
54	70620 0084	ガスケット	GASKET	2	2							FIG126-37

41～42 Not irast this section

FIG.127 スタータ STARTER

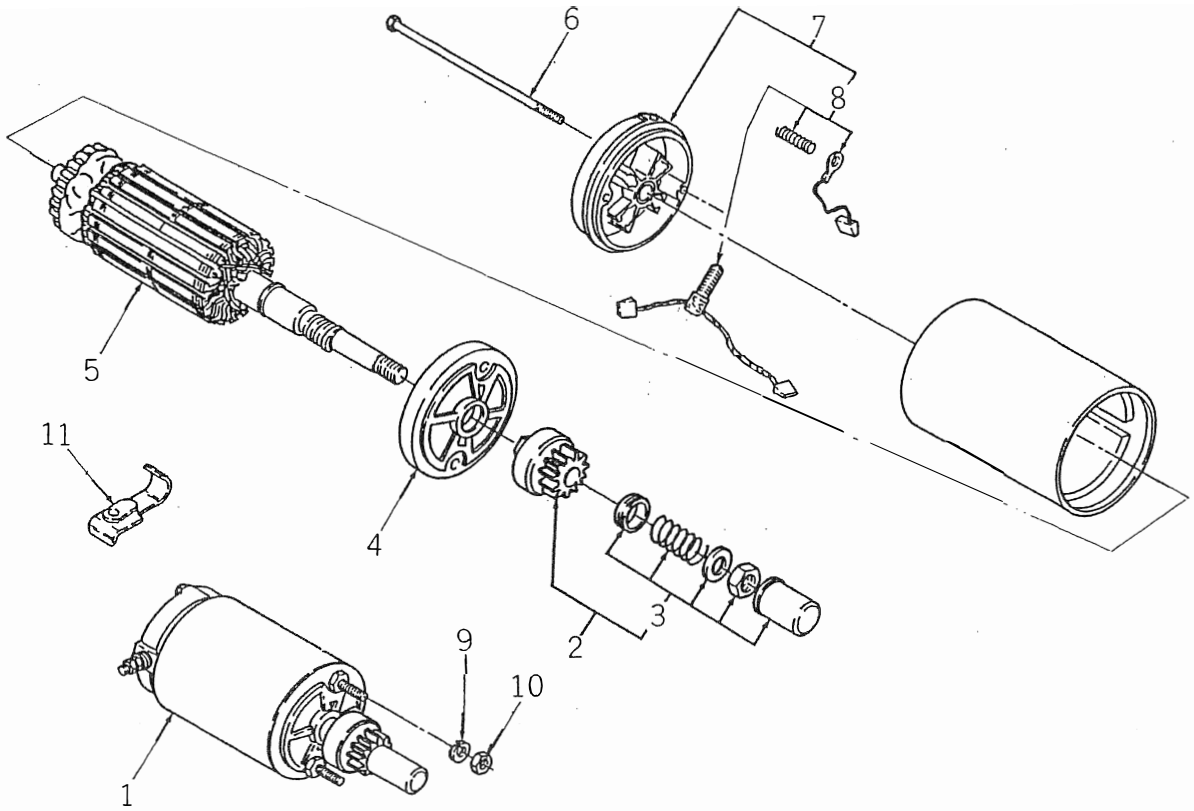

見出番号 Key No	部品番号 Parts No	部品名称 Parts Name		台当個数 Qty 181	201				互換性 R/P	適用号機 Application	型寸 Description	備考 Remarks
1	70620 0115	スタータアッシ	STARTOR ASSY	1								
1	70620 0116	スタータアッシ	STARTOR ASSY		1							
2	70620 0180	ドライブキット	DRIVE KIT	1	1							
3	70620 0181	ドライブキット	DRIVE KIT	1	1							
4	70620 0148	キャップ	CAP	1	1							
5	70620 0138	アマチュアアッシ	ARMATURE ASSY	1								
5	70620 0139	アマチュアアッシ	ARMATURE ASSY		1							
6	70620 0144	ボルト	BOLT	2								
6	70620 0145	ボルト	BOLT		2							
7	70620 0149	キャップ	CAP	1								
7	70620 0150	キャップ	CAP		1							
8	70620 0182	ブラシキット	BRUSH KIT	1	1							
9	70620 0208	ワッシャ	WASHER	2	2							
10	70620 0228	ナット	NUT	2	2							
11	70620 0129	ブラケット	BRACKET		1							

FIG.128 エンジンマウント ENGINE MOUNT ; GASOLINE

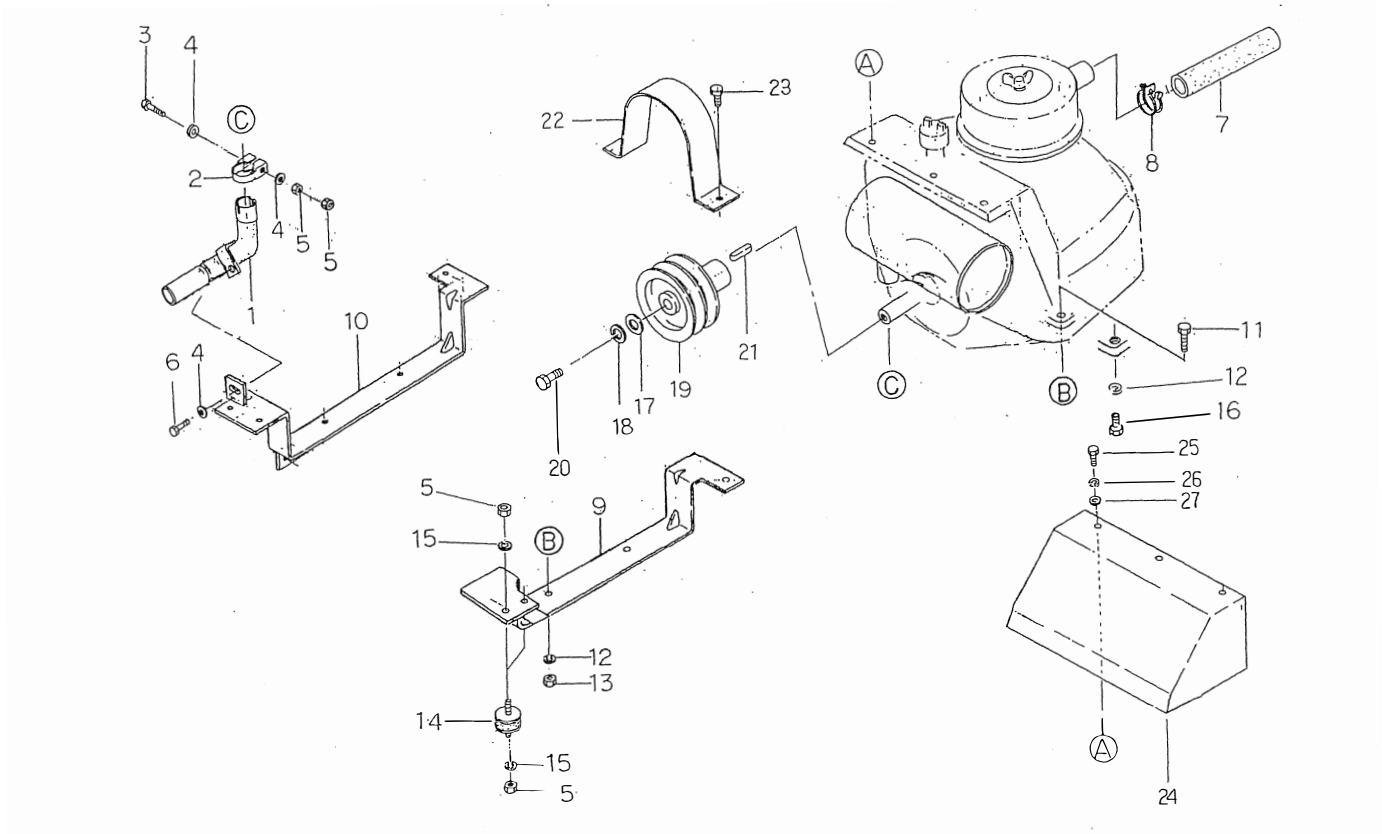

見出番号 Key No	部品番号 Parts No	部品名称 Parts Name		台当個数 Q'ty 181	201				互換性 R/P	適用号機 Application	型寸 Description	備考 Remarks
1	40830 0070	マフラ	MUFFLER	1	1							
2	40833 0060	バンド	BAND	1	1							
3	01030 0860	ボルト	BOLT	1	1							
4	02610 0008	ワッシャ	WASHER	3	3							
5	02050 0008	ナット	NUT	14	14							
6	01150 0820	ボルト	BOLT	1	1							
7	40861 0030	ホース	HOSE	1	1							
8	06710 0046	ホースバンド	HOSE BAND	1	1							
9	43650 0340	エンジンベース;L	ENGINE BASE;L.H	1	1							
10	43650 0360	エンジンベース;R	ENGINE BASE;R.H	1	1							
11	01030 1030	ボルト	BOLT	4	3							
12	02710 0010	スプリングワッシャ	SPRING WASHER	4	4							
13	02050 0010	ナット	NUT	4	4							
14	49811 0451	ボウシンゴム	CUSION RUBBER	4	4							
15	02710 0008	スプリングワッシャ	SPRING WASHER	8	8							
16	49943 1250	ボルト	BOLT		1							
17	02610 9031	ワッシャ	WASHER	1	1							
18	02710 0012	スプリングワッシャ	SPRING WASHER	1	1							
19	43011 2200	プーリ	PULLEY	1	1							
20	49943 1210	ボルト	BOLT	1	1							
21	49918 0030	キー	KEY	1	1							
22	43021 0130	ベルトカバー	BELT COVER	2	2							
23	01150 0816	ボルト	BOLT	2	2							
24	40826 0070	エヤーガード	AIR GURD	1	1							
25	49943 1220	ボルト	BOLT	5	5							
26	02710 0006	スプリングワッシャ	SPRING WASHER	5	5							
27	02610 0006	ワッシャ	WASHER	5	5							

FIG.201 フロント P. T. O
FRONT P. T. O

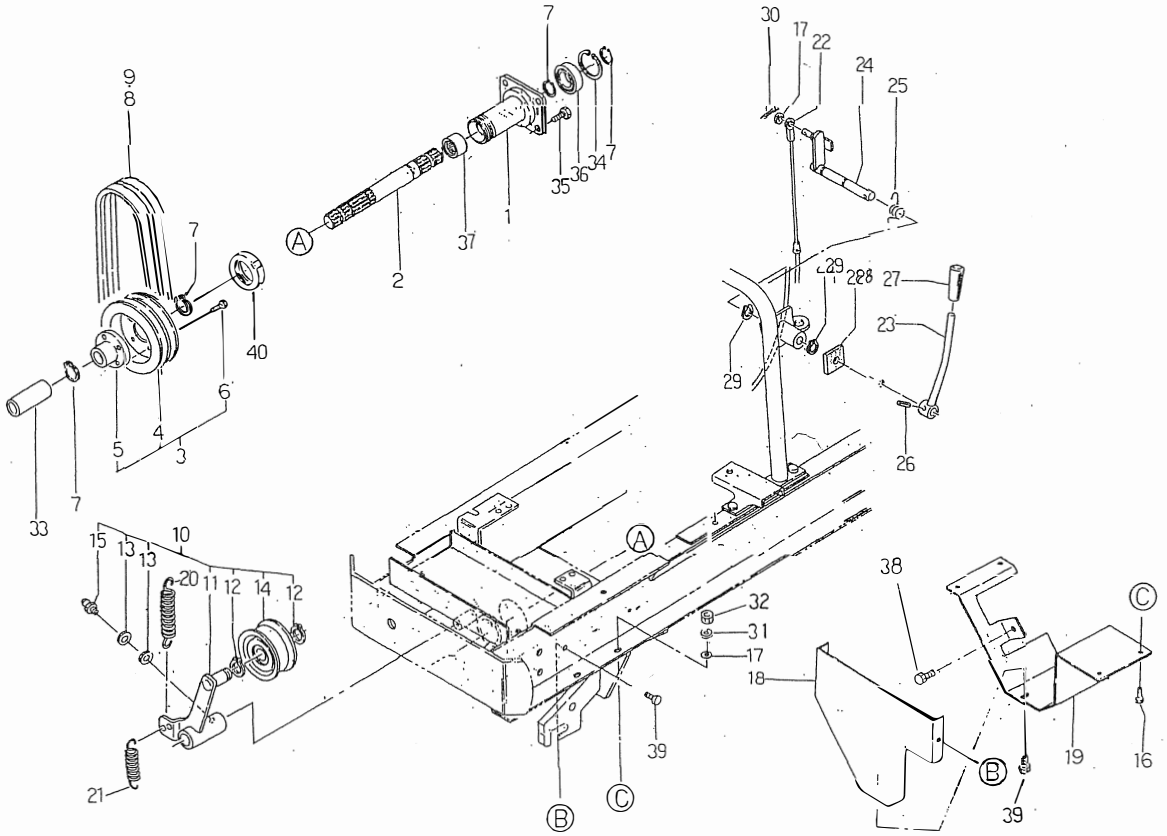

見出番号 Key No	部品番号 Parts No	部品名称 Parts Name		台当個数 Q'ty ALL					互換性 R/P	適用号機 Application	型寸 Description	備考 Remarks
1	47551 0060	ピボットシャフト	PIVOT SHAFT	1								
2	41336 0630	P.T.Oシャフト	P.T.O SHAFT	1								
3	*	プーリアッシ	PULLEY ASSY	1								
4	43011 1760	プーリ	PULLEY	2								
5	43010 1050	スプラインボス	SPLINE BOSS	1								
6	01131 0612	ボルト	BOLT	4								
7	03610 0025	スナップリング	SNAP RING	4								
8	08052 9119	Vベルト	V-BELT	2							SB31	DIESEL
9	49866 0090	Vベルト	V-BELT	2							SB35	GASOLINE
10	43201 0720	テンションアームアッシ	TENSION ARM ASSY	1								
11	*	アーム	ARM	1								
12	03610 0020	スナップリング	SNAP RING	2								
13	02610 0006	ワッシヤ	WASHER	2								
14	43235 0180	テンションローラ	ROLLER	1								
15	06061 0000	グリスニプル	GREASE NIPPLE	1								
16	01030 0816	ボルト	BOLT	4								
17	02610 0008	ワッシヤ	WASHER	6								
18	43025 1180	カバー	COVER	1								
19	43015 0920	カバー	COVER	1								
20	49822 1040	スプリング	SPRING	1								
21	49822 1570	スプリング	SPRING	1								
22	43299 0701	ワイヤ	WIRE	1								P.T.O
23	43230 0410	レバー	LEVER	1								
24	43245 0140	テンションレバー	TENSION LEVER	1								
25	49822 1140	トルクスプリング	TORQUE SPRING	1								
26	03030 0625	スプリングピン	SPRING ASSY	1								
27	39818 1090	グリップ	GRIP	1								
28	49813 0010	スポンジ	FELT	1								DIESEL
29	03610 0015	スナップリング	SNAP RING	2								
30	03010 2020	スプリットピン	SPLIT PIN	1								
31	02710 0008	スプリングワッシヤ	SPRING WASHER	4								
32	02050 0008	ナット	NUT	4								
33	49816 0040	チューブ	TUBE	1								
34	03650 0052	スナップリング	SNAP RING	1								
35	01151 1020	ボルト	BOLT	4								

FIG.201 フロント P. T. O
FRONT P. T. O

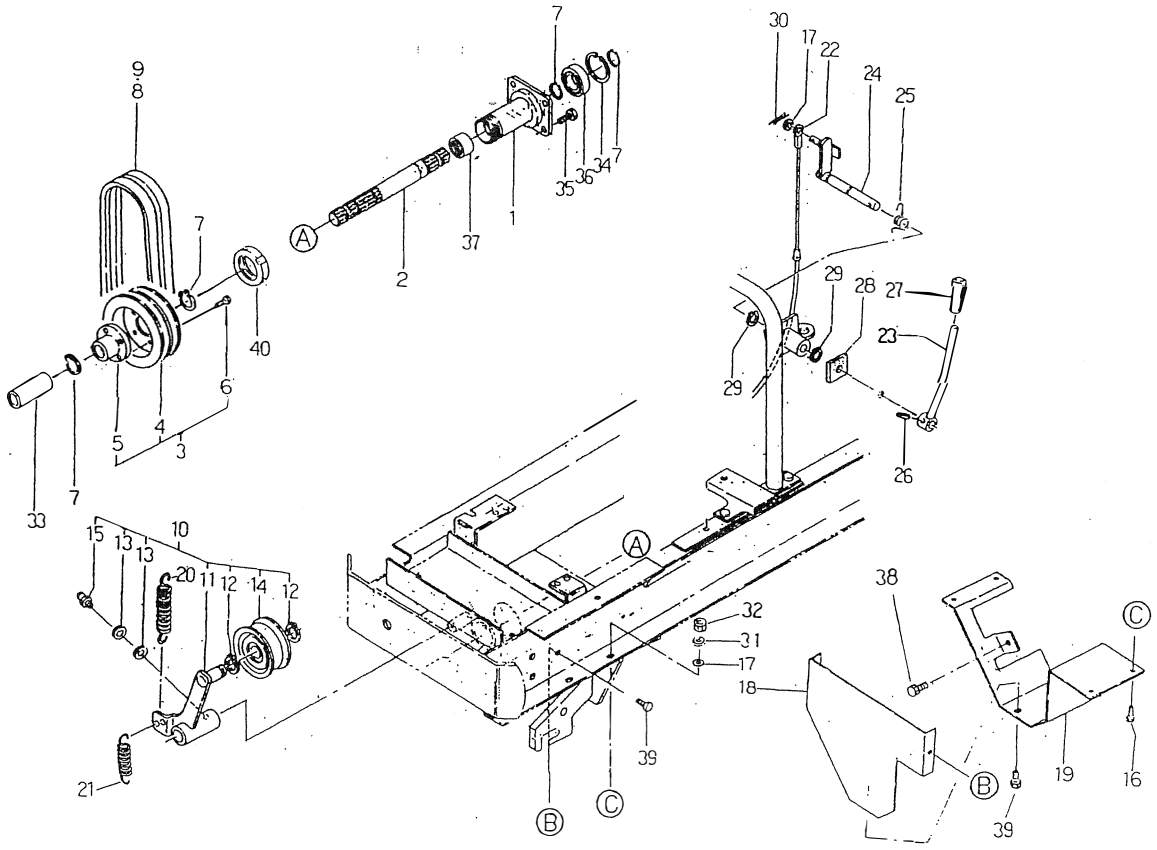

見出番号 Key No	部品番号 Parts No	部品名称 Parts Name		台当個数 Q'ty ALL					互換性 R/P	適用号機 Application	型寸 Description	備考 Remarks
36	04014 6205	ボールベアリング	BALL BEARING	1								UU
37	04221 9003	ニドルベアリング	NEEDLE BEARING	1								
38	01150 0816	ボルト	BOLT	1								
39	01115 0616	ボルト	BOLT	6								
40	02270 0400	ロックナット	LOCK NUT	1								

FIG.202 フロントアクスル FRONT AXLE

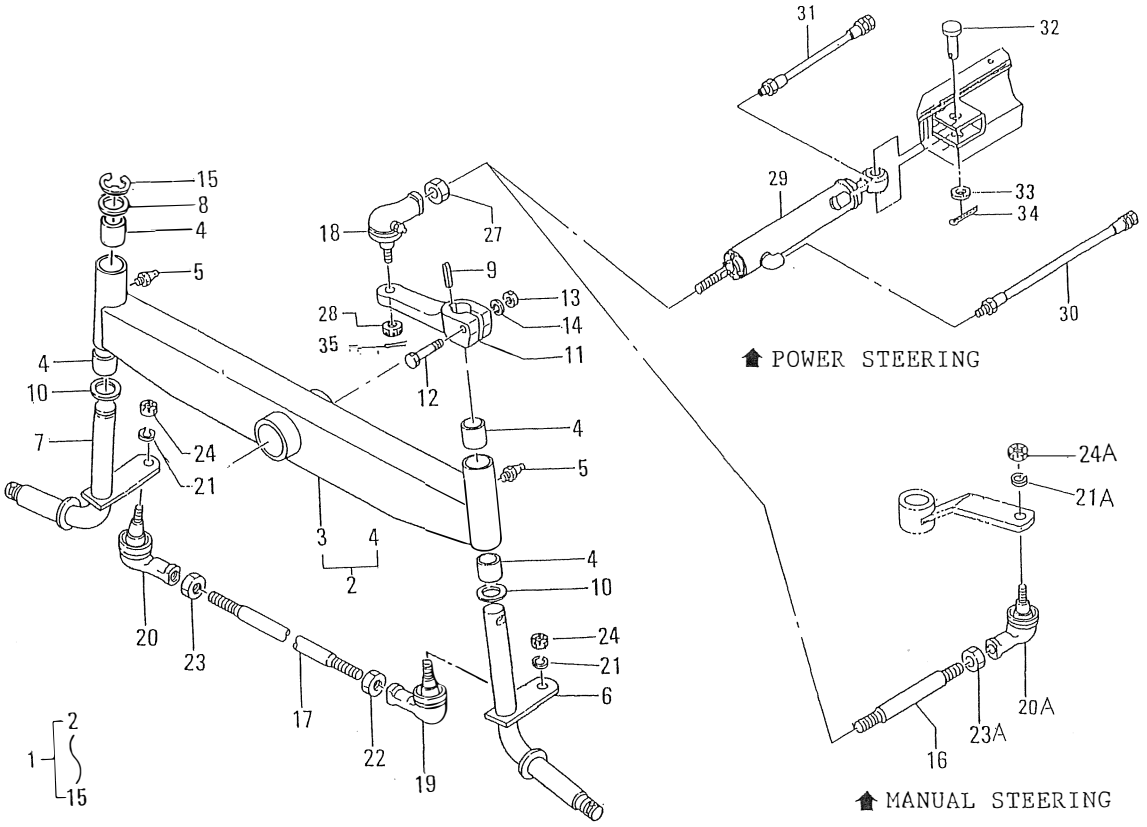

見出番号 Key No	部品番号 Parts No	部品名称 Parts Name		台当個数 Q'ty ALL					互換性 R/P	適用号機 Application	型寸 Description	備考 Remarks
1	*	フロントユニット	FRONT UNIT	1								
2	47502 0040	アクスルシャフトアッシ	AXLE SHAFT ASSY	1								
3	*	アクスルシャフト	AXLE SHAFT	1								
4	49851 0400	ブッシュ	BUSH	4								
5	06061 0000	グリスニップル	GREASE NIPPLE	2								
6	47530 0120	キングピン;L	KING PIN;L.H	1								
7	47530 0140	キングピン;R	KING PIN;R.H	1								
8	49921 1570	ワッシャプレート	WASHER PLATE	1								
9	03410 0720	キー	KEY	1								
10	39926 0650	ワッシャ	WASHER	2								
11	44760 0010	アーム;ナックル	ARM;KNUCKLE	1								
12	01031 1055	ボルト	BOLT	1								
13	02051 0010	ナット	NUT	1								
14	02710 0010	スプリングワッシャ	SPRING WASHER	1								
15	03680 9802	スナップリング	SNAP RING	1								
16	44771 0070	ロッド;ドラック	ROD;DRAG	1								MANUAL
17	44771 0120	ロッド;タイロッド	ROD:TIE ROD	1								
18	33480 0670	タイロッドエンド	TIE ROD END	1								
19	44780 0090	タイロッドエンド;L	TIE ROD END;L.H	1								
20	44780 0100	タイロッドエンド;R	TIE ROD END;R.H	2								
20A	44780 0070	タイロッドエンド	TIE ROD END	1								
21	02710 0014	スプリングワッシャ	SPRING WASHER	2								
21A	02710 0012	スプリングワッシャ	SPRING WASHER	1								
22	02090 9001	ナット M14×1.75左	NUT	1								
23	02090 0014	ナット M14×1.75右	NUT	1								
23A	02010 9024	ナット M12×1.75左	NUT	1								
24	02090 0014	ナット M14×2.0右	NUT	2								
24A	02050 0012	ナット M12×1.75右	NUT	1								
27	02080 0014	ナット;M14×1.5細目	NUT	1							M14×1.5	
28	33481 0090	ナット;キャッスル	NUT	1								
29	45495 0071	シリンダアッシ	CYLINDER ASSY	1								
30	45460 0250	オイルホース;A	OIL HOSE;A	1								
31	45460 0260	オイルホース;B	OIL HOSE;B	1								
32	03131 9017	ヒラアタマピン	PIN	1								
33	02610 0016	ワッシャ	WASHER	1								

FIG.202 フロントアクスル FRONT AXLE

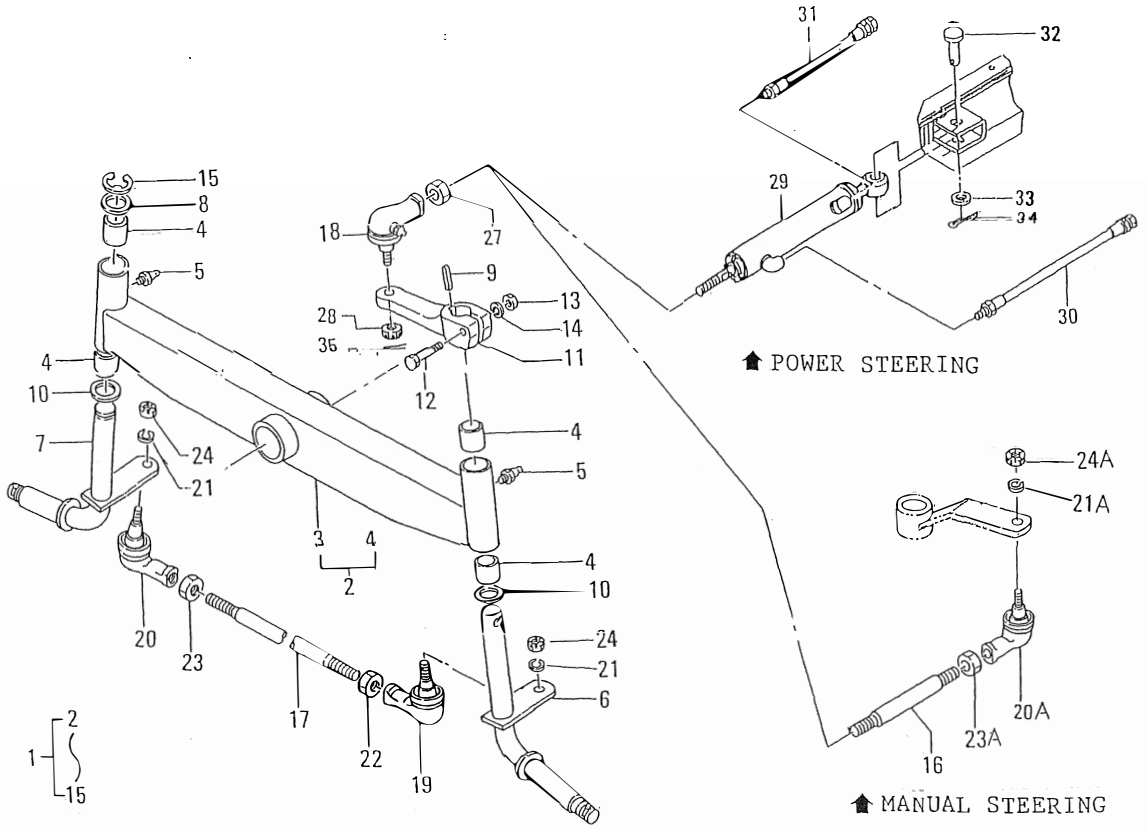

見出番号 Key No	部品番号 Parts No	部品名称 Parts Name	台当個数 Q'ty ALL					互換性 R/P	適用号機 Application	型寸 Description	備考 Remarks
34	03010 4040	スプリットピン SPLIT PIN	1								
35	03010 3025	スプリットピン SPLIT PIN	1								

FIG.203 ステアリング STEERING ; MANUAL

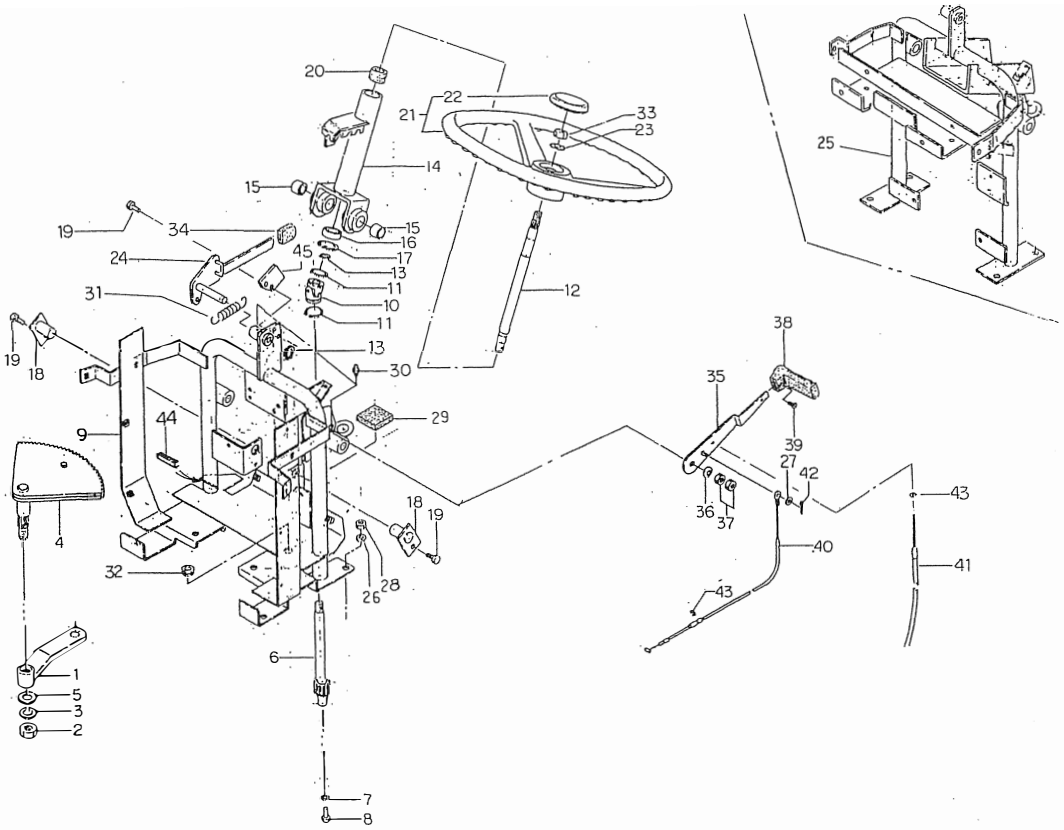

見出番号 Key No	部品番号 Parts No	部品名称 Parts Name		台当個数 Q'ty ALL					互換性 R/P	適用号機 Application	型寸 Description	備考 Remarks
1	44760 0060	ピットマンアーム	PITMAN ARM	1								
2	02060 0016	ナット	NUT	1								
3	02710 0016	スプリングワッシヤ	SPRING WASHER	1								
4	44720 0081	ステアリングギヤ;B	STE-GEAR;B	1								
5	02610 0016	ワッシヤ	WASHER	1								
6	44720 0100	ステアリングギヤ;A	STE-GEAR;A	1								
7	02610 0008	ワッシヤ	WASHER	1								
8	01150 0812	ボルト	BOLT	1								
9	43660 0080	サブフレーム	SUB-FRAME	1								DIESEL
10	42230 0080	ジョイント	JOINT	1								
11	03610 0025	スナップリング	SNAP RING	2								
12	44711 0080	ステアリングシャフト	STE-SHAFT	1								
13	03610 0015	スナップリング	SNAP RING	2								
14	44510 0440	パイプハンドル	PIPE HANDLE	1								
15	39851 1190	ブッシュ	BUSHING	2							φ20	
16	04012 6002	ボールベアリング	BALL BEARING	1								
17	03650 0032	スナップリング	SNAP RING	1								
18	33465 0570	ホルダ	HOLDER	2								
19	01150 0816	ボルト	BOLT	2								
20	49811 0460	ラバー	RUBBER	1								
21	44730 0010	ステアリングホイルアッシ	STE-WHEEL ASSY	1								
22	44732 0020	キャップ	CAP;STE-WHEEL	1								
23	02710 0012	スプリングワッシヤ	SPRING WASHER	1								
24	44540 0550	ステー	STAY	1								
25	43660 0101	サブフレーム	SUB FRAME	1								GASOLIE
26	02710 0010	スプリングワッシヤ	SPRING WASHER	4								
27	02610 0006	ワッシヤ	WASHER	1								
28	02050 0010	ナット	NUT	4								
29	49813 0170	スポンジ	FELT	1								DIESEL
30	06061 0000	グリスニップル	GREASE NIPPLE	3								
31	49822 1610	スプリング	SPRING	1								
32	49811 0560	グロメット	GROMET	1								DIESEL
33	02060 0012	ナット	NUT	1							M12×1.25	
34	39818 0640	グリップ	GRIP	1								
35	40910 0020	レバー	LEVER	1								

FIG.203 ステアリング STEERING ; MANUAL

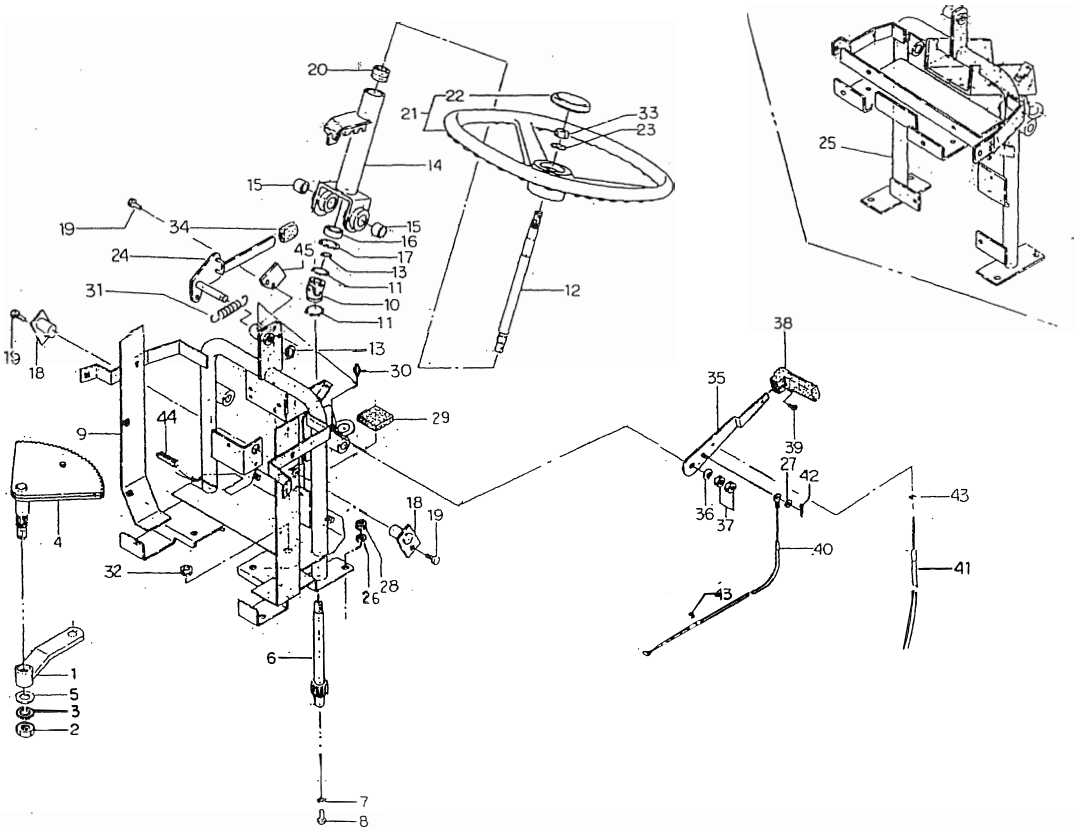

見出番号 Key No	部品番号 Parts No	部品名称 Parts Name		台当個数 Q'ty ALL					互換性 R/P	適用号機 Application	型寸 Description	備考 Remarks
36	49822 1070	スプリング	SPRING	2								
37	02070 0010	ナット	NUT	2								
38	49818 0280	グリップ	GRIP	1								
39	01514 0512	スクリュ	SCREW	1								
40	40907 0010	スロットルワイヤ	WIRE;THROTTLE	1								DIESEL
41	44598 0330	スロットルワイヤ	WIRE;THQOTTLE	1								GASOLINE
42	03010 2020	スプリットピン	SPLIT PIN	1								
43	03680 0004	スナップリング	SNAP RING	2								DIESEL
43	03680 0004	スナップリング	SNAP RING	1								GASOLINE
44	49786 0240	ジザイブッシュ	BUSH	1								
45	49956 1020	プレート	PLATE	1								

FIG.204 ステアリング STEERING ; POWER

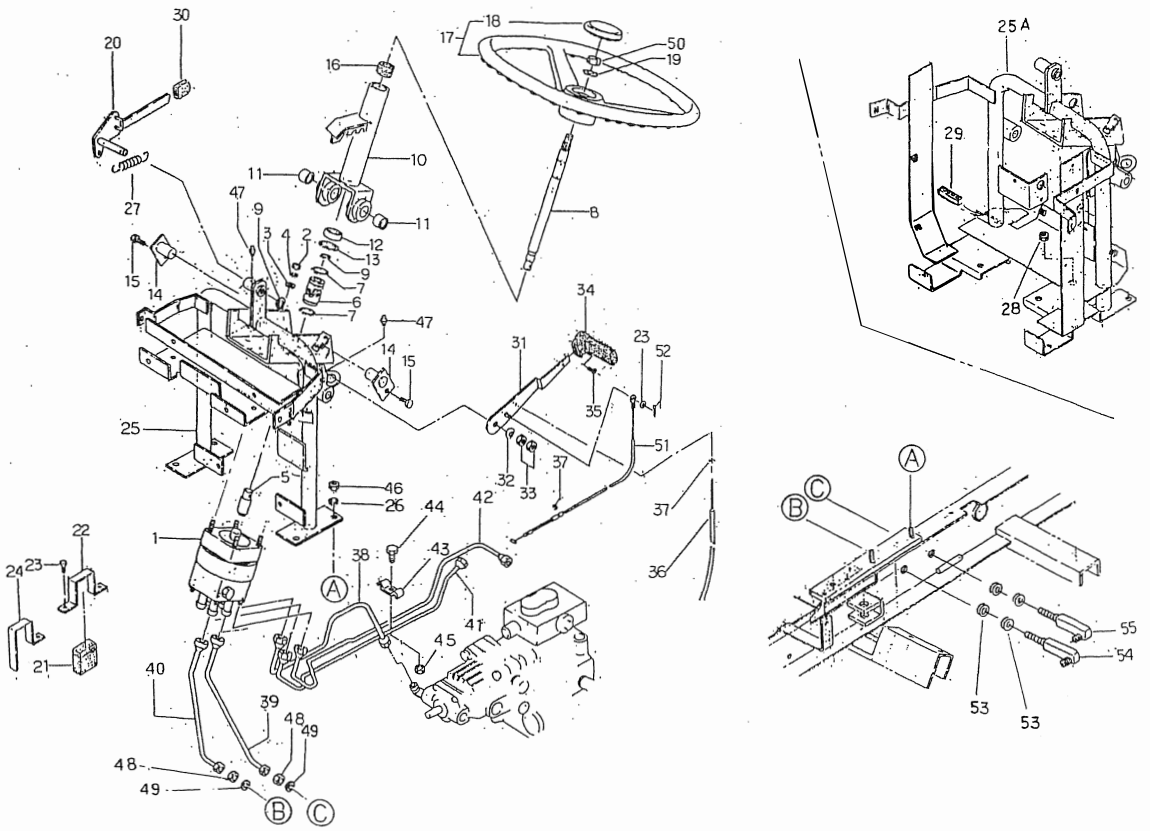

見出番号 Key No	部品番号 Parts No	部品名称 Parts Name		台当個数 Q'ty ALL					互換性 R/P	適用号機 Application	型寸 Description	備考 Remarks
1	33401 1000	ステアリングケースアッシ	STE-CASE ASSY	1								
2	33429 3057	ナット	NUT	4							5/16"×24UNF	
3	02610 9102	ヒラザガネ	WASHER	4								
4	02710 0008	スプリングワッシャ	SPRING WASHER	4								
5	44711 0060	ステアリングシャフト	STE-SHAFT	1								
6	42230 0080	ジョイント	JOINT	1								
7	03610 0025	スナップリング	SNAP RING	2								
8	44711 0090	ステアリングシャフト	STE-SHAFT	1								
9	03610 0015	スナップリング	SNAP RING	2								
10	44510 0460	パイプハンドル	PIPE HANDLE	1								
11	39851 1190	ブッシュ	BUSH	2								
12	04012 6002	ボールベアリング	BALL BEARING	1								
13	03650 0032	スナップリング	SNAP RING	1								
14	33465 0570	ホルダ	HOLDER	2								
15	01150 0816	ボルト	BOLT	2								
16	49811 0460	ラバー	RUBBER	1								
17	33430 0050	ステアリングホイルアッシ	STE-WHEEL ASSY	1								
18	33432 0090	ハンドルキャップ	HANDLE CAP	1								
19	02710 0012	スプリングワッシャ	SPRING WASHER	1								
20	44540 0550	ステー ;チルトレバ	STAY	1								
21	49811 0840	ゴム	RUBBER	1								
22	49837 0030	クランプ	CLAMP	1								DIESEL
23	49943 1260	ボルト	BOLT	2								
24	49837 0040	クランプ	CLAMP	1								GASOLINE
25	43660 0091	サブフレーム	SUB FRAME	1								GASOLINE
25A	43660 0070	サブフレーム	SUB FRAME	1								DIESEL
26	02710 0010	スプリングワッシャ	SPRING WASHER	4								
27	49822 1610	スプリング	SPRING	2								
28	49811 0560	グロメット	GROMET	1								
29	49786 0240	ジザイブッシュ	BUSH	1								DIESEL
30	39818 0640	グリップ	GRIP	1								
31	40910 0020	レバー ;アクセル	LEVER	1								
32	49822 1070	スプリング	SPRING	2								
33	02070 0010	ナット	NUT	2								
34	49818 0280	グリップ	GRIP	1								

FIG.204 ステアリング STEERING ; POWER

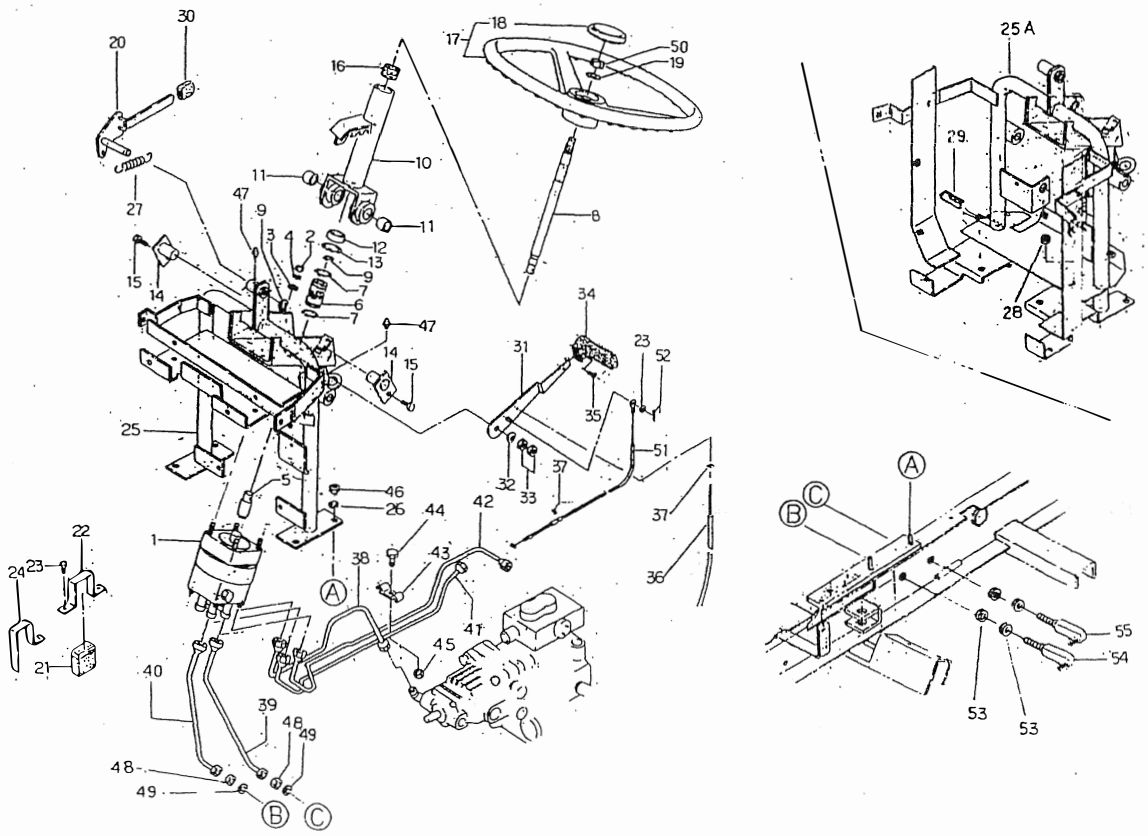

見出番号 Key No	部品番号 Parts No	部品名称 Parts Name		台当個数 Q'ty ALL					互換性 R/P	適用号機 Application	型寸 Description	備考 Remarks
35	01514 0512	スクリュ	SCREW	1								
36	44598 0331	アクセルワイヤ	WIRE;THROTTLE	1								GASOLINE
37	03680 0004	スナップリング	SNAP RING	2								DIESEL
37	03680 0004	スナップリング	SNAP RING	1								GASOLINE
38	45460 0270	オイルパイプ	OIL PIPE	1								
39	45460 0230	オイルパイプ	OIL PIPE	1								
40	45460 0300	オイルパイプ	OIL PIPE	1								
41	45460 0280	オイルパイプ	OIL PIPE	1								
42	45460 0210	オイルパイプ	OIL PIPE	1								
43	49837 0010	クランプ	CLAMP	1								
44	01010 0614	ボルト	BOLT	1								
45	02240 0006	Uナット	U-NUT	1								
46	02050 0010	ナット	NUT	4								
47	06061 0000	グリスニップル	GREASE NIPPLE	3								
48	02080 0014	ナット	NUT	2								
49	02710 0014	スプリングワッシャ	SPRING WASHER	2								
50	02060 0012	ナット	NUT	1							M12×1,25	
51	40907 0010	アクセルワイヤ	WIRE;THROTTLE	1								DIESEL
52	03010 2020	スプリットピン	SPLIT PIN	1								
53	02610 0014	ワッシャ	WASHER	4								
54	45467 0070	アダプタ	ADAPTOR	1								
55	45467 0110	アダプタ	ADAPTOR	1								

FIG.205 パワーステアリングパーツ POWER STEERING PARTS

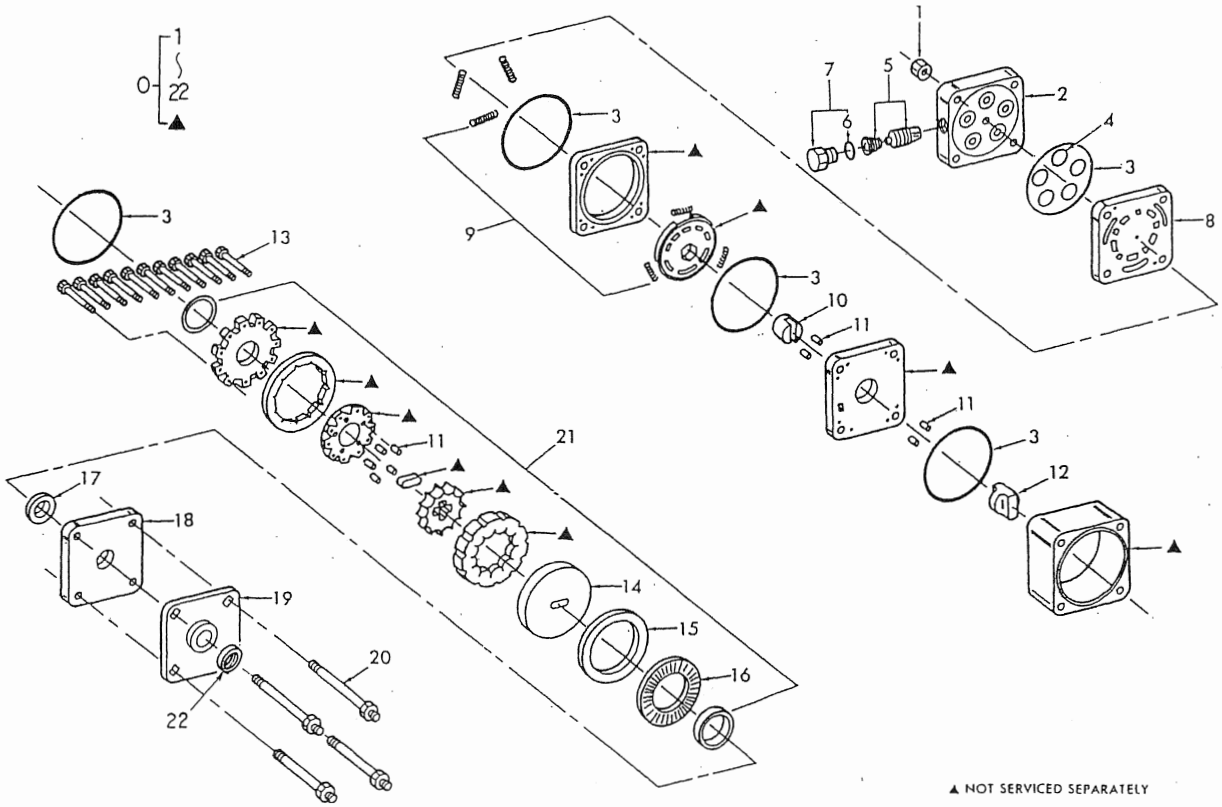

見出番号 Key No	部品番号 Parts No	部品名称 Parts Name		台当個数 Q'ty ALL					互換性 R/P	適用号機 Application	型寸 Description	備考 Remarks
0	33401 1000	ステアリングアッシ	STEERING ASSY	1								
1	33429 3057	ナット	NUT	4								
2	33429 3058	ポートカバー	PORT COVER	1								
3	33429 3059	シールリング	SEAL RING	5								
4	33429 3060	Oリング	O-RING	5								
5	33429 3061	カートリッジ	CARTRIDGE	1								
6	33429 3062	Oリング	O-RING	1								
7	33429 3063	プラグ	HEX PLUG ASSY	1								
8	33429 3064	ポート	PORT MANIFOLD	1								
9	33429 3065	スプリングキット	SPRING KIT	1								
10	33429 3066	カップリング	HEX DRIVE ASSY	1								
11	33429 3067	ピンキット	PIN KIT	1								
12	33429 3068	カップリング	DRIVE LING	1								
13	33429 3069	ボルトキット	BOLT KIT	1								
14	33429 3070	ドライブプレート	DRIVE PLATE	1								
15	33429 3071	スペーサ	SPACER	1								
16	33429 3072	スラストベアリング	BEARING;THRUST	1								
17	33429 3073	スペーサ	SPACER	1								
18	33429 3074	プレート	PLATE	1								
19	33429 3075	カバー	COVER;UPPER	1								
20	33429 3076	ボルトキット	BOLT KIT	1								
21	33429 3077	シールキット	SEAL KIT	1								
22	33429 3099	シール	SEAL	1								

FIG.206 インスツールメントパネル INSTRUMENT PANEL

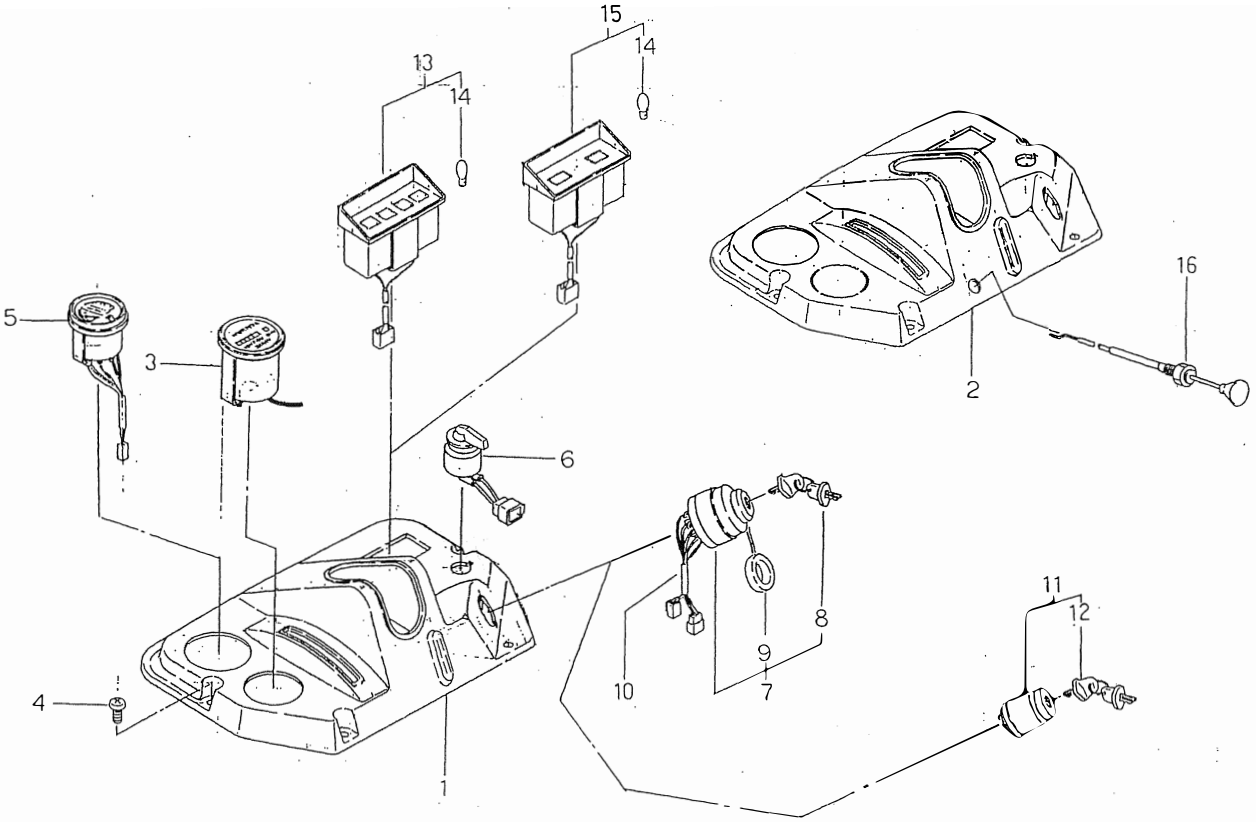

見出番号 Key No	部品番号 Parts No	部品名称 Parts Name		台当個数 Q'ty 141	161	184	201		互換性 R/P	適用号機 Application	型寸 Description	備考 Remarks
1	46281 0060	インスツールメントパネル	INST-PANEL	1	1							
2	46281 0070	インスツールメントパネル	INST-PANEL			1	1					
3	48545 0020	メータアッシ	METER ASSY	1	1	1	1					
4	01510 9540	スクリュ	SCREW	4	4	4	4					
5	38527 0061	フュエルメータ	METER,FUEL	1	1	1	1					
6	38520 1070	スイッチアッシ	SWITCH ASSY	1	1	1	1					
7	38520 0961	スイッチアッシ	SWITCH ASSY	1	1							
8	38521 0050	キー	KEY	1	1							
9	38580 0011	キーキャップコンプ	KEY CAP COMP	1	1							
10	38560 4810	ワイヤハーネス	WIRE HARNESS	1	1							
11	48522 0320	キースイッチアッシ	KEY SWITCH ASSY			1	1					
12	48522 0340	キー	KEY			1	1					
13	38510 0950	ランプアッシ	LAMP ASSY	1	1							
14	38512 0030	バルブ	BULB	4	4	2	2				12V3,4W	
15	48501 0080	ランプアッシ	LAMP ASSY			1	1					
16	44597 0110	チョークワイヤ	WIRE,CHOKE			1	1					

FIG.207 シャーシ，ダッシュボード
CHASSIS, DASH BOARD ; DIESEL

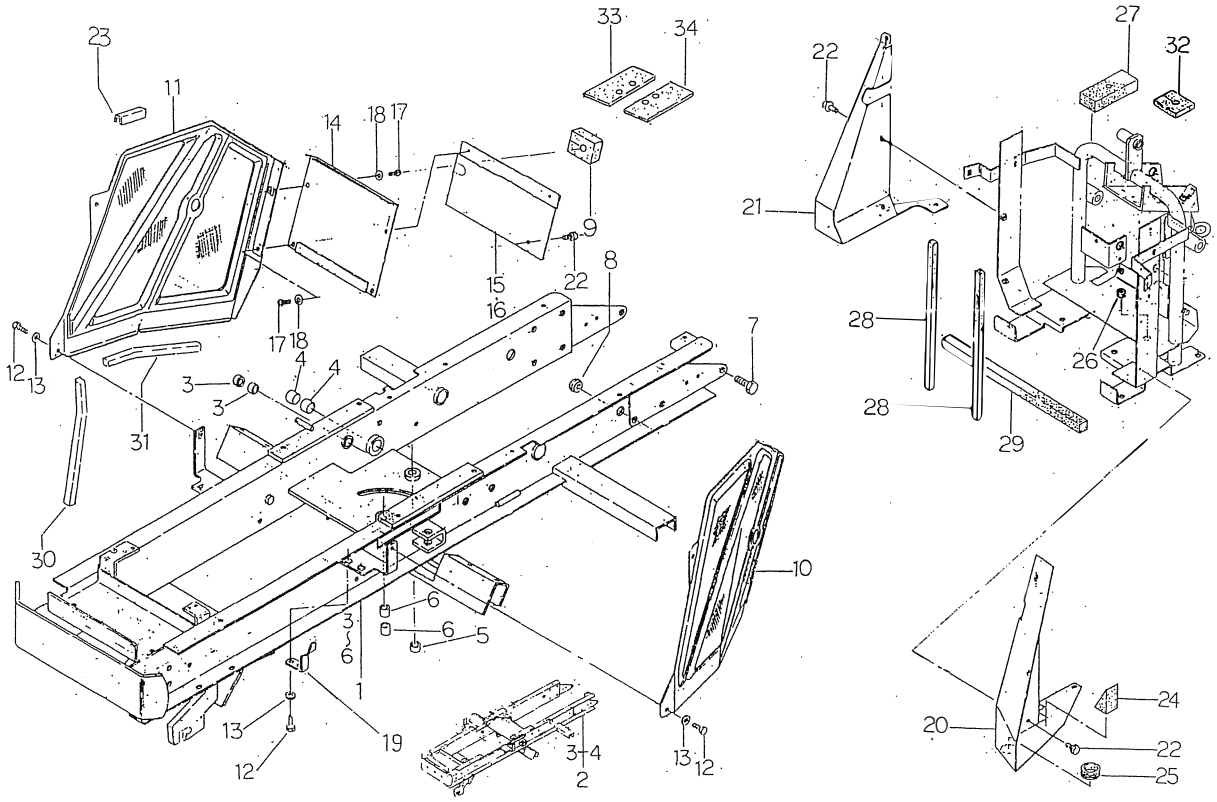

見出番号 Key No	部品番号 Parts No	部品名称 Parts Name		台当個数 Q'ty 141	161				互換性 R/P	適用号機 Application	型寸 Description	備考 Remarks
1	43601 0110	シャーシアッシ	CHASSIS ASSY	1								MANUAL
2	43601 0123	シャーシアッシ	CHASSIS ASSY		1							POWER
3	49851 0250	ブッシュ	BUSH	2	2							
4	49851 0390	ブッシュ	BUSH	2	2							
5	49851 0260	ブッシュ	BUSH	1								MANUAL
6	49851 0560	ブッシュ	BUSH	2								MANUAL
7	01151 1225	ボルト	BOLT	10	10							
8	39811 0250	ゴム	RUBBER	1	1							
9	49813 0180	スポンジ	FELT		1							POWER
10	46275 0180	ダッシュボード;L	DASH BOARD;L.H	1	1							
11	46275 0200	ダッシュボード;R	DASH BOARD;R.H	1	1							
12	01150 0816	ボルト	BOLT	8	8							
13	02610 0008	ワッシヤ	WASHER	8	8							
14	46276 0150	ダッシュボード	DASH BOARD	1	1							
15	40840 0250	バッフルプレート	BAFFLE PLATE	1								MANUAL
16	40840 0270	バッフルプレート	BAFFLE PLATE		1							POWER
17	01514 0616	スクリュ	SCREW	4	4							
18	02610 0006	ワッシヤ	WASHER	4	4							
19	49822 1590	スプリング	SPRING	2	2							
20	40840 0180	バッフルプレート;L	BAFFLE PLATE;L.H	1	1							
21	40840 0190	バッフルプレート;R	BAFFLE PLATE;R.H	1	1							
22	49943 1260	ボルト	BOLT	10	10							
23	49811 0860	ゴム	RUBBER	1	1							
24	49813 0031	スポンジ	FELT	1	1							
25	49811 0830	グロメット	GROMET	1	1							
26	49811 0560	グロメット	GROMET	1	1							
27	49813 0140	スポンジ	FELT	1	1							
28	49813 0020	スポンジ	FELT	2	2							
29	49813 0060	スポンジ	FELT	1	1							
30	39813 2531	スポンジ	FELT	2	2							
31	39813 1280	スポンジ	FELT	2	2							
32	49813 0170	スポンジ	FELT	1								MANUAL
33	49813 0150	スポンジ	FELT		1							POWER
34	49813 0160	スポンジ	FELT		1							POWER

FIG.208 シャーシ，ダッシュボード
CHASSIS, DASH BOARD ; GASOLINE

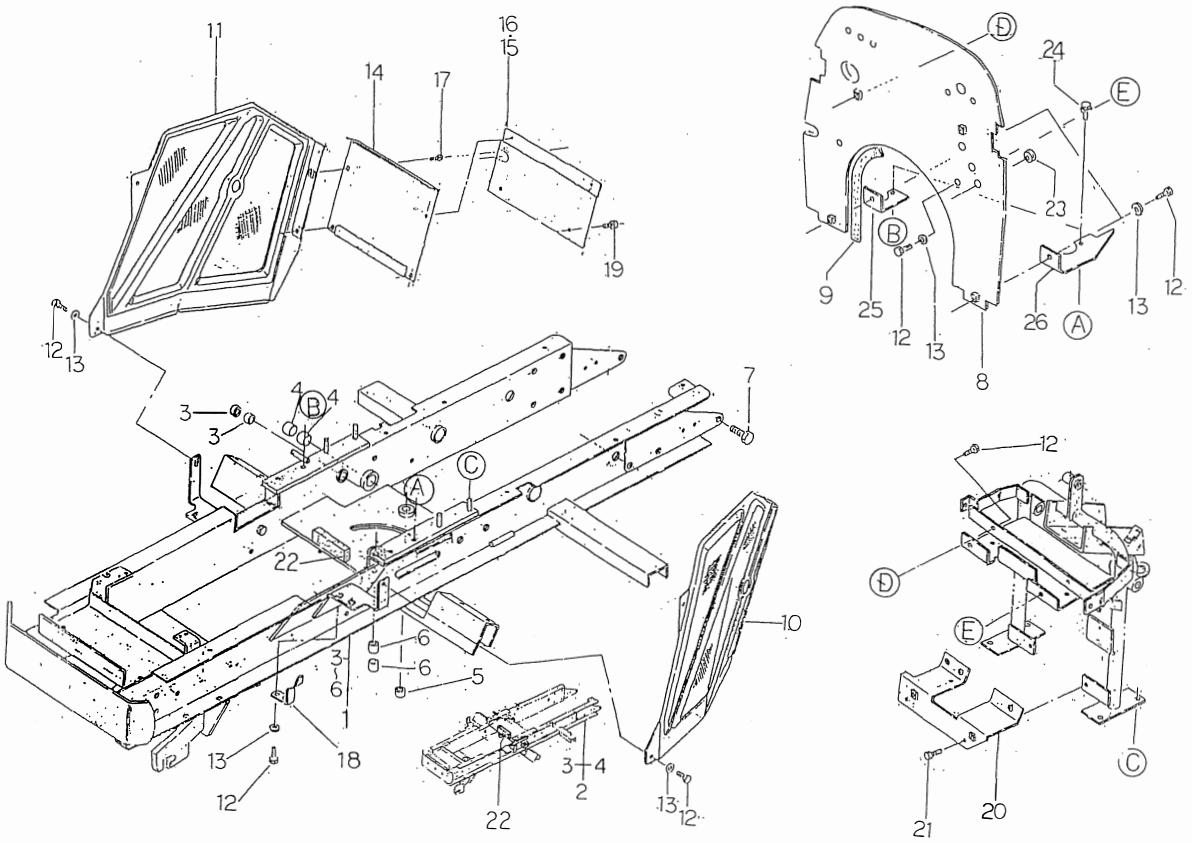

見出番号 Key No	部品番号 Parts No	部品名称 Parts Name		台当個数 Q'ty 181	201				互換性 R/P	適用号機 Application	型寸 Description	備考 Remarks
1	43601 0130	シャーシアッシ	CHASSIS ASSY	1								MANUAL
2	43601 0140	シャーシアッシ	CHASSIS ASSY		1							POWER
3	49851 0250	ブッシュ	BUSH	2	2							
4	49851 0390	ブッシュ	BUSH	2	2							
5	49851 0260	ブッシュ	BUSH	1								MANUAL
6	49851 0560	ブッシュ	BUSH	2								MANUAL
7	01151 1225	ボルト	BOLT	10	10							
8	40840 0200	バッフルプレート	PLATE	1	1							
9	49811 0870	ゴム	RUBBER	1	1							
10	46275 0180	ダッシュボード;L	DASH BOARD;L.H	1	1							
11	46275 0200	ダッシュボード;R	DASH BOARD;R.H	1	1							
12	01150 0816	ボルト	BOLT	14	14							
13	02610 0008	ワッシャ	WASHER	12	12							
14	46276 0170	ダッシュボード	DASH BVARD	1	1							
15	40840 0250	ブッフルプレート	PLATE	1								MANUAL
16	40840 0270	バッフルプレート	PLATE		1							POWER
17	01515 0616	スクリュ	SCREW	4	4							
18	49822 1590	スプリング	SPRING	2	2							
19	49943 1260	ボルト	BOLT	2	2							
20	40840 0170	プレート	PLATE	1	1							
21	01150 0820	ボルト	BOLT	2	2							
22	39813 0620	スポンジ	FELT	1	1							
23	39811 0100	グロメット	RUBBER	1	1							
24	01115 0612	ボルト	BOLT	4	4							
25	40853 0130	プレート	PLATE	1	1							
26	40853 0140	プレート	PLATE	1	1							

FIG.209 プロペラシャフト PROPELLER SHAFT

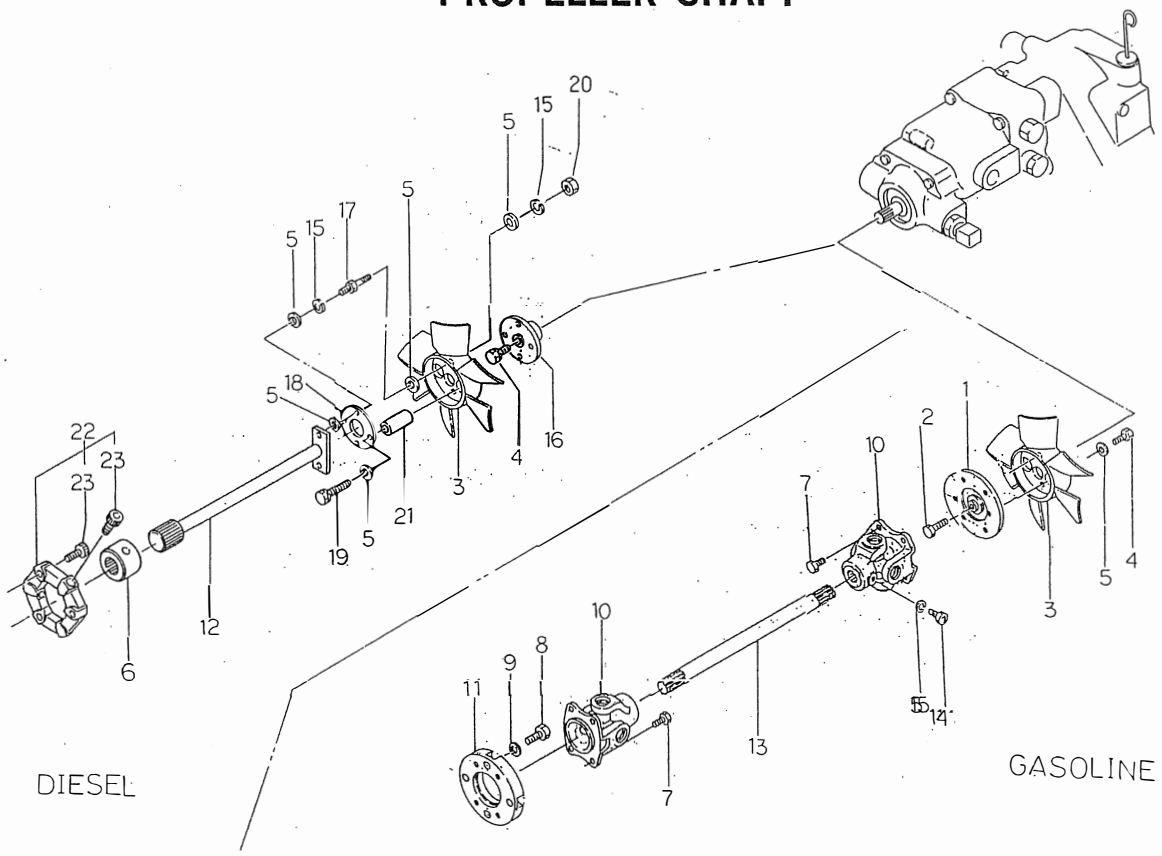

見出番号 Key No	部品番号 Parts No	部品名称 Parts Name		台当個数 Q'ty 141	161	181	201		互換性 R/P	適用号機 Application	型寸 Description	備考 Remarks
1	40845 0030	フランジボス	BOSS									
2	01150 0840	ボルト	BOLT									
3	40842 0010	ファン	FAN	1								
4	01150 0816	ボルト	BOLT	1								
5	02610 0008	ワッシヤ	WASHER	10								
6	40845 0020	ボス	BOSS	1								
7	01151 0816	ボルト	BOLT									
8	49943 1250	ボルト	BOLT									
9	02710 0010	スプリングワッシヤ	SPRING WASHER									
10	42230 0120	ジョイントアッシ	JOINT ASSY									
11	40846 0040	フランジ	FLANGE									
12	40850 0030	プロペラシャフト	SHAFT	1								
13	40913 0050	ドライブシャフト	DRIVE SHAFT									
14	01010 9265	ボルト	BOLT									
15	02710 0008	スプリングワッシヤ	SPRING WASHER	4								
16	40845 0010	フランジボス	BOSS	1								
17	01031 9807	ボルト	BOLT	2								
18	40853 0011	プレート	PLATE	1								
19	01151 0860	ボルト	BOLT	2								
20	02050 0008	ナット	NUT	2								
21	49923 4040	カラー	COLLAR	2								
22	40855 0010	カップリングアッシ	COUPLING ASSY	1								
23	49943 0900	ボルト	BOLT	6								

FIG.210 油圧モータ；H. S. T
HYDRO STATIC TRANSMISSION

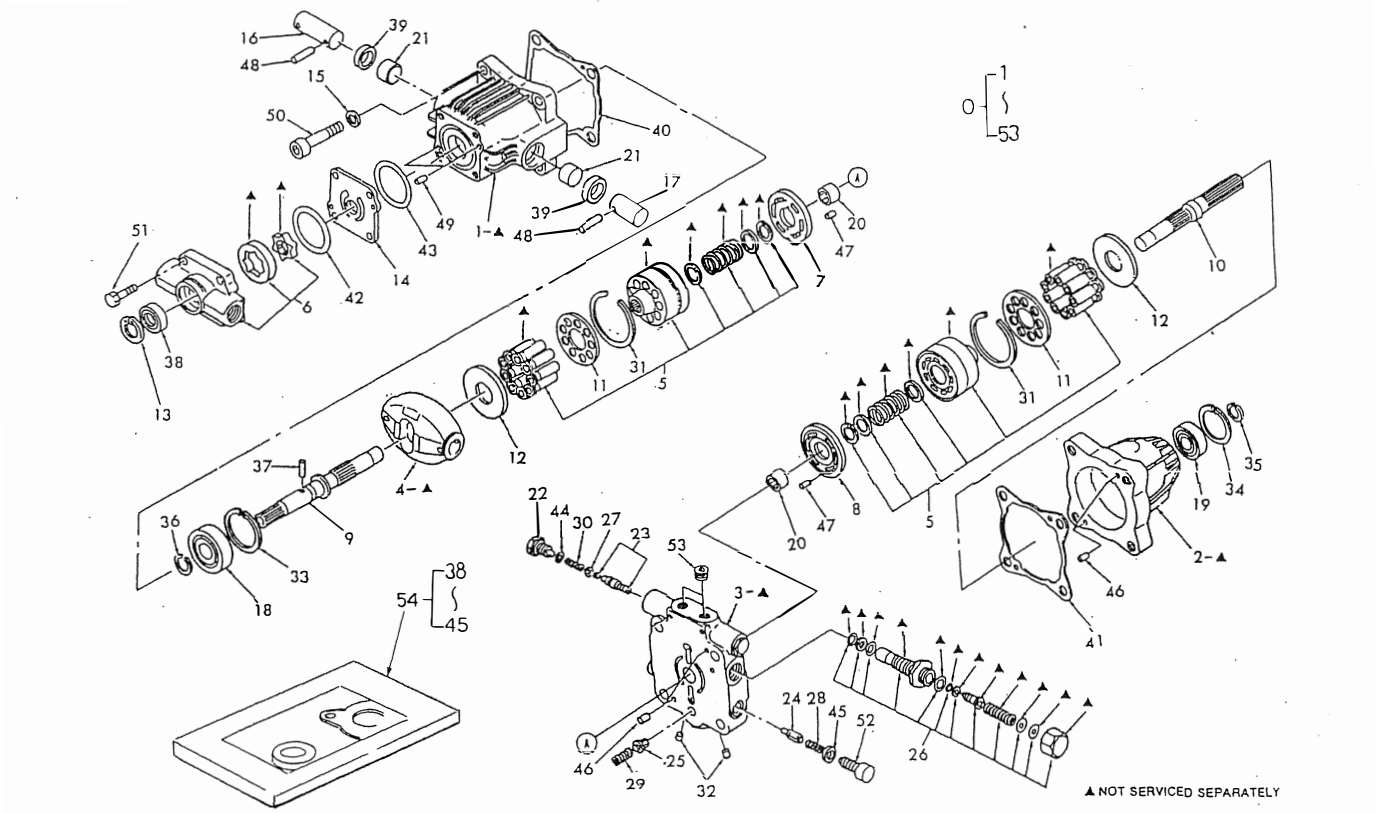

見出番号 Key No	部品番号 Parts No	部品名称 Parts Name		台当個数 Q'ty ALL					互換性 R/P	適用号機 Application	型寸 Description	備考 Remarks
0	41080 0010	H.S.Tアッシ	H.S.T ASSY	1								
1	*	ケース	CASE	1								
2	*	ケース	CASE	1								
3	*	ブロック	BLOCK	1								
4	*	プレート	PLATE	1								
5	41081 0520	ブロックサブアッシ	BLOCK SUB ASSY	2								
6	41081 0530	ポンプサブアッシ	PUMP SUB ASSY	1								
7	41081 0070	プレート	PLATE	1								
8	41081 0080	プレート	PLATE	1								
9	41081 0090	シャフト	SHAFT	1								
10	41081 0100	シャフト	SHAFT	1								
11	41081 0110	プレート	PLATE;RETAINER	2								
12	41081 0120	プレート	PLATE;THRUST	2								
13	03650 0035	スナップリング	SNAP RING	1								
14	41081 0140	プレート	PLATE	1								
15	02620 0012	ワッシヤ	WASHER	2								
16	41081 0160	ピン	PIN;TRUNNION	1								
17	41081 0170	ピン	PIN;TRUNNION	1								
18	04010 6304	ボールベアリング	BALL BEARING	1								
19	04010 6303	ボールベアリング	BALL BEARING	1								
20	41081 0180	ニードルベアリング	NEEDLE BEARING	2								
21	41081 0190	ブッシュ	BUSHING	2								
22	41081 0200	プラグ	PLUG	2								
23	41081 0210	スプールサブアッシ	SPOOL SUB ASSY	2								
24	41081 0220	ポペット	POPPET	2								
25	41081 0230	バルブ	VALVE	1								
26	41081 0240	バルブサブアッシ	VALVE SUB ASSY	1								
27	41081 0350	ホルダスプリング	HOLDER SPRING	2								
28	41081 0260	スプリング	SPRING	2								
29	41081 0270	スプリング	SPRING	1								
30	41081 0340	スプリング	SPRING	2								
31	41081 0380	スナップリング	SNAP RING	2								
32	06440 0020	プラグ	PLUG	2								
33	03650 0052	スナップリング	SNAP RING	1								
34	03650 0047	スナップリング	SNAP RING	1								

FIG.210 油圧モータ；H. S. T
HYDRO STATIC TRANSMISSION

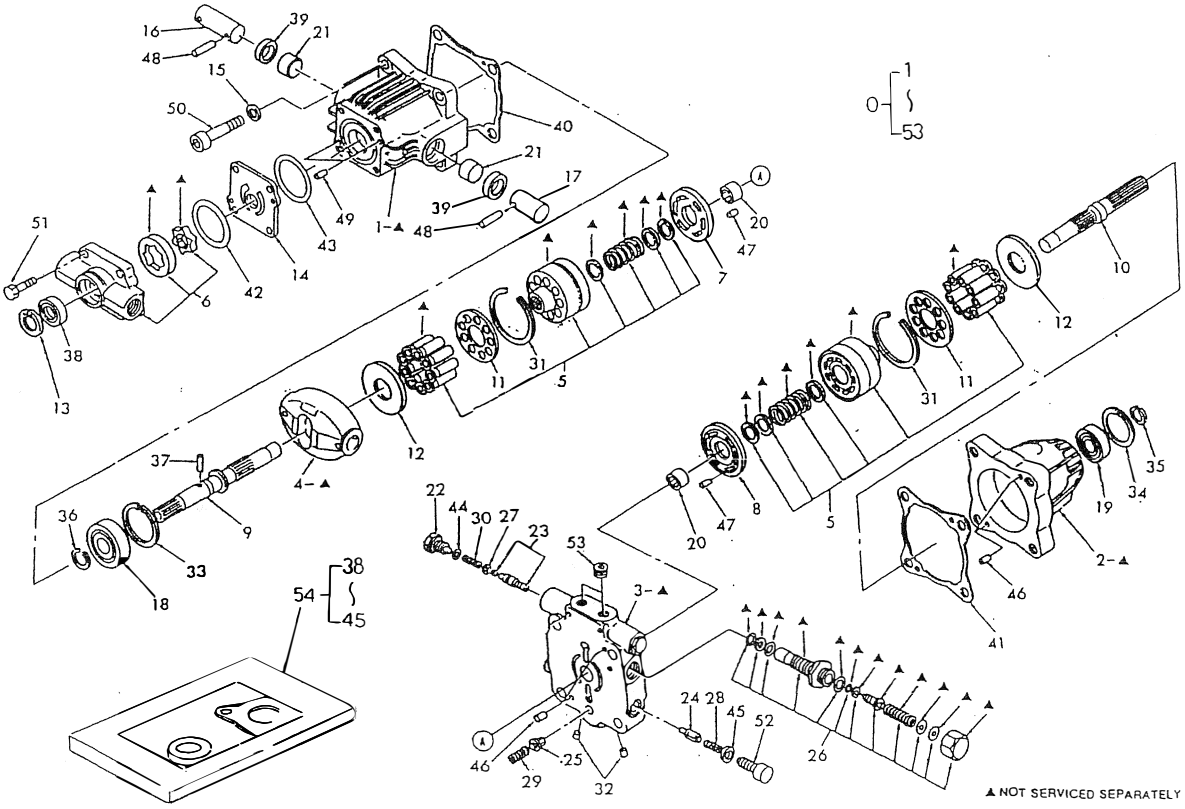

見出番号 Key No	部品番号 Parts No	部品名称 Parts Name		台当個数 Q'ty ALL					互換性 R/P	適用号機 Application	型寸 Description	備考 Remarks
35	03610 0017	スナップリング	SNAP RING	1								
36	03610 0020	スナップリング	SNAP RING	1								
37	41081 0290	ピン	PIN	1								
38	*	オイルシール	OIL SEAL	1								
39	*	オイルシール	OIL SEAL	2								
40	*	ガスケット	GASKET	1								
41	*	ガスケット	GASKET	1								
42	*	Oリング	O-RING	1								
43	*	Oリング	O-RING	1								
44	*	Oリング	O-RING	2								
45	*	シールボンド	SEAL BONDED	2								
46	41081 0430	ピン	PIN	4								
47	41081 0440	スプリングピン	SPRING PIN	2								
48	41081 0450	スプリングピン	SPRING PIN	2								
49	41081 0460	ピン	PIN	2								
50	41081 0470	ボルト	BOLT	2								
51	01011 0830	ボルト	BOLT	4								
52	41081 0480	プラグ	PLUG	2								
53	06440 0030	プラグ	PLUG	2								
54	41081 0510	シールキット	SEAL KIT	1								

FIG.211 トランスミッション TRANSMISSION

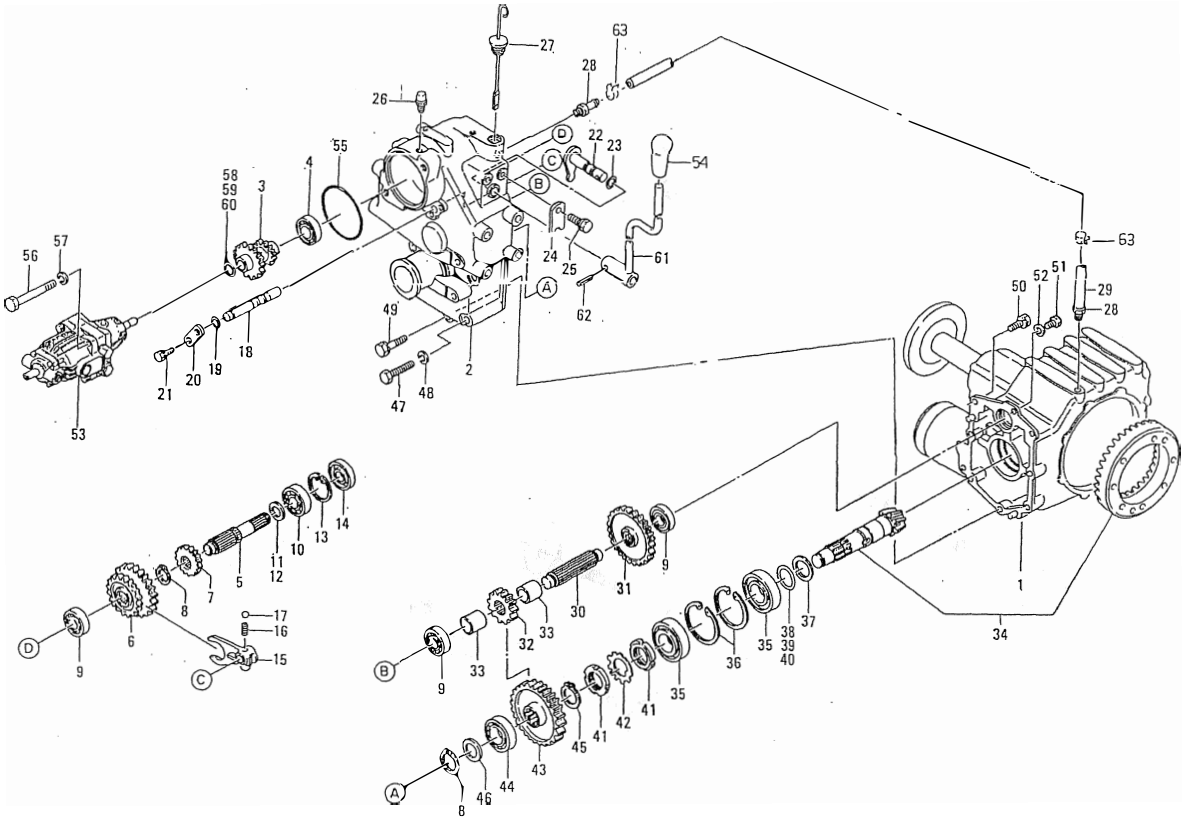

見出番号 Key No	部品番号 Parts No	部品名称 Parts Name		台当個数 Q'ty ALL					互換性 R/P	適用号機 Application	型寸 Description	備考 Remarks
1	41000 1190	ミッションアッシ	MISSION ASSY	1								
2	41011 0990	ミッションケース;F	MISSION CASE;F									
3	41331 0170	MSギヤ	GEAR	1								
4	04010 6005	ボールベアリング	BALL BEARING	1								
5	41341 0400	ミドルシャフト	MIDDLE SHAFT	1								
6	41311 0750	スライドギヤ	SHIFT GEAR	1								
7	41316 1670	スパーギヤ	SPUR GEAR	1								
8	03610 0025	スナップリング	SNAP RING	2								
9	04010 6004	ボールベアリング	BALL BEARING	3								
10	04010 6204	ボールベアリング	BALL BEARING	1								
11	19928 0180	シム	SHIM	AR							0.1	
12	19928 0190	シム	SHIM	AR							0.2	
13	03650 0047	スナップリング	SNAP RING	1								
14	05020 9829	オイルシール	OIL SEAL	1								
15	41916 0430	シフタフォーク	SHIFTER FORK	1								
16	49821 0010	スプリング	SPRING	1								
17	04810 0010	スチールボール	STEEL BALL	1								
18	41911 0440	シフタロッド	SHIFTER ROD	1								
19	05210 0100	Oリング	O-RING	1								
20	42236 0100	プレート	PLATE	1								
21	01130 0612	ボルト	BOLT	2								
22	41920 0130	シフトアーム	SHIFT ARM	1								
23	05210 0110	Oリング	O-RING	1								
24	42238 0030	ストッパ	STOPPER	1								
25	01130 0812	ボルト	BOLT	1								
26	41071 0010	ブリーザ	BREATHER	1								
27	49840 0010	オイルゲージ	OIL GAUGE	1								
28	45465 0010	アダプタ	ADAPTOR	2								
29	49816 0010	フューエルホース	HOSE	1								
30	41327 0060	シャフト	SHAFT	1								
31	41317 0610	ボスツキギヤ	GEAR	1								
32	41316 1680	スパーギヤ;2	SPUR GEAR;2	1								
33	49923 4020	カラー	COLLAR	2								
34	41304 0010	ドライブピニオンアッシ	DRIVE PINION ASSY	1								
35	04253 0207	テーパローラベアリング	T-ROLLER BEARING	2								

FIG.211 トランスミッション TRANSMISSION

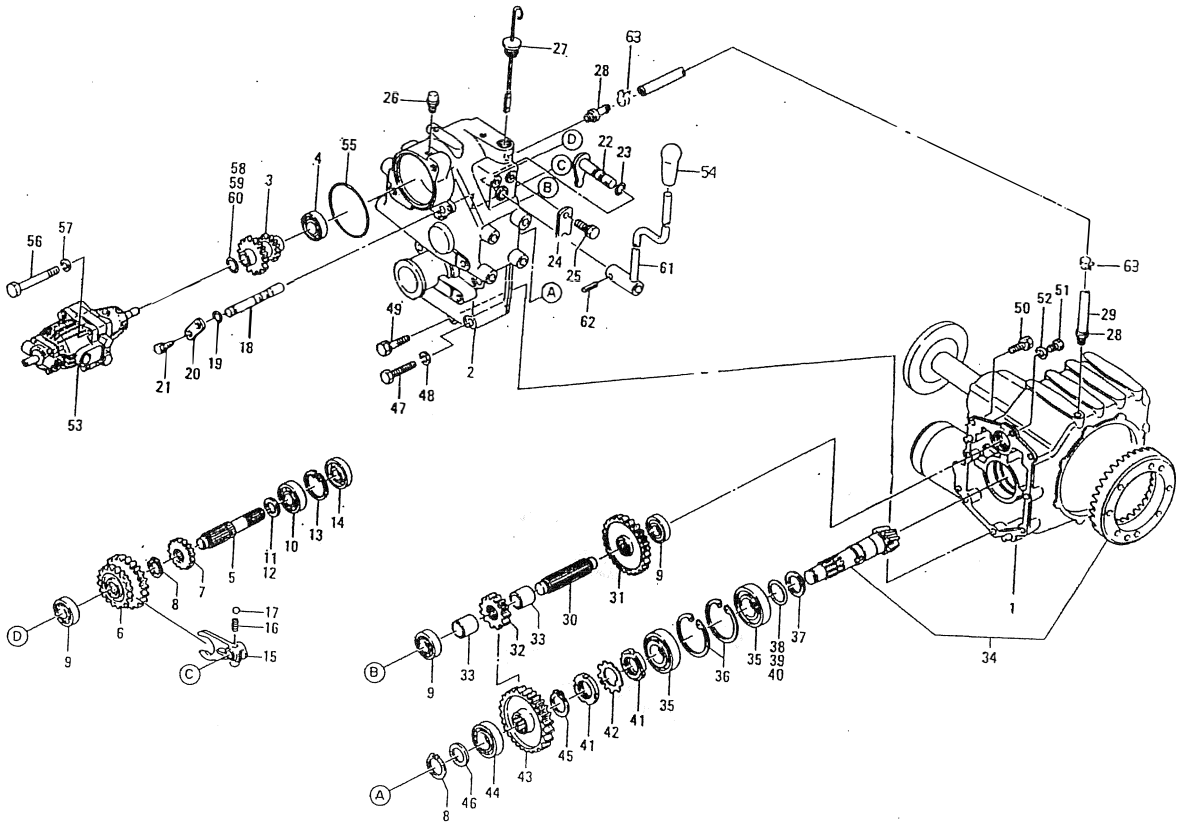

見出番号 Key No	部品番号 Parts No	部品名称 Parts Name		台当個数 Q'ty ALL					互換性 R/P	適用号機 Application	型寸 Description	備考 Remarks
36	03650 0072	スナップリング	SNAP RING	2								
37	19926 0050	スラストワッシャ	THRUST WASHER	1								
38	19928 0530	シム	SHIM	AR							0.1	
39	19928 0540	シム	SHIM	AR							0.2	
40	19928 0550	シム	SHIM	AR							0.5	
41	02270 0350	ロックナット	LOCK NUT	2								
42	02810 0350	ロックワッシャ	LOCK WASHER	1								
43	41317 0620	ボスツキギヤ;2	GEAR	1								
44	04010 6305	ボールベアリング	BALL BEARING	1								
45	03610 0030	スナップリング	SNAP RING	1								
46	49921 0740	スペーサ	SPACER	1								
47	01011 1095	ボルト	BOLT	4								
48	02710 0010	スプリングワッシャ	SPRING WASHER	4								
49	01131 1060	ボルト	BOLT	1								
50	01131 1020	ボルト	BOLT	2								
51	01011 0820	ボルト	BOLT	1								
52	02510 0008	シールワッシャ	SEAL WASHER	1								
53	41080 0010	H.S.Tアッシ	H.S.T ASSY	1								
54	39818 0880	グリップ	GRIP	1								
55	05240 0950	Oリング	O-RING	1								
56	01070 1285	ボルト	BOLT	2								
57	02710 0012	スプリングワッシャ	SPRING WASHER	2								
58	19928 0150	シム	SHIM	AR							0.1	
59	19928 0160	シム	SHIM	AR							0.2	
60	19928 0310	シム	SHIM	AR							0.5	
61	42215 0461	チェンジレバー	SHIFT LEVER	1								
62	03030 0625	スプリングピン	SPRIN PIN	1								
63	29834 0090	クリップ	CLIP G	2								

FIG.212 ホイルシャフトケース WHEEL SHAFT CASE

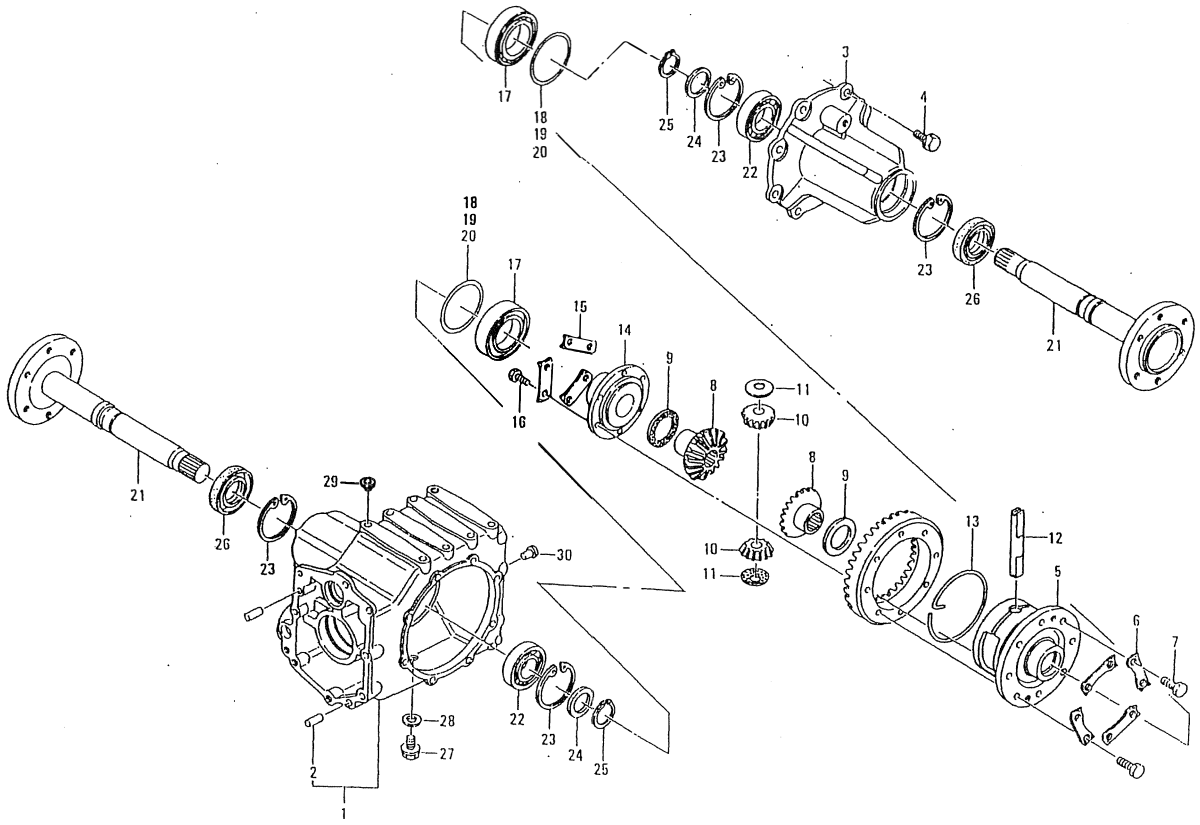

見出番号 Key No	部品番号 Parts No	部品名称 Parts Name		台当個数 Q'ty ALL					互換性 R/P	適用号機 Application	型寸 Description	備考 Remarks
1	42702 0010	ケーシングアッシ	CASING ASSY	1								
2	03050 1025	ノックピン	DOWEL PIN	2								
3	42734 0020	ホイールシャフトケース	WHEEL SHAFT CASE	1								
4	01131 1020	ボルト	BOLT	8								
5	42711 0010	デフケージシ	DIFF HOUSING	1								
6	41013 0040	ロックワッ ヤ	LOCK WASHER	4								
7	01011 1020	ボルト	BOLT	8								
8	32614 0041	デフギヤ	DIFF GEAR	2								
9	39926 1330	スラストワッシヤ	THRUST WASHER	2								
10	32616 0040	デフピニオン	DIFF PINION	2								
11	39926 0270	スラストワッシヤ	THRUST WASHER	2								
12	42713 0010	ピニオンシャフト	PINION SHAFT	1								
13	49834 0100	クリップ	CLIP	1								
14	42711 0020	デフケージ;フタ	DIFF HOUSING	1								
15	41013 0050	ロックワッシヤ	LOCK WASHER	3								
16	01011 0820	ボルト	BOLT	5								
17	04010 6211	ボールベアリング	BALL BEARING	2								
18	19928 0870	シム	SHIM	AR							0.1	
19	19928 0880	シム	SHIM	AR							0.2	
20	19928 0890	シム	SHIM	AR							0.5	
21	42730 0010	ホイールシャフト	WHEEL SHAFT	2								
22	04010 6207	ボールベアリング	BALL BEARING	2								
23	03650 0072	スナップリング	SNAP RING	4								
24	49921 0820	スペーサ	SPACER	2								
25	03610 0035	スナップリング	SNAP RING	2								
26	05020 9830	オイルシール	OIL SEAL	2								
27	06460 0016	プラグ	PLUG	1								
28	02510 0016	シールワッシヤ	SEAL WASHER	1								
29	39846 0020	メクラセン	BLANK PLUG	1								
30	39846 0040	メクラセン	BLANK PLUG	6								

FIG.213 スピードコントロール SPEED CONTROL

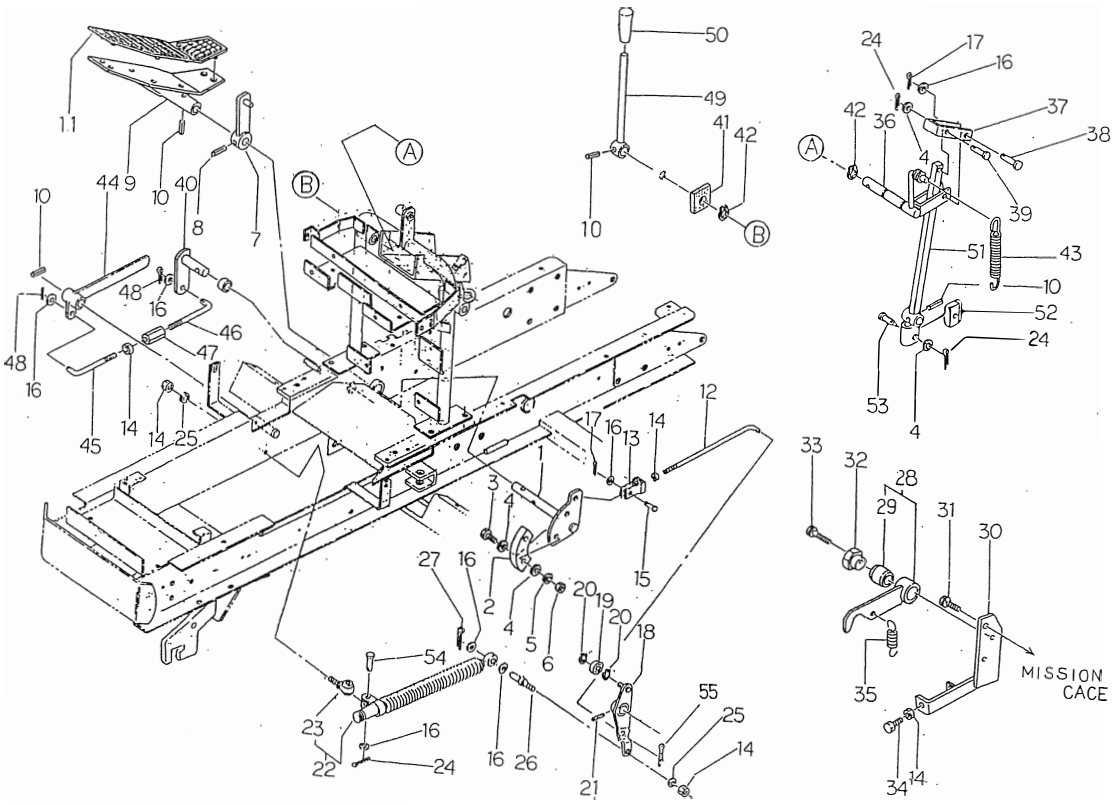

見出番号 Key No	部品番号 Parts No	部品名称 Parts Name		台当個数 Q'ty 141	161	181	201		互換性 R/P	適用号機 Application	型寸 Description	備考 Remarks
1	43415 0021	ブレーキディスク	BRAKE DISC	1	1	1	1					
2	32811 0101	ライニング	LINING	1	1	1	1					
3	01010 0620	ボルト	BOLT	2	2	2	2					
4	02610 0006	ワッシヤ	WASHER	3	3	3	3					
5	02710 0006	スプリングワッシヤ	SPRING WASHER	2	2	2	2					
6	02010 0006	ナット	NUT	2	2	2	2					
7	44560 0061	ロックレバー	LOCK LEVER	1	1	1	1					
8	03030 0632	スプリングピン	SPRING PIN	1	1	1	1					
9	45810 0010	H.S.T.ペタル	H.S.T PEDAL	1	1	1	1					
10	03030 0625	スプリングピン	SPRING PIN	4	4	4	4					
11	49811 0441	ペタルゴム	RUBBER;PEDAL	1	1	1	1					
12	45413 0080	ロッド	ROD	1	1	1	1					
13	35855 0030	フォークジョイント	FORK JOINT	1	1	1	1					
14	02050 0008	ナット	NUT	4	5	5	5					
15	03131 0820	ヒラアタマピン	PIN	1	1	1	1					
16	02610 0008	ワッシヤ	WASHER	4	7	7	7					
17	03010 2520	スプリットピン	SPLIT PIN	2	3	3	3					
18	42250 0011	アーム	ARM	1	1	1	1					
19	04014 6000	ボールベアリング	BALL BEARING	1	1	1	1					
20	03610 0010	スナップリング	SNAP RING	2	2	2	2					
21	03030 0628	スナップリング	SNAP RING	1	1	1	1					
22	37891 0020	ダンパーアッシ	DANPER ASSY		1	1	1					
23	33480 0370	エンドボルト	END BOLT		1	1	1					
24	03010 2015	スプリットピン	SPLIT PIN	2	3	3	3					
25	02710 0008	スプリングワッシヤ	SPRING WASHER	1	2	2	2					
26	49961 1200	ピン	PIN	1	1	1	1					
27	03010 3015	スプリットピン	SPLIT PIN		1	1	1					
28	42205 0030	アームアッシ	ARM ASSY	1	1	1	1					
29	49851 0320	ブッシュ	BUSH	1	1	1	1					
30	42255 0010	ベース	BASE	1	1	1	1					
31	01130 0816	ボルト	BOLT	2	2	2	2					
32	42253 0010	ボス	BOSS	1	1	1	1					
33	01130 0845	ボルト	BOLT	1	1	1	1					
34	01010 0835	ボルト	BOLT	1	1	1	1					
35	49822 1080	スプリング	SPRING	1	1	1	1					

FIG.213 スピードコントロール SPEED CONTROL

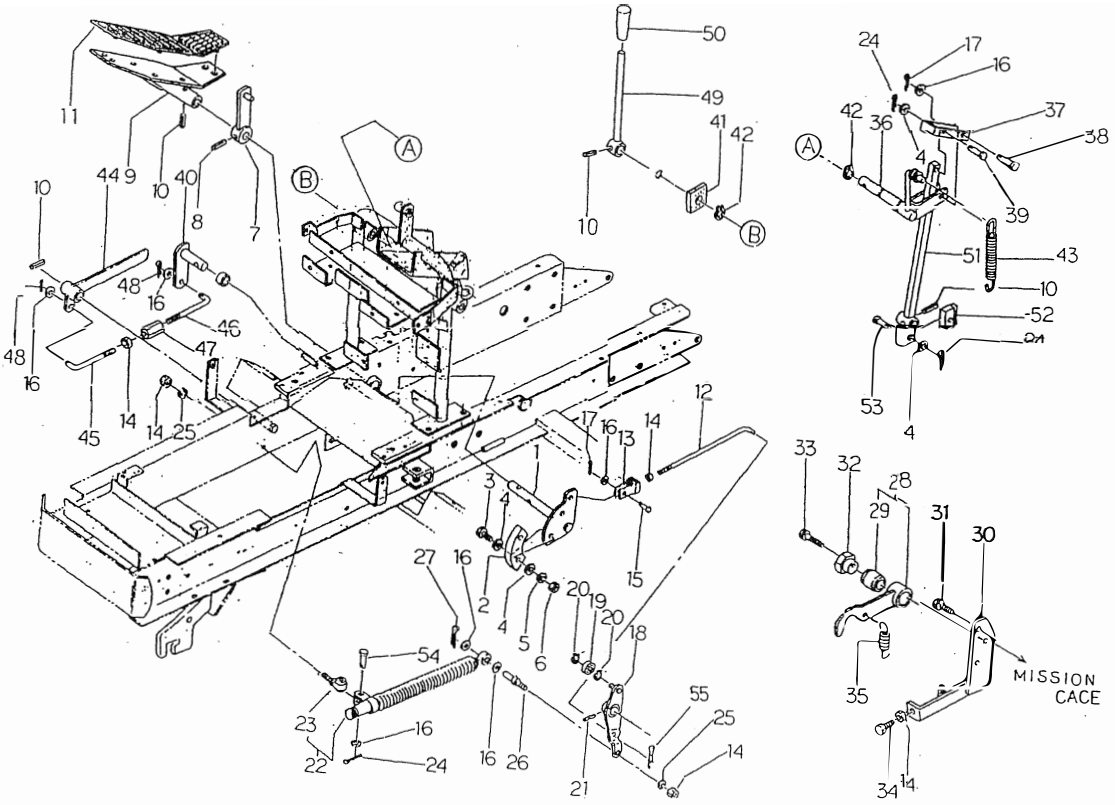

見出番号 Key No	部品番号 Parts No	部品名称 Parts Name		台当個数 Q'ty 141	161	181	201		互換性 R/P	適用号機 Application	型寸 Description	備考 Remarks
36	43245 0150	レバー	LEVER	1	1	1	1					H.S.T LOCK
37	43445 0010	プレート	PLATE	1	1	1	1					
38	03131 0835	ヒラアタマピン	PIN	1	1	1	1					
39	03131 0635	ヒラアタマピン	PIN	1	1	1	1					
40	43440 0050	レバー	LEVER	1	1	1	1					
41	49813 0010	スポンジ	FELT			1	1					
42	03610 0015	スナップリング	SNAP RING	2	2	2	2					
43	49822 1060	スプリング	SPRING	1	1	1	1					
44	43440 0061	レバー	LEVER	1	1	1	1					
45	45413 0030	ロッド;R	ROD;R.H	1	1	1	1					
46	45413 0040	ロッド;L	ROD;L.H	1	1	1	1					
47	39916 0020	ターンバックル	TURN BUCKLE	1	1	1	1					
48	03010 3020	スプリットピン	SPLIT PIN	1	1	1	1					
49	43230 0410	レバー ;PTOテンション	LEVER	1	1	1	1					
50	39818 0880	グリップ	GRIP	1	1	1	1					
51	43440 0010	ブレーキレバー	BRAKE LEVER	1	1	1	1					
52	32810 0131	ブレーキシュ	BRAKE SHOE	1	1	1	1					
53	03131 0620	ヒラアタマピン	PIN	1	1	1	1					
54	03131 0825	ヒラアタマピン	PIN		1	1	1					
55	03110 9020	スナップピン	SNAP PIN	1	1	1	1					

FIG.214 ブレーキ BRAKE

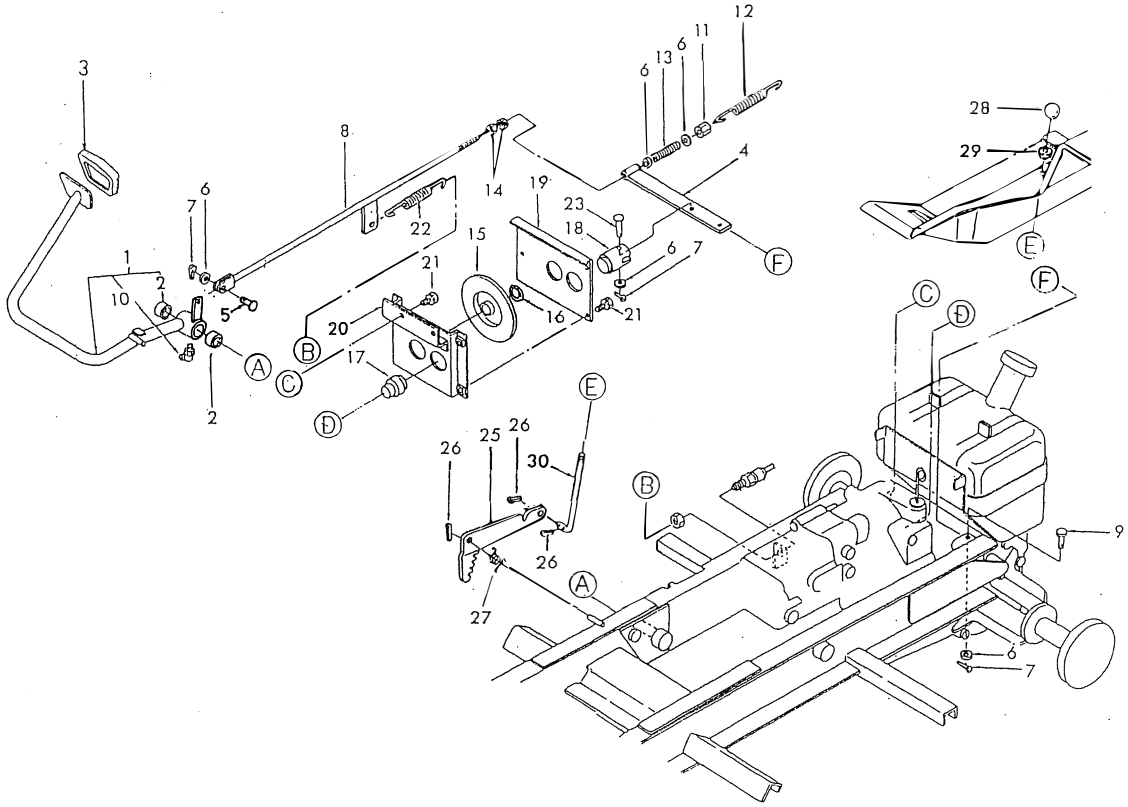

見出番号 Key No	部品番号 Parts No	部品名称 Parts Name		台当個数 Q'ty ALL					互換性 R/P	適用号機 Application	型寸 Description	備考 Remarks
1	43401 0042	ペダルアッシ	PEDAL ASSY	1								
2	39851 0860	ブッシュ	BUSH	2								
3	49811 0850	ゴム	RUBBER	1								
4	43440 0031	レバー	LEVER	1								
5	03131 0820	ピン	PIN	1							8φ×20	
6	02610 0008	ワッシヤ	WASHER	5								
7	03010 2520	スプリットピン	SPLIT PIN	3								
8	43460 0012	ロッド	ROD	1								
9	03131 0825	ピン	PIN	1								
10	06063 0000	グリスニップル	GREASE NIPPLE	1								
11	49937 0360	ナット	NUT	1								
12	49822 1300	スプリング	SPRING	1								
13	49822 1110	スプリング	SPRING	1								
14	02050 0008	ナット	NUT	2								
15	43415 0011	ディスクブレーキ	DISC BRAKE	1								
16	03610 0020	スナップリング	SNAP RING	1								
17	43418 0011	パッド;1	PAD;1	1								
18	43418 0021	パッド;2	PAD;2	1								
19	43450 0010	リヤカバー	REAR COVER	1								
20	43450 0020	フロントカバー	FRONT COVER	1								
21	01130 0612	ボルト	BOLT	5							M6×12	
22	49822 1171	スプリング	SPRING	1								
23	03131 0840	ピン	PIN	1							8φ×40	
25	43467 0040	レバー	LEVER	1								
26	03010 3025	スプリットピン	SPLIT PIN	3								
27	49822 1240	スプリング	SPRING	1								
28	49818 0290	グリップ	GRIP	1								
29	49786 0210	ブッシュ	BUSH	1								
30	43460 0020	ロッド	ROD	1								

FIG.215 油圧配管 HYDRAULIC PIPING

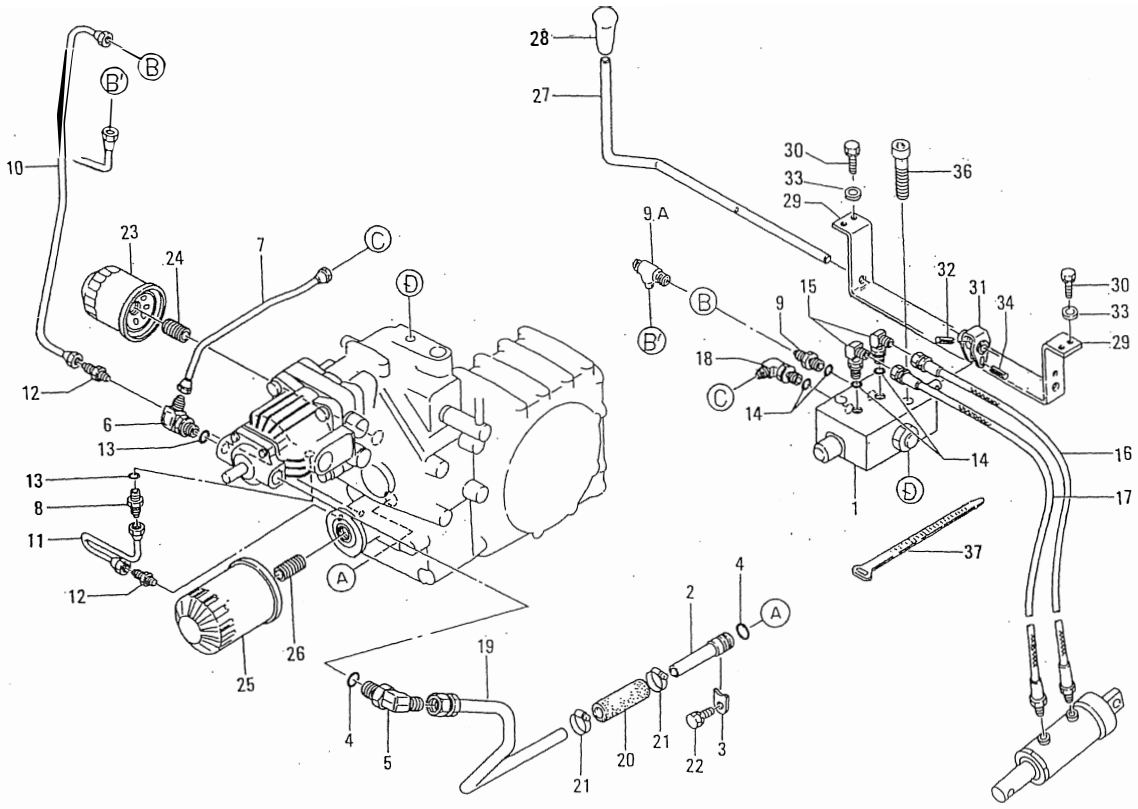

見出番号 Key No	部品番号 Parts No	部品名称 Parts Name		台当個数 Q'ty ALL					互換性 R/P	適用号機 Application	型寸 Description	備考 Remarks
1	45401 0041	コントロールバルブアッシ	CONTROL VALVE ASSY	1								
2	45461 0060	オイルパイプ;サクションA	OIL PIPE	1								
3	45427 0020	プレート	PLATE	1								
4	05210 0180	Oリング	O-RING	2								
5	45467 0020	アダプタ	ADAPTOR	1							PF1/2	
6	45467 0030	アダプタ	ADAPTOR	1							PF3/8×M14	MANUAL
6	45467 0080	アダプタ	ADAPTOR	1							PF3/8×M16	POWER
7	45460 0070	オイルパイプ	OIL PIPE	1								MANUAL
8	34067 1220	アダプタ	ADAPTOR	1							PF3/8×M14	
9	45467 0040	アダプタ	ADAPTOR	1							PF1/4×M14	MANUAL
9A	45467 0100	アダプタ	ADAPTOR	1								POWER
10	45460 0080	オイルパイプ	OIL PIPE	1								MANUAL
10	45460 0220	オイルパイプ	OIL PIPE	1								POWER
11	45460 0090	オイルパイプ	OIL PIPE	1								RETURN
12	34067 0870	アダプタ	ADAPTOR	2							PT1/8×M14	
13	05210 0140	Oリング	O-RING	2							P14	
14	05210 0110	Oリング	O-RING	4							P11	
15	45467 0050	アダプタ	ADAPTOR	2							PF1/4	
16	45460 0110	オイルホース	OIL HOSE	1								
17	45460 0120	オイルホース	OIL HOSE	1								
18	45467 0060	アダプタ	ADAPTOR	1							PF1/4×M14	MANUAL
18	45467 0090	アダプタ	ADAPTOR	1							PF1/4×M16	POWER
19	45460 0101	オイルパイプ	OIL PIPE	1								
20	49816 0030	ゴムパイプ	RUBBER PIPE	1								
21	06710 0023	クランプ	CLAMP	2								
22	01150 0812	ボルト	BOLT	1								
23	45452 0010	オイルフィルタ	OIL FILTER	1								
24	45463 0010	フィルタジョイント	FILTER JOINT	1								
25	34050 0370	オイルフィルタ	OIL FILTER	1								
26	14054 6040	フィルタジョイント	FILTER JOINT	1								
27	45410 0020	リフトレバー	LIFT LEVER	1								
28	49818 0090	グリップ	GRIP	1								
29	45425 0030	レバーガイド	LEVER GUIDE	1								
30	01130 0616	ボルト	BOLT	4								
31	45025 0390	シフタボス	SHIFTER BOSS	1								

FIG.215 油圧配管 HYDRAULIC PIPING

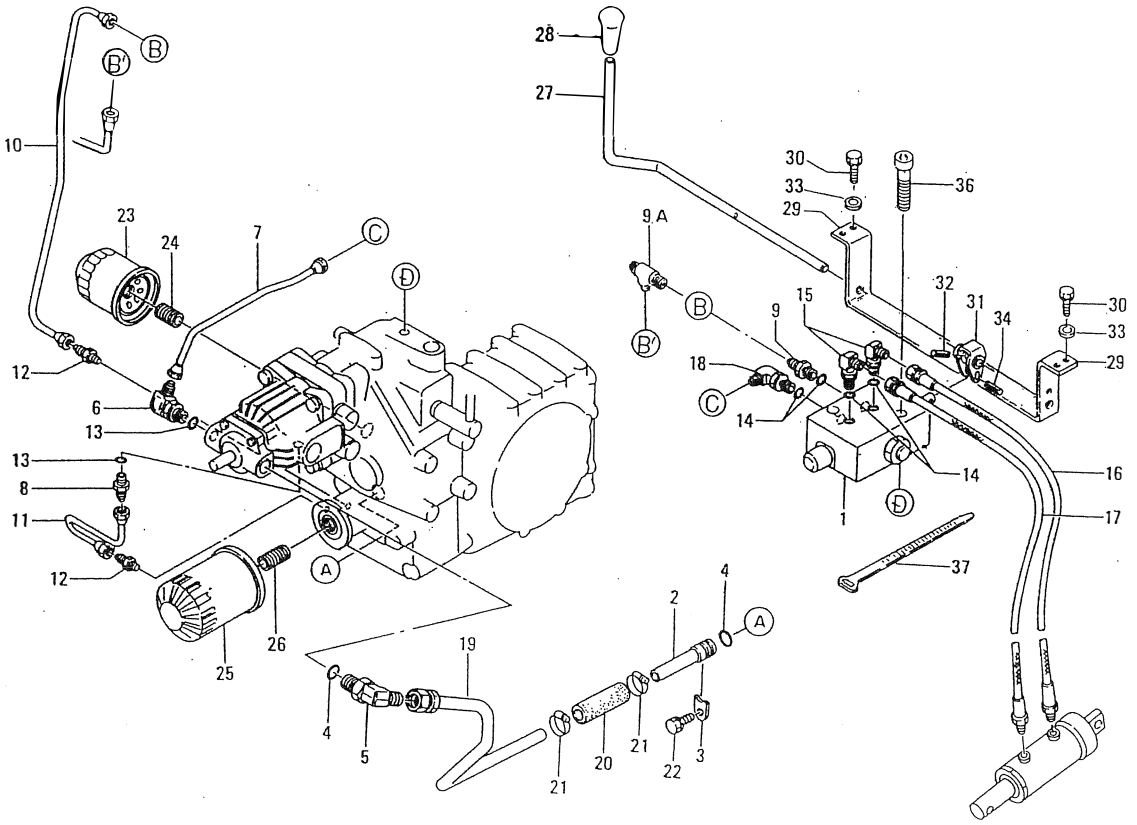

見出番号 Key No	部品番号 Parts No	部品名称 Parts Name		台当個数 Q'ty ALL					互換性 R/P	適用号機 Application	型寸 Description	備考 Remarks
32	03030 0522	スプリングピン	SPRING PIN	1								
33	02610 0006	ワッシヤ	WASHER	4								
34	03030 0525	スプリングピン	SPRING PIN	1								
36	01070 0845	ボルト	BOLT	2								
37	49911 0320	クランプ	CLAMP	1								

FIG.216 コントロールバルブ CONTROL VALVE

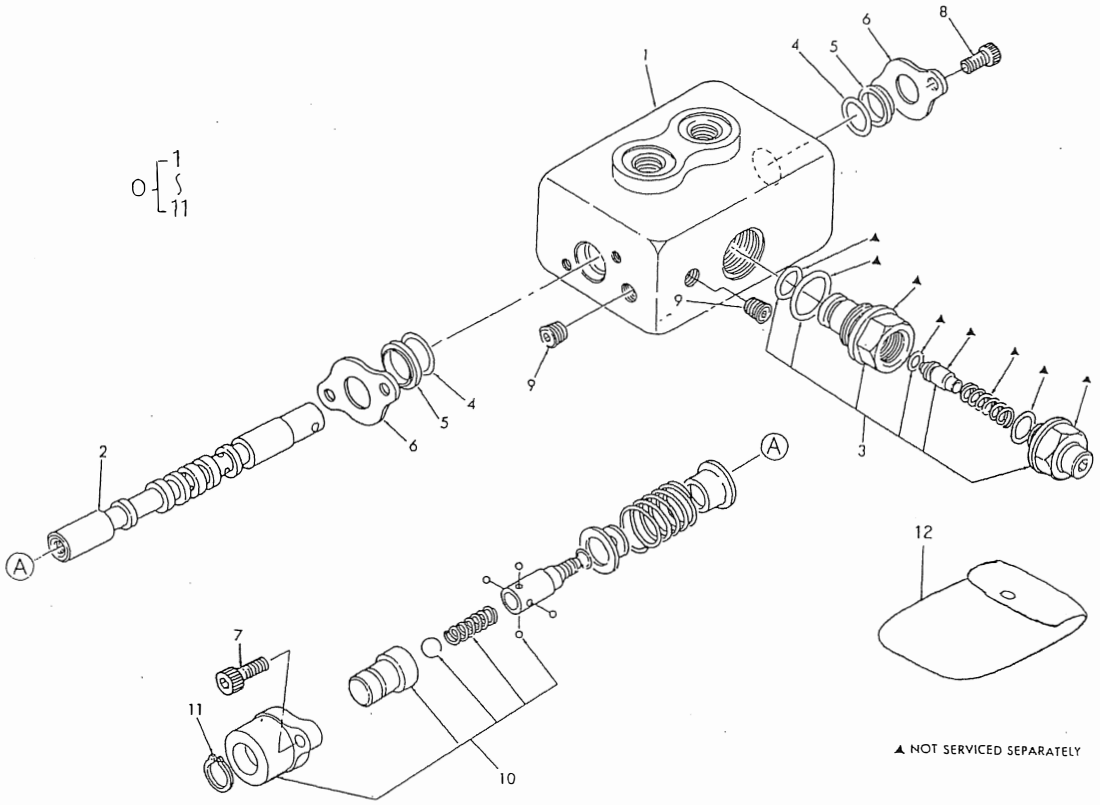

見出番号 Key No	部品番号 Parts No	部品名称 Parts Name		台当個数 Q'ty ALL					互換性 R/P	適用号機 Application	型寸 Description	備考 Remarks
0	45401 0060	コントロールバルブアッシ	CONTROL VALVE ASSY	1								
1	*	ボデー	BODY	1								
2	*	スプール	SPOOL	1								
3	49300 0019	バルブアッシ	VALVE ASSY	1								
4	45418 0003	Oリング	O-RING	2								
5	34029 2000	ワイパ	WIPER	2								
6	34029 1980	シールプレート	SEAL PLATE	2								
7	01070 0618	ボルト	BOLT	2							M6×1×18	
8	01070 0610	ボルト	BOLT	2							M6×1×10	
9	06440 0010	プラグ	PLUG	2							PT1/8	
10	49300 0015	デテントキット	DETENT KIT	1								
11	03610 0015	スナップリング	SNAP RING	1								
12	49300 0003	シールキット	SEAL KIT	1								
			Consists of 4,5 & 9									

FIG.217 油圧バルブ；三点ヒッチ
HYDRAULIC DIVERTER VALVE

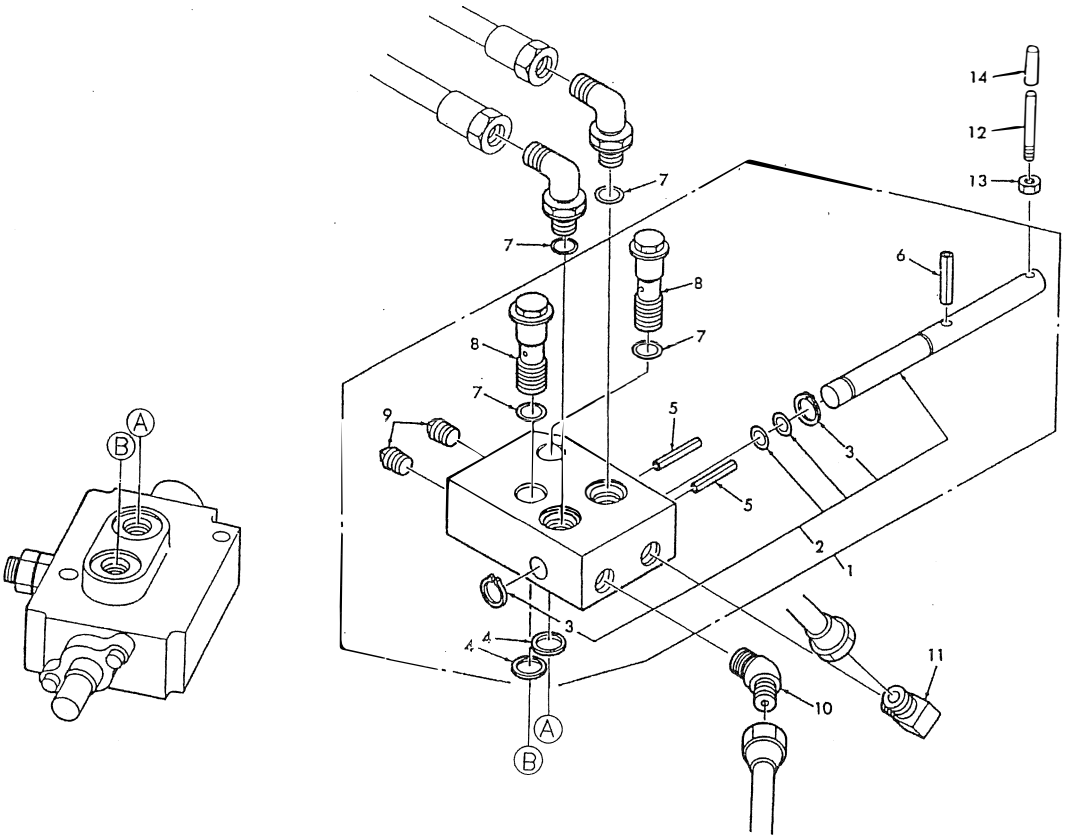

見出番号 Key No	部品番号 Parts No	部品名称 Parts Name		台当個数 Q'ty ALL					互換性 R/P	適用号機 Application	型寸 Description	備考 Remarks
1	45417 0020	バルブ	VALVE	1								
2	45418 0018	ケーシングキット	CASING KIT	1								
3	03610 0012	スナップリング	SNAP RING	2								
4	45418 0020	ガスケット	GASKET	2								
5	03030 0418	スプリングピン	SPRING PIN	2								
6	03030 0428	スプリングピン	SPRING PIN	1								
7	05210 0110	Oリング	O-RING	2								
8	45418 0019	ニップル	NIPPLE	2								
9	06440 0010	プラグ	PLUG	2								
10	34067 0290	アダプタ	ADAPTOR	1								
11	34067 0280	アダプタ	ADAPTOR	1								
12	42239 0010	ロッド	ROD	1								
13	02010 0006	ナット	NUT	1								
14	49819 0090	キャップ	CAP	1								

FIG.218 リフトシリンダ LIFT CYLINDER

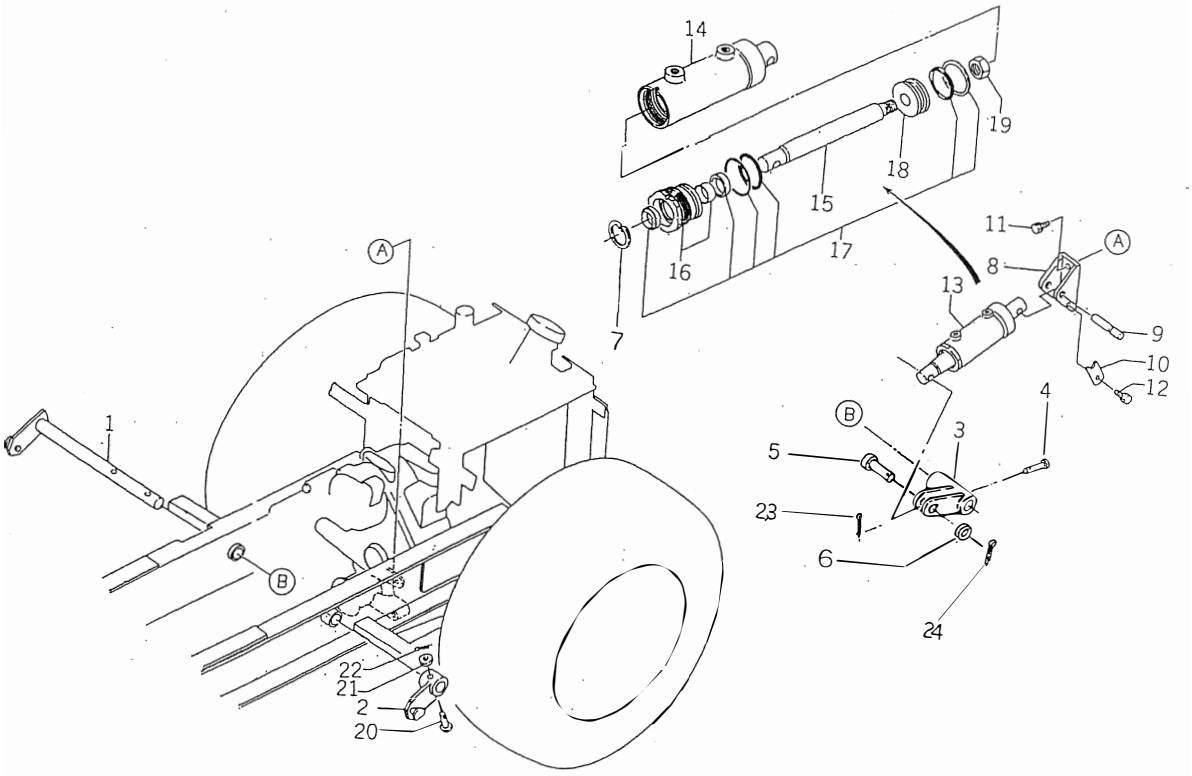

見出番号 Key No	部品番号 Parts No	部品名称 Parts Name		台当個数 Q'ty ALL					互換性 R/P	適用号機 Application	型寸 Description	備考 Remarks
1	47035 0011	アームシャフト	ARM SHAFT	1								
2	47035 0021	アーム	ARM	1								
3	47030 0020	ブラケット	BRACKET	1								
4	03131 1245	ピン	PIN	1								
5	03131 9833	ピン	PIN	1								
6	02610 0014	ワッシヤ	WASHER	1								
7	49301 0015	スナップリング	SNAP RING	1								
8	47022 0020	ブラケット	BRACKET	1								
9	47091 0020	ピン	PIN	1								
10	42238 0030	ストッパ	STOPPER	1								
11	01151 1025	ボルト	BOLT	2								
12	01150 0812	ボルト	BOLT	1								
13	45495 0060	シリンダアッシ	CYLINDER ASSY	1								
14	49301 0004	シリンダチューブ	CYLINDER TUBE	1								
15	*	ピストンロッド	PISTON ROD	1								
16	49301 0017	ヘッドキット	HEAD KIT	1								
17	49301 0016	リペヤキット	REPAIR KIT	1								
18	*	ピストン	PISTON	1								
19	02250 0016	Uナット	U-NUT	1								
20	03131 1045	ピン	PIN	1								
21	02610 0010	ワッシヤ	WASHER	1								
22	03010 3020	スプリットピン	SPLIT PIN	2								
23	03110 9021	スナップリング	SNAP RING	1								
24	03010 3025	スプリットピン	SPLIT PIN	1								

FIG.219 フューエルライン FUEL LINE ; DIESEL

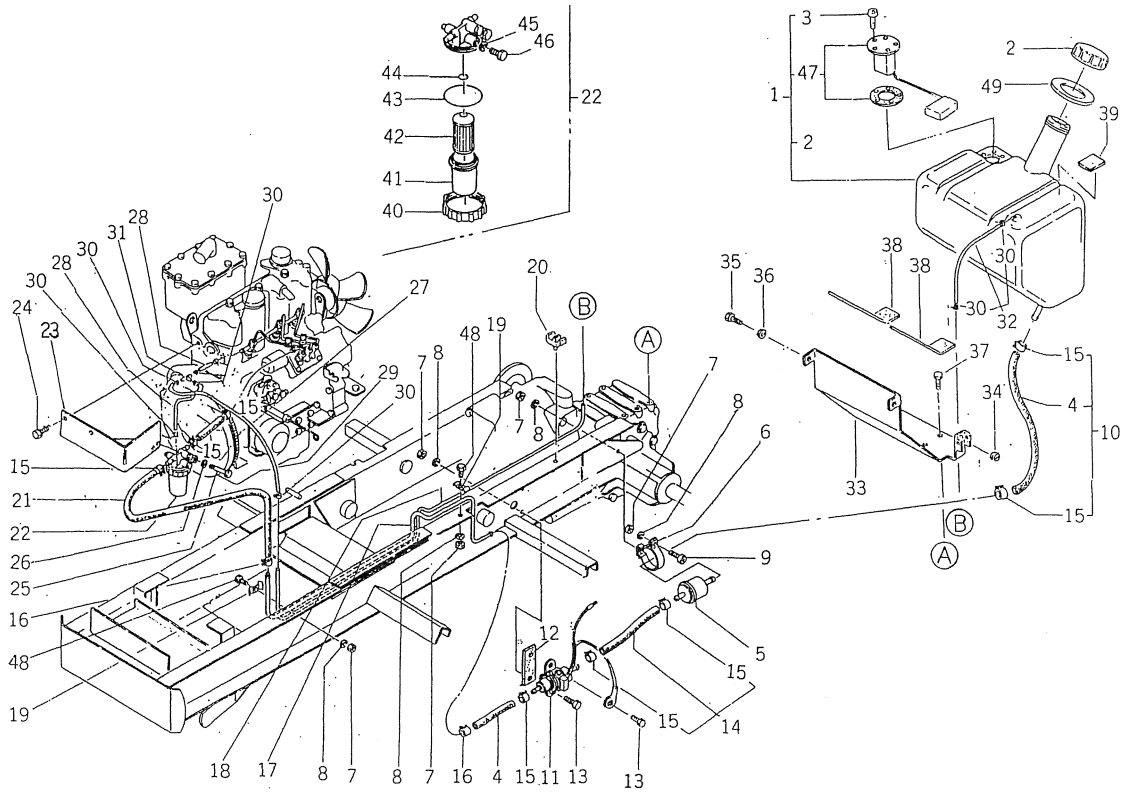

見出番号 Key No	部品番号 Parts No	部品名称 Parts Name		台当個数 Q'ty 141	161				互換性 R/P	適用号機 Application	型寸 Description	備考 Remarks
1	46001 0050	フュエルタンクアッシ	FUEL TANK ASSY	1	1							
2	46205 0020	タンクキャップ	TANK CAP	1	1							
3	01115 0520	ボルト	BOLT	5	5							
4	46077 0110	フュエルパイプ	FUEL PIPE	2	2							
5	46072 0020	フュエルフィルタ	FUEL FILTER	1	1							
6	46015 0030	フィルタステー	FILTER STAY	1	1							
7	02010 0006	ナット	NUT	4	4							
8	02710 0006	スプリングワッシャ	SPRING WASHER	4	4							
9	01010 0625	ボルト	BOLT	1	1							
10	46075 0080	フュエルパイプアッシ	FUEL PIPE ASSY	1	1							
11	48551 0011	フュエルポンプ	FUEL PUMP	1	1							
12	49811 0600	ゴム	RUBBER	1	1							
13	01560 0620	スクリュ	SCREW	2	2							
14	46075 0090	フュエルパイプアッシ	FUEL PIPE ASSY	1	1							
15	06720 0130	ホースバンド	CLAMP	8	8							
16	39875 0430	ホースバンド	CLAMP	2	2							
17	46077 0130	フュエルパイプ	FUEL PIPE	1	1							IN
18	46077 0140	フュエルパイプ	FUEL PIPE	1	1							RETURN
19	49834 0110	クランプ	CLAMP	2	2							
20	49911 0390	クランプ	CLAMP	1	1							
21	36077 0380	フュエルパイプ	FUEL PIPE	1	1							
22	36070 0060	フュエルフィルタアッシ	FUEL FILTER ASSY	1	1							
23	46015 0061	ステー	STAY	1	1							
24	01150 0816	ボルト	BOLT	2	2							
25	01030 0845	ボルト	BOLT	1	1							
26	02710 0008	スプリングワッシャ	SPRING WASHER	1	1							
27	36075 0650	フュエルパイプアッシ	FUEL PIPE ASSY	1	1							
28	06820 4125	ホース	HOSE	2	2							
29	06820 4280	ホース	HOSE	1	1							
30	06720 0078	ホースクリップ	CLIP	8	8							
31	19848 0240	コネクタ	CONNECTOR	1	1							
32	46075 0060	フュルエパイプアッシ	FUEL PIPE ASSY	1	1							
33	46050 0030	タンクサポート	TANK SUPPORT	1	1							
34	39811 0240	ゴム	RUBBER	8	8							
35	01130 0616	ボルト	BOLT	2	2							

FIG.219 フューエルライン FUEL LINE ; DIESEL

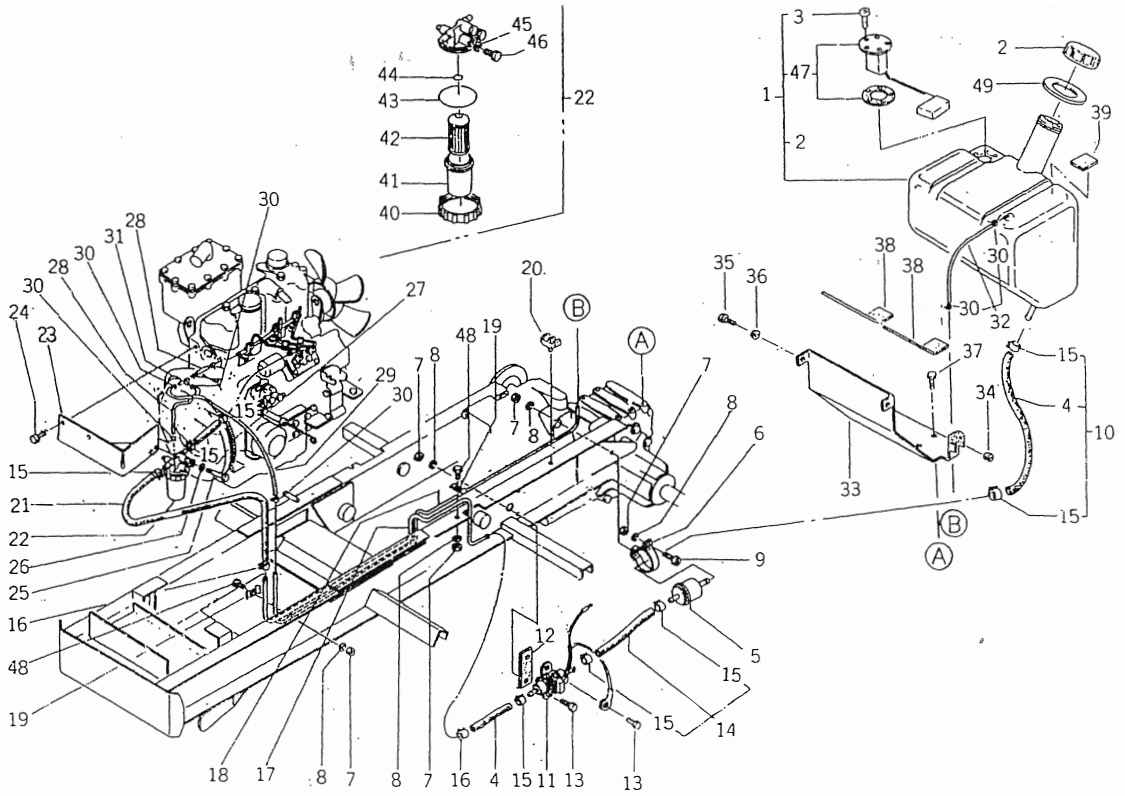

見出番号 Key No	部品番号 Parts No	部品名称 Parts Name		台当個数 Q'ty 141	161				互換性 R/P	適用号機 Application	型寸 Description	備考 Remarks
36	02610 0006	ワッシヤ	WASHER	2	2							
37	01150 0814	ボルト	BOLT	4	4							
38	49811 0710	ゴム	RUBBER	2	2							
39	49811 0720	ゴム	RUBBER	3	3							
40	*	ナット	NUT	1	1							
41	*	フィルタカップ	FILTER CUP	1	1							
42	36072 0020	エレメント	FILTER ELEMENT	1	1							
43	05210 0400	Oリング	O-RING	1	1							
44	05210 0100	Oリング	O-RING	1	1							
45	36074 0080	ガスケット	GASKET	2	2							
46	36074 0070	ボルト	BOLT	2	2							
47	48522 0210	フュエルゲージ	FUEL GAUGE	1	1							
48	01010 0616	ボルト	BOLT	2	2							
49	49811 0900	タンクカバー	TANK COVER	1	1							

FIG.220 フューエルライン
FUEL LINE ; GASOLINE

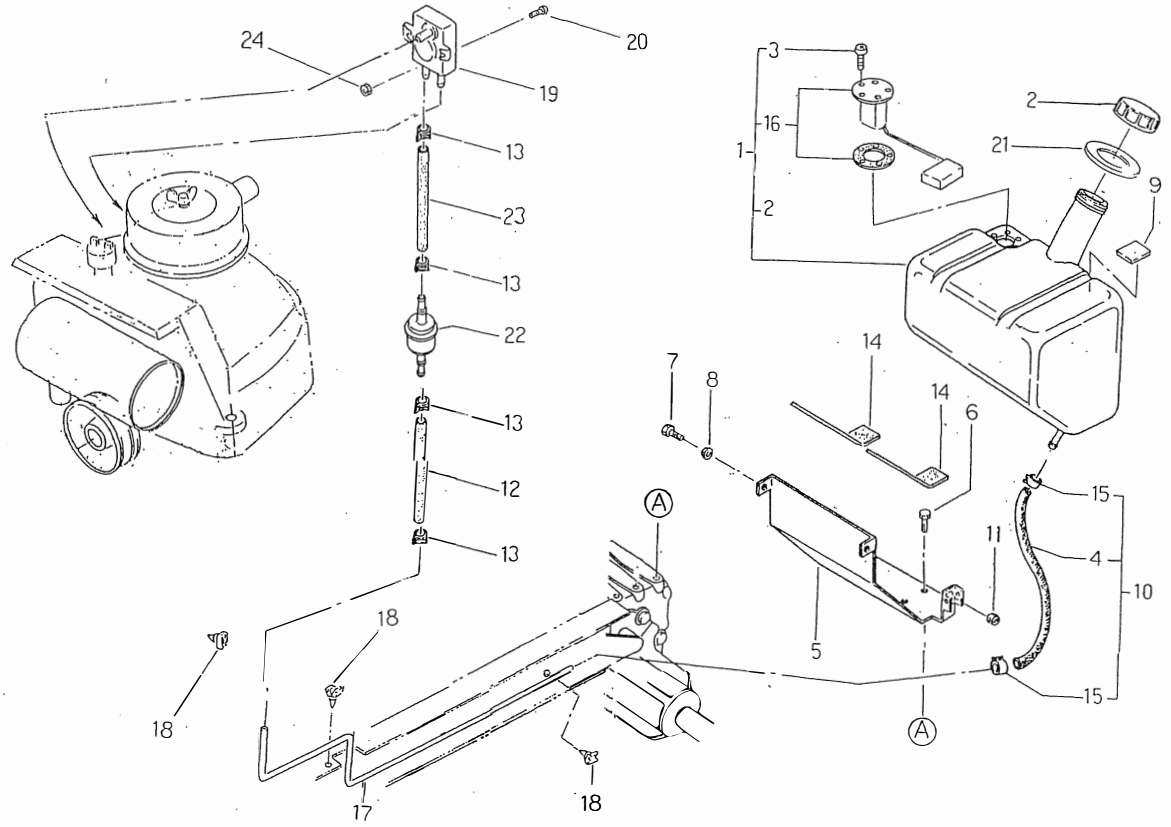

見出番号 Key No	部品番号 Parts No	部品名称 Parts Name		台当個数 Q'ty 181	201				互換性 R/P	適用号機 Application	型寸 Description	備考 Remarks
1	46001 0060	フュエルタンクアッシ	FUEL TANK ASSY	1	1							
2	46205 0020	タンクキャップアッシ	TANK CAP ASSY	1	1							
3	01115 0520	ボルト	BOLT	5	5							
4	46077 0110	フュエルパイプ	FUEL PIPE	1	1							
5	46050 0030	タンクサポート	TANK HOLDER	1	1							
6	01150 0814	ボルト	BOLT	4	4							
7	01130 0616	ボルト	BOLT	2	2							
8	02610 0006	ワッシヤ	WASHER	2	2							
9	49811 0720	ゴム	RUBBER	3	3							
10	46075 0080	フュエルホースアッシ	FUEL HOSE ASSY	1	1							
11	39811 0240	ゴム	RUBBER	8	8							
12	06820 6160	フュエルホース	FUEL HOSE	1	1							
13	06720 0100	クランプ	CLAMP	3	3							
14	49811 0710	ゴム	RUBBER	2	2							
15	06720 0130	ホースクリップ	CLAMP	3	3							
16	48522 0210	フュエルゲージ	FUEL GAUGE	1	1							
17	46077 0150	フュエルパイプ	FUEL PIPE	1	1							
18	49911 0390	クランプ	CLAMP	3	3							
19	48551 0020	フュエルポンプ	FUEL PUMP	1	1							
20	01514 0514	スクリュ	SCREW	2	2							
21	49811 0900	タンクカバー	TANK COVER	1	1							
22	REG01 0049	フュエルフィルタ	FUEL FILTER	1	1							
23	06820 6063	フュエルホース	FUEL HOSE	1	1							
24	02010 0005	ナット	NUT	2	2							

FIG.221 シート SEAT

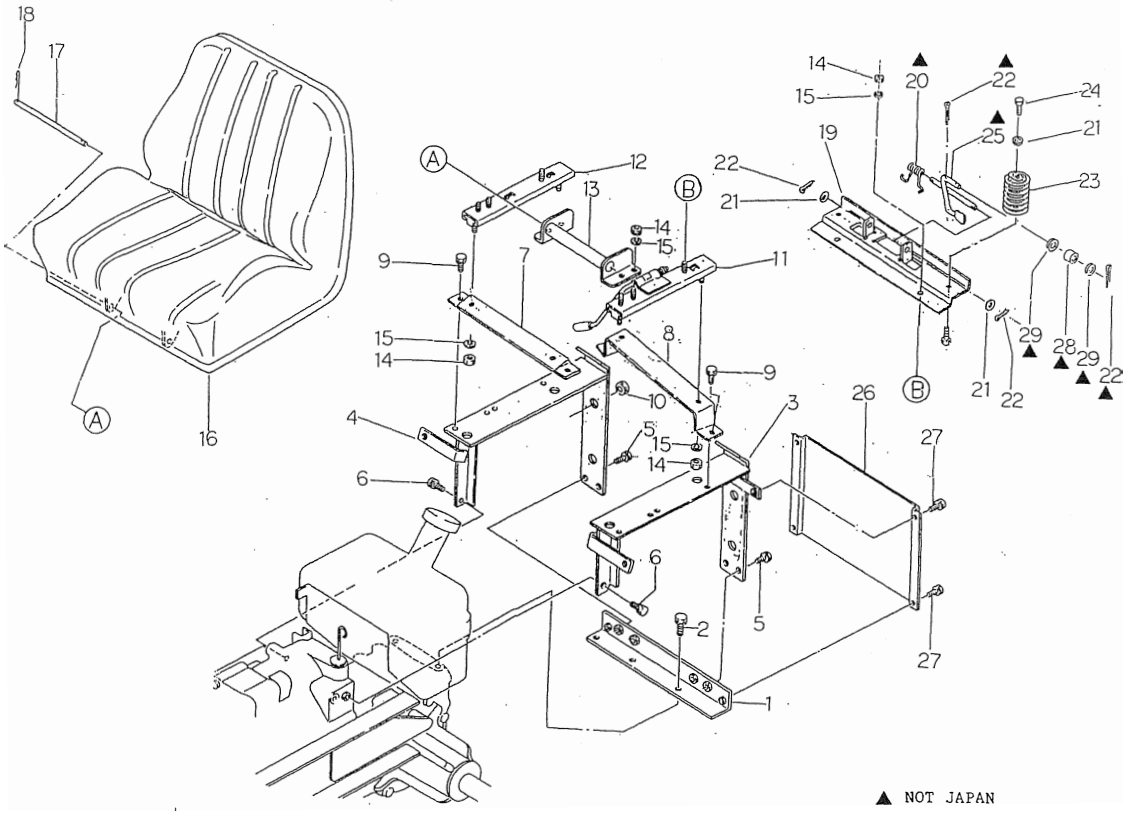

見出番号 Key No	部品番号 Parts No	部品名称 Parts Name		台当個数 Q'ty ALL					互換性 R/P	適用号機 Application	型寸 Description	備考 Remarks
1	46475 0070	ブラケット	BRACKET	1								
2	01130 1020	ボルト	BOLT	2								
3	46475 0081	シートダイ;L	BRACKET;L.H	1								
4	46475 0090	シートダイ;R	BRACKET;R.H	1								
5	01131 1025	ボルト	BOLT	4								
6	01131 0816	ボルト	BOLT	2								
7	46481 0120	ステー	STAY	1								
8	46481 0140	ステー	STAY	1								
9	01131 0820	ボルト	BOLT	4								
10	49811 0730	ゴム	RUBBER	4								
11	46475 0140	シートダイ;L	BRACKET;L.H	1								
12	46475 0150	シートダイ;R	BRACKET;R.H	1								
13	46475 0190	ブラケット	BRACKET	1								
14	02010 0008	ナット	NUT	10								
15	02710 0008	スプリングワッシヤ	SPRING WASHER	10								
16	46470 0011	シート	SEAT	1								
17	46477 0010	バー	BAR	1								
18	03110 0010	スナップピン	SNAP PIN	2								
19	46475 0170	プレート	PLATE	1								
20	49822 1580	スプリング	SPRING	1								
21	02610 0008	ワッシヤ	WASHER	3								
22	03010 2520	スプリットピン	SPLIT PIN	3								
23	49821 1540	スプリング	SPRING	2								
24	01130 0820	ボルト	BOLT	2								
25	43625 0050	レバー	LEVER	1								
26	46419 0090	カバー	COVER	1								
27	01150 0816	ボルト	BOLT	4								
28	39851 1710	ブッシュ	BUSH	1								
29	02610 0010	ワッシヤ	WASHER	2								

FIG.222 配線系統
WIRING HARNEES ; DIESEL

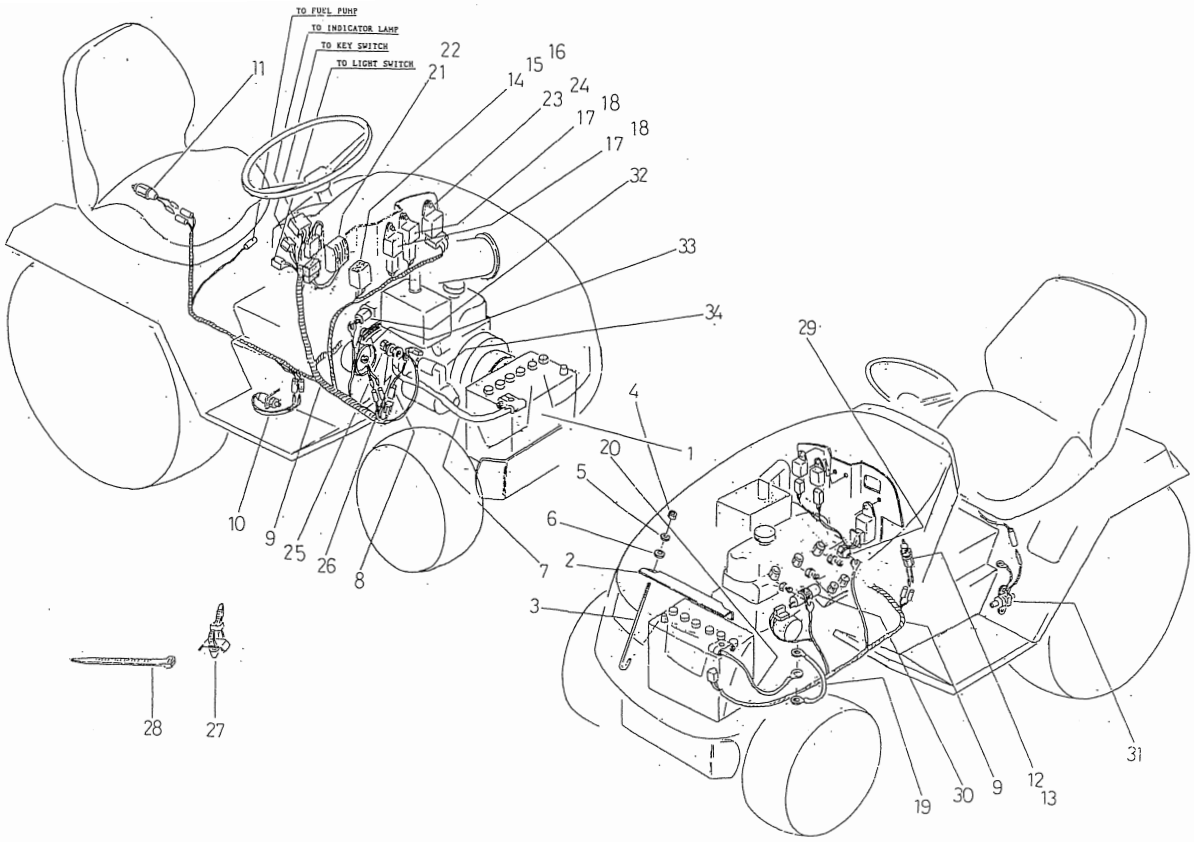

見出番号 Key No	部品番号 Parts No	部品名称 Parts Name		台当個数 Q'ty 141	161				互換性 R/P	適用号機 Application	型寸 Description	備考 Remarks
1	48920 0110	バッテリ	BATTERY	1	1							EXCEPT JAPAN
1	48920 0150	バッテリ	BATTERY	1	1							JAPAN
2	38931 0120	バッテリホルダ	BATTERY HOLDER	1	1							
3	38932 0140	バッテリロッド	BATTERY ROD	2	2							
4	02010 0006	ナット	NUT	2	2							
5	02710 0006	スプリングワッシヤ	SPRING WASHER	2	2							
6	79921 0195	スペーサ	SPACER	2	2							
7	48930 0131	バッテリケーブル;+	BATTERY CABLE;+	1	1							
8	38560 3370	ワイヤハーネス	HARNESS	1	1							
9	48523 0240	ワイラハーネス;メイン	HARNESS;MAIN	1	1							
10	48522 0180	スイッチアッシ	SWITCH ASSY	1	1							
11	38520 1060	スイッチアッシ	SWITCH ASSY	1	1							EXCEPT JAPAN
12	38520 0891	スイッチアッシ	SWITCH ASSY	1	1							SAFTY
13	38524 0038	ナット	NUT	1	1							
14	38541 0070	フューズ	FUSE	2	2						5A	
15	38541 0090	フューズ	FUSE	1	1						15A	
16	38543 0022	ヒューズカバー	FUSE COVER	1	1							
17	38523 0091	リレー	RELAY	2	2							
18	01114 0612	ボルト	BOLT	2	2							
19	48523 0080	ケーブル	HARNESS	1	1							
20	38565 0130	バッテリケーブル;−	BATTERY CABLE;−	1	1							
21	18551 6060	レギュレータ	REGULATOR	1	1							
22	01114 0630	ボルト	BOLT	2	2							
23	38587 0300	コントローラ;タイマー	CONTROLLER	1	1							
24	01114 0616	ボルト	BOLT	1	1							
25	02070 0008	ナット	NUT	1	1							
26	49934 0440	ワッシヤ	WASHER	1	1							
27	49911 0320	バンド	BAND	3	3							
28	39875 0120	バンド	BAND	1	1						l=100	
28	39875 0220	バンド	BAND	4	4						l=140	
28	39875 0150	バンド	BAND	2	2						l=250	
29	18524 6060	オイルプレッシャスイッチ	OIL PRESSURE SWITCH	1	1							
30	18520 6083	ソレノイド	SOLENOIDE	1	1							
31	48551 0011	フュエルポンプ	FUEL PUMP	1	1							
32	38572 0030	サーモセンサ	THERMO SENSOR	1	1							

FIG.222 配線系統 WIRING HARNEES ; DIESEL

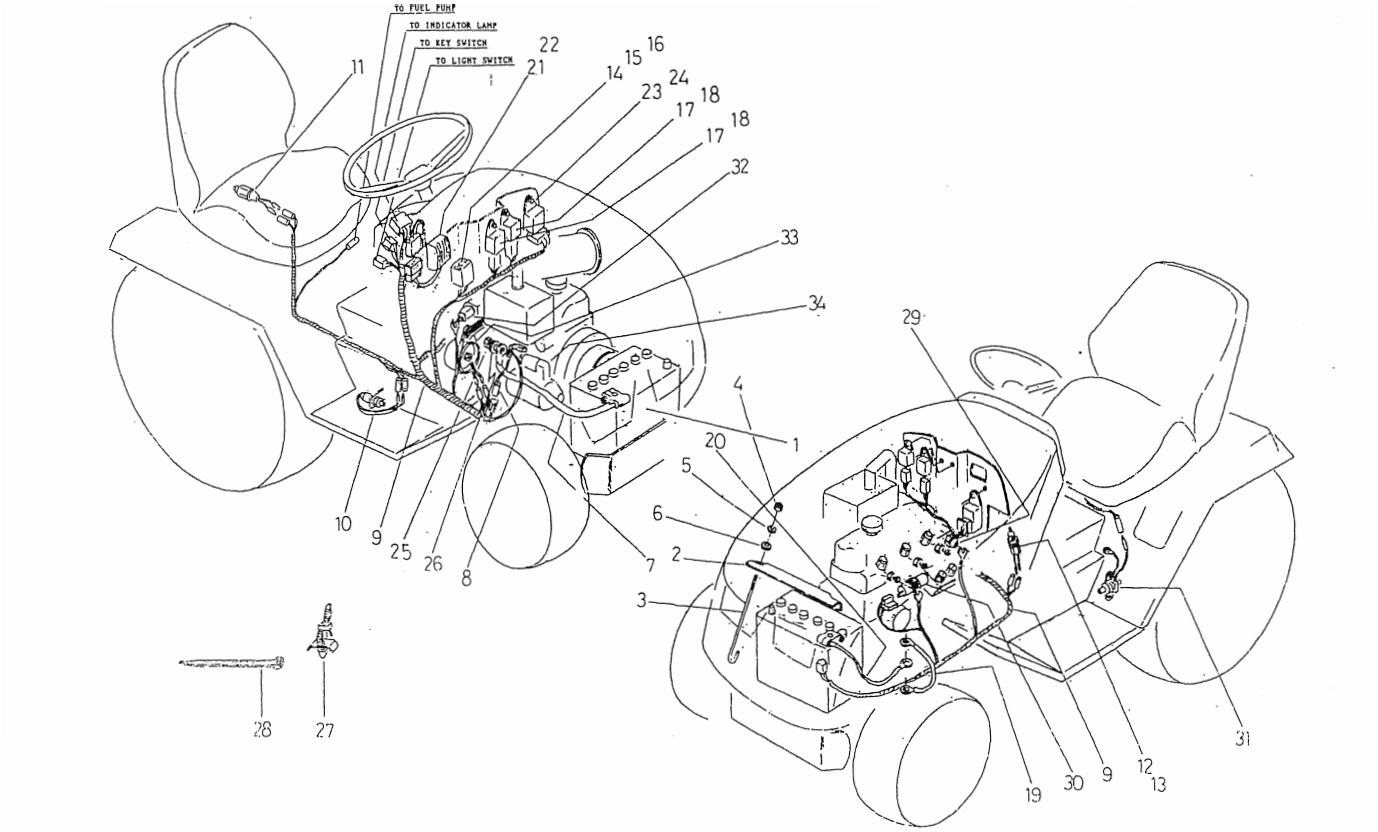

見出番号 Key No	部品番号 Parts No	部品名称 Parts Name		台当個数 Q'ty 141	161				互換性 R/P	適用号機 Application	型寸 Description	備考 Remarks
33	18504 6210	オルタネータアッシ	ALTERNATOR ASSY	1	1							
34	18508 6370	スタータアッシ	STARTER ASSY	1	1							

FIG.223 配線系統
WIRING HARNESS ; GASOLINE

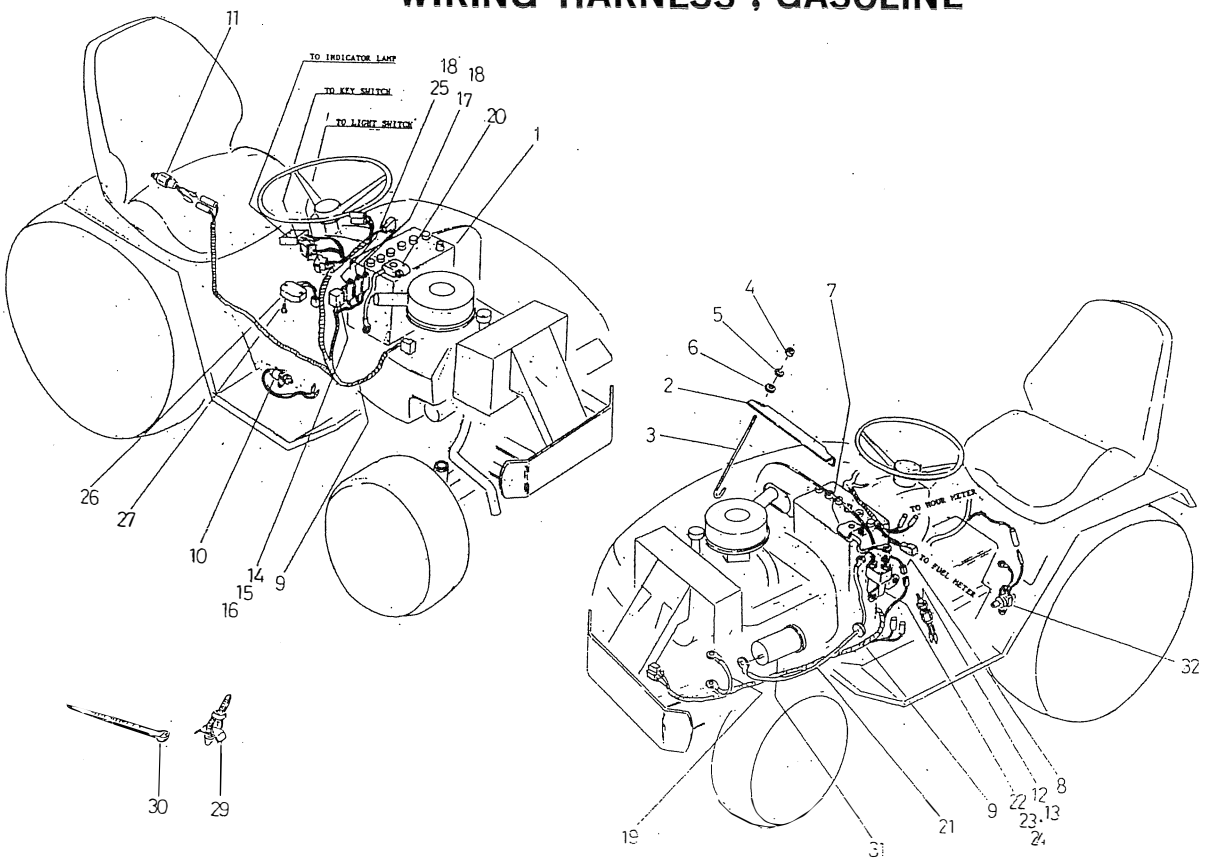

見出番号 Key No	部品番号 Parts No	部品名称 Parts Name		台当個数 Q'ty 181	201				互換性 R/P	適用号機 Application	型寸 Description	備考 Remarks
1	48920 0130	バッテリ	BATTERY	1								
1	48920 0120	バッテリ	BATTERY		1							
2	38931 0390	バッテリホルダ	BATTERY HOLDER	1	1							
3	38932 0140	バッテリロッド	BATTERY ROD	2	2							
4	02010 0006	ナット	NUT	2	2							
5	02710 0006	スプリングワッシャ	SPRI NGWASHER	2	2							
6	79921 0195	スペーサ	SPACER	2	2							
7	48930 0110	バッテリケーブル;+	BATTERY CABLE;+	1	1							
8	38560 3370	ワイヤハーネス	HARNESS	1	1							
9	48523 0250	ワイヤーハーネス;メイン	HARNESS;MAIN	1	1							
10	48522 0180	スイッチアッシ	SWI TCHASSY	1	1							
11	38520 1060	スイッチアッシ	SWI TCHASSY	1	1							
12	38520 0891	スイッチアッシ	SWI TCHASSY	1	1							
13	38524 0038	ナット	NUT	1	1							
14	38541 0070	フューズ	FUSE	2	2						5A	
15	38541 0090	フューズ	FUSE	1	1						15A	
16	38543 0022	ヒューズカバー	FUSE COVER	1	1							
17	38523 0091	リレー	RELAY	2	2							
18	01114 0612	ボルト	BOLT	2	2							
19	48523 0080	アースケーブル	HARNESS	1	1							
20	38565 0130	バッテリケーブル;-	BATTERY CABLE;-	1	1						l=360	
20	48930 0180	バッテリケーブル;-	BATTERY CABLE;-	1	1						l=510	
21	48930 0120	バッテリケーブル;+	BATTERY CABLE;+	1	1							
22	28581 0010	マグネットスイッチ	MAGNET SWI TCH	1	1							
23	01115 0514	ボルト	BOLT	2	2							
24	02010 0005	ナット	NUT	2	2							
25	38523 0071	リレー	RELAY	1	1							
26	48557 0030	レギュレータ	REGULATOR	1	1							
27	01115 0625	ボルト	BOLT	2	2							
29	49911 0320	バンド	BAND	3	3							
30	39875 0120	バンド	BAND	1	1						l=100	
30	39875 0220	バンド	BAND	4	4						l=140	
30	39875 0150	バンド	BAND	2	2						l=250	

FIG.224 三点ヒッチ THREE-POINT LINKAGE

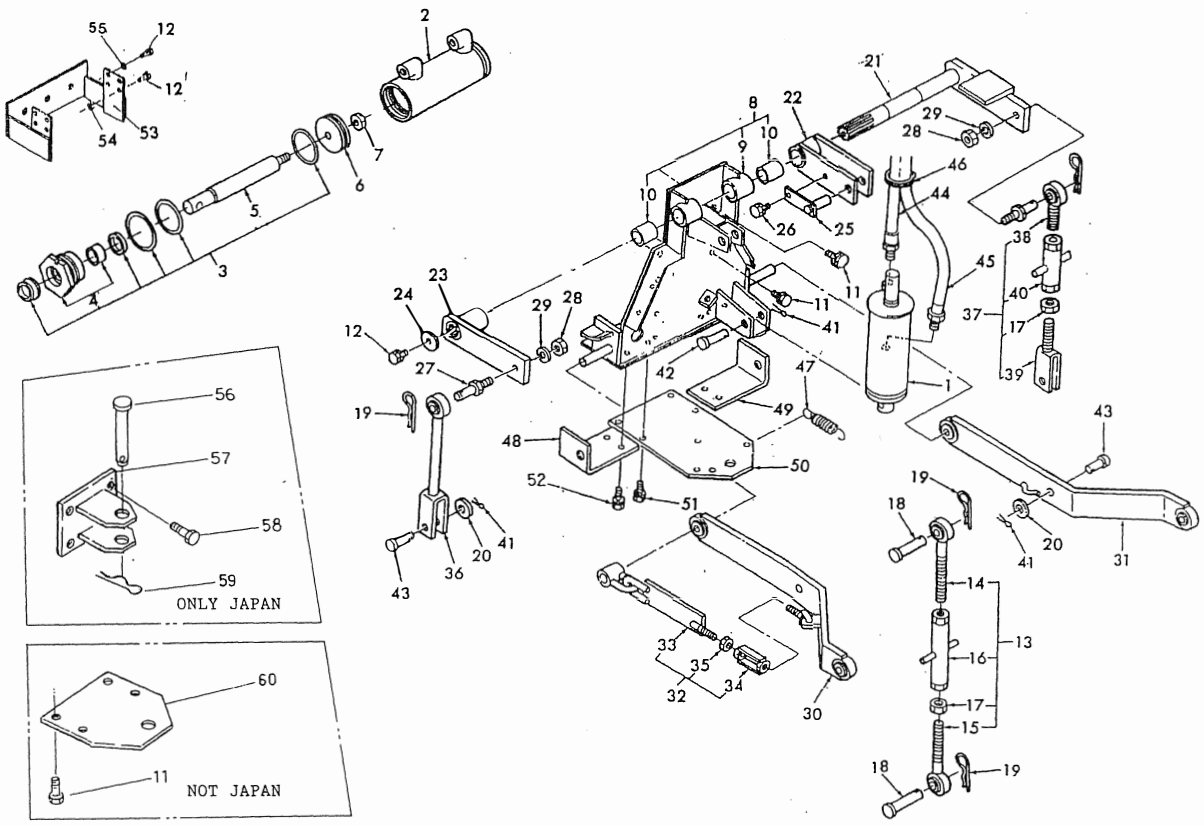

見出番号 Key No	部品番号 Parts No	部品名称 Parts Name		台当個数 Qty ALL					互換性 R/P	適用号機 Application	型寸 Description	備考 Remarks
1	45495 0050	シリンダアッシ	CYLINDER ASSY	1								
2	*	シリンダチューブ	CYLINDER TUBE	1								
3	45496 0017	リペヤキット;シリンダ	REPAIR KIT;CYL	1								
4	*	シリンダヘッド	CYLINDER HEAD	1								
5	*	ロッド	ROD	1								
6	45496 0016	ピストン	PISTON	1								
7	02250 0016	Uナット	U-NUT	1								
8	44201 0131	ブラケットアッシ	BRACKET ASSY	1								
9	*	ブラケット	BRACKET	1								
10	49851 0440	ブッシュ	BUSH	2								
11	01151 1020	ボルト	BOLT	13								
12	01151 1025	ボルト	BOLT	9								
13	47004 0010	トップリンクアッシ	TOPLINK ASSY	1								
14	47040 0010	ホルダ	HOLDER	1								
15	47040 0020	ホルダ	HOLDER	1								
16	47040 0030	ターンバックル	TURN BUCKLE	1								
17	02060 0016	ナット	NUT	2								
18	03131 9830	ピン	PIN	2								
19	59973 0040	スナップピン	SNAP PIN	4								
20	02610 0014	ワッシヤ	WASHER	2								
21	47035 0031	アームシャフト	ARM SHAFT	1								
22	47035 0040	アーム	ARM	1								
23	47035 0050	アーム	ARM	1								
24	59921 1610	ワッシヤ	WASHER	1								
25	47090 0010	セットピン	SET PIN	1								
26	01150 0812	ボルト	BOLT	1								
27	47091 0050	ピン	PIN	2								
28	02050 0012	ナット	NUT	2								
29	02710 0012	スプリングワッシヤ	SPRING WASHER	2								
30	47010 0030	ロワーリンク;L	LOWER LINK;L.H	1								
31	47010 0040	ロワーリンク;R	LOWER LINK;R.H	1								
32	*	チェーンアッシ	CHAIN ASSY	2								
33	47050 0020	チェックチェーン	CHECK CHAIN	2								
34	47040 0060	ターンバックル	TURN BUCKLE	2								
35	02060 0012	ナット	NUT	2								

FIG.224 三点ヒッチ THREE-POINT LINKAGE

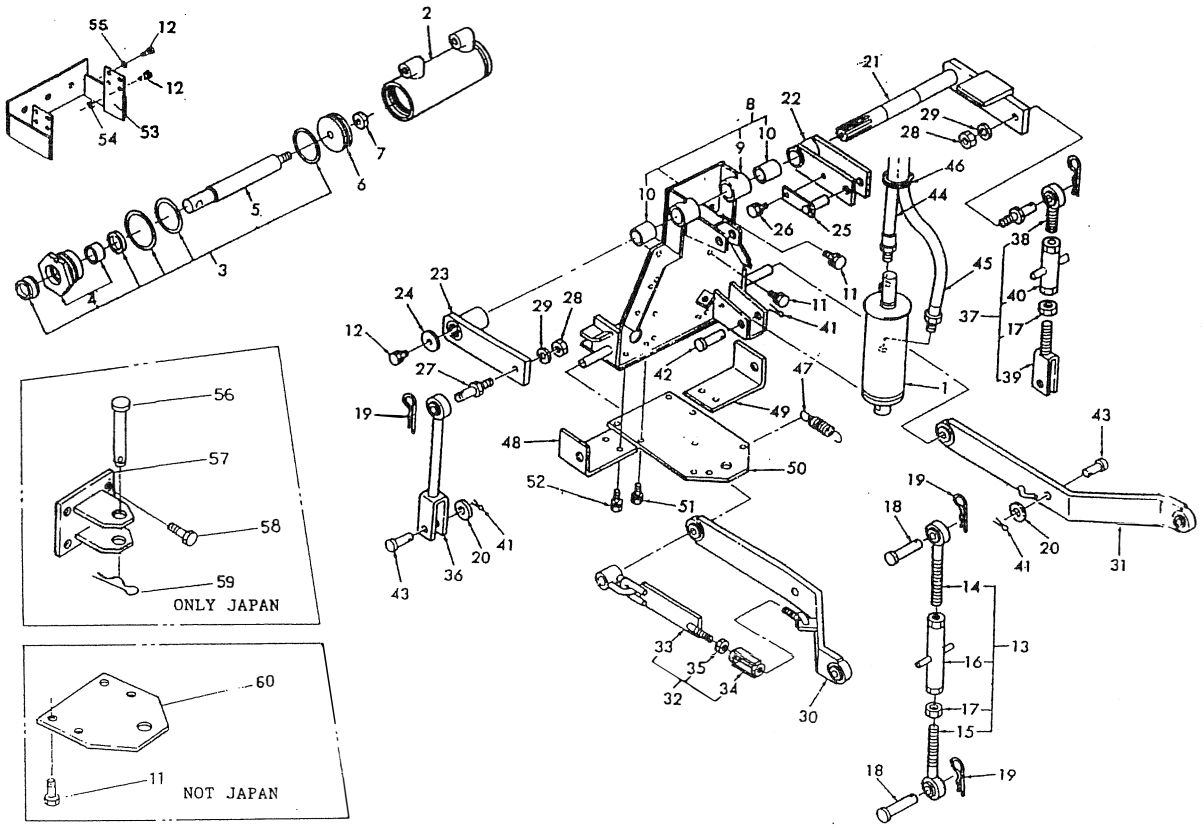

見出番号 Key No	部品番号 Parts No	部品名称 Parts Name		台当個数 Q'ty ALL					互換性 R/P	適用号機 Application	型寸 Description	備考 Remarks
36	47020 0010	リフトロッド;L.H	LIFT ROD;L.H	1								
37	*	リフトロッドアッシ;R.H	LIFT ROD ASSY;R.H	1								
38	47020 0020	リフトロッド;ウエ	LIFT ROD;UPPER	1								
39	47020 0030	リフトロッド;シタ	LIFT ROD;LOWER	1								
40	47040 0050	ターンバックル	TURN BUCKLE	1								
41	03010 3025	スプリットピン	SPLIT PIN	3								
42	03131 9828	ピン	PIN	1								
43	03131 9829	ピン	PIN	2								
44	45460 0140	オイルホース	OIL HOSE	1							l=700	
45	45460 0150	オイルホース	OIL HOSE	1							l=800	
46	39875 0240	バンド	BAND	1								
47	49821 1390	スプリング	SPRING	2								
48	47422 0020	プレート;L	PLATE;L.H	1								
49	47066 0140	プレート;R	PLATE;R.H	1								
50	47065 0040	ヒッチ	HITCH	1								
51	01151 1030	ボルト	BOLT	4								
52	01151 1035	ボルト	BOLT	2								
53	44010 0100	バンパ	BANPER	1								
54	02050 0010	ナット	NUT	8								
55	02610 0010	ワッシヤ	WASHER	2								
56	37091 0870	ピン	PIN	1								
57	44215 0500	ヒッチ	HITCH	1								
58	01151 1025	ボルト	BOLT	4								
59	59973 0030	マツバピン	SET PIN	1								
60	47065 0010	ヒッチプレート	HITCH	1								

FIG.225 フロントホイル，リヤーホイル FRONT WHEELS, REAR WHEELS

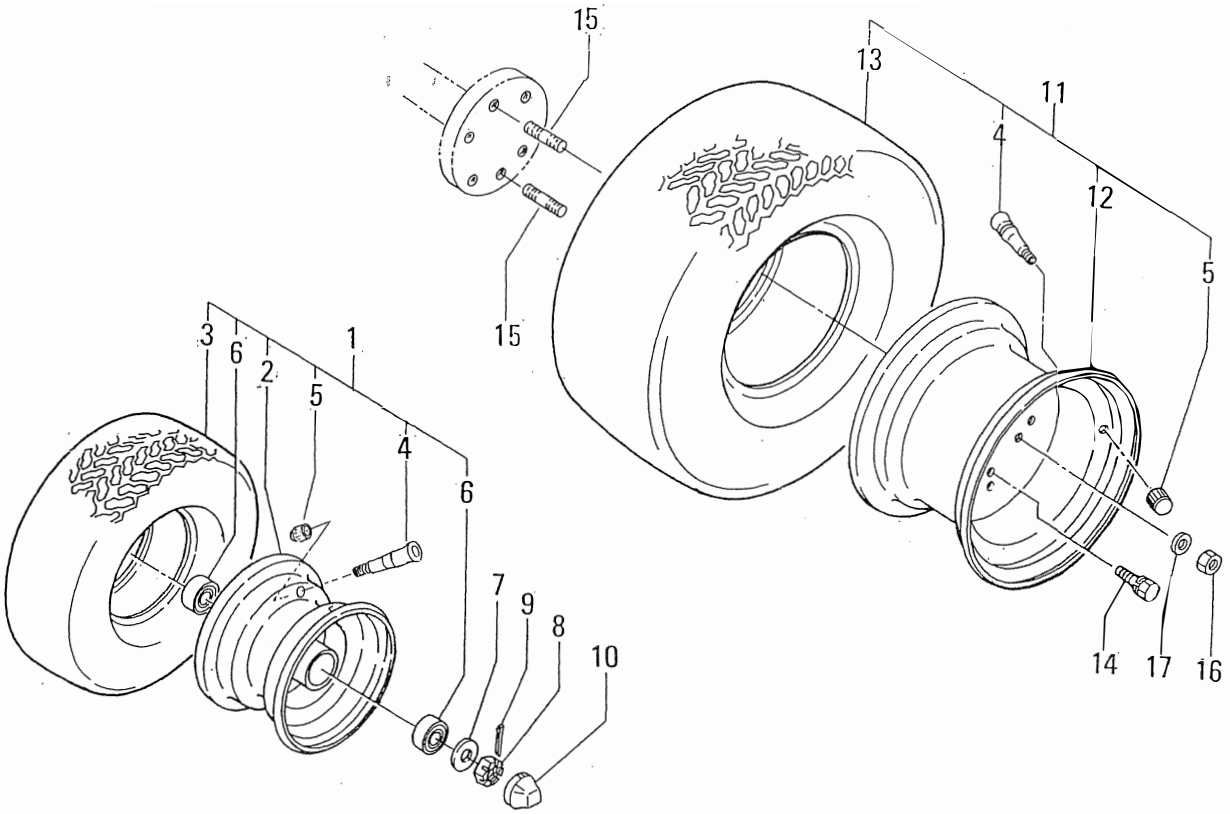

見出番号 Key No	部品番号 Parts No	部品名称 Parts Name		台当個数 Q'ty ALL					互換性 R/P	適用号機 Application	型寸 Description	備考 Remarks
1	45001 0950	フロントホイルアッシ	FRONT WHEEL ASSY	2								
2	45014 0620	リム	DISC WHEEL	2								
3	45011 0250	タイヤ	TIRE	2							16×6.50	
4	33617 0010	バルブスチム	VALVE STEM	4								
5	33618 0030	キャップ	CAP	4								
6	04014 6205	ボールベアリング	BALL BEARING	4							UU	
7	02610 0020	ワッシヤ	WASHER	2								
8	02210 0020	キャッスルナット	CASTLE NUT	2								
9	03010 4035	スプリットピン	SPLIT PIN	2								
10	45017 0270	キャップ	CAP	2								
11	45001 0960	リヤホイルアッシ	REAR WHEEL ASSY	2								
12	45014 0630	リム	DISC WHEEL	2								
13	45011 0260	タイヤ	TIRE	2							23×10.50	
14	01151 1025	ボルト	BOLT	8								
15	01211 1020	スタッドボルト	STUD BOLT	4								
16	02060 0010	ナット	NUT	4								
17	02710 0010	スプリングワッシヤ	SPRING WASHER	4								

FIG.226 ボンネット BONNET

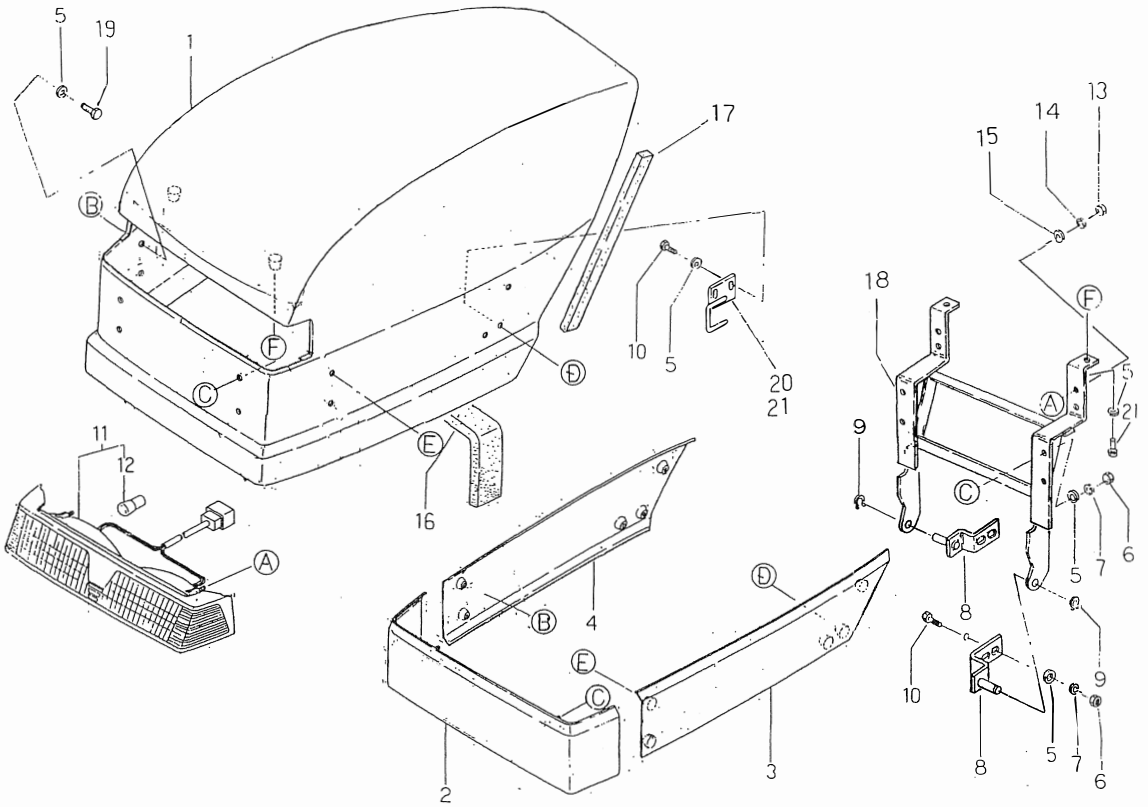

見出番号 Key No	部品番号 Parts No	部品名称 Parts Name		台当個数 Q'ty 141	161	181	201		互換性 R/P	適用号機 Application	型寸 Description	備考 Remarks
1	46210 0160	ボンネット	BONNET	1	1	1	1					
2	46215 0100	フロントマスク	FRONT MASK	1	1	1	1					
3	46265 0090	サイドガード;L	PANEL;L.H	1	1	1	1					
4	46265 0100	サイドガード;R	PANEL;R.H	1	1	1	1					
5	02610 0008	ワッシヤ	WASHER	20	20	20	20					
6	02050 0008	ナット	NUT	8	8	8	8					
7	02710 0008	スプリングワッシヤ	SPRING WASHER	8	8	8	8					
8	48910 0070	ステイ	STAY	2	2	2	2					
9	49834 0130	クリップ	CLIP	2	2	2	2					
10	01150 0822	ボルト	BOLT	8	8	8	8					
11	48501 0090	ランプアッシ	LAMP ASSY	1	1	1	1					
12	38512 0700	バルブ	BULB	2	2	2	2				12V23W	
13	02010 0006	ナット	NUT	4	4	4	4					
14	02710 0006	スプリングワッシヤ	SPRING WASHER	4	4	4	4					
15	02610 0006	ワッシヤ	WASHER	4	4	4	4					
16	49813 0190	スポンジ	FELT	1	1							
16	49813 0200	スポンジ	FELT			1	1					
17	49813 0060	スポンジ	FELT	2	2							
17	49813 0040	スポンジ	FELT			2	2					
18	48515 0040	ライトステー	LIGHT STAY	1	1	1	1					
19	01130 0816	ボルト	BOLT	8	8	8	8					
20	46235 0320	サポート;L	SUPPORT;L.H	1	1	1	1					
21	46235 0340	サポート;R	SUPPORT;R.H	1	1	1	1					

FIG.227 ステップ，フェンダ STEPS, FENDERS

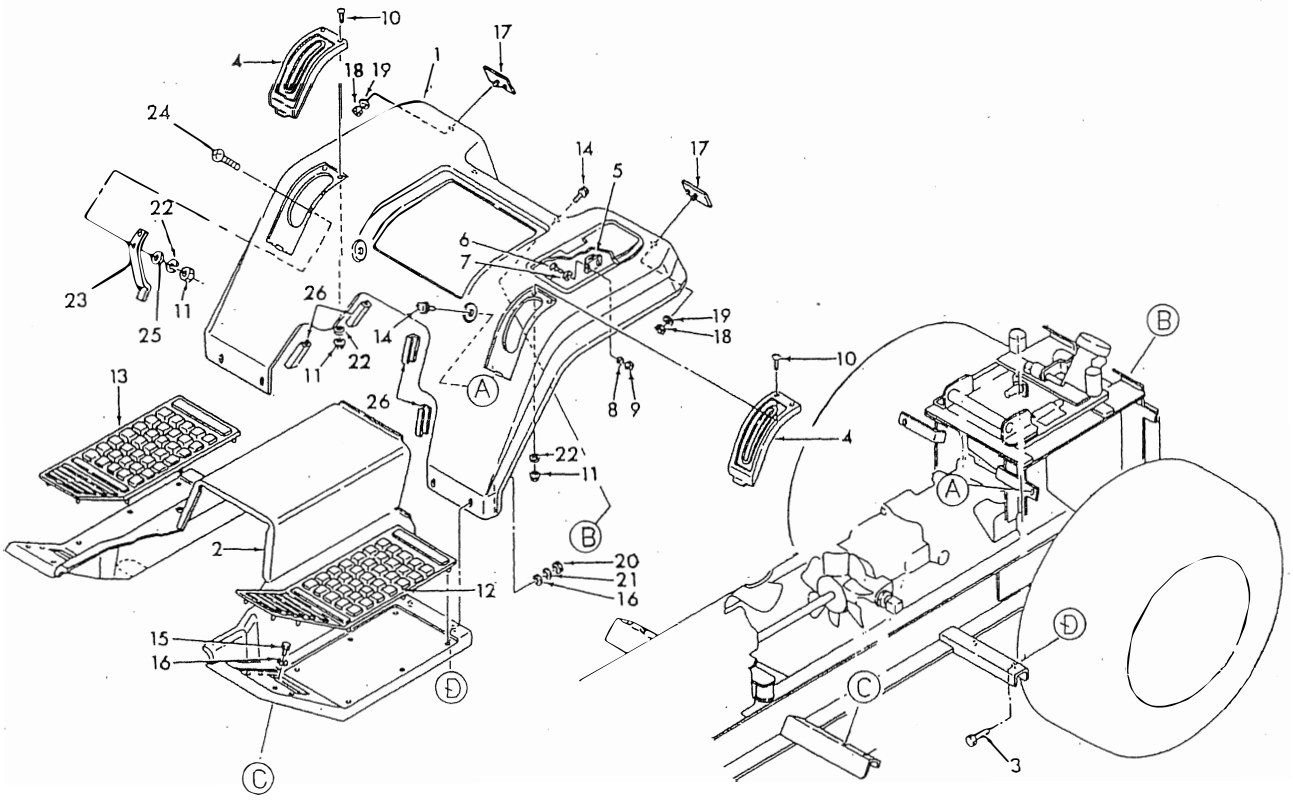

見出番号 Key No	部品番号 Parts No	部品名称 Parts Name		台当個数 Q'ty ALL					互換性 R/P	適用号機 Application	型寸 Description	備考 Remarks
1	46401 0682	フェンダアッシ	FENDER ASSY	1								
2	46460 0010	ステップ	STEP	1								
3	01030 0820	ボルト	BOLT	2								
4	46419 0050	カバー	COVER	2								
5	39833 0250	ファスナ	FASTENER	1								
6	01510 0310	スクリュ	SCREW	2								
7	02610 0003	ワッシヤ	WASHER	2								
8	02710 0003	スプリングワッシヤ	SPRING WASHER	2								
9	02010 0003	ナット	NUT	2								
10	01510 0520	スクリュ	SCREW	4								
11	02010 0005	ナット	NUT	6								
12	49811 0520	ゴムマット;L	RUBBER MAT;L.H	1								
13	49811 0530	ゴムマット;R	RUBBER MAT;R.H	1								
14	01515 0816	スクリュ	SCREW	4								
15	01150 0816	ボルト	BOLT	4								
16	02610 0008	ワッシヤ	WASHER	8								
17	48532 0010	レフレクタ	REFLECTOR	2								
18	02010 0006	ナット	NUT	2								
19	02710 0006	スプリングワッシヤ	SPRING WASHER	2								
20	02050 0008	ナット	NUT	4								
21	02710 0008	スプリングワッシヤ	SPRING WASHER	4								
22	02710 0005	スプリングワッシヤ	SPRING WASHER	6								
23	44014 0040	ストッパ	STOPPER	1								
24	01510 0514	スクリュ	SCREW	2								
25	02610 0005	ワッシヤ	WASHER	2								
26	49786 0220	ストッパ	STOPPER	4								

FIG.228 ラベル PASTE PLATE

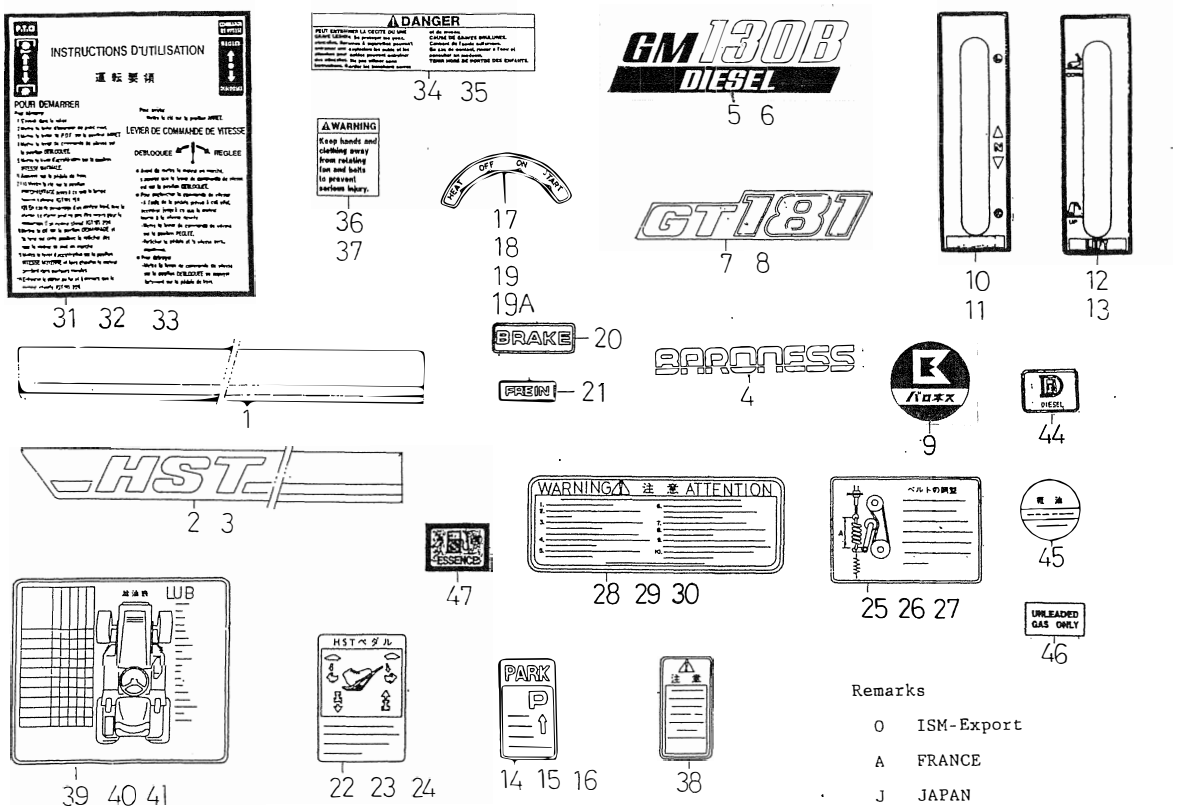

Remarks

O ISM-Export

A FRANCE

J JAPAN

見出番号 Key No	部品番号 Parts No	部品名称 Parts Name		台当個数 Q'ty 141	161	181	201	互換性 R/P	適用号機 Application	型寸 Description	備考 Remarks
1	49032 0440	カバーマーク;F	COVER MARK	1	1	1	1				
2	49032 0450	カバーマーク;L	COVER MARK;L.H	1	1	1	1				
3	49032 0460	カバーマーク;R	COVER MARK;R.H	1	1	1	1				
4	K4201000160	BARONESSマーク40白		2	2	2	2				SHIBAURA
5	GM130B-9001Z0	ネームプレート	NAME PLATE	1							
6	49032 0480	ネームプレート	NEME PLATE		1						
7	49032 0490	ネームプレート	NEME PLATE			1					
8	49032 0500	ネームプレート	NEME PLATE				1				
9	GM130A-9004A0	ラベル		1		1					
10	49022 0130	ヘンソクシジバン	CHANGE MARK	1	1	1	1				O&J
11	49022 0160	ヘンソクシジバン	CHANGE MARK	1	1	1	1				A
12	49077 0031	ユアツレバーシジマーク	INDICATION MARK	1	1	1	1				O&J
13	49077 0040	ユアツレバーシジマーク	INDICATION MARK	1	1	1	1				A
14	49067 0330	チューシャシジマーク	PARKING MARK	1	1	1	1				O
15	49067 0340	チューシャシジマーク	PARKING MARK	1	1	1	1				A
16	49066 1220	チューシャシジマーク	PARKING MARK	1	1						J
17	49099 1280	コーションプレート;シドウ	C-PLATE;START	1	1						O&J
18	49099 1480	コーションプレート;シドウ	C-PLATE;DEMA-GE	1	1						A
19	49099 1211	コーションプレート;シドウ	C-PLATE;START			1	1				O
19A	49099 1231	コーションプレート;シドウ	C-PLATE;DEMA-GE			1	1				A
20	49099 0511	チュウイマーク;ブレーキ	C-PLATE;BRAKE	1	1	1	1				O&J
21	49099 0650	チュウイマーク;ブレーキ	C-PLATE;FREIN	1	1	1	1				A
22	49099 0520	コーションプレート;スピード	C-PLATE;SPEED	1	1	1	1				O
23	49099 0660	コーションプレート;スピード	C-PLATE;SPEED	1	1	1	1				A
24	49099 0770	コーションプレート;スピード	C-PLATE;SPEED	1	1						J
25	49099 0531	コーションプレート;テンション	C-PLATE;TENSION	1	1	1	1				O
26	49099 0671	コーションプレート	C-PLATE;TENSION	1	1	1	1				A
27	49099 0781	コーションプレート	C-PLATE;TENSION	1	1						J
28	49099 0541	コーションプレート;チュウイ	C-PLATE;WARNING	1	1	1	1				O
29	49099 0631	コーションプレート;チュウイ	C-PLATE;ATTENTION	1	1	1	1				A
30	49099 0761	コーションプレート;チュウイ	C-PLATE;WARNING	1	1						J
31	49099 1301	コーション;ウンテンヨウリョ	;OPE-INSTRUCTION	1	1	1	1				O
32	49099 1500	コーション;ウンテンヨウリョ	;OPE-INSTRUCTION	1	1	1	1				A
33	49099 1510	コーション;ウンテンヨウリョ	;OPE-INSTRUCTION	1	1						J
34	49099 0822	コーション;キケン	C-PLATE;DANGER	1	1	1	1				O

FIG.228 ラベル PASTE PLATE

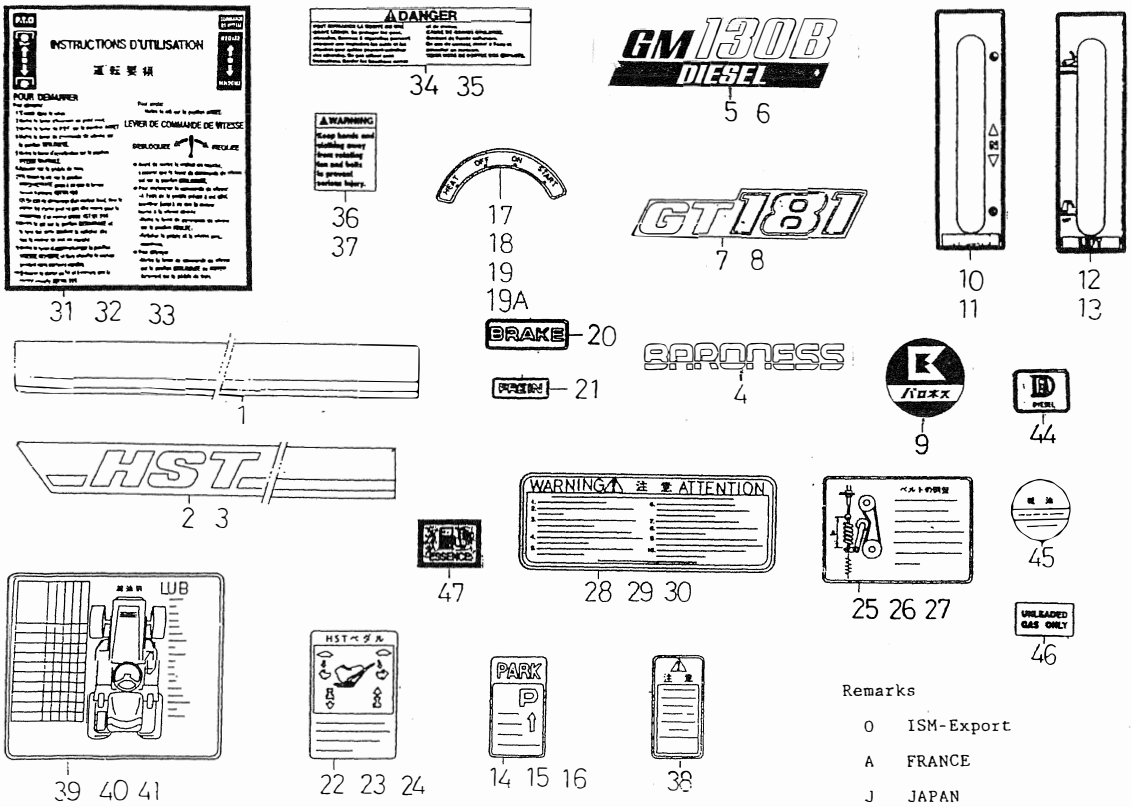

Remarks

O ISM-Export

A FRANCE

J JAPAN

見出番号 Key No	部品番号 Parts No	部品名称 Parts Name		台当個数 Q'ty 141	161	181	201		互換性 R/P	適用号機 Application	型寸 Description	備考 Remarks
35	49099 0691	コーション;キケン	C-PLATE;DANGER	1	1	1	1					A
36	49099 1390	コーション;キケン	C-PLATE;WARNING	1	1							O
37	49099 1520	コーション;キケン	C-PLATE;ATENSION	1	1							A
38	49099 0800	コーション;チュウイ	C-PLATE;CARE	1	1							J
39	49099 0990	コーション;キュウユ	C-PLATE;LUB	1	1							O
40	49099 1000	コーション;キュウユ	C-PLATE;GRAISSAGE	1	1							A
41	49099 1010	コーション;キュウユ	C-PLATE;LUB	1	1							J
42	49099 1320	コーション;キュウユ	C-PLATE;LUA			1	1					O
43	49099 1550	コーション;キュウユ	C-PLATE;GRAISSAGE			1	1					A
44	49099 1160	コーション;フューエル	C-PLATE;FUEL	1	1							O&A
45	39019 1460	コーション;フューエル	C-PLATE;KIND OF FUEL	1	1							J
46	49099 1340	コーション;フューエル	C-PLATE;KIND OF FUEL			1	1					O
47	49099 1540	コーション;フューエル	C-PLATE;KIND OF FUEL			1	1					A

FIG.229 工具，付属品 TOOLS, ACCESSORY

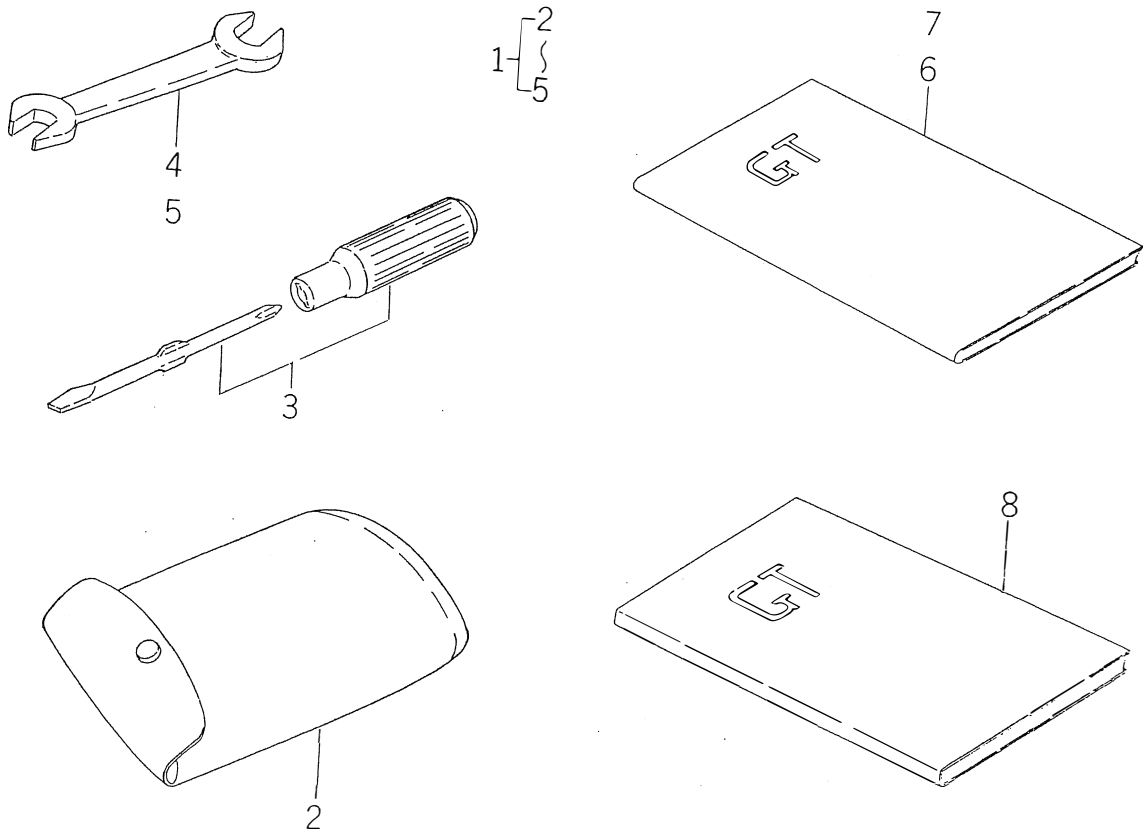

見出番号 Key No	部品番号 Parts No	部品名称 Parts Name		台当個数 Q'ty ALL					互換性 R/P	適用号機 Application	型寸 Description	備考 Remarks
1	49502 0790	ツールキット	TOOL KIT	1							K75	
2	19568 0010	ツールバッグ	TOOL BAG	1								
3	09240 9000	ドライバーアッシ	DRIVER ASSY	1								
4	09010 1012	スパナ	SPHNNER	1							10×12	
5	09010 1417	スパナ	SPANNER	1							14×17	
6	40081 1410	トリアツカイセツメイショ	I-RUCTION BOOK	1								JAPAN
7	40081 1390	トリアツカイセシメイショ	I-RUCTION BOOK	1								FRANCE&EN
8	40091 0180	アッセンブリマニュアル	ASSEMBLY MANUAL	1								NOT JAPAN

FRONT MOWER

MODEL

MM48DJ

FIG	301	ﾕﾆﾊﾞｰｻﾙｼﾞｮｲﾝﾄ	UNIVERSAL JOINT
	302	ｲﾝﾌﾟｯﾄﾍﾞﾍﾞﾙ	IN PUT;BEVEL
	303	ﾍﾞｱﾘﾝｸﾞﾎﾙﾀﾞ;ｾﾝﾀ	BEARING HOLDER;CENTER
	304	ﾍﾞｱﾘﾝｸﾞﾎﾙﾀﾞ;ｻｲﾄﾞ	BEARING HOLDER;SIDE
	305	ﾃﾝｼｮﾝﾌﾟｰﾘ	TENSION PULLEY
	306	ﾃﾞｯｸ	DECK
	307	ﾛｰﾗ;ﾌﾛﾝﾄ＆ﾘﾔ	ROLLER;FRONT&REAR
	308	ﾛｰﾗ;ｻｲﾄﾞ	ROLLER;SIDE
	309	ｶﾊﾞ	COVER
	310	ﾘﾝｸ;ﾘﾔ	LINK;REAR
	311	ﾘﾝｸ;ﾌﾛﾝﾄ	LINK;FRONT
	312	ｺｰｼｮﾝﾌﾟﾚｰﾄ	CAUTION PLATE

CODE 551829

8,DEC,2004
21,JAN,2005

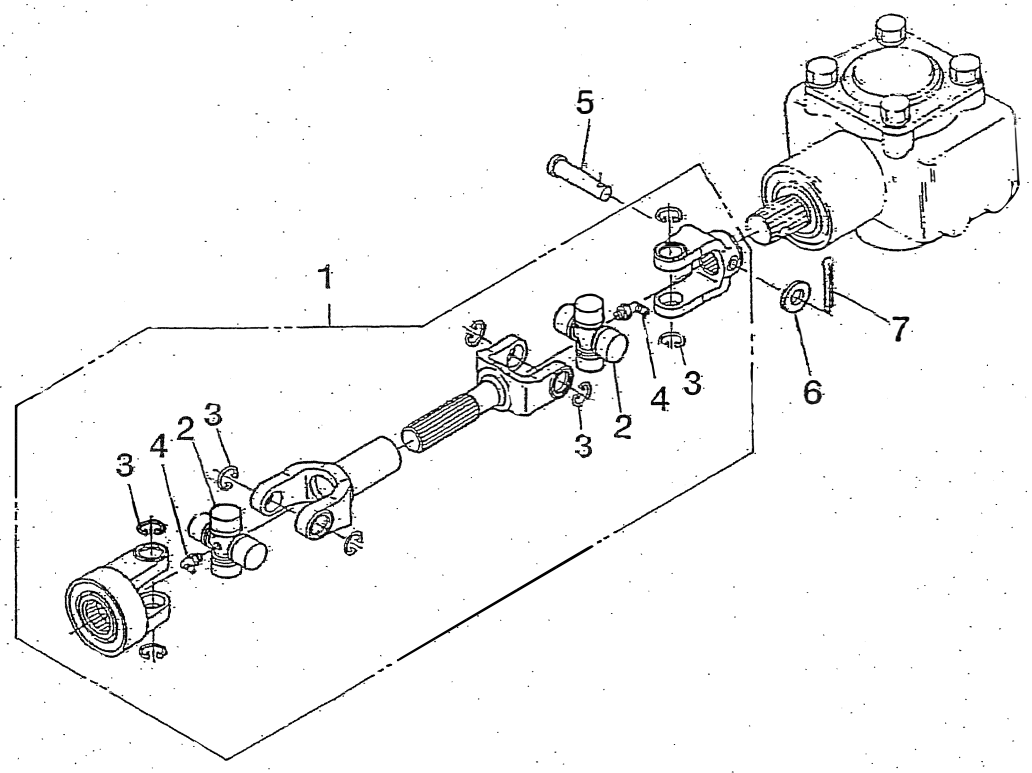

301 UNIVERSAL JOINT

ユニバーサルジョイント

番号	部品コード		品名	個数
1	697600340	ﾕﾆﾊﾞｰｻﾙｼﾞｮｲﾝ	UN-JOINT ASSY	1
2	697720060	ｼﾞｮｲﾝﾄ KIT	JONT KIT	2
3	697720070	ｽﾅｯﾌﾟﾘﾝｸﾞ	SNAP RING	8
4	060640000	ｸﾞﾘｽﾆｯﾌﾟﾙ	GREASE NIPPLE	2
5	699610230	ﾋﾟﾝ	PIN	1
6	026100008	ﾜｯｼｬ	WASHER	1
7	030102018	ｽﾌﾟﾘｯﾄﾋﾟﾝ	SPLIT PIN	1

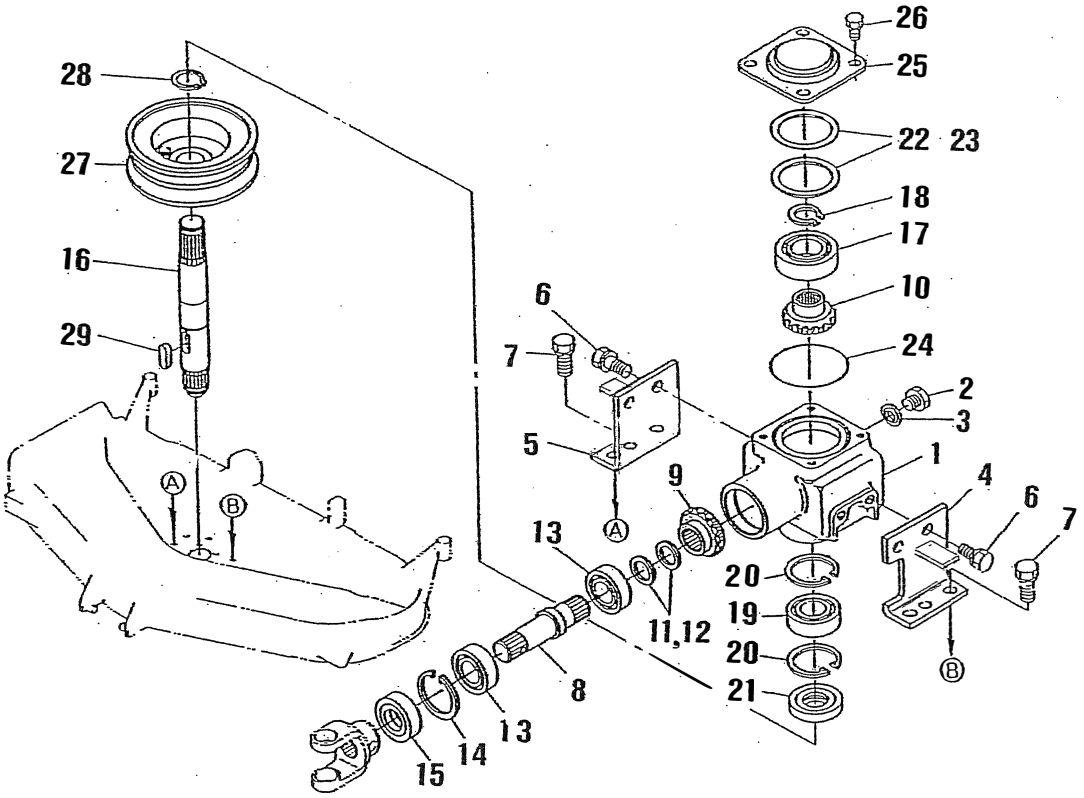

302 INPUT;BEVEL

ベベルギヤ

番号	部品コード		品名	個数
1	610460450	ケース,ベベルギヤ	CASE.BEVELGEAR	1
2	699400100	ボルト	BOLT	2
3	025100010	ワッシャ	WASHER,WITH RUBBER	2
4	610560850	ステー；L	STAY,BEVEL CASE LH	1
5	610560870	ステー；R	STAY,BEVEL CASE RH	1
6	011611220	ボルト	BOLT	4
7	011611230	ボルト	BOLT	4
8	613270400	シャフト	SHAFT,PINION	1
9	613310220	ベベルギヤ	GEAR,BEVEL;21T	1
10	613310230	ベベルギヤ	GEAR,BEVEL;16T	1
11	699280030	シム；0.2	SHIM;0.2	1
12	699280040	シム；0.3	SHIM;0.3	1
13	040106205	ボールベアリング	BEARING,BALL	2
14	036500052	スナップリング	SNAP RING	1
15	050309029	オイルシール	SEAL,OIL	1
16	613270410	シャフト	SHAFT,BEVEL GEAR	1
17	040109034	ボールベアリング	BEARING,BALL	1
18	036100022	スナップリング	SNAP RING	1
19	040106205	ボールベアリング	BEARING,BALL	1
20	036500052	スナップリング	SNAP RING	2
21	050309029	オイルシール	SEAL,OIL	1
22	699280070	シム；0.2	SHIM;0.2	1
23	699280080	シム；0.3	SHIM;0.3	1
24	052400800	○ リング	O-RING	1
25	610600270	カバー	COVER,BEVEL CASE	1
26	011510814	ボルト	BOLT	4
27	630110860	プーリ;センタ	PULLEY,CENTER	1
28	036100025	スナップリング	SNAP RING	1
29	034109091	キー	KEY	1

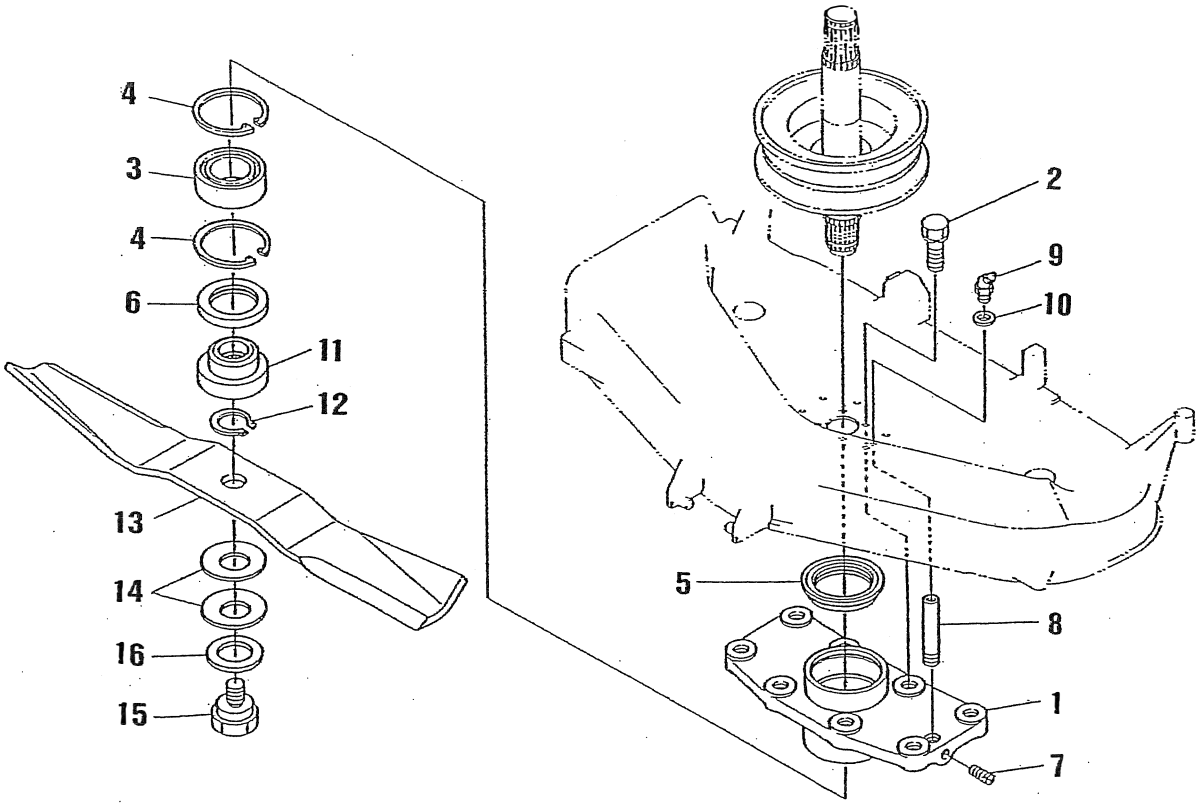

303 BEARING HOLDER;CENTER

番号	部品コード	ﾍﾞｱﾘﾝｸﾞﾎﾙﾀﾞ	品名	個数
1	610210720	ﾍﾞｱﾘﾝｸﾞﾎﾙﾀﾞ	HOLDER	1
2	011611225	ﾎﾞﾙﾄ	BOLT	4
3	040106205	ﾎﾞｰﾙﾍﾞｱﾘﾝｸﾞ	BEARING,BALL	1
4	036500052	ｽﾅｯﾌﾟﾘﾝｸﾞ	SNAP RING	2
5	050109018	ｵｲﾙｼｰﾙ	SEAL,OIL	1
6	050109019	ｵｲﾙｼｰﾙ	SEAL,OIL	1
7	699400050	ﾌﾟﾗｸﾞ	PLUG	1
8	699680030	ﾊﾟｲﾌﾟ;ｴｸｽﾃﾝｼｮﾝ	PIPE : EXTENSION	1
9	060639002	ｸﾞﾘｽﾆｯﾌﾟﾙ	NIPPLE,GREASE	1
10	699280020	ｼﾑ	SHIM,ADJUSTING	1
11	652220350	ﾎﾞｽ	BOSS,BLADE	1
12	036100022	ｽﾅｯﾌﾟﾘﾝｸﾞ	SNAP RING	1
13	645310350	ﾌﾞﾚｰﾄﾞ	BLADE	1
14	699210060	ﾘﾃｰﾅ	RETAINER,BLADE	2
15	699400060	ﾎﾞﾙﾄ	BOLT,LOCKING BLADE	1
16	027109065	ﾜｯｼｬ	WASHER,LOCK	1

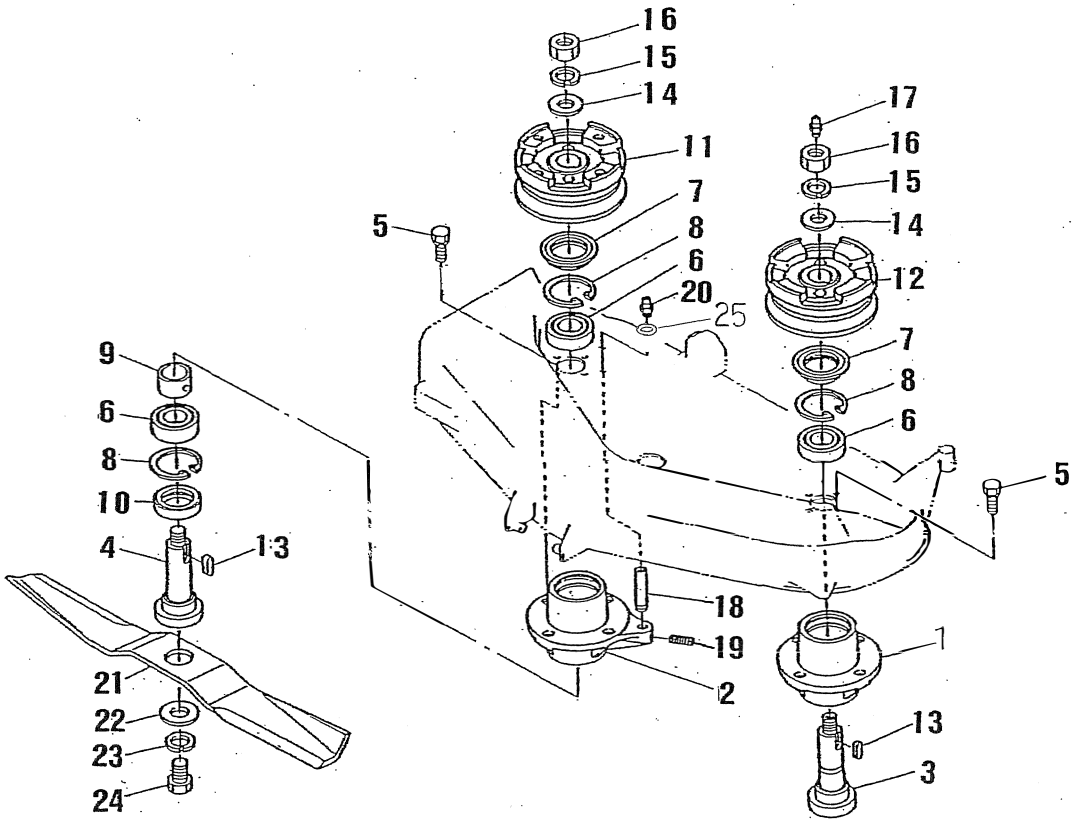

304 BEARING HOLDER

ﾍﾞｱﾘﾝｸﾞﾎﾙﾀﾞ

番号	部品コード		品名	個数
1	610210740	ﾍﾞｱﾘﾝｸﾞﾎﾙﾀﾞ ; L	HOLDER, PULLEY LH	1
2	610210760	ﾍﾞｱﾘﾝｸﾞﾎﾙﾀﾞ ; R	HOLDER, PULLEY RH	1
3	613460510	ｼｬﾌﾄ ; L	SHAFT, BLADE LH	1
4	613460520	ｼｬﾌﾄ ; R	SHAFT, BLADE RH	1
5	011611225	ﾎﾞﾙﾄ	BOLT	8
6	040106205	ﾎﾞﾙﾄ	BEARING, BALL	4
7	050109018	ｵｲﾙｼｰﾙ	SEAL, OIL	2
8	036500052	ｽﾅｯﾌﾟﾘﾝｸﾞ	SNAP RING	4
9	699230320	ｶﾗｰ	PIECE, DISTANCE	2
10	050109019	ｵｲﾙｼｰﾙ	SEAL, OIL	2
11	630110900	ﾌﾟｰﾘ ; R	PULLEY, SIDE RH	1
12	630110880	ﾌﾟｰﾘ ; L	PULLEY, SIDE LH	1
13	034109090	ｷｰ	KEY	2
14	699210020	ﾜｯｼｬ	WASHER, PLAIN	2
15	027109065	ｽﾌﾟﾘﾝｸﾞﾜｯｼｬ	WASHER, SPRING	2
16	020409003	ﾅｯﾄ	NUT	2
17	060610000	ｸﾞﾘｽﾆｯﾌﾟﾙ	NIPPLE, GREASE	1
18	699680030	ﾊﾟｲﾌﾟ	PIPE, EXTENSION	1
19	699400050	ｾｯﾄｽｸﾘｭ	SCREW, SET	1
20	060610000	ｸﾞﾘｽﾆｯﾌﾟﾙ	NIPPLE, GREASE	1
21	645310350	ﾌﾞﾚｰﾄﾞ	BLADE	2
22	699210080	ﾜｯｼｬ	WASHER, PLAIN	2
23	027100018	ｽﾌﾟﾘﾝｸﾞﾜｯｼｬ	WASHER, SPRING	2
24	699400070	ﾎﾞﾙﾄ	BOLT	2
25	699280020	ｼﾑ	SHIM	1

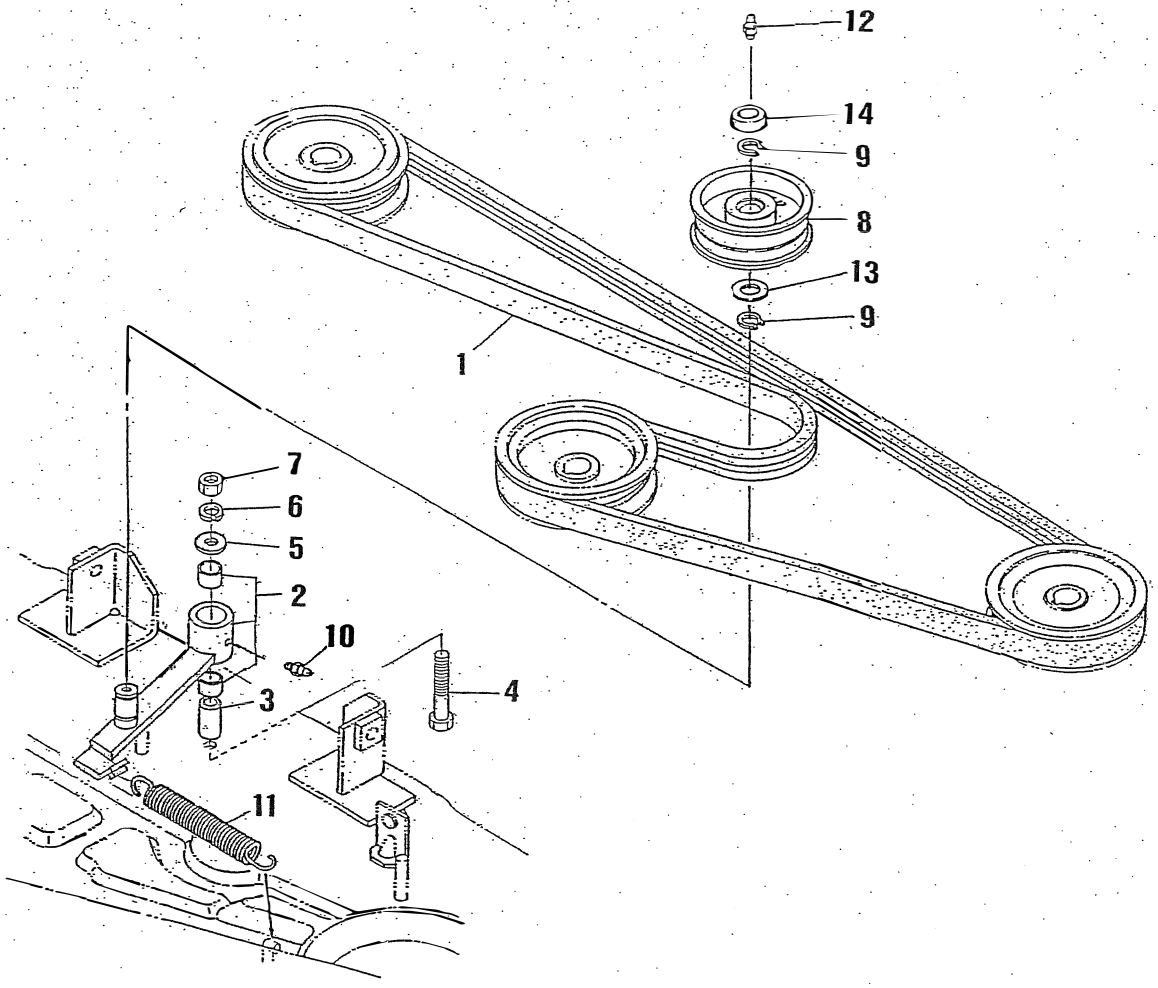

305 TENSION

テンション

番号	部品コード		品名	個数
1	080109130	ﾍﾞﾙﾄ	BELT, MULTI	1
2	632020230	ﾃﾝｼｮﾝｱｰﾑｱSSY	ARM, TENSION, ASSY	1
3	699230330	ｶﾗｰ	COLLAR, TENSION	1
4	010411270	ﾎﾞﾙﾄ	BOLT	1
5	026100012	ﾜｯｼｬ	WASHER, PLAIN	1
6	027100012	ｽﾌﾟﾘﾝｸﾞﾜｯｼｬ	WASHER, SPRING	1
7	021000012	ﾅｯﾄ	NUT	1
8	632260280	ﾌﾟｰﾘ	ASSY PULLEY, TENSION	1
9	036100017	ｽﾅｯﾌﾟﾘﾝｸﾞ	SNAP RING	1
10	060610000	ｸﾞﾘｽﾆｯﾌﾟﾙ	NIPPLE, GREASE	1
11	698220060	ｽﾌﾟﾘﾝｸﾞ	SPRING, TENSION	1
12	060619003	ｸﾞﾘｽﾆｯﾌﾟﾙ	NIPPLE, GREASE	1
13	699280090	ｼｰﾙ	SEAL	1
14	638112140	ｶﾊﾞｰ	COVER	1

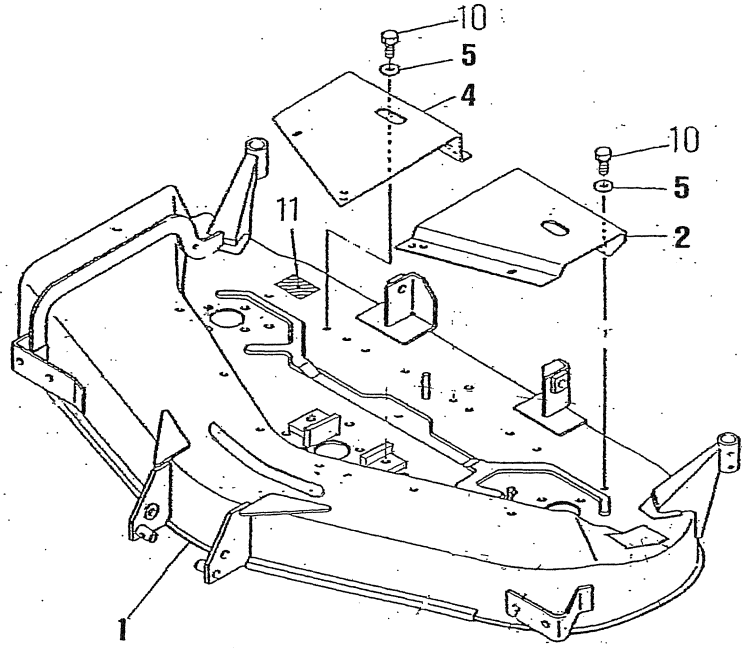

306 DECK

番号	部品コード	モアデック	品名	個数
1	638103140	モアデック	DECK, MOWER	1
2	630251160	カバ	COVER, LH	1
3	011510816	ボルト	BOLT	6
4	630251180	カバ	COVER, RH	1
5	026100008	ワッシャ	WASHER, PLAIN	8
10	011510820	ボルト	BOLT	2
11	690260680	インデプレート	DECAL;CUTTING HIGHT	1

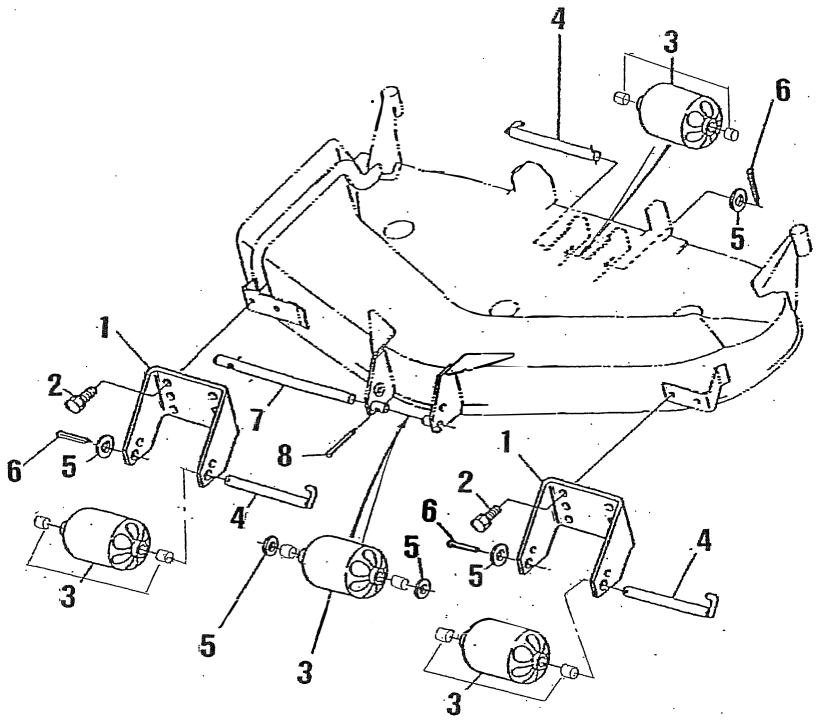

307 ROLLER;FRONT&REAR

番号	部品コード	ﾛｰﾗ	品名	個数
1	652260650	ｽﾃｰ	STAY, ROLLER	2
2	011611022	ﾎﾞﾙﾄ	BOLT	4
3	652110190	ﾛｰﾗ	ROLLER, ANTI-SCALP	4
4	650150240	ﾋﾟﾝ	PIN, GAUGE WHEEL	3
5	026100012	ﾜｯｼｬ	WASHER, PLAIN	5
6	030104025	ｽﾌﾟﾘｯﾄﾋﾟﾝ	PIN, SPLIT	3
7	650160100	ﾋﾟﾝ	PIN, GAUGE WHEEL	1
8	030105030	ｽﾌﾟﾘｯﾄﾋﾟﾝ	PIN, SPLIT	1

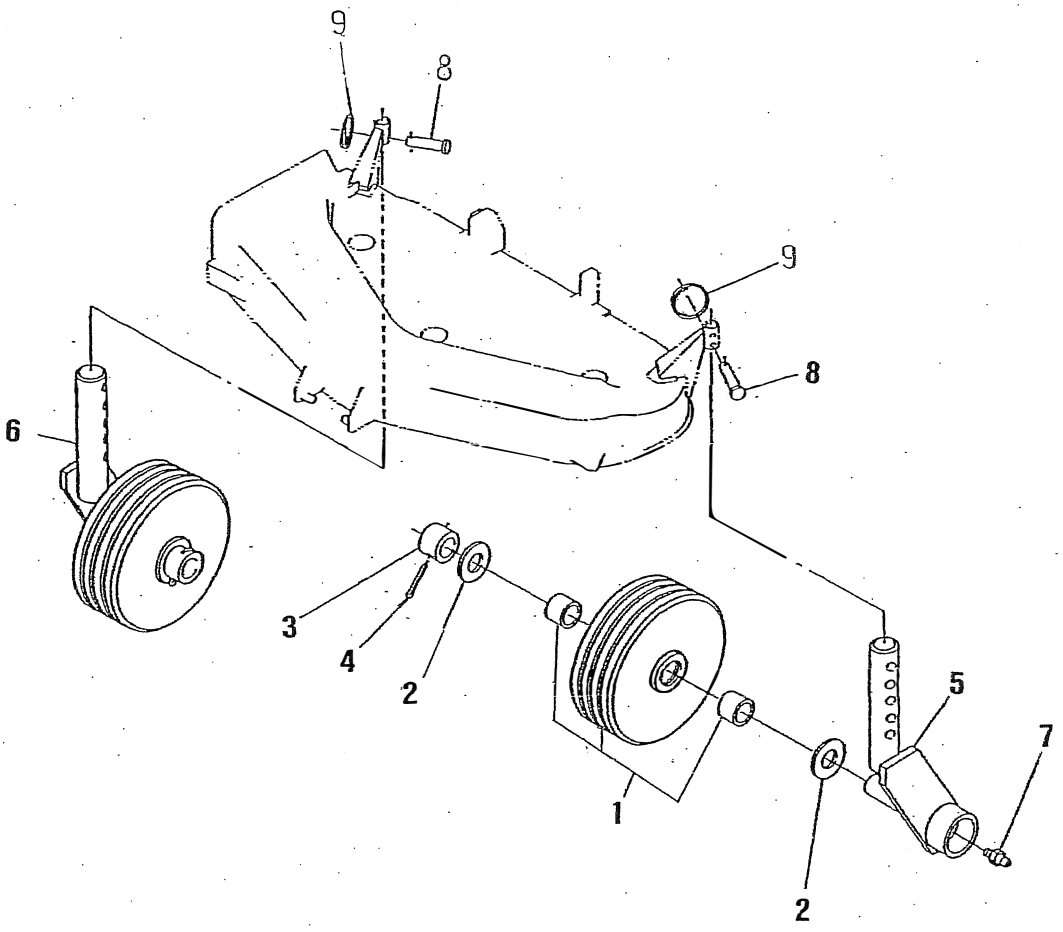

308 GAUGE WHEEL

ﾋﾞﾘﾝ

番号	コード		品名	個数
1	652050060	ﾋﾞﾘﾝ	REAR, WHEEL	2
2	026100020	ﾜｯｼｬ	WASHER, PLAIN	4
3	699230300	ｶﾗｰ	COLLER	2
4	030105050	ｽﾌﾟﾘｯﾄﾋﾟﾝ	PIN, SPLIT	2
5	652251300	ｼｬﾌﾄ;L	SHAFT, LH	1
6	652251310	ｼｬﾌﾄ;R	SHAFT, RH	1
7	060619004	ｸﾞﾘｽﾆｯﾌﾟﾙ	NIPPLE, GREASE	2
8	031310845	ﾋﾟﾝ	PIN, JOINT	2
9	442270050	ｽﾅｯﾌﾟﾘﾝｸﾞ	RING, SNAP	2

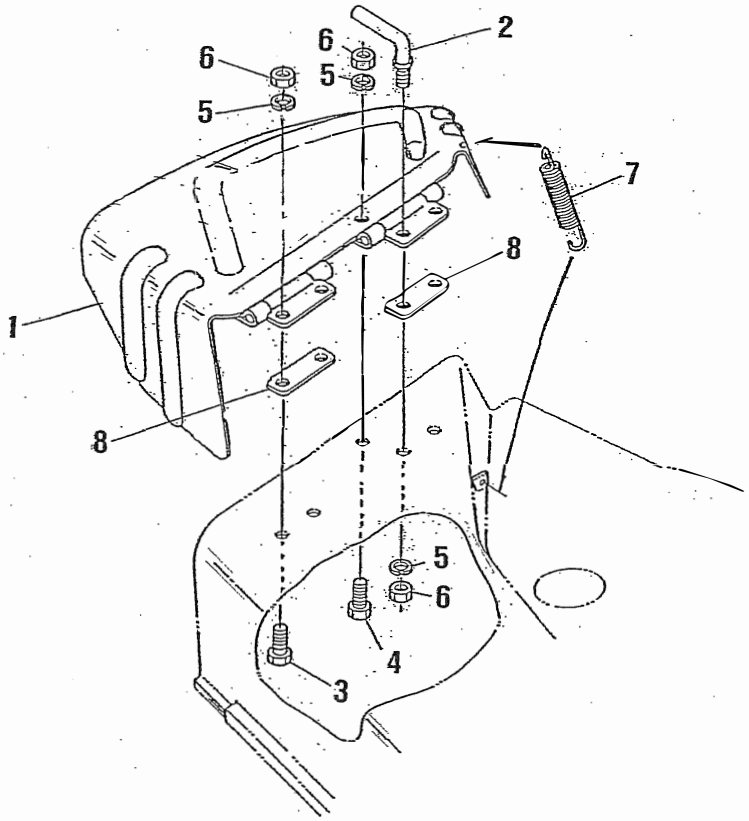

309 COVER

ﾃﾞｽﾁｬｰｼﾞｶﾊﾞｰ

番号	部品コード		品名	個数
1	638150910	ﾃﾞｽﾁｬｰｼﾞｶﾊﾞｰ	DISCHARGE COVER	1
2	638370140	ｽﾄｯﾊﾟ	STOPPER	1
3	010411025	ﾎﾞﾙﾄ	BOLT	3
4	010411035	ﾎﾞﾙﾄ	BOLT	1
5	027100010	ｽﾌﾟﾘﾝｸﾞﾜｳｼｬ	WASHER,SPRING	5
6	021000010	ﾅｯﾄ	NUT	5
7	698210030	ｽﾌﾟﾘﾝｸﾞ	SPRING	1
8	699210090	ｽﾍﾟｰｻ	SPACER	2

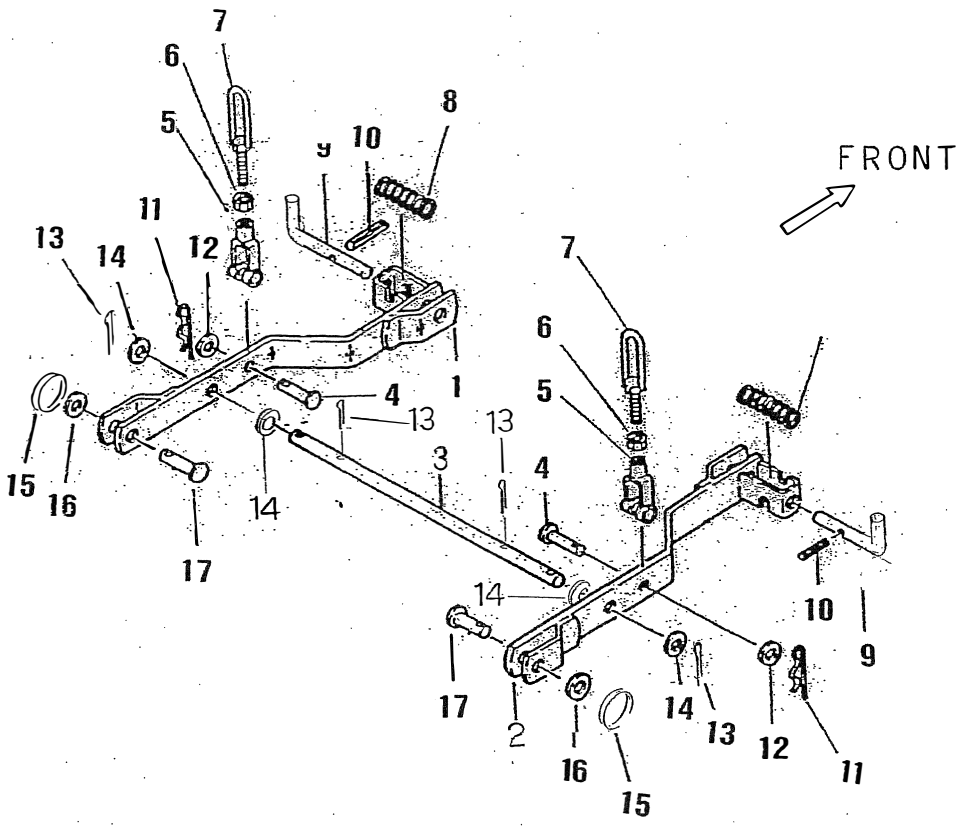

310 LINK;REAR

番号	部品コード	リンク;L	品名	個数
1	642501400	ﾘﾝｸ;L	LINK,L	1
2	642501420	ﾘﾝｸ;R	LINK,R	1
3	642560290	ｼｬﾌﾄ	SHAFT	1
4	031311030	ﾋﾟﾝ	PIN	2
5	642570270	ﾌﾞﾗｹｯﾄ	BRACKET	2
6	021000012	ﾅｯﾄ	NUT	2
7	642550730	ﾘﾌﾄﾛｯﾄ	ROD,LIFT	2
8	698210050	ｽﾌﾟﾘﾝｸﾞ	SPRING	2
9	642250250	ﾋﾟﾝ	PIN	2
10	030300540	ｽﾌﾟﾘﾝｸﾞﾋﾟﾝ	PIN,SPRING	2
11	031100010	ｽﾅｯﾌﾟﾋﾟﾝ	PIN,SNAP	2
12	026100010	ﾜｯｼｬ	WASHER	2
13	030104025	ｽﾌﾟﾘｯﾄﾋﾟﾝ	SPLIT PIN	4
14	026100016	ﾜｯｼｬ	WASHER	4
15	697460010	ﾘﾝｸﾞ	RING	2
16	026100014	ﾜｯｼｬ	WASHER	2
17	699610200	ﾋﾟﾝ	PIN	2

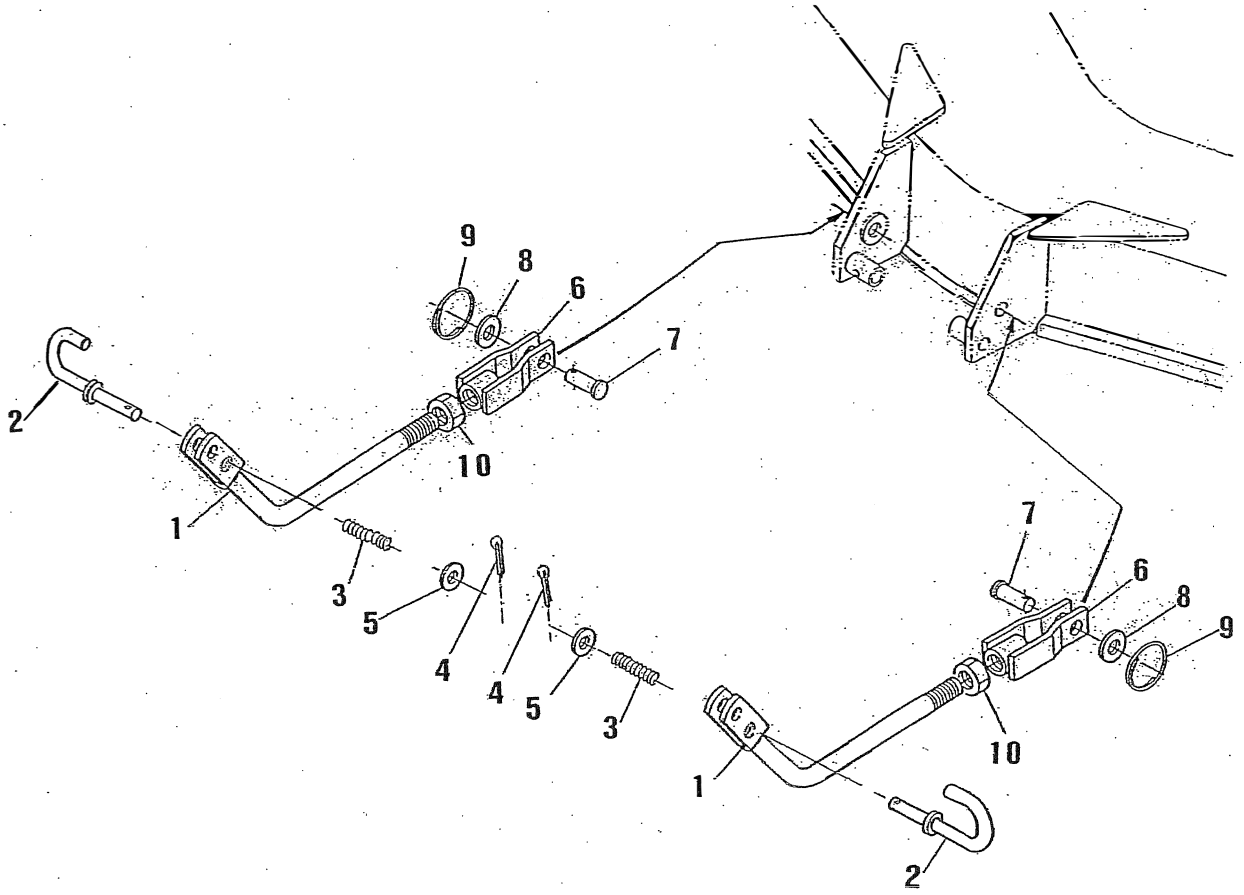

311 LINK;FRONT

フロントリンク

番号	コード		品名	個数
1	642550740	ﾘﾌﾄﾛｯﾄﾞ	ROD, LIFT	2
2	642250150	ﾋﾟﾝ	PIN	2
3	498211360	ｽﾌﾟﾘﾝｸﾞ	SPRING	2
4	030104025	ｽﾌﾟﾘｯﾄﾋﾟﾝ	PIN, SPLIT	2
5	026100012	ﾜｯｼｬ	WASHER	2
6	642550760	ﾌﾛﾝﾄﾘﾝｸ	LINK, FRONT	2
7	699610190	ﾋﾟﾝ	PIN, JOINT	2
8	026100014	ﾜｯｼｬ	WASHER, PLAIN	2
9	697460010	ｽﾅｯﾌﾟﾘﾝｸﾞ	RING, SNAP	2
10	021000018	ﾅｯﾄ	NUT	2

株式会社　共栄社
〒442-8530
愛知県豊川市美幸町1-26
TEL 〈0533〉84−1221
FAX 〈0533〉84−1220

GM130B--PC--JPZ/11C-00-S.K