バロネス草刈機

乗用３連ロータリーモア GM130A

パーツカタログ

BARONESS

パーツリストの見方について

1)　このパーツリストには下記型式が記載されております。

※ GM130A は、本機型式「GT141」・モア型式「MM441」の欄をご覧ください。

本機型式	品目コード	表示型式	機関型式	仕向地	仕　　様
GT141 GT141A GT141J	391100 391102 391104	141	E643 138214	一般輸出 フランス 国内	マニュアルステアリング
GT161 GT161PA GT161PJ	391200 391202 391204	161	E673 138706	一般輸出 フランス 国内	パワーステアリング
GT181 GT181A	391300 391302	181	M18	一般輸出 フランス	マニュアルステアリング
GT201P GT201PA	391400 391402	201	M20	一般輸出 フランス	パワーステアリング

モア型式	品目コード	表示型式	仕向地	仕　　様
MM441 MM441A	550737 550738	441	一般輸出 フランス	44″
MM481 MM481A	550739 550743	481	一般輸出 フランス	48″
MM601 MM601A	550746 550747	601	一般輸出 フランス	60″

エンジン関係部品はエンジン製造番号（EN……），シャーシ，ボデー関係部品は車台製造番号により管理されております。

2)　リストの記載内容について

リストの記載内容は下記に示す番号に従って説明致します。

見出番号 Key No	部品番号 Parts No	部品名称 Parts Name	台数 Q'ty					互換性 R/P	適用号機 Application	型寸 Description	備考 Remarks
			⑨		④			⑤	⑥	⑦	⑧
①	②	③									

①見出番号　イラストに付されている番号とリストの番号を一致させることにより，部品番号が索引できます。

②部品番号　部品を管理するための部品番号です。

③部品名称　部品の名称を和文，英文で表示してあります。

④個　　数　見出し番号あたりの使用個数を表示してあります。

⑤互 換 性　部品変更による新部品と旧部品との互換性記号を表示してあります。

⑥適用号機　設計変更実施号機が表示してあります。

⑦型　　寸　標準部品の型寸表示がしてあります。

⑧備　　考　部品の仕様・説明等が表示してあります。

⑨ALL　　全ての型式を意味します。

3)　記号・略語について

記　号（部品変更による新部品と旧部品との互換性の表示は次の通りです。）

表示記号	内　　容
*	部品供給不可（部品番号欄にこのマークがあるのは供給いたしません。）
A	新旧共に互換性あり（新旧部品は新旧製品のいずれにも取付出来ます。）
B	新部品のみ互換性あり（新部品は新旧製品のいずれにも取付出来ますが，旧部品は新製品に取付けることは出来ません。）
D	新旧部品の互換性なし（新部品は新製品，旧部品は旧製品にのみ取付出来ます。）
E	追加部品であり適用号機欄に号機を記入。
F	廃止部品であり適用号機欄に号機を記入。
○	旧部品は在庫に限り供給，以降新部品を供給（○マークを部品番号欄に旧部品番号を備考欄に表示）
～××××××；製造番号　……号機まで ××××××～；製造番号　……号機より	

略　語　：

ASSY：アセンブリ	R.H　：ライト	OP　：オプション	EX　：排　気
Inc　：……を含む	UP　：上	d　：直　径	IN　：吸　気
AR　：所　要	Low　：下	ℓ　：長　さ	
Fr　：フロント	S.T.D：スタンダード	t　：厚　さ	
Re　：リ　ヤ	U.S　：アンダサイズ	φ　：径	
L.H　：レフト	O.S　：オーバーサイズ	COMP：コンプリート（圧入，カシメ品）	

4)　イラストについて

イラストにはASSY部品，単体部品が記載されておりますが必ずしも正確な形状を示すものではありません。正確な部品番号を見い出すための目安となるものです。イラストに付されている番号とリストの見出番号を一致させることにより，その見出番号から部品番号を知るようになっています。

ご注文について

1)　部品をご注文の際は部品番号，部品名称，個数をお知らせ下さい。

2)　ご注文の部品は原則として誤送以外の返品は認めません。

3)　バロネス製品には、バロネス 純正部品を必ずご使用願います。
（市販の類似品を使用されますと早期破損や性能を悪くする原因となります。）

4)　部品価格は別表の部品価格表を参照下さい。

※本部品表は予告なく変更することがあります。

How to consult parts list

(1) This parts list contain following model.

Model	Code	Indication model	Engine model	Specification	
GT141 GT141A GT141J	391100 391102 391104	141	E643	ISM-Export FRANCE JAPANE	Manual steering
GT161 GT161PA GT161PJ	391200 391202 391204	161	E673	ISM-Xport FRANCE JAPANE	Power steering
GT181 GT181A	391300 391302	181	M18	ISM-Export FRANCE	Manual steering
GT201P GT201PA	391400 391402	201	M20	ISM-Export FRANCE	Power steering

Model	Code	Indication model	Destination	Specification
MM441 MM441A	550737 550738	441	ISM-Export FRANCE	44"
MM481 MM481A	550739 550743	481	ISM-Export FRANCE	48"
MM601 MM601A	550746 550747	601	ISM-Export FRANCE	60"

Please confirm both engine serial number (addreviation ; EN……)
and chassis number, when you place a spare parts order.

(2) Description in list.

Items in the list are described below by Nos. in the table below.

見出番号 Key No	部品番号 Parts No	部品名称 Parts Name	台当個数 Q' ty.					互換性 R/P	適用号機 Application	型寸 Description	備考 Remarks
			⑨		④			⑤	⑥	⑦	⑧
①	②	③									

① Index No. : By reflrring the No. in the illustrations to the same No., you can find the correct parts No..

② Parts No. : No. to control parts.

③ Name of parts : Name of parts is indicated in English and Japanese.

④ Quantity : It represents the quantity of each part contained in reference No..

⑤ Interchangeability : Mark to show interchangeability when replacing former parts with new ones.

⑥ Applicable No. of machines : No. of machines for which design is changed.

⑦ Dimensions : Dimensions of standard parts.

⑧ Remarks : Specifications, descriptions, etc. of parts.

⑨ The ALL means the parts common used for all models.

(3) Mark and abbreviation.

Mark (when parts are changed, interchangeability of new and former parts is shown as below.)

Mark	Content
*	This mark appearing "Parts No." column indicates parts not to be supplied.
A	New and old parts are mutually interchangeable.
B	New parts can be substituted for old parts, but vice versa Thus, new part may be supplied to order asking for supply of old parts.
D	New and old parts are not interchangeable.
E	Indicated as "E" in "interchangeability" column. Its appilicable serial number or
F	"F" mini tiller or engine appears in "Application" column.
O	Old parts will be supplied until out of stock and thereafter new substitute parts will be supplied. (This mark appears in "Parts No." column and corresponding old numbers in "Remarks" column.)
~XXXXXX ; Up to XXXXXX for serial numbers. XXXXXX~ ; XXXXXX and up for serial numbers.	

Abbreviation

ASSY	: Assembly	R.H	: Right	OP.	: Optional	IN	: INTAKE
Inc	: Including	UP	: Upper	d	: Diameter	EX	: EXHAUST
AR	: Required	LOW	: Lower	l	: Length		
Fr.	: Front	S.T.D	: Standard	t	: Thickness		
Re.	: Rear	U.S	: Undersize	ϕ	: Diameter		
L.H	: Left	O.S	: Oversize	COMPL	: Complete		

(4) Illustrations

Illustrations present assemblies and individual piece parts not always precisely. They are just guidelines to find correct parts codes. By comparing the index No. in the parts list with the same No. in the illustrasions, you can know the parts No.

How to order

(1) When ordering some parts, designate the code No., name of parts and quantity.

(2) Returned parts other than those which were delivered by mistake are not accepted.

(3) Be sure to use BARONESS genuine parts for BARONESS products. (Those similar to BARONESS parts available on she market may cause early failure or performance deterioration.)

(4) Refer separated parts price list for prices of parts.

＊This parts list may be modified without notice.

目　　次
CONTENTS

図　番 FIG.No.	装置名称 SUBJECT		ページ PAGE
	エンジン；GT141，161	ENGINE；GT141，161	
101	ラジエタ	RADIATOR	1
102	シリンダブロック	CYLINDER BLOCK	2
103	シリンダヘッド	CYLINDER HEAD	4
104	クランクシャフト，ピストン	CRANKSHAFT，PISTON	6
105	オイルポンプ，ウォータポンプ	OIL PUMP，WATER PUMP	8
106	タイミングギヤケース	TIMING GEAR CASE	10
107	インジェクションライン，カムシャフト	INJECTION LINE，CAMSAFT	12
108	インジェクションポンプ	INJECTION PUMP	14
109	インジェクタ	INJECTOR	15
110	エヤクリーナ	AIR CLEANER	16
111	マフラ	MUFFLER	17
112	スタータ，オルタネータ	STARTER，ALTERNATOR	18
113	エンジンマウント	ENGINE MOUNT	19
	エンジン；GT181，201	ENGINE；GT181，201	
121	クランクケース	CRANK CASE	20
122	クランクシャフト，カムシャフト	CRANKSHAFT，CAMSHAFT	21
123	マニホルド，キャブレタ	CARBURETOR	23
124	フライホイル，オイルフィルタ，クーリングカバー	FLY WHEEL，OIL FILTER，COOLING COVER	24
125	クリーナ，ブリーザ，フュエルフィルタ	CLEANER，BREATHER，FUEL FILTER	26
126	ガバナ，イグニション，マフラ，ガスケットセット	GOVERNOR IGNITION MUFFLER，GASKET SET	28
127	スタータ	STARTER	30
128	エンジンマウント	ENGINE MOUNT	31
	シャーシ	CHASSIS	
201	フロントP．T．O	FRONT P．T．O	32
202	フロントアクスル	FRONT AXLE	34
203	ステアリング；マニュアル	STEERING；MANUAL	36
204	ステアリング；パワー	STEERING；POWER	38

目　　次
CONTENTS

図　番 FIG.No.	装置名称 SUBJECT		ページ PAGE
205	パワーステアリングパーツ	POWER STEERING PARTS	40
206	インスツールメントパネル	INSTRUMENT PANEL	41
207	シャーシ，ダッシュボード	CHASSIS, DASH BOARD ; DIESEL	42
208	シャーシ，ダッシュボード	CHASSIS, DASH BOARD ; GASOLINE	43
209	プロペラシャフト	PROPELLER SHAFT	44
210	油圧モータ；H. S. T	HYDRAU STATIC TRANSMISSION	45
211	トランスミッション	TRANSMISSION	47
212	ホイルシャフトケース	WHEEL SHAFT CASE	49
213	スピードコントロール	SPEED CONTROL	50
214	ブレーキ	BRAKE	52
215	油圧配管	HYDRAULIC PIPING	53
216	コントロールバルブ	CONTROL VALVE	55
217	油圧バルブ；三点ヒッチ	DIVERTER VALVE	56
218	リフトシリンダ	LIFT CYLINDER	57
219	フューエルライン	FUEL LINE ; DIESEL	58
220	フューエルライン	FUEL LINE ; GASOLINE	60
221	シート	SEAT	61
222	配線系統	WIRING HARNESS ; DIESEL	62
223	配線系統	WIRING HARNESS ; GASOLINE	64
224	三点ヒッチ	THREE-POINTS LINKAGE	65
225	フロントホイル，リヤホイル	FRONT WHEELS, REAR WHEELS	67
226	ボンネット	BONNEET	68
227	ステップ，フェンダ	STEPS, FENDERS	69
228	ラベル	PASTE PLATE	70
229	工具，附属品	TOOLS, ACCESSORY	72
	モアー；44"&48"	MOWER ; 44"&48"	
301	ギヤボックス，ブレード	GEAR BOX, BLADE	73
302	モアデッキ，リンク	MOWER DECK, LINK	76
303	ラベル	PASTE PLATE	78

目　　次
CONTENTS

図　番 FIG.No.	装置名称 SUBJECT		ページ PAGE
	モアー；60"	MOWER；60"	
311	ユニバーサルジョイント	UNIVERSAL JOINT	79
312	ギヤボックス	GEAR BOX	80
313	モアデッキ，カバー	MOWER DECK, COVER	81
314	ブレード，プーリ	BLADE, PULLEY	82
315	ゲージホイル，ローラ	GAUGE WHEEL, ROLLER	84
316	リンク	LINK	85
317	ラベル	PASTE PLATE	86

FIG.101 ラジエタ RADIATOR

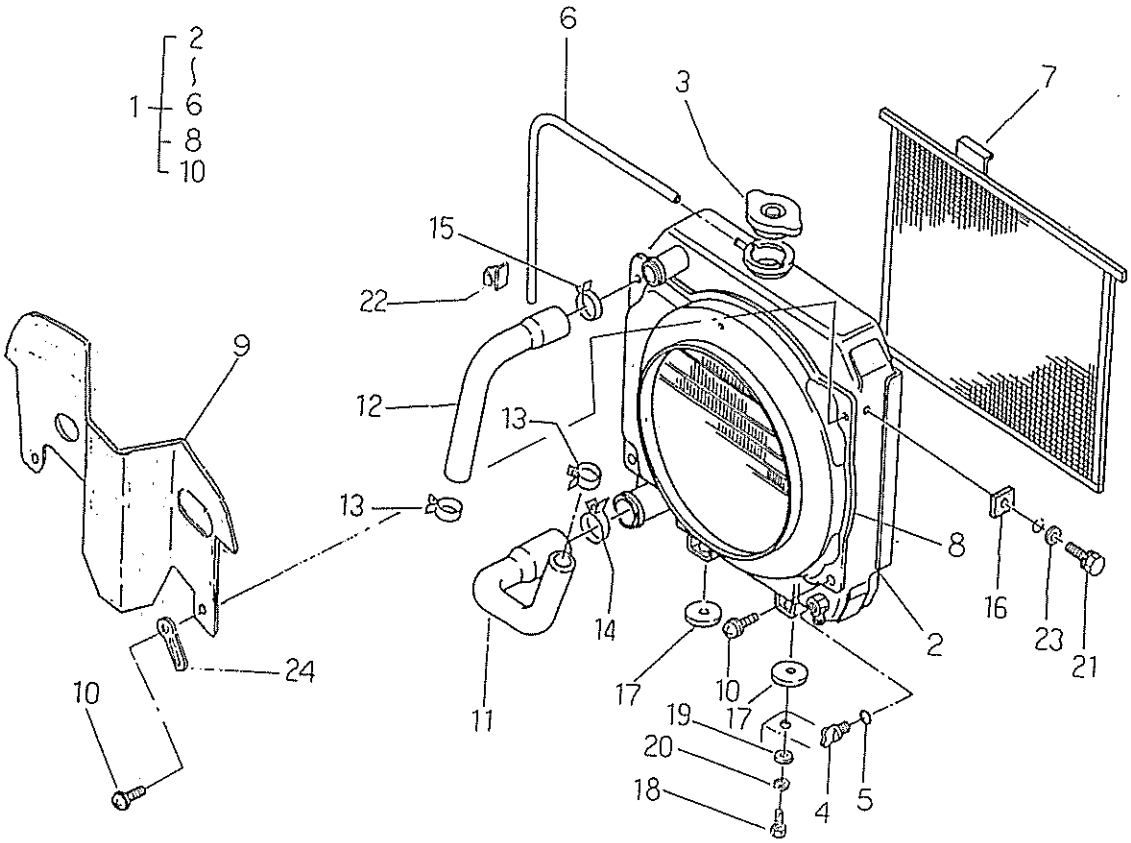

見出番号 Key No	部品番号 Parts No	部品名称 Parts Name		台当個数 Q'ty 141	161				互換性 R/P	適用号機 Application	型寸 Description	備考 Remarks
1	40810 0011	ラジエタアッシ	RADIATOR ASSY	1	1							
2	*	ラジエタ	RADIATOR	1	1							
3	14554 6060	キャップ	CAP	1	1							
4	40813 0010	ドレーンコック	COOK	1	1							
5	05210 0070	Oリング	O-RING	1	1							
6	40812 0010	パイプ	PIPE	1	1							
7	40814 0012	スクリーン	SCREEN	1	1							
8	40835 0011	シュラウド	SHROUD	1	1							
9	40840 0220	バッフルプレート	PLATE	1	1							
10	01115 0610	ボルト	BOLT	5	5							
11	40816 0011	ラジエタホース;シタ	HOSE;LOWER	1	1							
12	40816 0020	ラジエタホース;ウエ	HOSE;UPPER	1	1							
13	06710 0033	ホースバンド	BAND	2	2							
14	06710 0043	ホースバンド	BAND	1	1							
15	06710 0038	ホースバンド	BAND	1	1							
16	49811 0470	ゴム	RUBBER	2	2							
17	49811 0480	ゴム	RUBBER	2	2							
18	01040 1020	ボルト	BOLT	2	2							
19	02610 0010	ワッシヤ	WASHER	2	2							
20	02710 0010	スプリングワッシヤ	SPRING WASHER	2	2							
21	01130 0620	ボルト	BOLT	2	2							
22	39911 0660	クランプ	CLAMP	1	1							
23	02610 0006	ワッシヤ	WASHER	2	2							
24	39911 1960	クランプ	CLAMP	4	4							

FIG.102 シリンダブロック CYLINDER BLOCK

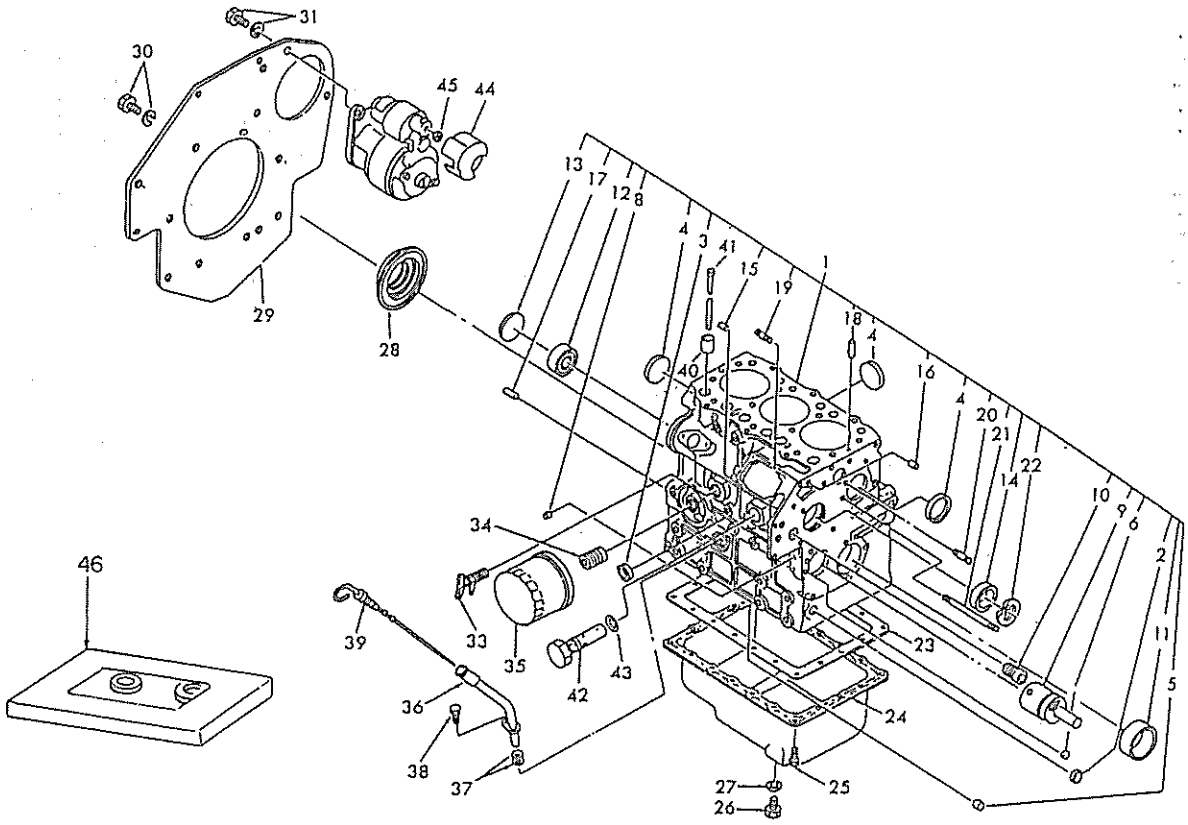

見出番号 Key No	部品番号 Parts No	部品名称 Parts Name		台当個数 Q'ty 141	161				互換性 R/P	適用号機 Application	型寸 Description	備考 Remarks
1	11010 7941	シリンダブロック コンプ	CYL-BLOCK COMP	1								
1	11010 7511	シリンダブロック コンプ	CYL-BLOCK COMP		1							
2	06420 0015	シーリングキャップ	SEALING CAP	1	1						φ15	
3	06420 0018	シーリングキャップ	SEALING CAP	2	2						φ18	
4	06420 0035	シーリングキャップ	SEALING CAP	4	4						φ35	
5	19846 6030	メクラセン	BLANK PLUG	5	5						φ6.2	
6	19846 6050	メクラセン	BLANK PLUG	1	1						φ5.2	
8	19846 6010	メクラセン	BLANK PLUG	4	4						φ8.2	
9	16529 6162	アイドルギヤシャフト	IDLE GEAR SHAFT	1	1							
10	19851 7090	ブッシュ;フロント	BUSHING;FRONT	1	1							
11	19851 7300	ブッシュ;フロント	BUSHING;FRONT	1	1						S.T.D	
11	19851 7304	ブッシュ:フロント	BUSHING:FRONT	1	1						U.S.O.25	
11	19851 7307	ブッシュ;フロント	BUSHING;FRONT	1	1						U.S.O.50	
12	04010 6203	ボールベアリング	BALL BEARING	1	1							
13	06410 0045	エクスパンションプラグ	EXPANSION PLUG	1	1							
14	04230 3015	ボールベアリング	BALL BEARING	1	1							
15	03050 0512	ノックピン	DOWEL PIN	2	2							
16	03050 0616	ノックピン	DOWEL PIN	2	2							
17	03050 0820	ノックピン	DOWEL PIN	2	2							
18	03030 9005	スプリングピン	SPRING PIN	2	2							
19	01210 0620	スタッドボルト	STUD BOLT	2	2							
20	01210 0635	スタッドボルト	STUD BOLT	1	1							
21	01210 0660	スタッドボルト	STUD BOLT	1	1							
22	03650 9005	リテーナーリング	RETAINING RING	1	1							
23	11099 6590	ガスケット	GASKET	1	1							
24	11070 7320	オイルパン	OIL PAN	1	1							
25	01010 9235	ボルト	BOLT	18	18							
26	01040 1212	ボルト	BOLT	1	1							
27	02510 0012	シールワッシヤ	SEAL WASHER	1	1							
28	19863 6080	オイルシール	OIL SEAL	1	1							
29	11036 7380	バックプレート	BACK PLATE	1	1							
30	01150 0816	ボルト	BOLT	10	10							
31	01160 1020	ボルト	BOLT	2	2							
33	19873 6052	コック	COCK	1	1							
34	14054 6020	ジョイント	JOINT	1	1							

FIG.102 シリンダブロック CYLINDER BLOCK

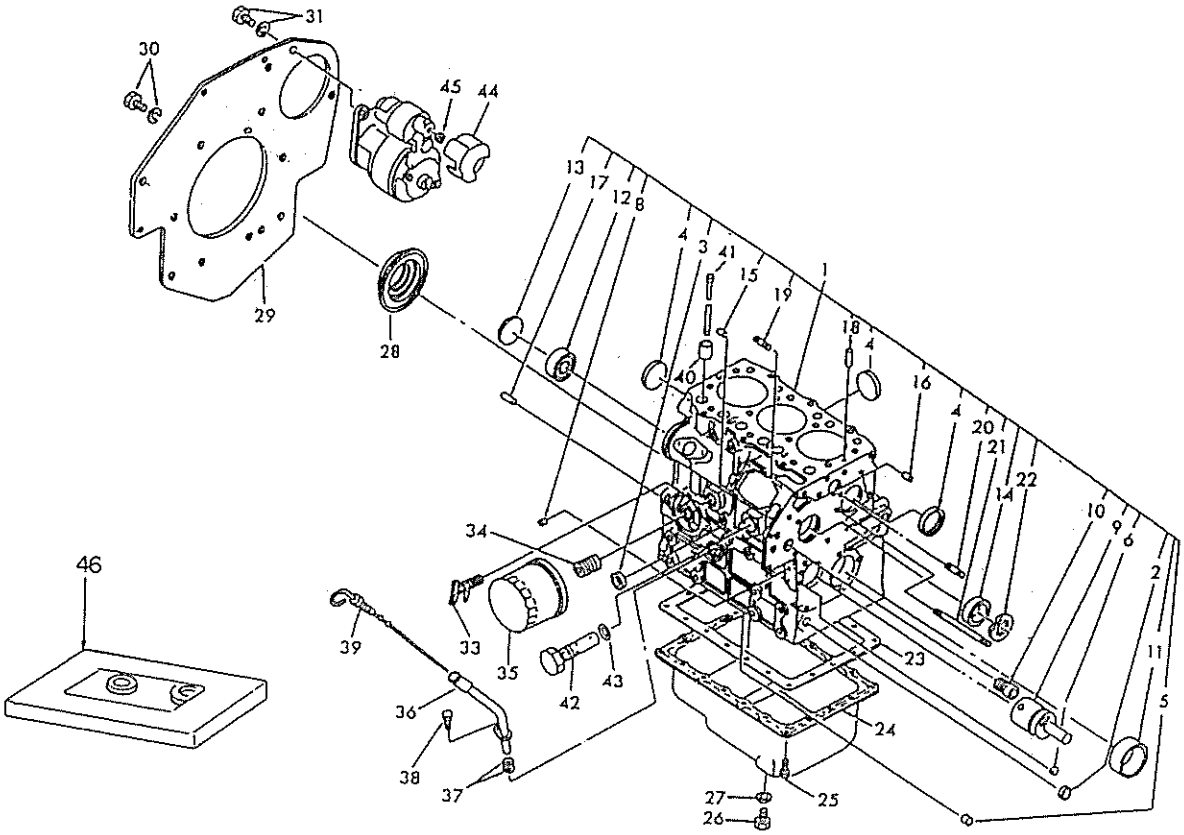

見出番号 Key No	部品番号 Parts No	部品名称 Parts Name		台当個数 Q'ty 141	161				互換性 R/P	適用号機 Application	型寸 Description	備考 Remarks
35	14051 6180	オイルフィルタ	OIL FILTER	1	1							
36	11075 6070	ゲージガイド	OIL GAUGE GIDE	1	1							
37	05210 0100	Oリング	O-RING	2	2							
38	01130 0612	ボルト	BOLT	1	1						M6×12	
39	19841 6270	ゲージ	OIL GAUGE	1	1							
40	12011 6100	タペット	TAPPET	6	6							
41	12045 6240	プッシュロッド	PUSH ROD	6	6							
42	14003 6110	リリーフバルブアッシ	RELIEF VALVE	1	1							
43	05210 0150	Oリング	O-RING	1	1							
44	18573 6161	カバー	COVER	1	1							
45	02030 0008	ナット	NUT	1	1							
46	19590 6800	ガスケットキット	GASKET KIT		1							
46	19590 6540	ガスケットキット	GASKET KIT	1								

FIG.103 シリンダヘッド CYLINDER HEAD

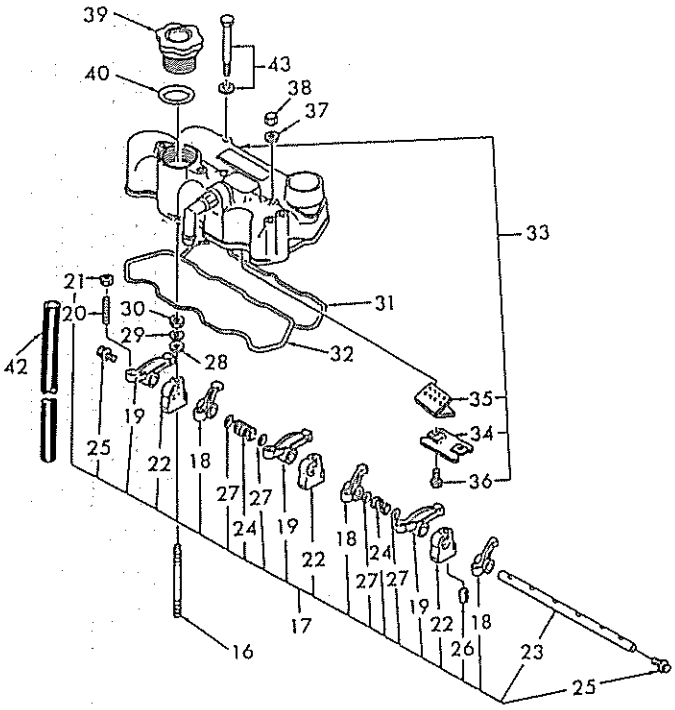

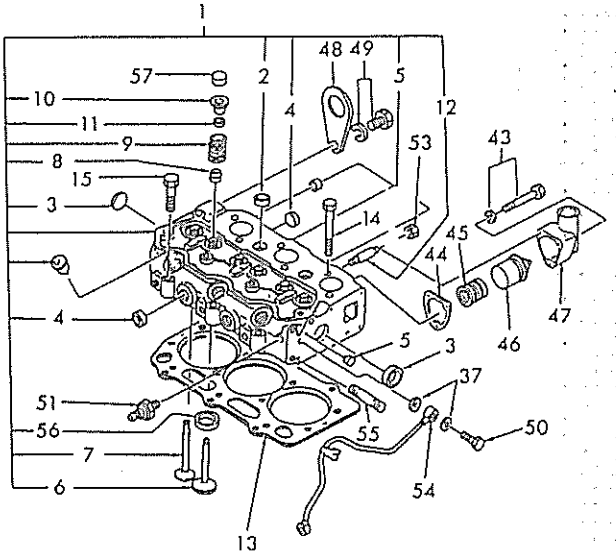

見出番号 Key No	部品番号 Parts No	部品名称 Parts Name		台当個数 Q'ty 141	161				互換性 R/P	適用号機 Application	型寸 Description	備考 Remarks
1	11101 7230	シリンダヘッドアッシ	C-HEAD ASSY	1	1							
2	06420 0018	シーリングキャップ	SEALING CAP	2	2							
3	06420 0025	シーリングキャップ	SEALING CAP	2	2							
4	06420 0022	シーリングキャップ	SEALING CAP	6	6							
5	19846 6070	ブランクプラグ	BLANK PLUG	4	4							
6	12016 6280	インテイクバルブ	INTAKE VALVE	3	3							
7	12017 6290	エクソンストバルブ	EXHAUST VALVE	3	3							
8	12040 6080	バルブガイドシール	VALVE SEAL	6	6							
9	19821 7070	スプリング	SPRING	6	6							
10	12018 6100	リテーナ	RETAINER	6	6							
11	12022 6080	リテーナ	RETAINER	12	12							
12	01210 0650	スタッドボルト	STUD BOLT	1	1							
13	11114 7090	ヘッドガスケット	HEAD GASKET	1							T=1.1	
13	11114 7390	ヘッドガスケット	HEAD GASKET		1						T=0.4	
13	11114 7400	ヘッドガスケット	HEAD GASKET		1						T=0.5	
13	11114 7100	ヘッドガスケット	HEAD GASKET	1							T=1.2	
13	11114 7110	ヘッドガスケット	HEAD GASKET	1							T=1.3	
14	11113 6340	ヘッドボルト	HEAD BOLT	11	11							
15	11113 6350	ヘッドボルト	HEAD BOLT	3	3							
16	01210 9177	スタッドボルト	STUD BOLT	3	3							
17	12003 6330	ロッカアーム	ROCKER ARM	1	1							
18	12035 6110	ロッカアーム	ROCKER ARM	3	3							
19	12035 6120	ロッカアーム	ROCKER ARM	3	3							
20	19948 6220	スクリュ	SCREW	6	6							
21	02010 9076	ナット	NUT	6	6							
22	12034 6170	ロッカブラケット	ROCKER BRACKET	3	3							
23	12031 6190	ロッカシャフト	ROCKER SHAFT	1	1							
24	19821 7080	スプリング	SPRING	2	2							
25	06460 9006	プラグ	PLUG	2	2							
26	03030 0325	スプリングピン	SPRING PIN	1	1							
27	19928 0280	シム	SHIM	4	4							
30	02310 0008	ナット	NUT	3	3							
31	11199 6330	ガスケット	GASKET	1	1							
32	11199 6060	ガスケット	GASKET	1	1							
33	11102 6710	ヘッドカバーアッシ	HEAD COVER ASSY	1	1							

FIG.103 シリンダヘッド CYLINDER HEAD

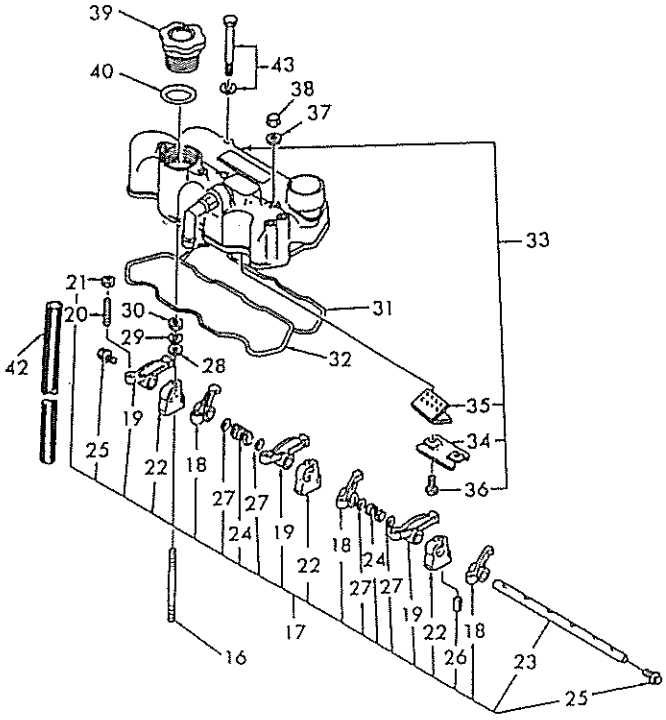

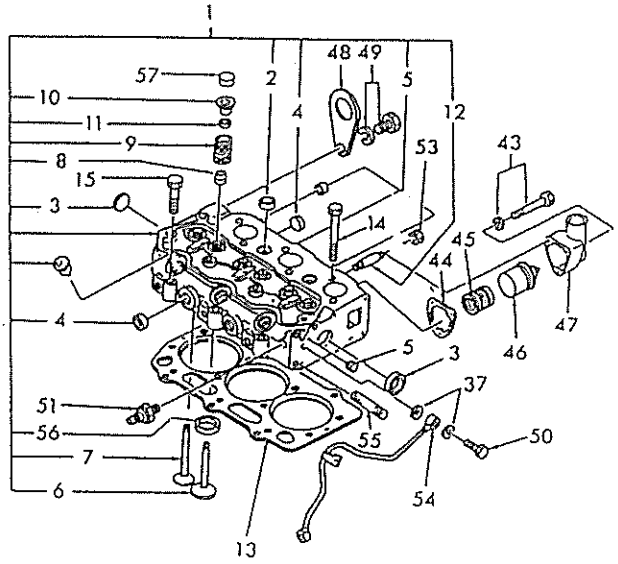

見出番号 Key No	部品番号 Parts No	部品名称 Parts Name		台当個数 Q'ty 141	161				互換性 R/P	適用号機 Application	型寸 Description	備考 Remarks
34	11066 6110	オイルストッパ	OIL STOPPER	1	1							
35	11066 6120	フイルタ	FILTER	1	1							
36	01130 0612	ボルト	BOLT	2	2							
37	19899 6060	ガスケット	GASKET	7	7							
38	02450 0008	キャップナット	CAP NUT	3	3							
39	19843 6010	キャップ	CAP	1	1							
40	05210 0400	Oリング	O-RING	2	1							
42	06812 2560	ビニール	VINYL TUBE	1	1							
43	01131 0650	ボルト	BOLT	4	4							
44	14599 6440	ガスケット	GASKET	1	1							
45	19821 7410	スプリング	SPRING	1	1							
46	14520 6062	サーモスタット	THERMOSTAT	1	1							
47	14521 6171	サーモスタットケース	THERMOSTAT CASE	1	1							
48	19581 6030	ハンガ	HANGER	1	1							
49	01131 0816	ボルト	BOLT	1	1							
50	19848 6780	ボルト	BOLT	2	2							
51	18524 6060	マノコンタスト	PRESSURE SWITCH	1	1							
53	02310 0006	ナット	NUT	2	2							
54	14060 6680	オイルパイプ	OIL PIPE	1	1							
55	01210 0830	スタッドボルト	STUD BOLT	1	2						M8×30	
56	11013 6290	バルブシート;イン	VALVE SEAT;IN	3	3							
57	12021 6130	バルブキャップ	VALVE CAP	6	6							

FIG.104 クランクシャフト，ピストン CRANKSHAFT, PISTON

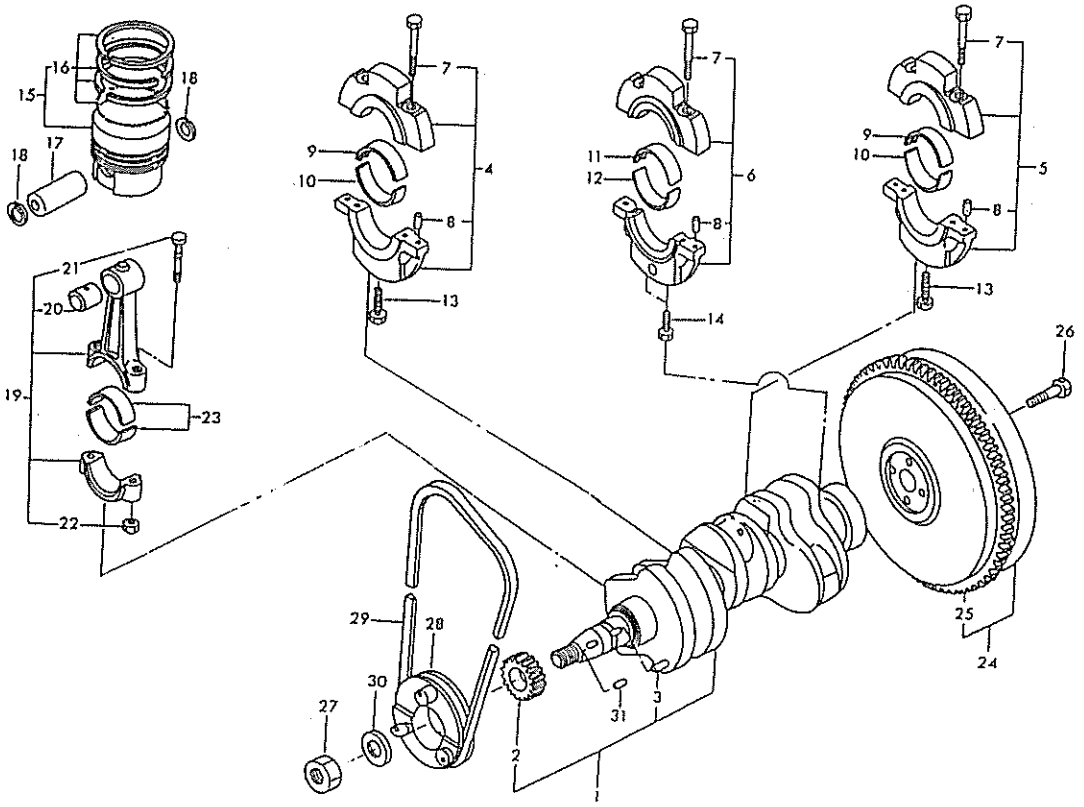

見出番号 Key No	部品番号 Parts No	部品名称 Parts Name		台当個数 Q'ty 141	161				互換性 R/P	適用号機 Application	型寸 Description	備考 Remarks
1	11525 6570	クランクシャフトアッシ	CRANKSHAFT ASSY	1	1							
2	11527 6210	クランクシャフトギヤ	GEAR	1	1							
3	03050 9020	ノックピン	DOWEL PIN	1	1							
4	11015 6220	ホルダアッシ	HOLDER ASSY	1	1							
5	11015 6230	ホルダアッシ	HOLDER ASSY	1	1							
6	11015 6240	ホルダアッシ	HOLDER ASSY	1	1							
7	01081 0840	ボルト	BOLT	6	6							
8	03050 0612	ノックピン	DOWER PIN	6	6							
9	19851 7330	メタル	METAL	2	2						S.T.D	
9	19851 7334	メタル	METAL	2	2						U.S.0.25	
9	19851 7337	メタル	METAL	2	2						U.S.0.50	
10	19851 7340	メタル	METAL	2	2						S.T.D	
10	19851 7344	メタル	METAL	2	2						U.S.0.25	
10	19851 7347	メタル	METAL	2	2						U.S.0.50	
11	19851 7101	メタル	METAL	1	1						S.T.D	
11	19851 7105	メタル	METAL	1	1						U.S.0.25	
11	19851 7108	メタル	METAL	1	1						U.S.0.50	
12	19851 7110	メタル	METAL	1	1						S.T.D	
12	19851 7114	メタル	METAL	1	1						U.S.0.25	
12	19851 7117	メタル	METAL	1	1						U.S.0.50	
13	01151 0850	ボルト	BOLT	2	2							
14	01070 0845	ボルト	BOLT	2	2							
15	11501 6670	ピストンキット	PISTON KIT	3							S.T.D	
15	11501 6960	ピストンキット	PISTON KIT		3						S.T.D	
15	11501 6674	ピストンキット	PISTON KIT	3							O.S.0.50	
15	11501 6970	ピストンキット	PISTON KIT		3						O.S.0.50	
15	11501 6677	ピストンキット	PISTON KIT	3							O.S.1.00	
16	11510 7260	リングキット	RING KIT	3							S.T.D	
16	11510 7400	リングキット	RING KIT		3						S.T.D	
16	11510 7263	リングキット	RING KIT	3							O.S.0.50	
16	11510 7410	リングキット	RING KIT		3						O.S.0.50	
16	11510 7265	リングキット	RING KIT	3							O.S.1.00	
17	11532 6260	ピストンピン	PISTON PIN	3	3							
18	03650 0019	スナップリング	SNAP RING	6	6							
19	11502 6240	コンロッド	CON-ROD	3	3							

FIG.104 クランクシャフト，ピストン CRANKSHAFT, PISTON

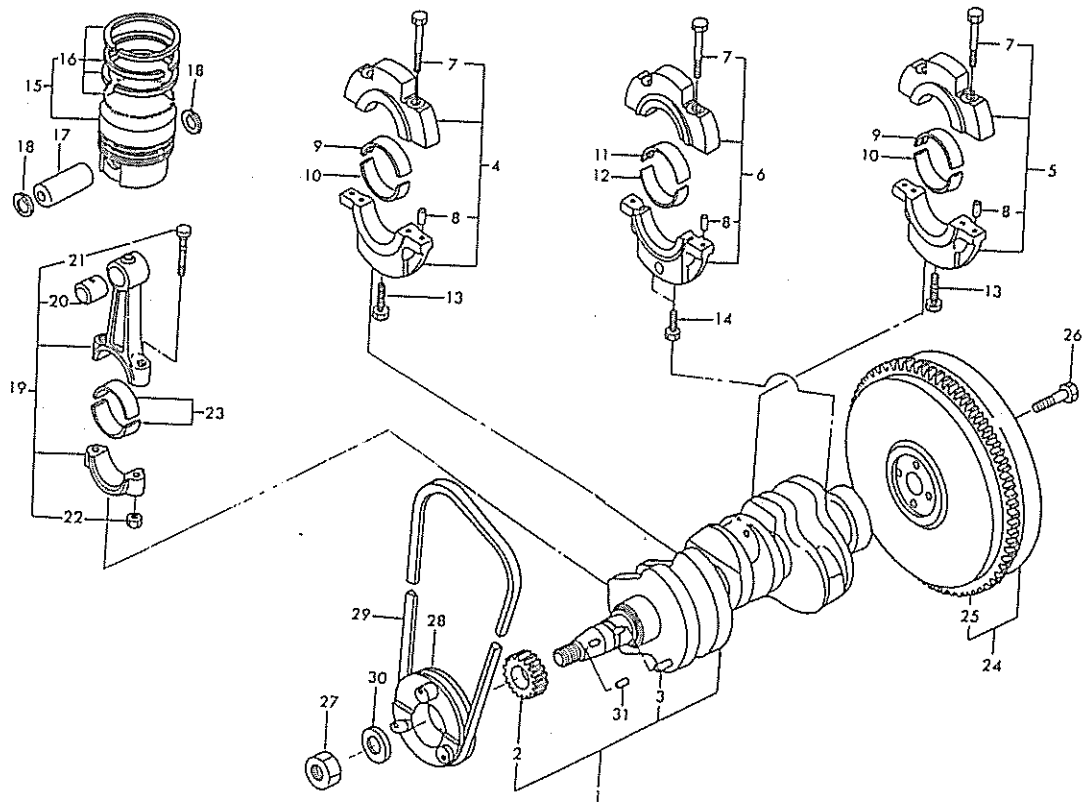

見出番号 Key No	部品番号 Parts No	部品名称 Parts Name		台当個数 Q'ty 141	161				互換性 R/P	適用号機 Application	型寸 Description	備考 Remarks
20	19851 7325	ブッシュ	BUSHING	3	3							
21	11517 6130	ボルト	BOLT	6	6							
22	02010 9103	ナット	NUT	6	6							
23	19851 7310	メタル	METAL	6	6						S.T.D	
23	19851 7314	メタル	METAL	6	6						U.S.0.25	
23	19851 7317	メタル	METAL	6	6						U.S.0.50	
24	11535 6922	フライホイル	FLY WHEEL	1	1							
25	11537 6150	リングギヤ	RING GEAR	1	1							
26	01010 9330	ボルト	BOLT	4	4							
27	02080 0018	ナット	NUT	1	1							
28	11539 6751	プーリ	PULLEY	1	1							
29	08010 9048	Vベルト	V-BELT	1	1						M28	
30	02620 0018	ワッシヤ	WASHER	1	1							
31	03410 0508	キー	KEY	1	1							

FIG.105 オイルポンプ，ウォーターポンプ
OIL PUMP, WATER PUMP

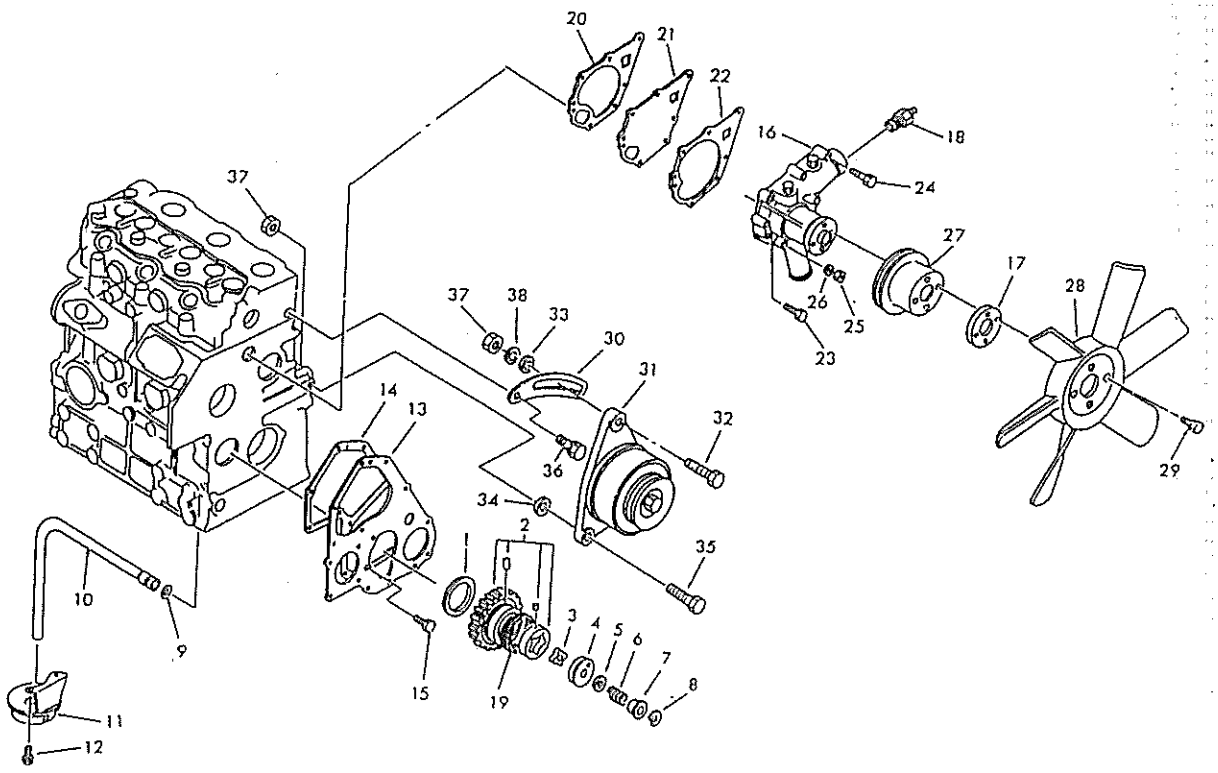

見出番号 Key No	部品番号 Parts No	部品名称 Parts Name		台当個数 Q'ty 141	161				互換性 R/P	適用号機 Application	型寸 Description	備考 Remarks
1	19926 6180	スラストワッシヤ	THRUST WASHER	1	1							
2	16502 6110	ギヤアッシ	GEAR ASSY	1	1							
3	14016 6130	ロータ	ROTOR	1	1							
4	14011 6140	オイルポンプカバー	OIL PUMP COVER	1	1							
5	19928 6150	シム	SHIM	AR	AR						0.10	
5	19928 6160	シム	SHIM	AR	AR						0.15	
5	19928 6170	シム	SHIM	AR	AR						0.20	
5	19928 6180	シム	SHIM	AR	AR						0.50	
6	19821 6720	スプリング	SPRING	1	1							
7	19923 6540	カラー	COLLAR	1	1							
8	03680 0010	スナップリング	SNAP RING	1	1							
9	05210 9076	Oリング	O-RING	1	1							
10	14098 6590	オイルパイプ	OIL PIPE	1	1							
11	14040 6310	フイルターアッシ	FILTER ASSY	1	1							
12	01131 0612	ボルト	BOLT	2	2							
13	16516 6420	フロントプレート	FRONT PLATE	1	1							
14	16599 6400	ガスケット	GASKET	1	1							
15	01130 0612	ボルト	BOLT	3	3							
16	14501 7151	ポンプアッシ	PUMP ASSY	1	1							
17	14538 6520	プレート	PLATE	1	1							
18	38572 0030	サーモスイッチ	THERMO SWITCH	1	1							
19	19821 6821	スプリング	SPRING	1	1							
20	14599 6630	ガスケット	GASKET	1	1							
21	14514 6440	セットプレート	SET PLATE	1	1							
22	14599 6440	ガスケット	GASKET	1	1							
23	01130 0635	ボルト	BOLT	3	3							
24	01130 0650	ボルト	BOLT	4	4							
25	02310 0006	ナット	NUT	1	1							
27	14533 6490	ファンプーリ	FAN PULLEY	1	1							
28	14530 6570	ファン	FAN	1	1							
29	01131 0620	ボルト	BOLT	4	4							
30	18572 6770	アジャストプレート	ADJUST PLATE	1	1							
31	18504 6210	オルタネータアッシ	ALTERNATOR ASSY	1	1							
32	01281 0830	ボルト	BOLT	1	1							
33	02610 0008	ワッシヤ	WASHER	2	2							

FIG.105 オイルポンプ，ウォーターポンプ
OIL PUMP, WATER PUMP

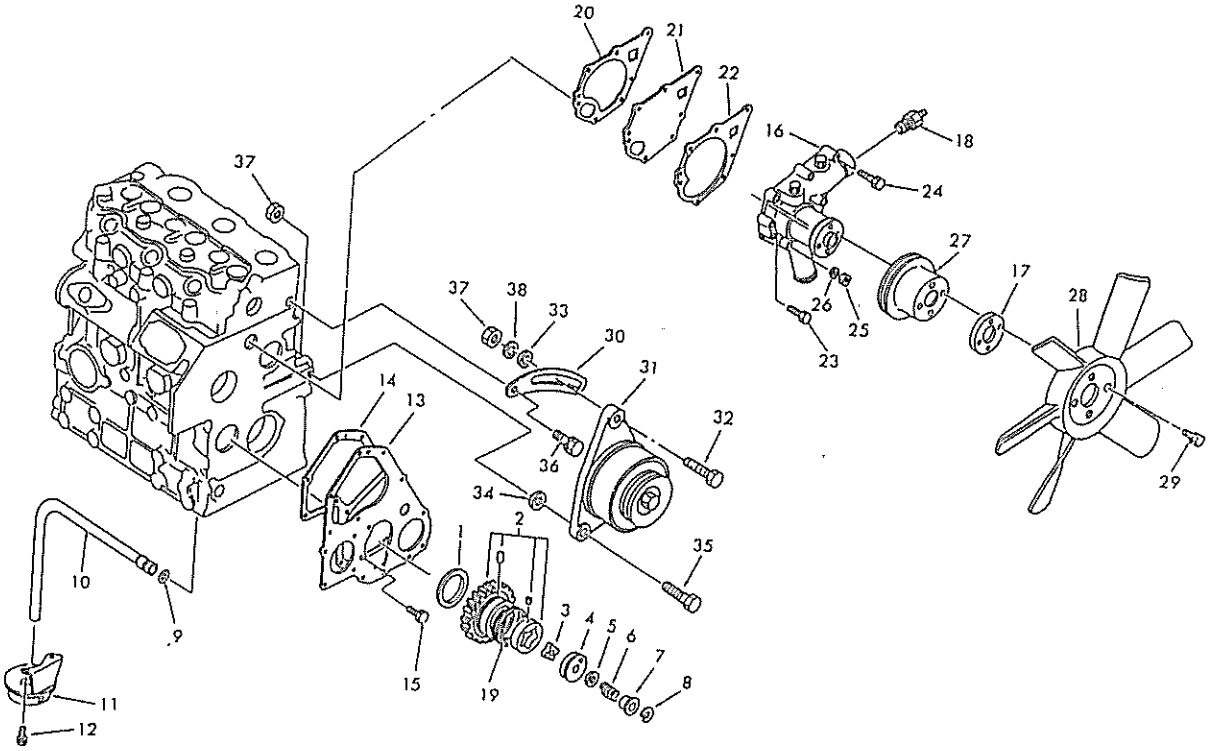

見出番号 Key No	部品番号 Parts No	部品名称 Parts Name		台当個数 Q'ty 141	161				互換性 R/P	適用号機 Application	型寸 Description	備考 Remarks
34	02610 9011	ワッシヤ	WASHER	1	1							
35	01131 0850	ボルト	BOLT	1	1						M8×50	
36	01130 0816	ボルト	BOLT	1	1							
37	02310 0008	ナット	NUT	2	2							

FIG.106 タイミングギヤケース TIMING GEAR CASE

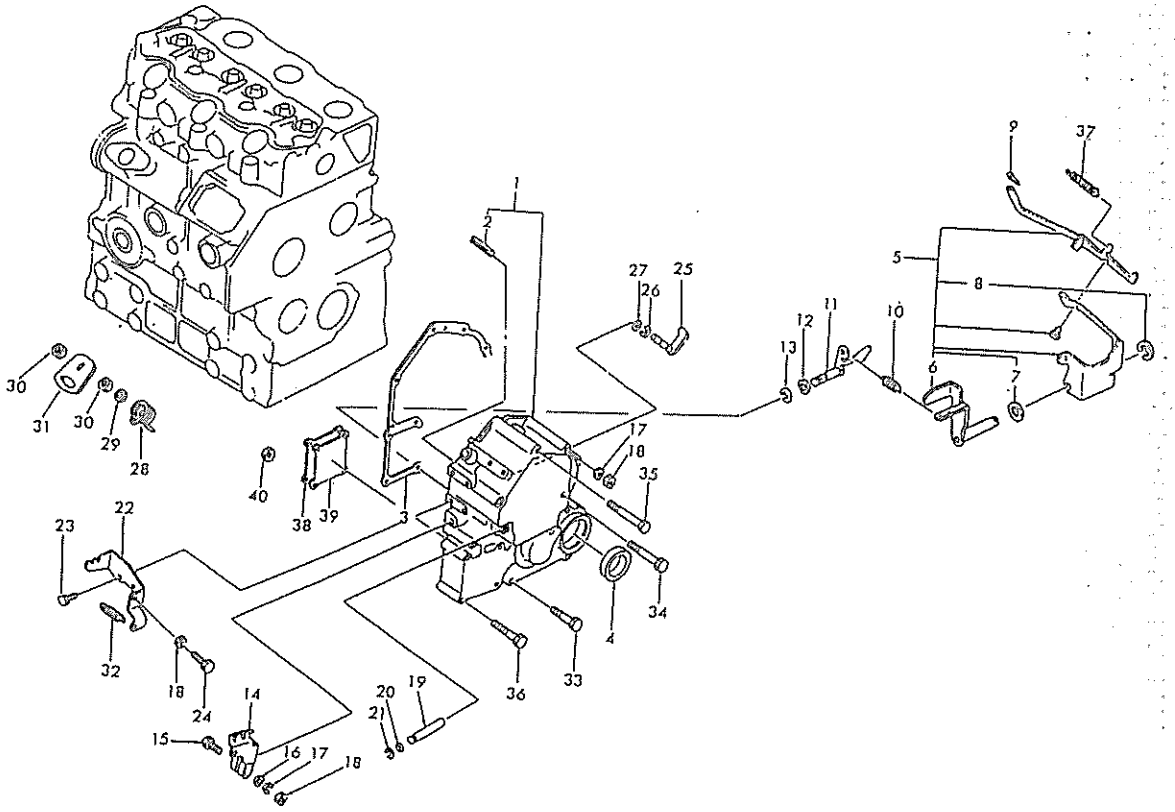

見出番号 Key No	部品番号 Parts No	部品名称 Parts Name		台当個数 Q'ty 141	161				互換性 R/P	適用号機 Application	型寸 Description	備考 Remarks
1	16510 6340	ギヤケースアッシ	GEAR CASE ASSY	1	1							
2	03030 0414	スプリングピン	SPRING PIN	1	1							
3	16599 6410	ガスケット	GASKET	1	1							
4	19863 6090	オイルシール	OIL SEAL	1	1							
5	12504 6250	レバーアッシ	LEVER ASSY	1	1							
6	12540 6071	レバー	LEVER	1	1							
7	02620 0010	ワッシヤ	WASHER	1	1							
8	03680 0008	スナップリング	SNAP RING	1	1							
9	03110 0004	スナップリング	SNAP RING	1	1							
10	19821 7110	スプリング	SPRING	1	1							
11	12515 6170	アーム	ARM	1	1							
12	05210 0070	Oリング	O-RING	1	1							
13	03680 0008	スナップリング	SNAP RING	1	1							
14	12541 6090	ガバナレバー	GOVNOR LEVER	1	1							
15	01011 0630	ボルト	BOLT	1	1							
16	02610 0006	ワッシヤ	WASHER	1	1							
18	02310 0006	ナット	NUT	3	3							
19	12511 6130	シャフト	SHAFT	1	1							
20	05210 0030	Oリング	O-RING	1	1							
21	03680 0005	スナップリング	SNAP RING	1	1							
22	12597 6100	ステー	STAY	1	1							
23	01130 0616	ボルト	BOLT	2	2							
24	01010 9264	ボルト	BOLT	1	1							
25	12515 6180	アーム	ARM	1	1							
26	03680 0006	スナップリング	SNAP RING	1	1							
27	05210 0050	Oリング	O-RING	1	1							
28	19821 6760	スプリング	SPRING	1	1							
29	02620 0008	ワッシヤ	WASHER	1	1							
30	02030 0008	ナット	NUT	2	2							
31	12517 6080	ストップレバー	STOP LEVER	1	1							
32	39821 0070	スプリング	SPRING	1	1							
33	01130 0640	ボルト	BOLT	4	4							
34	01130 0660	ボルト	BOLT	3	3							
35	01130 0680	ボルト	BOLT	2	2							
36	01011 0850	ボルト	BOLT	4	4							

FIG.106 タイミングギヤケース TIMING GEAR CASE

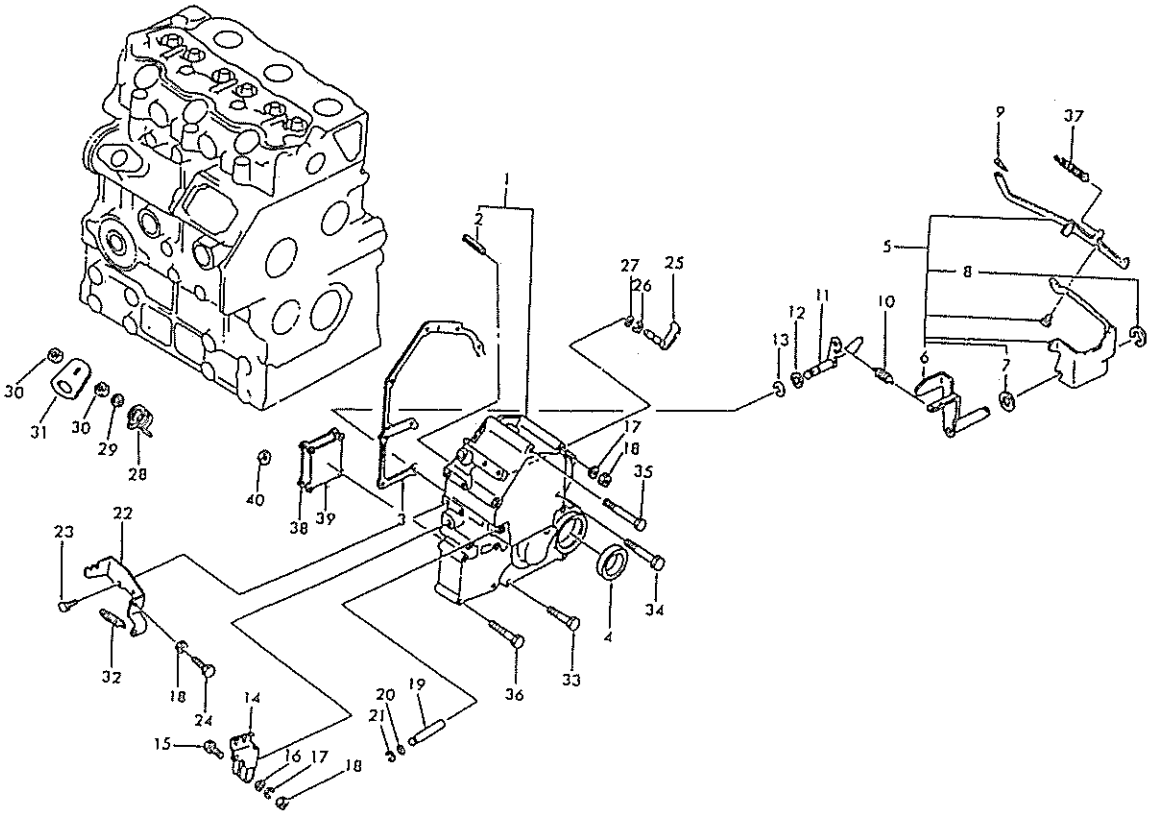

見出番号 Key No	部品番号 Parts No	部品名称 Parts Name		台当個数 Q'ty 141	161				互換性 R/P	適用号機 Application	型寸 Description	備考 Remarks
37	19821 6731	スプリング	SPRING	1	1							
38	16520 6540	カバー	COVER	1	1							
39	16599 6420	ガスケット	GASKET	1	1							
40	02310 0008	ナット	NUT	4	4							

FIG.107 インジェクションライン，カムシャフト
INJECTION LINE, CAMSHAFT

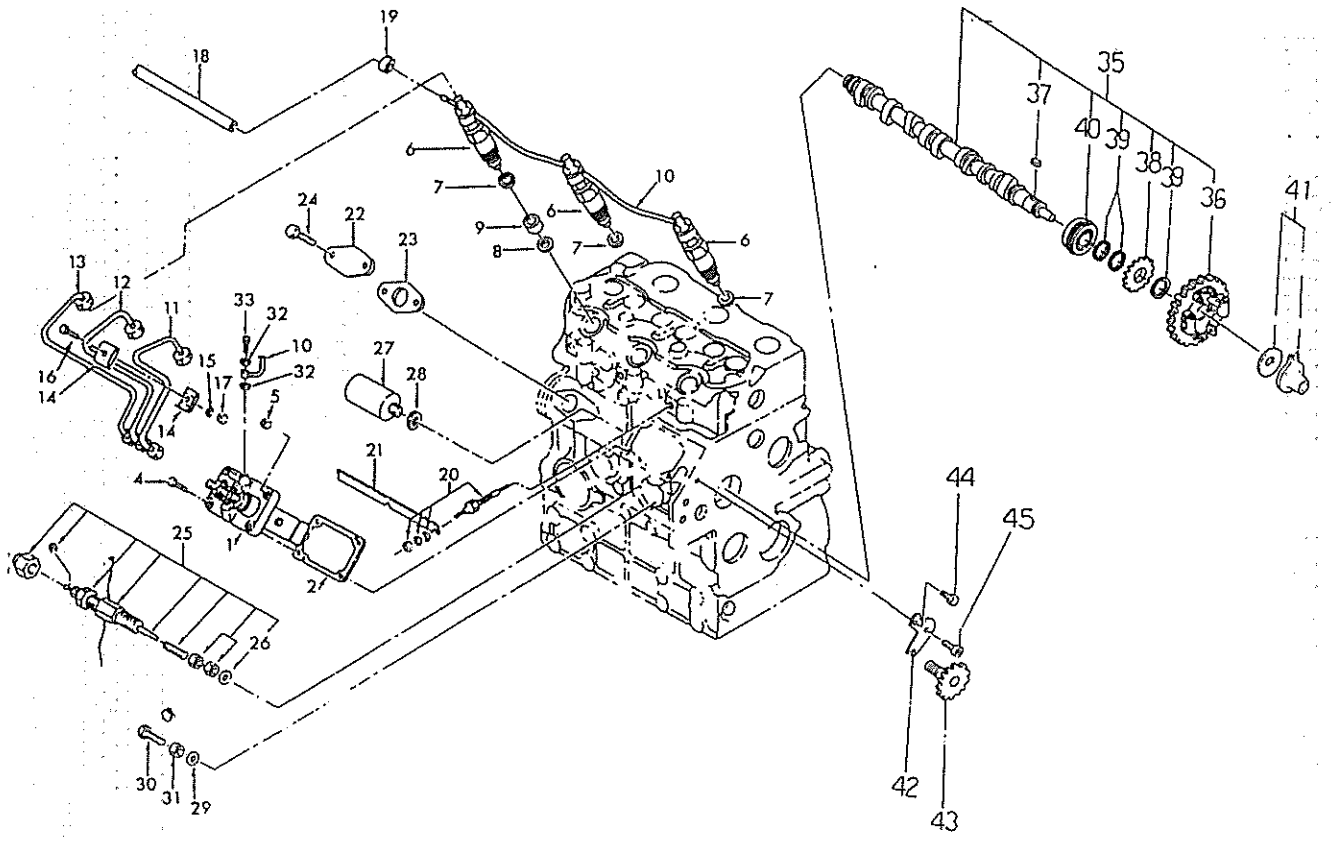

見出番号 Key No	部品番号 Parts No	部品名称 Parts Name		台当個数 Q'ty 141	161				互換性 R/P	適用号機 Application	型寸 Description	備考 Remarks
1	13101 7610	インジェクションポンプアッシ	INJ-PUMP ASSY	1	1							
2	13143 7310	アジャストシム	ADJUSTING SHIM	AR	AR						0.2	
2	13143 7320	アジャストシム	ADJUSTING SHIM	AR	AR						0.3	
2	13143 7330	アジャストシム	ADJUSTING SHIM	AR	AR						0.4	
2	13143 7340	アジャストシム	ADJUSTING SHIM	AR	AR						0.5	
4	01130 0620	ボルト	BOLT	2	2							
5	02310 0006	ナット	NUT	2	2							
6	13140 6340	インジェクタアッシ	INJECTOR ASSY	3	3							
7	13142 6200	ガスケット	GASKET	3	3							
8	19899 6090	ガスケット	GASKET	3	3							
9	11131 6280	インサート	INSERT	3	3							
10	13160 6460	リターンパイプ	RETURN PIPE	1	1							
11	13150 7010	インジェクションパイプ	INJECTION PIPE	1	1							
12	13150 7020	インジェクションパイプ	INJECTION PIPE	1	1							
13	13150 7030	インジェクションパイプ	INJECTION PIPE	1	1							
14	19910 6020	クランプアッシ	CLAMP ASSY	4	4							
16	01010 0625	ボルト	BOLT	2	2							
17	02310 0006	ナット	NUT	2	2							
18	06820 9041	ゴムパイプ	RUBBER PIPE	1	1							
19	19834 6010	クリップ	CLIP	1	1							
20	18536 6190	グロープラグ	GLOW PLUG	1	1							
21	18537 6170	コネクタ	CONNECTOR	3	3							
22	16520 6530	カバー	COVER	1	1							
23	13099 6070	ガスケット	GASKET	1	1							
24	01115 0612	ボルト	BOLT	2	2							
25	13104 6110	スモークセット	SMOKE SET	1	1							
26	02510 0010	ワッシヤ	WASHER	1	1							
27	18520 6160	ソレノイド	SOLENOID	1	1							
28	02510 0016	ワッシヤ	WASHER	1	1							
29	02510 0010	ワッシヤ	WASHER	1	1							
30	01010 9270	ボルト	BOLT	2	2							
31	02310 9002	ナット	NUT	2	2							
32	02510 0006	ワッシヤ	WASHER	2	2							
33	13123 6201	スクリュ	SCREW	2	2							
33	19848 7460	スクリュ	SCREW	1	1							

FIG.107 インジェクションライン，カムシャフト
INJECTION LINE, CAMSHAFT

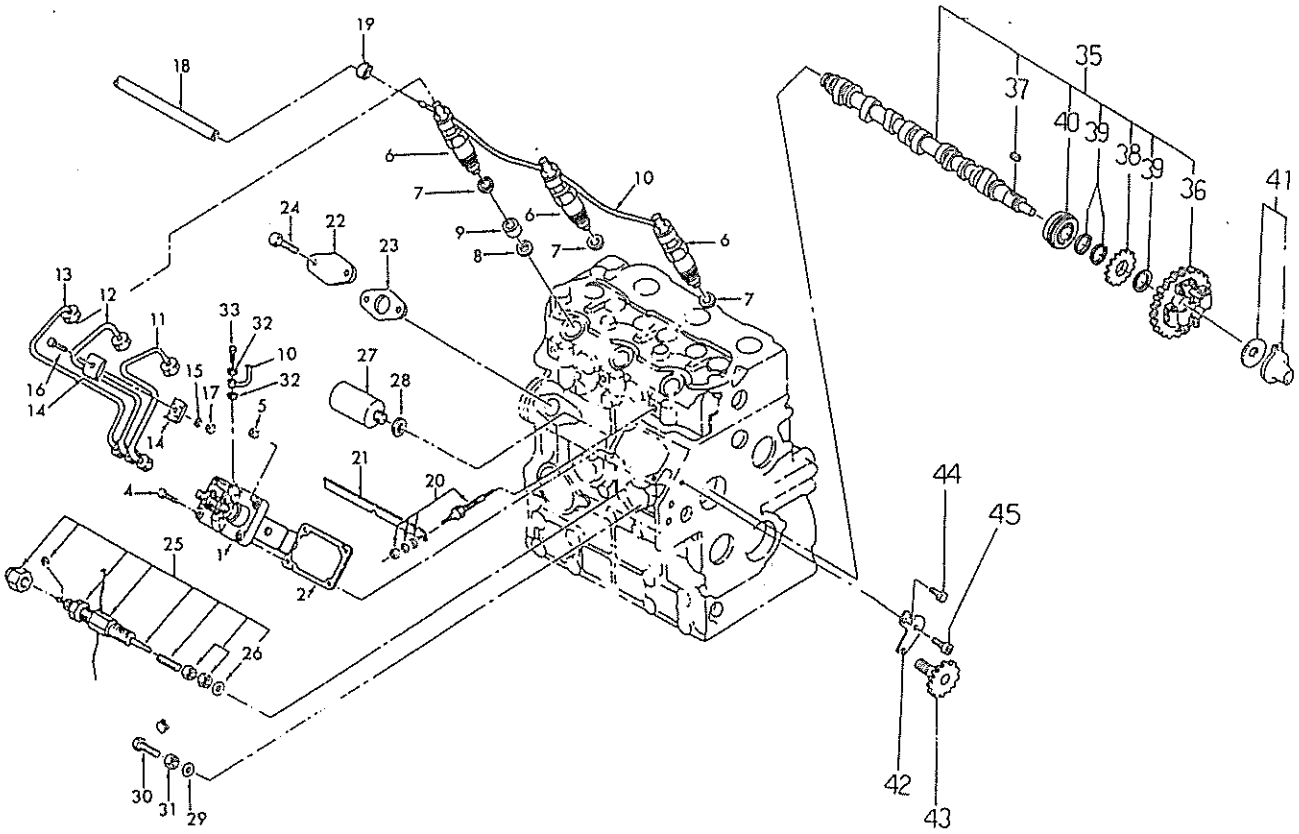

見出番号 Key No	部品番号 Parts No	部品名称 Parts Name		台当個数 Q'ty 141	161				互換性 R/P	適用号機 Application	型寸 Description	備考 Remarks
35	12002 6120	カムシャフトアッシ	CAMSHAFT ASSY	1	1							
36	12001 6030	カムギヤ	CAM GEAR	1	1							
37	03410 0508	キー	KEY	1	1							
38	12073 6081	ギヤ	GEAR	1	1							
39	19921 6230	スペーサ	SPACER	3	3							
40	04010 9059	ボールベアリング	BALL BEARING	1	1							
41	12525 6120	スライダアッシ	SLIDER ASSY	1	1							
42	19956 6651	プレート	PLATE	1	1							
43	12007 6070	タコメータシャフト	TACHO-SHAFT	1	1							
44	01131 0612	ボルト	BOLT	1	1							
45	01070 0610	ボルト	BOLT	1	1							

FIG.108 インジェクションポンプ INJECTION PUMP

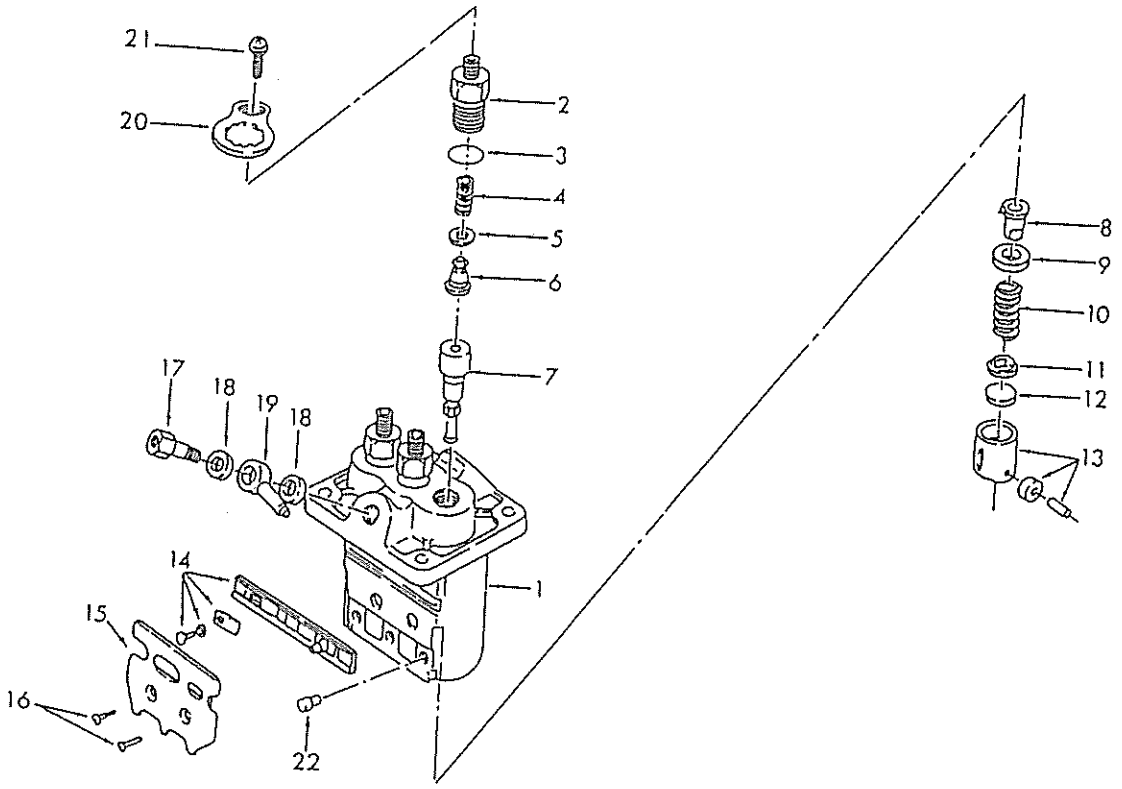

見出番号 Key No	部品番号 Parts No	部品名称 Parts Name		台当個数 Q'ty 141	161				互換性 R/P	適用号機 Application	型寸 Description	備考 Remarks
1	13101 7610	インジェクションポンプアッシ	INJ-PUMP ASSY	1	1							
2	13119 6210	デリバリバルブホルダ	DEL-VALVE HOLDER	3	3							
3	13122 6170	Oリング	O-RING	3	3							
4	*	デルバリバルブスプリング	DEL-VALVE SPRING	3	3							
5	13118 6050	ガスケット	GASKET	3	3							
6	*	バルブサブアッシ	VALVE SUB ASSY	3	3							
7	*	エレメントサブアッシ	ELEMENT ASSY	3	3							
8	*	スリーブサブ ASSY	SLEEVE ASSY	3	3							
9	*	アッパスプリングシート	UP-SPRING SEAT	3	3							
10	*	プランジャスプリング	PLUNGER SPRING	3	3							
11	*	ロウスプリングシート	LOW-SPRING SEAT	3	3							
12	13129 6622	プレート	PLATE	AR	AR						1.85	
12	13129 6623	プレート	PLATE	AR	AR						1.90	
12	13129 6624	プレート	PLATE	AR	AR						1.95	
12	13129 6625	プレート	PLATE	AR	AR						2.00	
12	13129 6626	プレート	PLATE	AR	AR						2.05	
12	13129 6627	プレート	PLATE	AR	AR						2.10	
12	13129 6628	プレート	PLATE	AR	AR						2.15	
12	13129 6629	プレート	PLATE	AR	AR						2.20	
12	13129 6630	プレート	PLATE	AR	AR						2.25	
12	13129 6631	プレート	PLATE	AR	AR						2.30	
12	13129 6632	プレート	PLATE	AR	AR						2.35	
12	13129 6633	プレート	PLATE	AR	AR						2.40	
12	13129 6634	プレート	PLATE	AR	AR						2.45	
12	13129 6635	プレート	PLATE	AR	AR						2.50	
13	*	タペットサブアッシ	TAPPET ASSY	3	3							
14	*	ラックアッシ	RACK ASSY	1	1							
15	*	ブラケット	BRACKET	1	1							
16	13113 6320	スクリュ	SCREW	2	2							
17	13123 6190	ボルト	BOLT	1	1							
18	13142 6180	ワッシヤ	WASHER	2	2							
19	13124 6130	ニップル	NIPPLE	1	1							
20	*	プレート	PLATE	3	3							
21	13113 6330	スクリュ	SCREW	3	3							
22	13129 6651	ピン	PIN	3	3							

FIG.109 インジェクタ INJECTOR

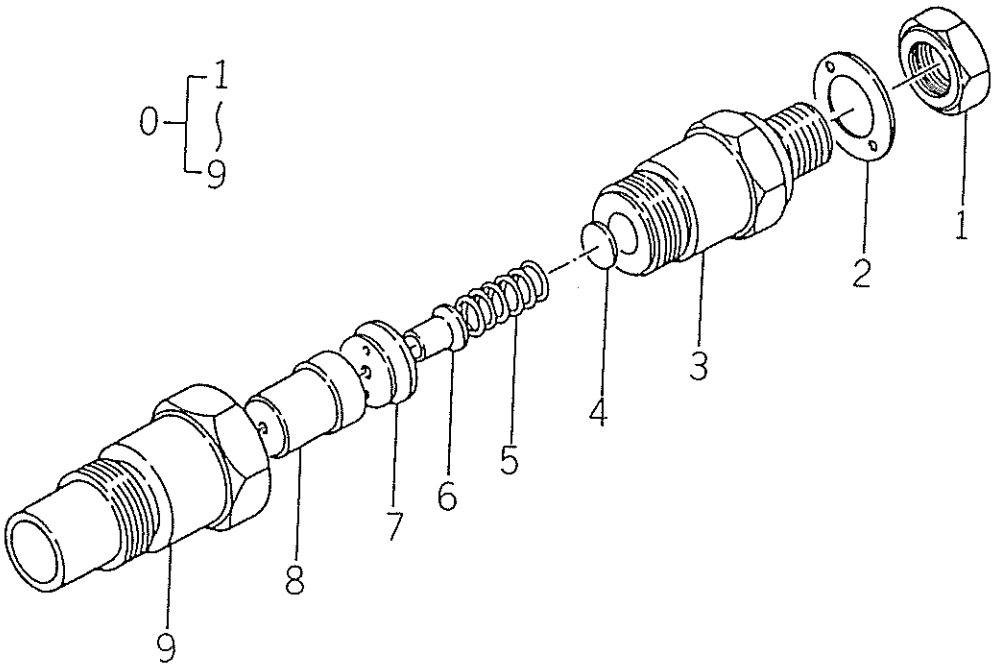

見出番号 Key No	部品番号 Parts No	部品名称 Parts Name		台当個数 Q'ty 141	161				互換性 R/P	適用号機 Application	型寸 Description	備考 Remarks
0	13140 6340	インジェクタアッシ	INJECTOR ASSY	3	3							
1	13144 6069	ナット	NUT	3	3							
2	13142 6210	ワッシヤ	WASHER	3	3							
3	*	ボデーアッシ	BODY ASSY	3	3							
4	13143 7250	ワッシヤ	WASHER	AR	AR						0.90	
4	13143 7251	ワッシヤ	WASHER	AR	AR						0.925	
4	13143 7252	ワッシヤ	WASHER	AR	AR						0.95	
4	13143 7253	ワッシヤ	WASHER	AR	AR						0.975	
4	13143 7254	ワッシヤ	WASHER	AR	AR						1.00	
4	13143 7255	ワッシヤ	WASHER	AR	AR						1.025	
4	13143 7256	ワッシヤ	WASHER	AR	AR						1.05	
4	13143 7257	ワッシヤ	WASHER	AR	AR						1.075	
4	13143 7258	ワッシヤ	WASHER	AR	AR						1.10	
4	13143 7259	ワッシヤ	WASHER	AR	AR						1.125	
4	13143 7260	ワッシヤ	WASHER	AR	AR						1.15	
4	13143 7261	ワッシヤ	WASHER	AR	AR						1.175	
4	13143 7262	ワッシヤ	WASHER	AR	AR						1.20	
4	13143 7263	ワッシヤ	WASHER	AR	AR						1.225	
4	13143 7264	ワッシヤ	WASHER	AR	AR						1.250	
4	13143 7265	ワッシヤ	WASHER	AR	AR						1.275	
4	13143 7266	ワッシヤ	WASHER	AR	AR						1.30	
4	13143 7267	ワッシヤ	WASHER	AR	AR						1.325	
4	13143 7268	ワッシヤ	WASHER	AR	AR						1.35	
4	13143 7269	ワッシヤ	WASHER	AR	AR						1.375	
4	13143 7270	ワッシヤ	WASHER	AR	AR						1.40	
4	13143 7271	ワッシヤ	WASHER	AR	AR						1.425	
4	13143 7272	ワッシヤ	WASHER	AR	AR						1.45	
5	13144 6066	スプリング	SPRING	3	3							
6	13144 6070	ピン	PIN	3	3							
7	13144 6068	プレート	Oリング	3	3							
8	13141 6150	ノズルアッシ	NOZZLE ASSY	3	3							
9	*	ナット	NUT	3	3							

FIG.110 エヤクリーナ AIR CLEANER

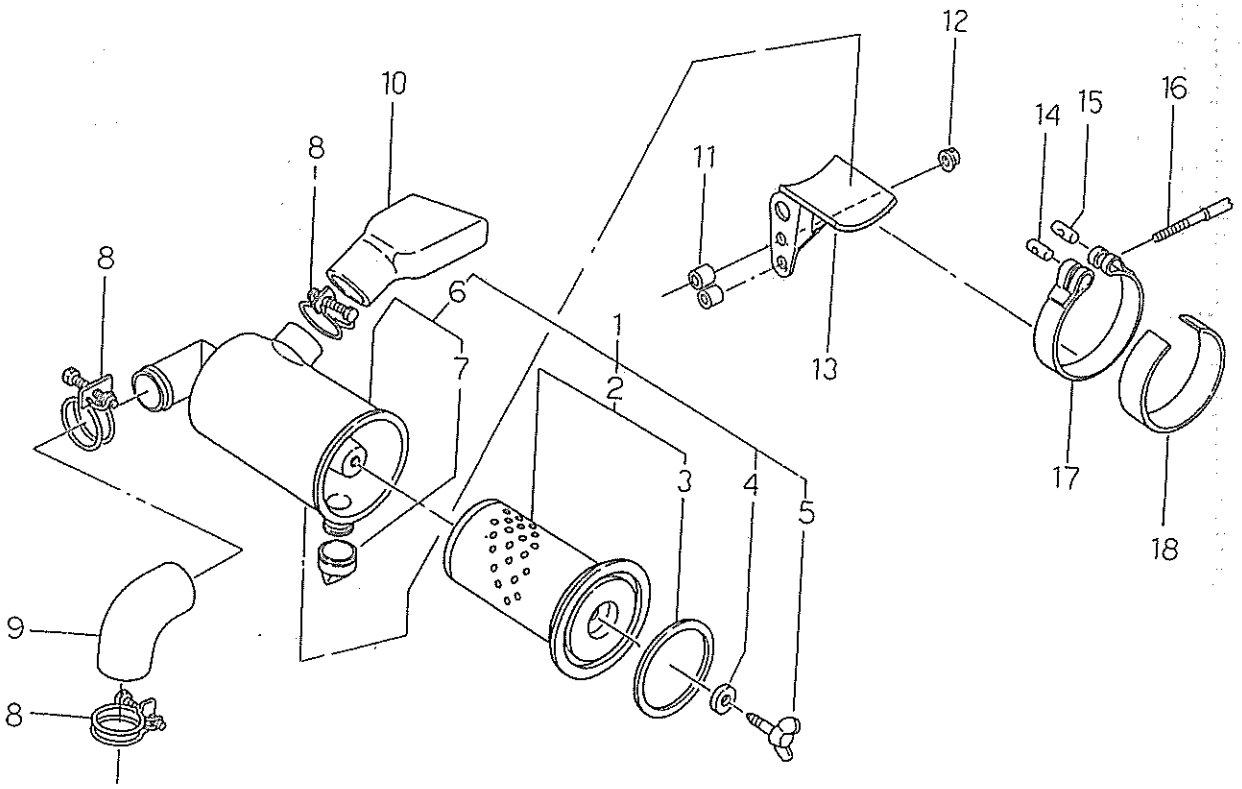

見出番号 Key No	部品番号 Parts No	部品名称 Parts Name		台当個数 Q'ty 141	161				互換性 R/P	適用号機 Application	型寸 Description	備考 Remarks
1	40806 0010	エヤクリーナアッシ	CLEANER ASSY	1	1							
2	40862 0002	エレメントアッシ	ELEMENT ASSY	1	1							
3	40862 0005	パッキン	PACKING	1	1							
4	40862 0006	パッキン	PACKING	1	1							
5	01410 0620	チョウボルト	WING BOLT	1	1							
6	*	エヤクリーナサブアッシ	CLEANER SUBA ASSY	1	1							
7	40862 0004	バルブ	VALVE	1	1							
8	06710 0056	ホースバンド	HOSE BAND	3	3							
9	40861 0020	クリーナホース	CLEANER HOSE	1	1							
10	40861 0010	クリーナーホース	CLEANER HOSE	1	1							
11	19923 6680	カラー	COLLAR	2	2							
12	02310 0008	ナット	NUT	2	2							
13	13597 6360	エヤクリーナブラケット	BRACKET	1	1							
14	39961 0100	ピン	PIN	1	1							
15	39961 0110	ピン	PIN	1	1							
16	49948 0440	スクリュ	SCREW	1	1							
17	31463 0440	エヤクリーナバンド	CLEANER BAND	1	1							
18	39811 0950	ゴム	RUBBER	1	1							

FIG.111 マフラ MUFFLER

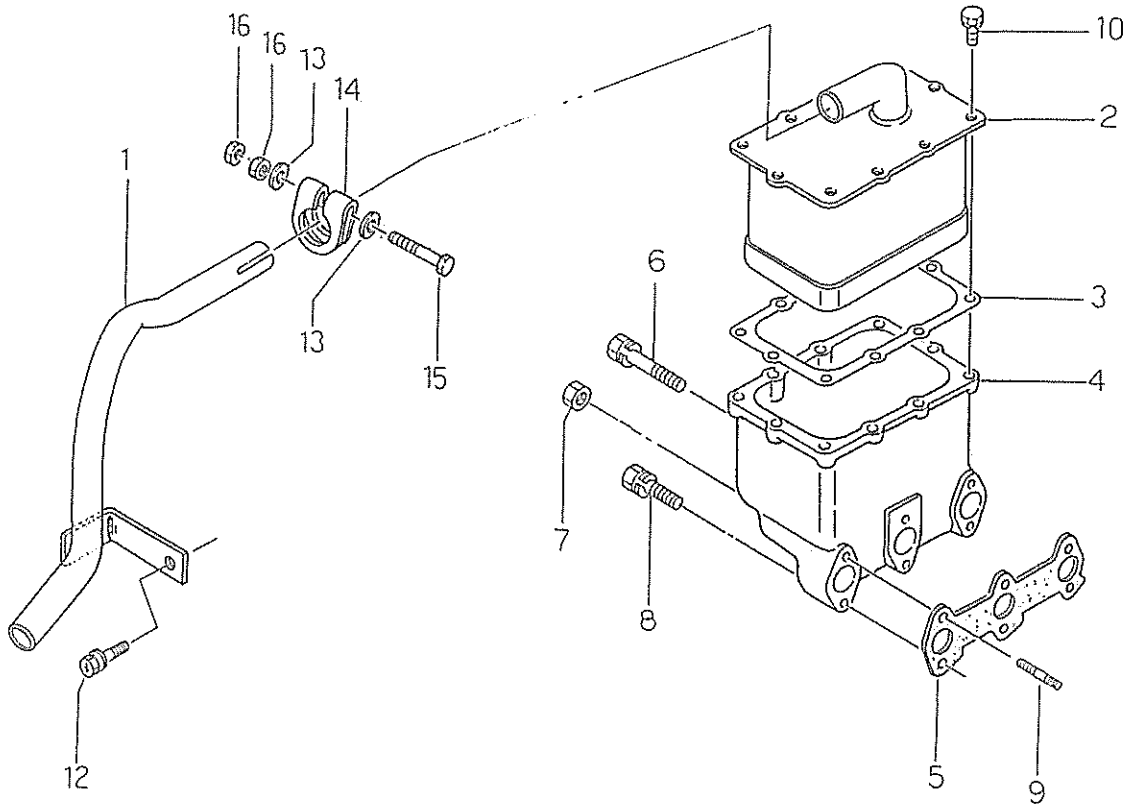

見出番号 Key No	部品番号 Parts No	部品名称 Parts Name		台当個数 Q'ty 141	161				互換性 R/P	適用号機 Application	型寸 Description	備考 Remarks
1	40830 0051	パイプ	PIPE	1	1							
2	13540 6151	マフラ	MAFFLER	1	1							
3	13599 6530	ガスケット	GASKET	1	1							
4	13561 6551	エクゾーストマニホルド	EXHAUST MANIFOLD	1	1							
5	13599 6520	ガスケット	GASKET	1	1							
6	01131 0670	ボルト	BOLT	1	1							
7	02310 0006	ナット	NUT	2	2							
8	01131 0640	BOLT	BOLT	3	3							
9	01211 0670	スタットボルト	STUD BOLT	2	2							
10	01130 0612	ボルト	BOLT	10	10							
11	02610 0006	ワッシヤ	WASHER	3	3							
12	01115 0612	ボルト	BOLT	1	1							
13	02610 0008	ワッシヤ	WASHER	2	2							
14	40833 0011	バンド	BAND	1	1							
15	01030 0850	ボルト	BOLT	1	1							
16	02050 0008	ナット	NUT	2	2							

FIG.112 スタータ，オルタネータ STARTER, ALTERNATOR

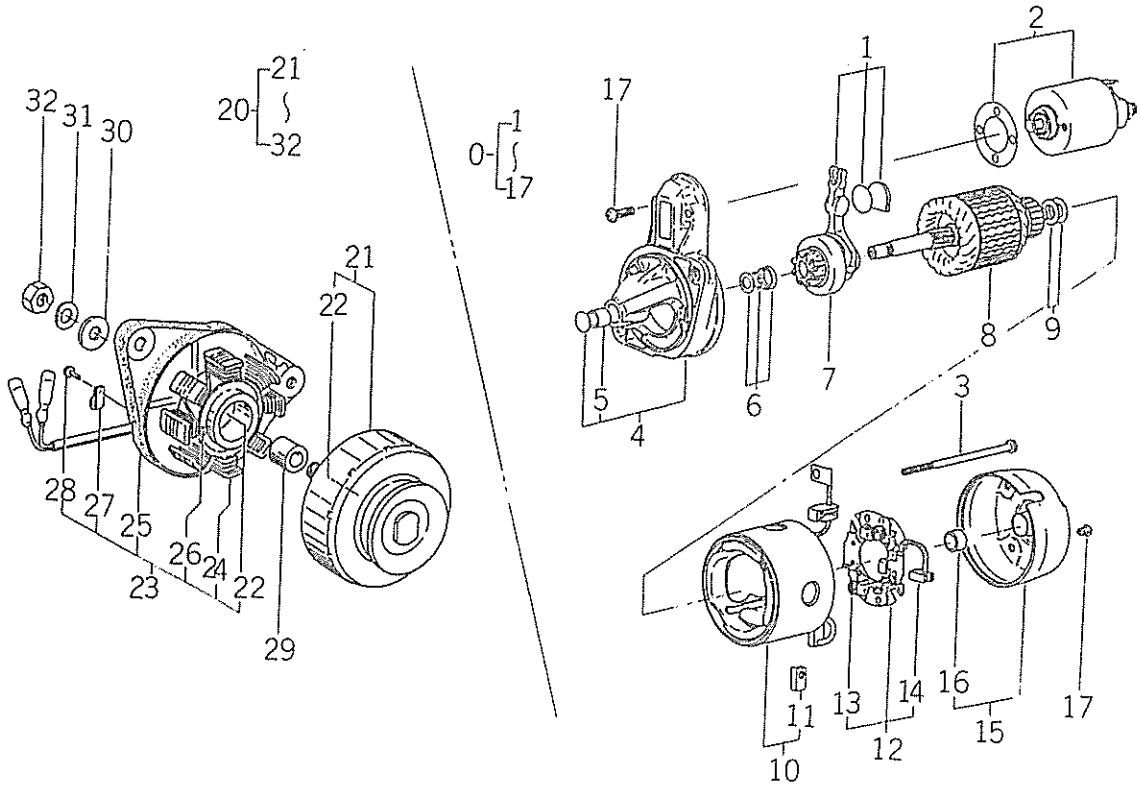

見出番号 Key No	部品番号 Parts No	部品名称 Parts Name		台当個数 Q'ty 141	161				互換性 R/P	適用号機 Application	型寸 Description	備考 Remarks
0	18508 6540	スターターアッシ	STARTER ASSY	1	1							
1	18584 6604	レバーキット	LEVER KIT	1	1							
2	18581 6330	スイッチアッシ	SWITCH ASSY	1	1							
3	18584 6605	ボルト	BOLT	2	2							
4	*	ブラケットアッシ	BRACKET ASSY	1	1							
5	18584 6472	ブッシュ;フロント	BUSHING	1	1							
6	18584 6473	ストッパセット	STOPPER SET	1	1							
7	18586 6240	ピニオンアッシ	PINION ASSY	1	1							
8	*	アマチュアアッシ	ARMATURE ASSY	1	1							
9	18584 6475	ワッシヤキット	WASHER KIT	1	1							
10	*	ヨークアッシ	YORK ASSY	1	1							
11	18541 6400	ブラシ	BRUSH	2	2							
12	18541 6390	ホルダアッシ	HOLDER ASSY	1	1							
13	*	スプリング	SPRING	3	3							
14	*	リヤブラシ	REAR BRUSH	1	1							
15	*	ハウジングアッシ	HOUSING ASSY	1	1							
16	18584 6478	ブッシュ	BUSHING;REAR	1	1							
17	18584 6468	スクリュキット	SCREW KIT	1	1							
20	18504 6210	オルタネータアッシ	ALTERNATOR ASSY	1	1							
21	*	フライホイルコンプ	FLY WHEEL COMP	1	1							
22	04012 6201	ボールベアリング	BALL BEARING	2	2							
23	*	プレートコンプ	PLATE COMP	1	1							
24	*	ステータアッシ	STATOR ASSY	1	1							
25	*	プレート	PLATE	2	2							
26	01514 0425	スクリュ	SCREW	1	1							
27	*	クンプ	CLAMP	1	1							
28	01514 0408	スクリュ	SCREW	1	1							
29	19923 6510	カラー	COLLAR	1	1							
30	02610 0010	ワッシヤ	WASHER	1	1							
31	02710 0010	ロックワッシヤ	LOCK WASHER	1	1							
32	02021 0010	ナット	NUT	1	1							

FIG.113 エンジンマウント ENGINE MOUNT

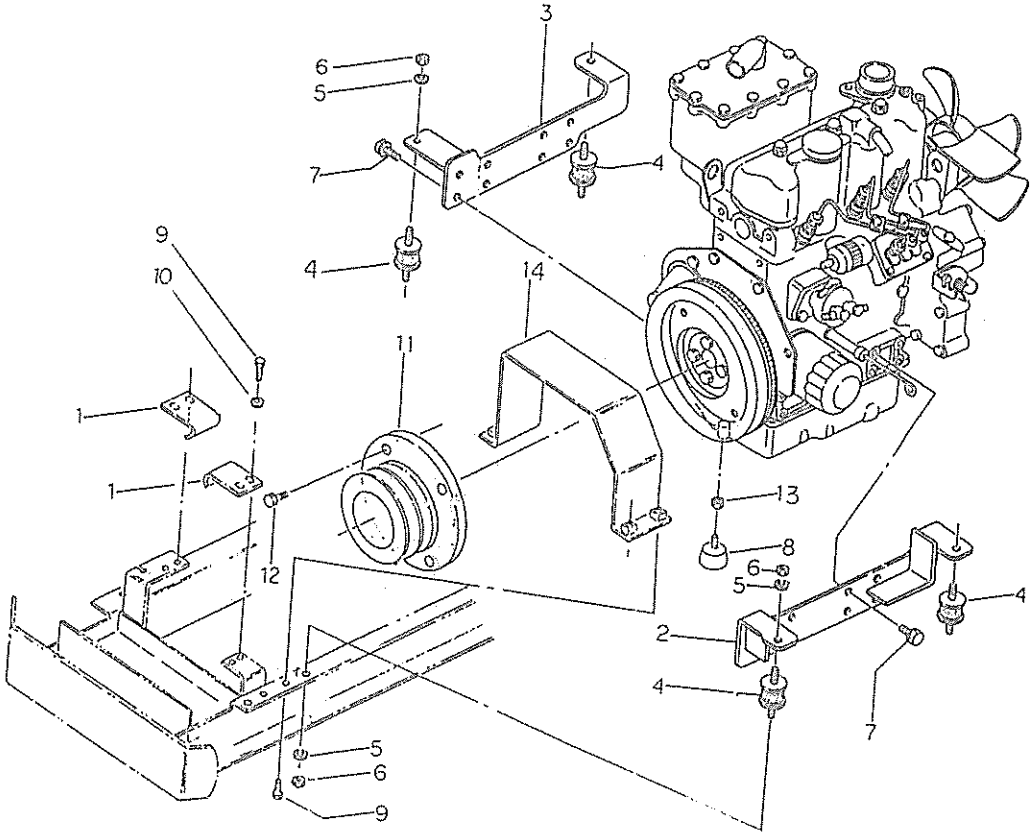

見出番号 Key No	部品番号 Parts No	部品名称 Parts Name		台当個数 Q'ty 141	161				互換性 R/P	適用号機 Application	型寸 Description	備考 Remarks
1	43021 0110	ベルトガイド	BELT GUIDE	2	2							
2	43650 0301	エンジンベース;L	ENGINE BASE;L.H	1	1							
3	43650 0310	エンジンベース;R	ENGINE BASE;R.H	1	1							
4	49811 0452	ボウシンゴム	CUSION RUBBER	4	4							
5	02710 0008	スプリングワッシヤ	SPRING WASHER	5	5							
6	02050 0008	ナット	NUT	5	5							
7	01151 1020	ボルト	BOLT	6	6							
8	49811 0820	ボウシンゴム	CUSION RUBBER	1	1							
9	01150 0816	ボルト	BOLT	8	8							
10	02610 0008	ワッシヤ	WASHER	4	4							
11	43011 1751	プーリ	PULLEY	1	1							
12	01151 0820	ボルト	BOLT	3	3							
13	02070 0010	ナット	NUT	1	1							
14	43025 1200	ベルトカバー	COVER	1	1							

FIG.121 クランクケース CRANK CASE

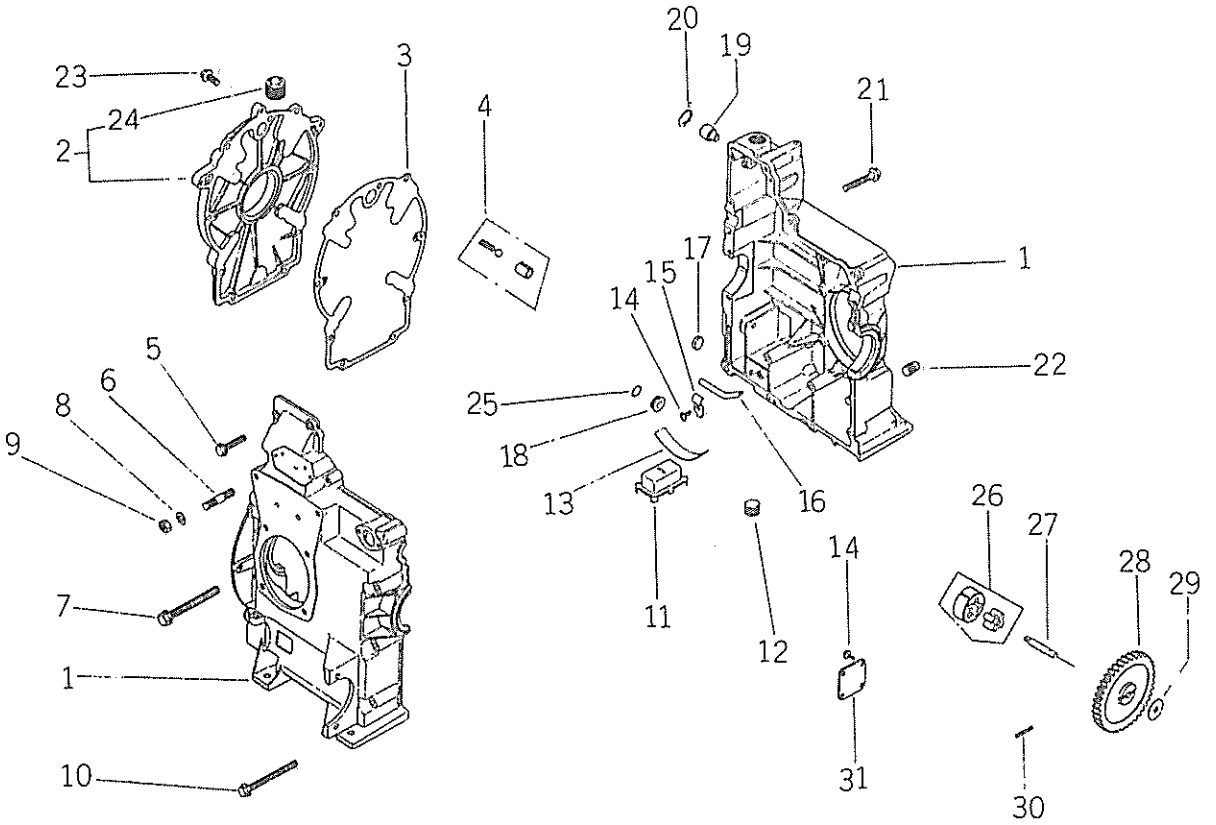

見出番号 Key No	部品番号 Parts No	部品名称 Parts Name		台当個数 Q'ty 181	201				互換性 R/P	適用号機 Application	型寸 Description	備考 Remarks
1	70620 0175	クランクケース	CRANK CASE	1	1							
2	70620 0184	ケースカバーアッシ	CLOSURE PLATE	1	1							
3	70620 0246	ガスケット	GASKET	1	1							
4	70620 0183	バルブキット;リリーフ	VALVE KIT	1	1							
5	70620 0030	フランジボルト	FRANGE BOLT	3	3							
6	70620 0100	スタッドボルト	STUD BOLT	12	12							
7	70620 0033	フランジボルト	FRANGE BOLT	2	2							
8	70620 0171	ワッシヤ	WASHER	12	12							
9	70620 0229	ナット	NUT	12	12							
10	70620 0031	フランジボルト	FRANGE BOLT	8	8							
11	70620 0108	オイルハウジング	OIL HOUSING	1	1							
12	70620 0226	プラグ	PLUG	2	2							
13	70620 0151	スプリングクリップ	SPRING CLIP	1	1							
14	70620 0222	スクリュ	SCREW	5	5							
15	70620 0152	クランプ	CLAMP	1	1							
16	70620 0127	オイルチューブ	OIL TUBE	1	1							
17	70620 0010	プラグキャップ	PLUG CAP	1	1							
18	70620 0131	プラグ	PLUG	1	1							
19	70620 0104	ガバナシャフト	GOVERNOR SHAFT	1	1							
20	70620 0003	リング	RING	1	1							
21	70620 0032	フランジボルト	FRANGE BOLT	2	2							
22	70620 0011	プラグ	PLUG	1	1							
23	70620 0013	スクリュ	SCREW	9	9							
24	70620 0012	プラグ	PLUG	1	1							
25	70620 0133	Oリング	O-RING	1	1							
26	70620 0163	ローターセット	ROTOR SET	1	1							
27	70620 0134	オイルポンプシャフト	OIL PUMP SHAFT	1	1							
28	70620 0087	オイルポンプギヤ	OIL PUMP GEAR	1	1							
29	70620 0165	スペーサ	SPACER	1	1							
30	70620 0004	スプリングピン	SPRING PIN	1	1							
31	70620 0109	カバー	COVER	1	1							

FIG.122 クランクシャフト，カムシャフト CRANKSHAFT, CAMSHAFT

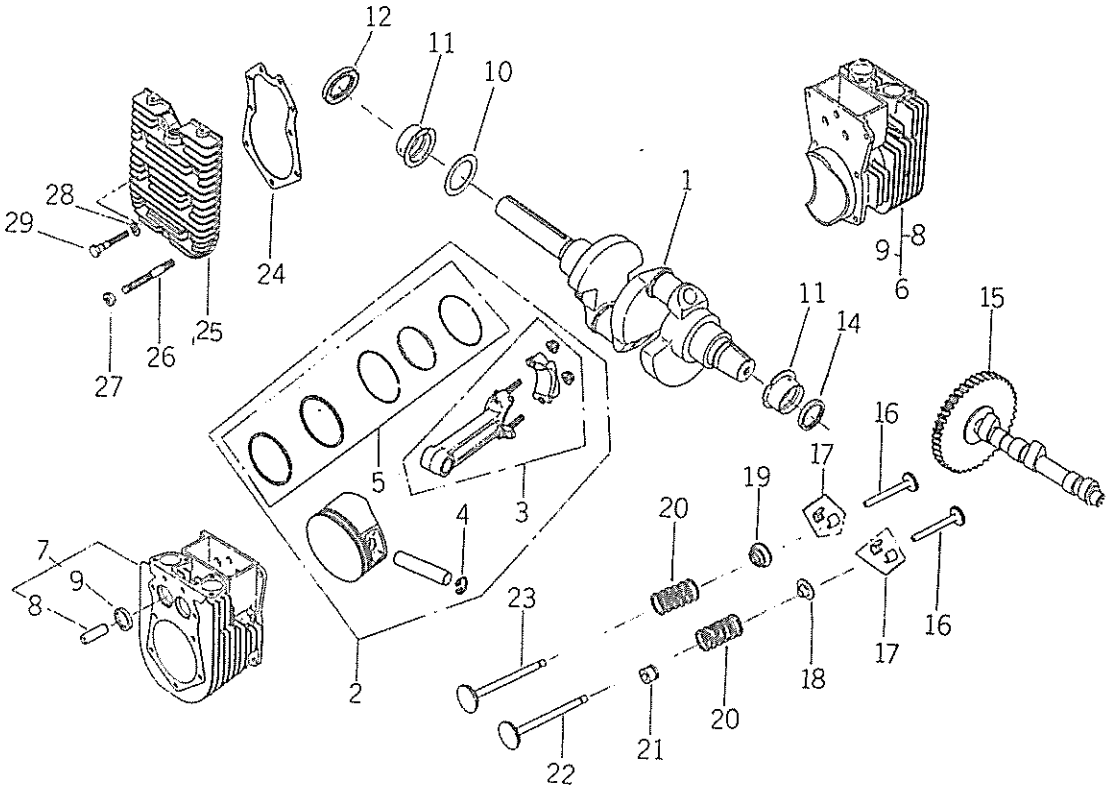

見出番号 Key No	部品番号 Parts No	部品名称 Parts Name		台当個数 Q'ty 181	201				互換性 R/P	適用号機 Application	型寸 Description	備考 Remarks
1	70620 0066	クランクシャフト	CRANKSHAFT	1								
1	70620 0067	クランクシャフト	CRANKSHAFT		1							
2	70620 0190	ピストンアッシ	PISTON ASSY	2							S.T.D	
2	70620 0195	ピストンアッシ	PISTON ASSY		2						S.T.D	
2	70620 0191	ピストンアッシ	PISTON ASSY	2							0.003	
2	70620 0196	ピストンアッシ	PISTON ASSY		2						0.003	
2	70620 0192	ピストンアッシ	PISTON ASSY	2							0.010	
2	70620 0197	ピストンアッシ	PISTON ASSY		2						0.010	
2	70620 0193	ピストンアッシ	PISTON ASSY	2							0.020	
2	70620 0198	ピストンアッシ	PISTON ASSY		2						0.020	
2	70620 0194	ピストンアッシ	PISTON ASSY	2							0.030	
2	70620 0199	ピストンアッシ	PISTON ASSY		2						0.030	
3	70620 0095	コンロッドアッシ	CON-ROD ASSY	2	2						S.T.D	
3	70620 0096	コンロッドアッシ	CON-ROD ASSY	2	2						0.010	
4	70620 0014	スナップリング	SNAP RING	4								
4	70620 0132	スナップリング	SNAP RING		4							
5	70620 0118	ピストンリングセット	RING SET	2	2						S.T.D&0.030	
5	70620 0119	ピストンリングセット	RING SET	2	2						0.010	
5	70620 0120	ピストンリングセット	RING SET	2	2						0.020	
5	70620 0121	ピストンリングセット	RING SET	2	2						0.030	
6	70620 0201	シリンダ;1	CYLINDER;1	1								
6	70620 0203	シリンダ;1	CYLINDER;1		1							
7	70620 0202	シリンダ;2	CYLINDER;2	1								
7	70620 0204	シリンダ;2	CYLINDER;2		1							
8	70620 0159	バルブガイド	VALB GUIDE	2	2							
9	70620 0078	インサート	INSERT	2	2							
10	70620 0168	スラストワッシヤ	TRUST WASHER	AR	AR						0.119/0.122	
10	70620 0169	スライトワッシヤ	TRUST WASHER	AR	AR						0.128/0.131	
10	70620 0170	スラストワッシヤ	TRUST WASHER	AR	AR						0.137/0.140	
11	70620 0075	スリーブベアリング	SLEEVE BEARING	2	2						S.T.D	
11	70620 0076	スリーブベアリング	SLEEVE BEARING	2	2						0.010	
11	70620 0077	スリーブベアリング	SLEEVE BEARING	2	2						0.020	
12	70620 0009	オイルシール	OIL SEAL	1	1							
14	70620 0080	オイルシール	OIL SEAL	1	1							
15	70620 0065	カムシャフト	CAMSHAFT	1	1							

FIG.122 クランクシャフト，カムシャフト CRANKSHAFT, CAMSHAFT

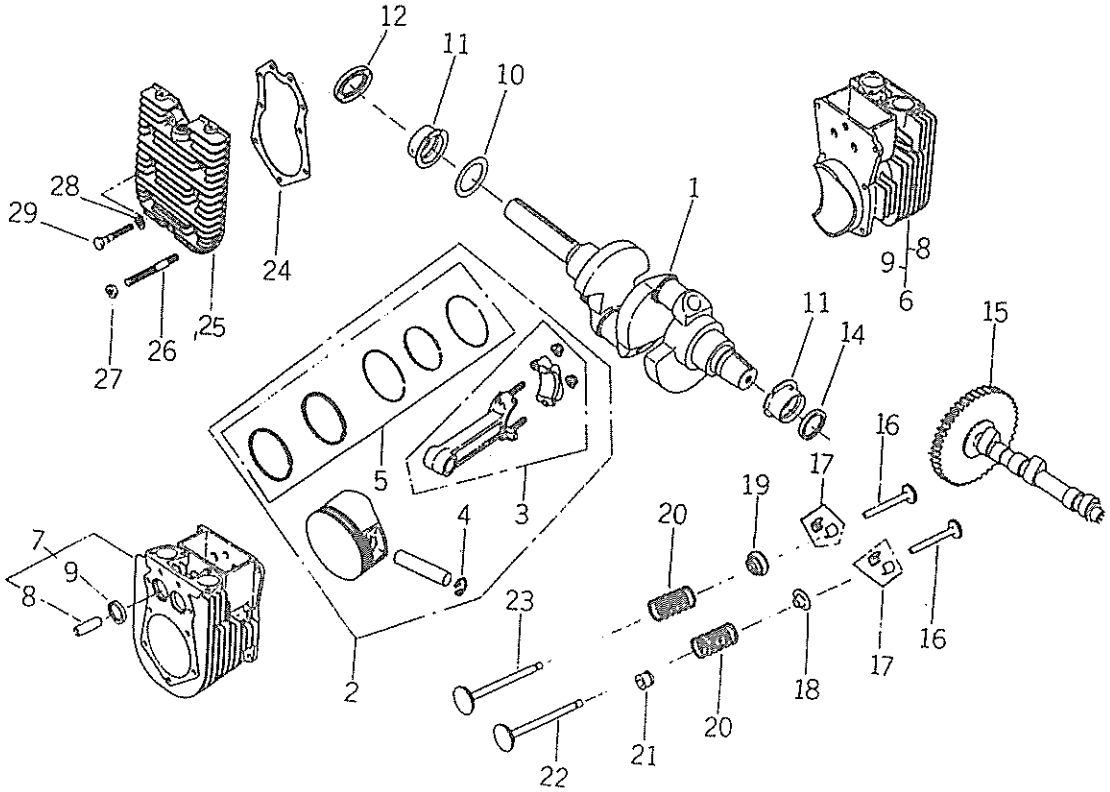

見出番号 Key No	部品番号 Parts No	部品名称 Parts Name		台当個数 Q'ty 181	201				互換性 R/P	適用号機 Application	型寸 Description	備考 Remarks
16	70620 0073	タペット	TAPPET	4	4							
17	70620 0061	リテーナキット	RETAINER KIT	4	4							
18	70620 0015	スプリングリテーナ	SPRING RETAINER	2	2							INTAKE
19	70620 0081	バルブステムシール	VALVE STEM SEAL	2	2							
20	70620 0036	バルブスプリング	VALVE SPRING	4	4							
21	70620 0164	ロータ	ROTOR	2	2							EXHAUST
22	70620 0072	インテイクバルブ	INTAKE VALVE	2								
22	70620 0071	インテイクバルブ	INTAKE VALVE		2							
23	70620 0069	エクゾーストバルブ	EXHAUST VALVE	2								
23	70620 0070	エクゾーストバルブ	EXHAUST VALVE		2							
24	70620 0086	ヘッドガスケット	HEAD GASKET	2	2							
25	70620 0068	シリンダヘッド	CYLINDER HEAD	2	2							
26	70620 0102	スタッドボルト	STUD BOLT		6							
27	70620 0229	ナット	NUT		6							
28	70620 0233	ワッシャ	WASHER	18	18							
29	70620 0059	ヘッドボルト	HEAD BOLT	18	8							
29	70620 0029	ヘッドボルト	HEAD BOLT		4							

FIG.123 マニホルド，キャブレータ MANIFOLD, CARBURETOR

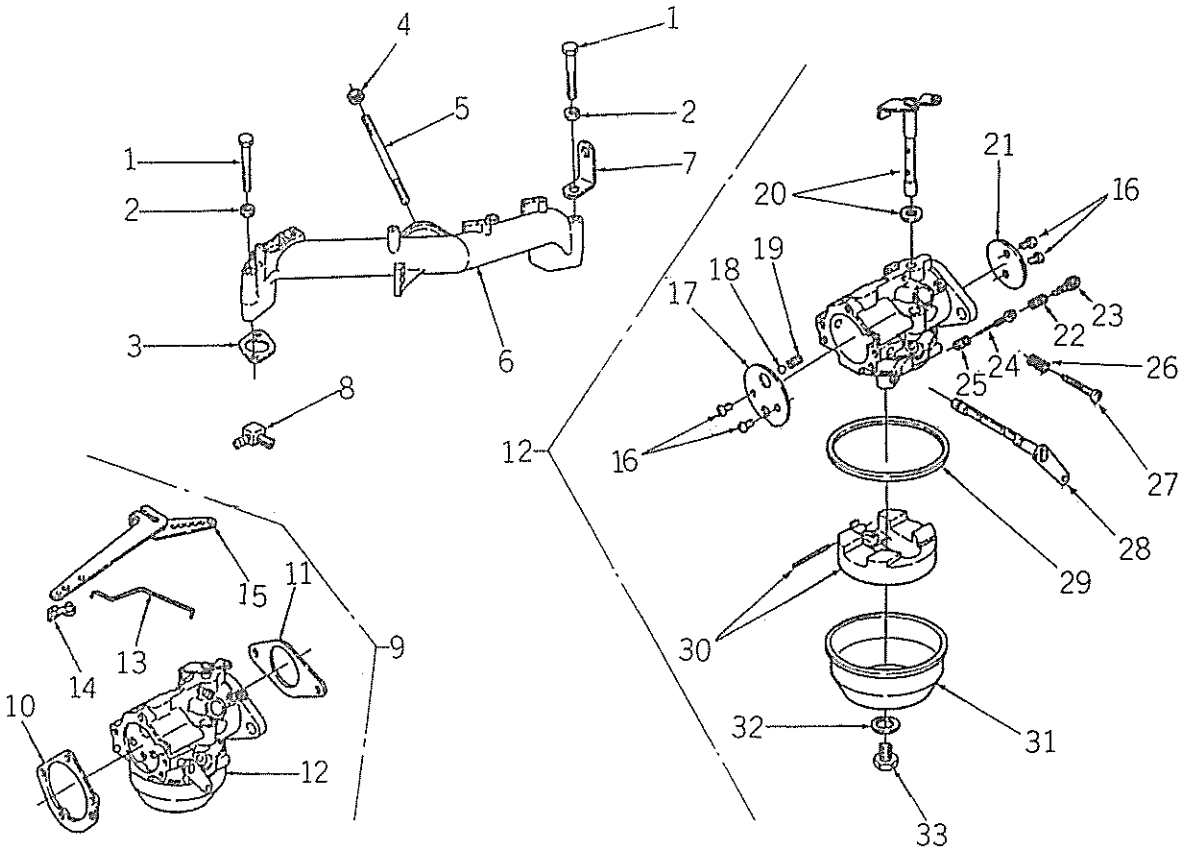

見出番号 Key No	部品番号 Parts No	部品名称 Parts Name		台当個数 Q'ty 181	201				互換性 R/P	適用号機 Application	型寸 Description	備考 Remarks
1	70620 0207	ボルト	BOLT	4	4							
2	70620 0209	ワッシヤ	WASHER	4	4							
3	70620 0083	ガスケット	GASKET	2	2							
4	70620 0227	ナット	NUT	2	2							
5	70620 0006	スタッドボルト	STUD BOLT	2	2							
6	70620 0137	インテイクスマニホルド	INTAKE MANIFOLD	1	1							
7	70620 0166	ステー	STAY	1	1							
8	70620 0047	コネクタ	CONNECTOR	1	1							
9	*	キャブレタキット	CARBURETOR KIT	1								
10	70620 0027	ガスケット	GASKET	1	1							
11	70620 0056	ガスケット	GASKET	1	1							
12	70620 0241	キャブレタアッシ	CHRBURETOR ASSY	1								
12	70620 0242	キャブレタアッシ	CARBURETOR ASSY		1							
13	70620 0200	ロッド	ROD	1	1							
14	70620 0049	ブッシュ	BUSH	1	1							
15	70620 0142	ガバナレバー	GOV-LEVER	1	1							
16	*	スクリュ	SCREW	4	4							
17	*	チョークプレート	CHOKE PLATE	1	1							
18	*	ボール	BALL	1	1							
19	*	スプリング	SPRING	1	1							
20	*	スロットルシャフト	THROTTLE SHAFT	1	1							
21	*	スロットルプレート	THROTTLE PLATE	1	1							
22	*	スプリング	SPRING	1	1							
23	70620 0052	アイドルスクリュ;ニードル	NEEDLE	1	1							
24	*	アイドルスクリュ	SCREW	1	1							
25	*	スプリング	SPRING	1	1							
26	*	スプリング	SPRING	1	1							
27	*	スクリュ	SCREW	1	1							
28	*	チョークレバー	CHOKE LEVER	1	1							
29	70620 0025	ガスケット	GASKET	1	1							
30	*	フロートアッシ	FLOAT ASSY	1	1							
31	*	フロートチャンバ	FLOAT CHANBER	1	1							
32	70620 0024	ガスケット	GASKET	1	1							
33	70620 0040	スクリュ	SCREW	1	1							

FIG.124 フライホイル，オイルフィルタ，クーリングカバー
FLY WHEEL, OIL FILTER, COOLING COVER

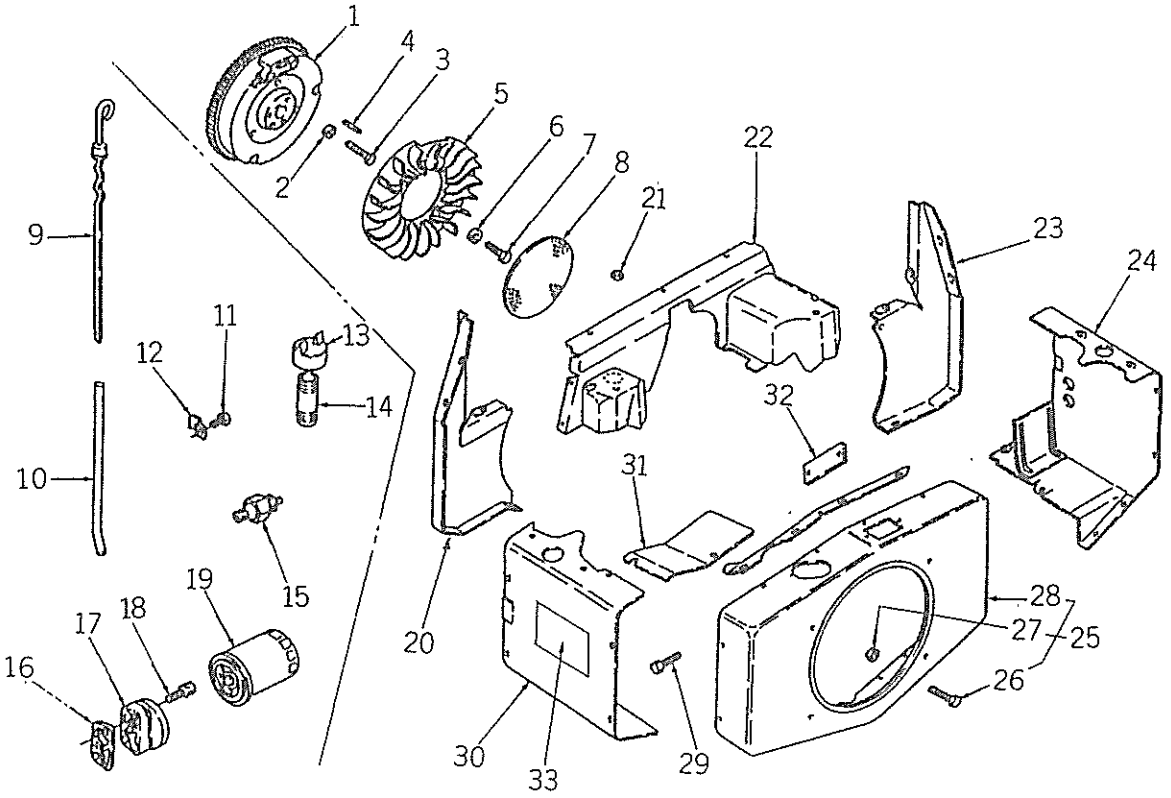

見出番号 Key No	部品番号 Parts No	部品名称 Parts Name		台当個数 Q'ty 181	201				互換性 R/P	適用号機 Application	型寸 Description	備考 Remarks
1	70620 0074	フライホイル	FLY WHEEL	1	1							
2	70620 0172	ワッシヤ	WASHER	1	1							
3	70620 0238	スクリュ	SCREW	1	1							
4	70620 0005	キー	KEY	1	1							
5	70620 0048	ファン	FAN	1	1							
6	70620 0042	スペーサ	SPACER	4	4							
7	70620 0237	スクリュ	SCREW	4	4							
8	70620 0050	スクリーン	SCREEN	1	1							
9	70620 0082	オイルゲージ	OIL GAUGE	1	1							
10	70620 0126	オイルチューブ	OIL TUBE	1	1							
11	70620 0222	スクリュ	SCREW	1	1							
12	70620 0136	クリップ	CLIP	1	1							
13	70620 0140	キャップ	CAP	1	1							
14	70620 0063	パイプ	PIPE	1	1							
15	70620 0117	マノコンタクト	PRESSURE SWITCH	1	1							
16	70620 0085	ガスケット	GASKET	1	1							
17	70620 0141	アダプタ	ADAPTOR	1	1							
18	70620 0219	スクリュ	SCREW	2	2							
19	70620 0088	オイルフィルタ	OIL FILTER	1	1							
20	70620 0155	サイドカバー	SIDE COVER	1	1							
21	70620 0229	ナット	NUT	2	2							
22	70620 0157	ダクトカバー	DUCT COVER	1								
22	70620 0156	ダクトカバー	DUCT COVER		1							
23	70620 0154	サイドカバー	SIDE COVER	1								
23	70620 0153	サイドカバー	SIDE COVER		1							
24	70620 0092	ヘッドカバー;1シリンダ	HEAD COVER	1								
24	70620 0093	ヘッドカバー;1シリンダ	HEAD COVER		1							
25	*	カバーキット	COVER KIT	1	1							
26	70620 0236	スクリュ	SCREW	6	6							
27	70620 0243	ワッシヤ	WASHER	2	2							
28	70620 0147	ファンカバー	FAN COVER	1	1							
29	70620 0223	スクリュ	SCREW	25	25							
30	70620 0090	ヘッドカバー;2シリンダ	HEAD COVER	1								
30	70620 0091	ヘッドカバー;2シリンダ	HEAD COVER		1							
31	70620 0094	カバー	COVER	1	1							

FIG.124 フライホイル，オイルフィルタ，クーリングカバー
FLY WHEEL, OIL FILTER, COOLING COVER

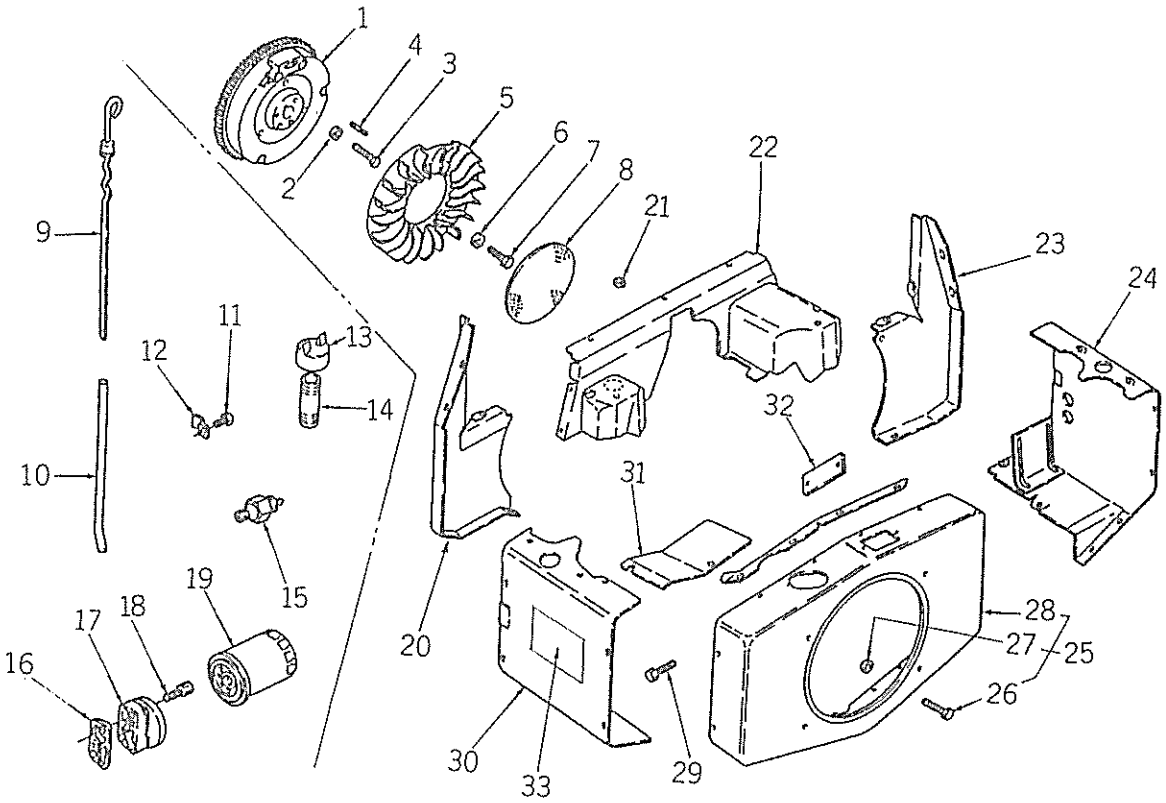

見出番号 Key No	部品番号 Parts No	部品名称 Parts Name		台当個数 Q'ty 181	201				互換性 R/P	適用号機 Application	型寸 Description	備考 Remarks
32	70620 0060	カバー	COVER	1	1							
33	70620 0123	チュウイマーク	CAUTION PLATE	3								
33	70620 0124	チュウイマーク	CAUTION PLATE		3							

FIG.125 クリーナ，ブリーザ，フュエルフィルタ
CLEANER, BREATHER, FUEL FILTER

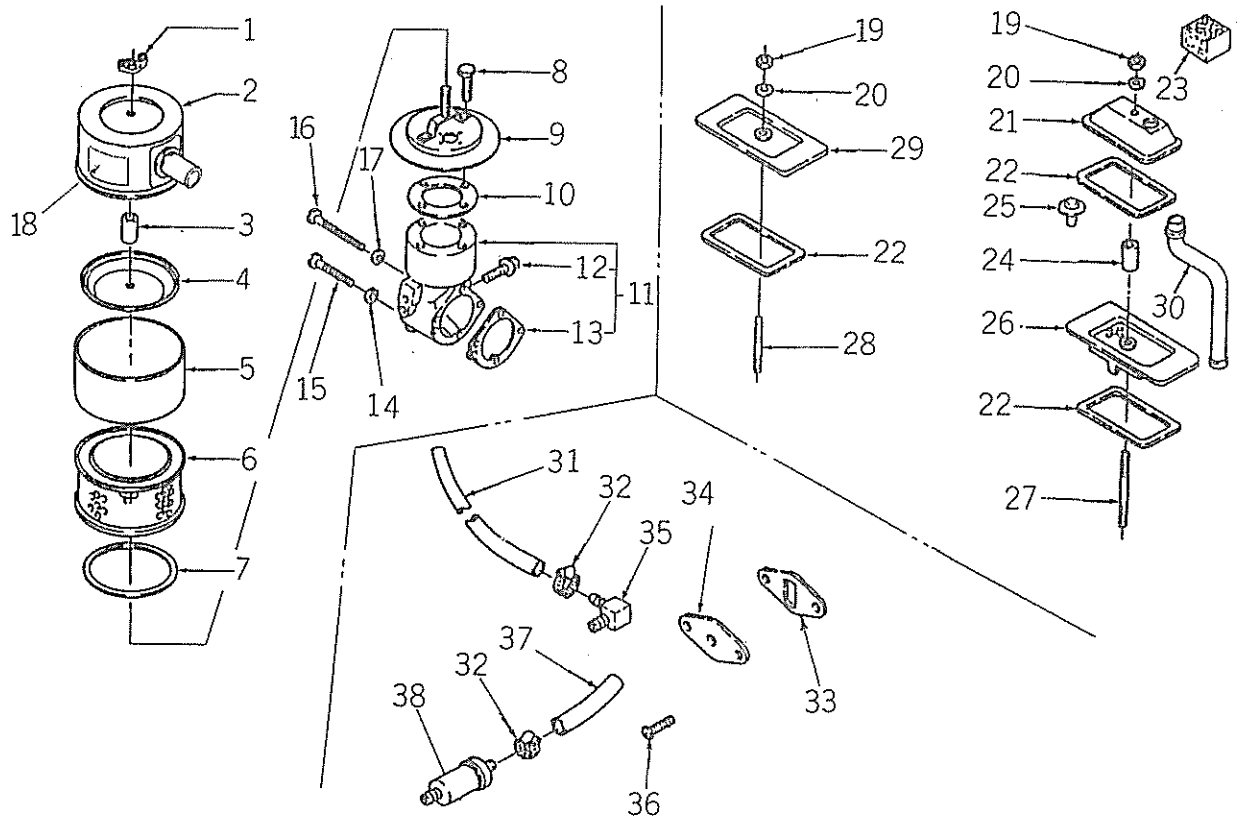

見出番号 Key No	部品番号 Parts No	部品名称 Parts Name		台当個数 Q'ty 181	201				互換性 R/P	適用号機 Application	型寸 Description	備考 Remarks
1	70620 0232	ウイングナット	WING NUT	1	1							
2	70620 0113	クリーナカバー	CLEANER COVER	1	1							
3	70620 0016	シール	SEAL	1	1							
4	70620 0105	クリーナカバー	CLEANER COVER	1	1							
5	70620 0062	プレクリーナ	PRECLEANER	1	1							
6	70620 0205	エレメント	ELEMENT	1	1							
7	70620 0022	シール	SEAL	1	1							
8	70620 0225	スクリュ	SCREW	1	1							
9	70620 0143	エヤクリーナベース	CLEANER BASE	1	1							
10	70620 0058	ガスケット	GASKET	1	1							
11	70620 0179	エルボキット	ELBOW KIT	1	1							
12	70620 0237	スクリュ	SCREW	1	1							
13	70620 0027	ガスケット	GASKET	1	1							
14	70620 0210	ワッシヤ	WASHER	2	2							
15	70620 0218	スクリュ	SCREW	2	2							
16	70620 0217	スクリュ	SCREW	1	1							
17	70620 0215	ワッシヤ	WASHER	1	1							
18	70620 0044	チュウイマーク	CAUTION PLATE	1	1							
19	70620 0228	ナット	NUT	2	2							
20	70620 0211	ワッシヤ	WASHER	2	2							
21	70620 0110	カバー	COVER	1	1							
22	70620 0089	ガスケット	GASKET	3	3							
23	70620 0018	フィルタ	FILTER	1	1							
24	70620 0079	シール	SEAL	1	1							
25	70620 0167	バルブ	VALVE	1	1							
26	70620 0112	カバー	COVER	1	1							
27	70620 0057	スタッドボルト	STUD BOLT	1	1							
28	70620 0007	スタッドボルト	STUD BOLT	1	1							
29	70620 0111	カバー	COVER	1	1							
30	70620 0160	ブリーザホース	BRETHER HOSE	1	1							
31	70620 0162	フュエルホース	FUEL HOSE	1	1							FROM PUMP
32	70620 0206	クランプ	CLAMP	4	4							
33	70620 0026	ガスケット	GASKET	1	1							
34	70620 0114	カバー	COVER	1	1							
35	70620 0047	コネクタ	CONNECTOR	1	1							

FIG.125 クリーナ，ブリーザ，フュエルフィルタ CLEANER, BREATHER, FUEL FILTER

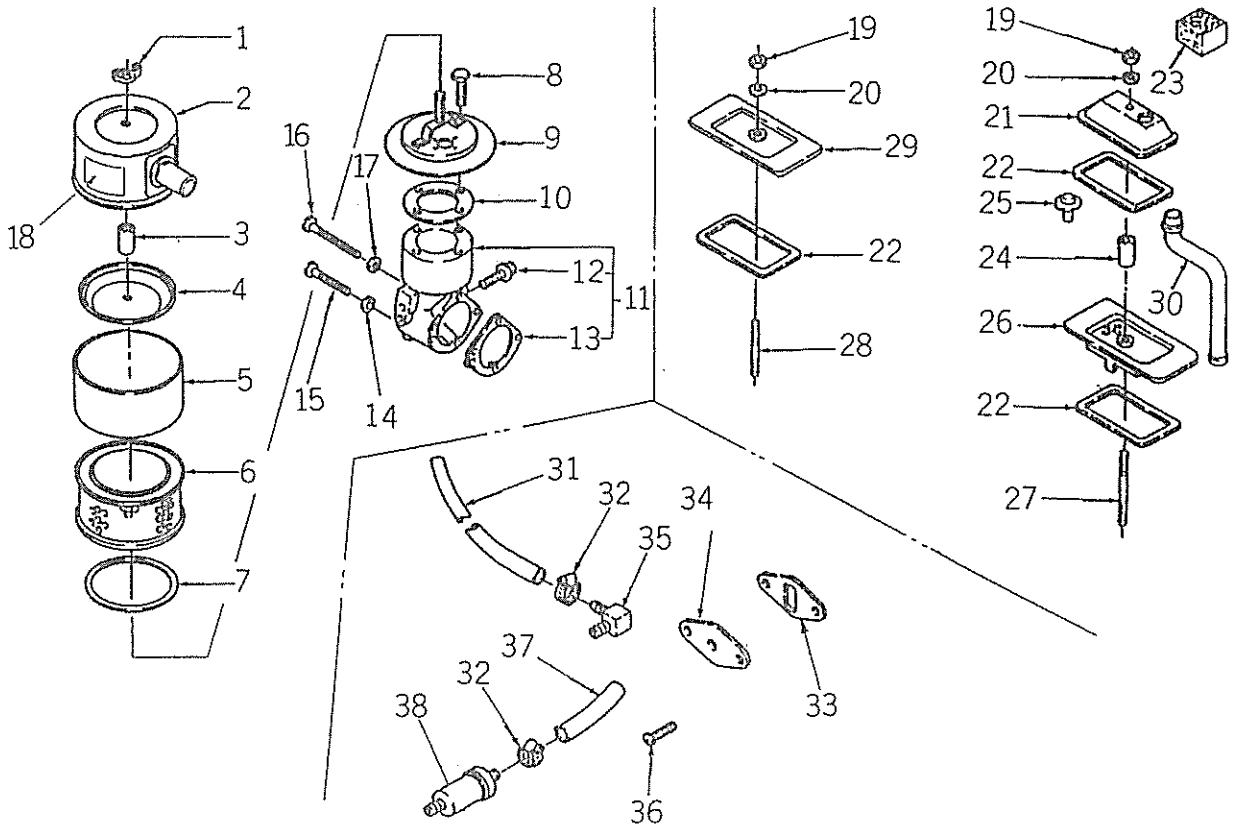

見出番号 Key No	部品番号 Parts No	部品名称 Parts Name		台当個数 Q'ty 181	201				互換性 R/P	適用号機 Application	型寸 Description	備考 Remarks
36	70620 0231	スクリュ	SCREW	2	2							
37	70620 0161	フュエルホース	HOSE	1	1							
38	70620 0028	フュエルフィルタ	FUEL FILTER	1	1							

FIG.126 ガバナ，イグニション，マフラ，ガスケットセット GOVERNOR, IGNITION, MUFFLER, GASKET SET

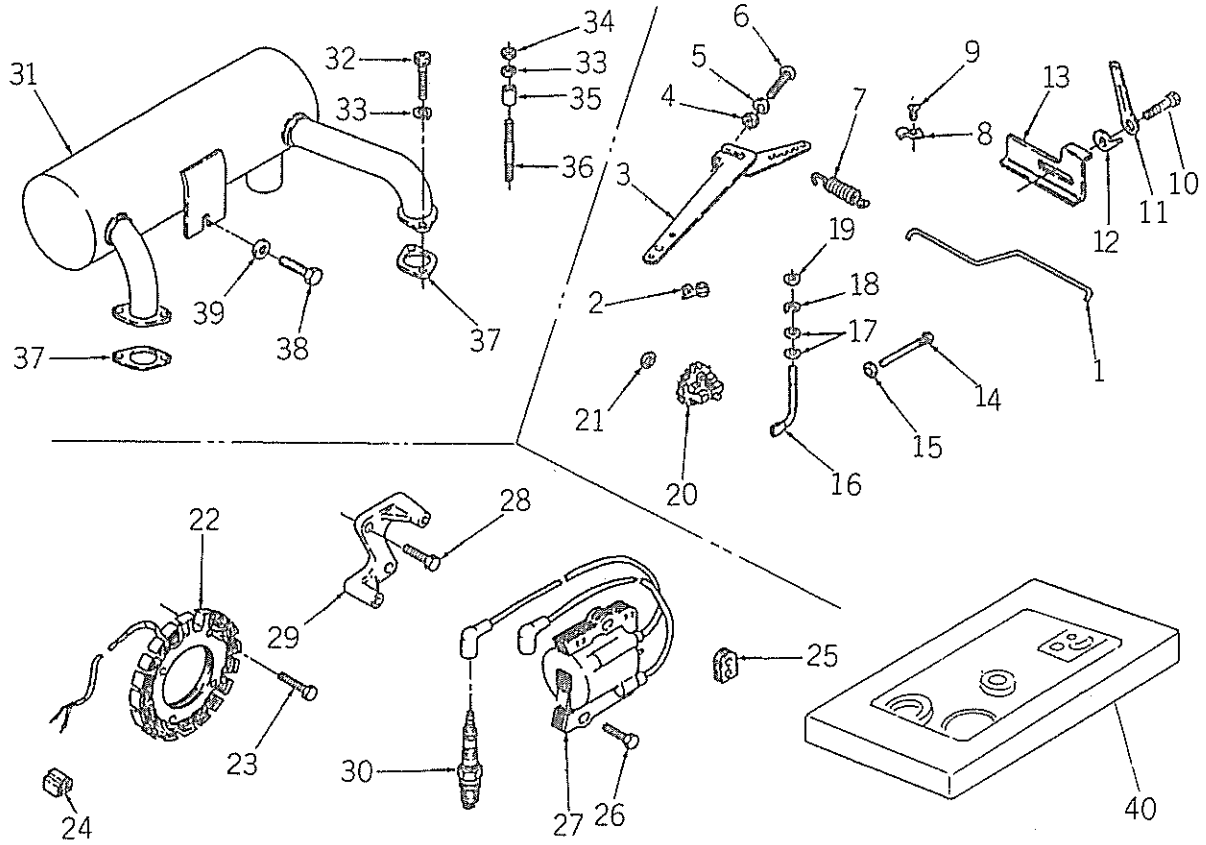

見出番号 Key No	部品番号 Parts No	部品名称 Parts Name		台当個数 Q'ty 181	201				互換性 R/P	適用号機 Application	型寸 Description	備考 Remarks
1	70620 0200	ロッド	ROD	1	1							
2	70620 0049	ブッシュ	BUSH	2	2							
3	70620 0142	ガバナレバー	GOV-LEVER	1	1							
4	70620 0228	ナット	NUT	1	1							
5	70620 0213	ワッシヤ	WASHER	1	1							
6	70620 0146	スクリュ	SCREW	1	1							
7	70620 0107	スプリング	SPRING	1	1							
8	70620 0020	クランプ	CLAMP	2	2							
9	70620 0224	スクリュ	SCREW	2	2							
10	70620 0221	スクリュ	SCREW	1	1							
11	70620 0125	コントロールレバー	CONTROL LEVER	1	1							
12	70620 0019	ストップレバー	STOP LEVER	1	1							
13	70620 0177	ストッパ	STOPPER	1	1							
14	70620 0017	ピン	PIN	1	1							
15	70620 0211	ワッシヤ	WASHER	1	1							
16	70620 0103	ガバナシャフト	GOV-SHAFT	1	1							
17	70620 0216	ワッシヤ	WASHER	2	2							
18	70620 0002	スナップリング	SNAP RING	1	1							
19	70620 0212	ワッシヤ	WASHER	1	1							
20	70620 0001	ガバナギマ	GOV-GEAR	1	1							
21	70620 0021	ワッシヤ	WASHER	1	1							
22	70620 0023	スタータキット	STARTOR KIT	1	1							
23	70620 0220	スクリュ	SCREW	4	4							
24	70620 0064	コネクタ	CONNECTOR	1	1							
25	70620 0158	グロメット	GROMMET	1	1							
26	70620 0234	スクリュ	SCREW	2	2							
27	70620 0178	イグニションコイル	IGNITION COIL	1	1							
28	70620 0235	スクリュ	SCREW	2	2							
29	70620 0128	ブラケット	BRACKET	1	1							
30	70620 0130	プラグ	SPARK PLUG	2	2							
31	70620 0099	マフラ	MUFFLER	1	1							
32	70620 0008	スクリュ	SCREW	2	2							
33	70620 0209	ワッシヤ	WASHER	4	4							
34	70620 0229	ナット	NUT	2	2							
35	70620 0122	スペーサ	SPACER	2	2							

FIG.126 ガバナ，イグニション，マフラ，ガスケットセット
GOVERNOR, IGNITION, MUFFLER, GASKET SET

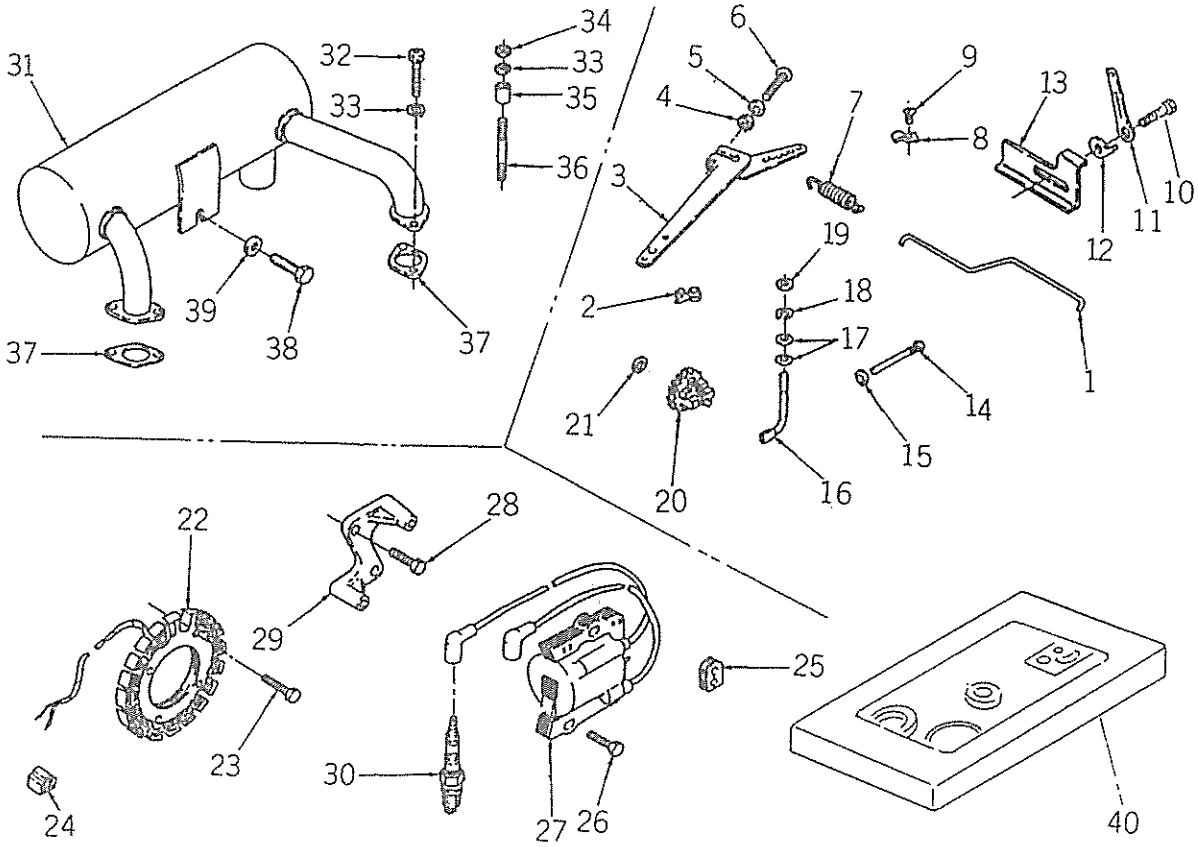

見出番号 Key No	部品番号 Parts No	部品名称 Parts Name		合当個数 Q'ty 181	201				互換性 R/P	適用号機 Application	型寸 Description	備考 Remarks
36	70620 0101	スタッドボルト	STUD BOLT	2	2							
37	70620 0084	ガスケット	GASKET	2	2							
38	70620 0230	スクリュ	SCREW	1	1							
39	70620 0214	ワッシヤ	WASHER	1	1							
40	70620 0187	ガスケットセット	GASKET SET	1	1							
41	70620 0009	オイルシール	OIL SEAL	1	1							FIG122-12
42	70620 0056	ガスケット	GASKET	1	1							FIG123-11
43	70620 0027	ガスケット	GASKET	1	1							FIG125-13
44	70620 0026	ガスケット	GASKET	1	1							FIG125-33
45	70620 0079	シール	SEAL	1	1							FIG125-24
46	70620 0081	シール	SEAL	2	2							FIG122-19
47	70620 0080	シール	SEAL	1	1							FIG122-14
48	70620 0246	ガスケット	GASKET	1	1							FIG121-3
49	70620 0083	ガスケット	GASKET	2	2							FIG123-3
50	70620 0085	ガスケット	GASKET	1	1							FIG124-16
51	70620 0086	ガスケット	GASKET	2	2							FIG122-24
52	70620 0089	ガスケット	GASKET	3	3							FIG125-22
53	70620 0058	ガスケット	GASKET	1	1							FIG125-10
54	70620 0084	ガスケット	GASKET	2	2							FIG126-37

41～42 Not irast this section

FIG.127 スタータ STARTER

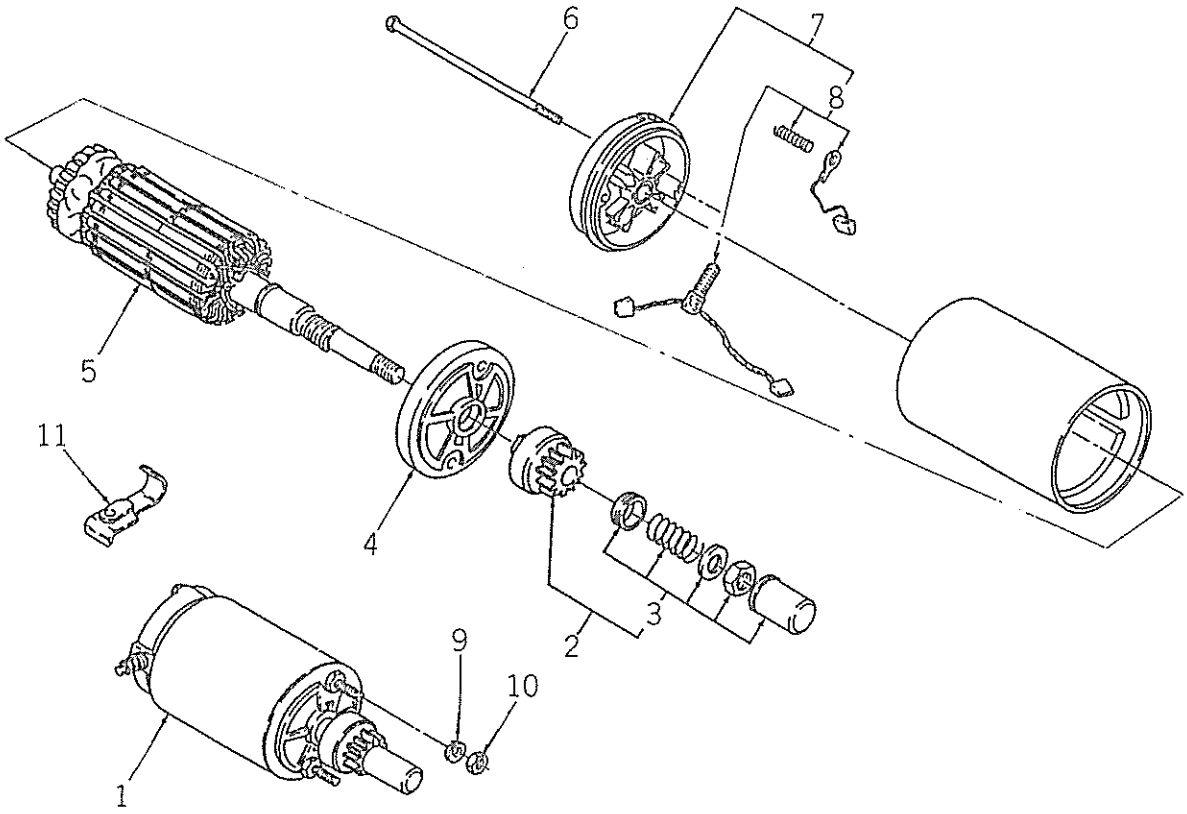

見出番号 Key No	部品番号 Parts No	部品名称 Parts Name		台当個数 Q'ty 181	201				互換性 R/P	適用号機 Application	型寸 Description	備考 Remarks
1	70620 0115	スタータアッシ	STARTOR ASSY	1								
1	70620 0116	スタータアッシ	STARTOR ASSY		1							
2	70620 0180	ドライブキット	DRIVE KIT	1	1							
3	70620 0181	ドライブキット	DRIVE KIT	1	1							
4	70620 0148	キャップ	CAP	1	1							
5	70620 0138	アマチュアアッシ	ARMATURE ASSY	1								
5	70620 0139	アマチュアアッシ	ARMATURE ASSY		1							
6	70620 0144	ボルト	BOLT	2								
6	70620 0145	ボルト	BOLT		2							
7	70620 0149	キャップ	CAP	1								
7	70620 0150	キャップ	CAP		1							
8	70620 0182	ブラシキット	BRUSH KIT	1	1							
9	70620 0208	ワッシヤ	WASHER	2	2							
10	70620 0228	ナット	NUT	2	2							
11	70620 0129	ブラケット	BRACKET		1							

FIG.128 エンジンマウント ENGINE MOUNT ; GASOLINE

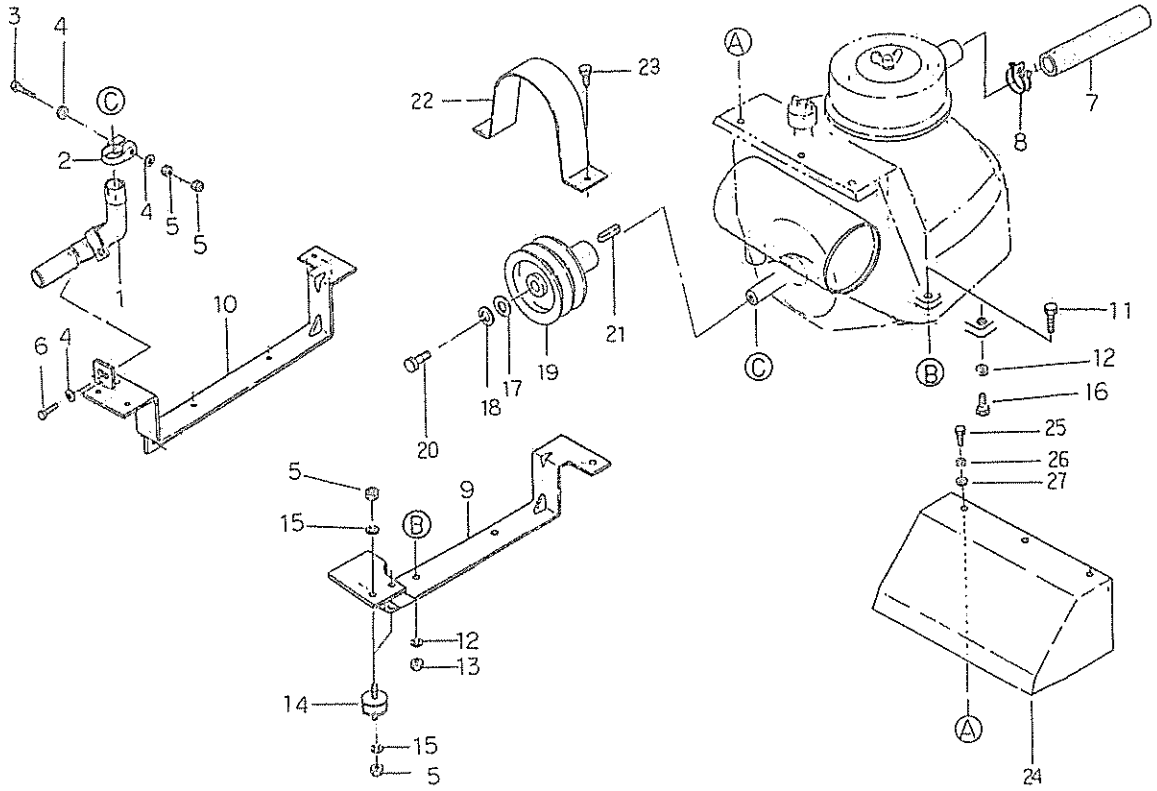

見出番号 Key No	部品番号 Parts No	部品名称 Parts Name		台当個数 Q'ty 181	201				互換性 R/P	適用号機 Application	型寸 Description	備考 Remarks
1	40830 0070	マフラ	MUFFLER	1	1							
2	40833 0060	バンド	BAND	1	1							
3	01030 0860	ボルト	BOLT	1	1							
4	02610 0008	ワッシヤ	WASHER	3	3							
5	02050 0008	ナット	NUT	14	14							
6	01150 0820	ボルト	BOLT	1	1							
7	40861 0030	ホース	HOSE	1	1							
8	06710 0046	ホースバンド	HOSE BAND	1	1							
9	43650 0340	エンジンベース;L	ENGINE BASE;L.H	1	1							
10	43650 0360	エンジンベース;R	ENGINE BASE;R.H	1	1							
11	01030 1030	ボルト	BOLT	4	3							
12	02710 0010	スプリングワッシヤ	SPRING WASHER	4	4							
13	02050 0010	ナット	NUT	4	4							
14	49811 0451	ボウシンゴム	CUSION RUBBER	4	4							
15	02710 0008	スプリングワッシヤ	SPRING WASHER	8	8							
16	49943 1250	ボルト	BOLT		1							
17	02610 9031	ワッシヤ	WASHER	1	1							
18	02710 0012	スプリングワッシヤ	SPRING WASHER	1	1							
19	43011 2200	プーリ	PULLEY	1	1							
20	49943 1210	ボルト	BOLT	1	1							
21	49918 0030	キー	KEY	1	1							
22	43021 0130	ベルトカバー	BELT COVER	2	2							
23	01150 0816	ボルト	BOLT	2	2							
24	40826 0070	エヤーガード	AIR GURD	1	1							
25	49943 1220	ボルト	BOLT	5	5							
26	02710 0006	スプリングワッシヤ	SPRING WASHER	5	5							
27	02610 0006	ワッシヤ	WASHER	5	5							

FIG.201 フロント P. T. O
FRONT P. T. O

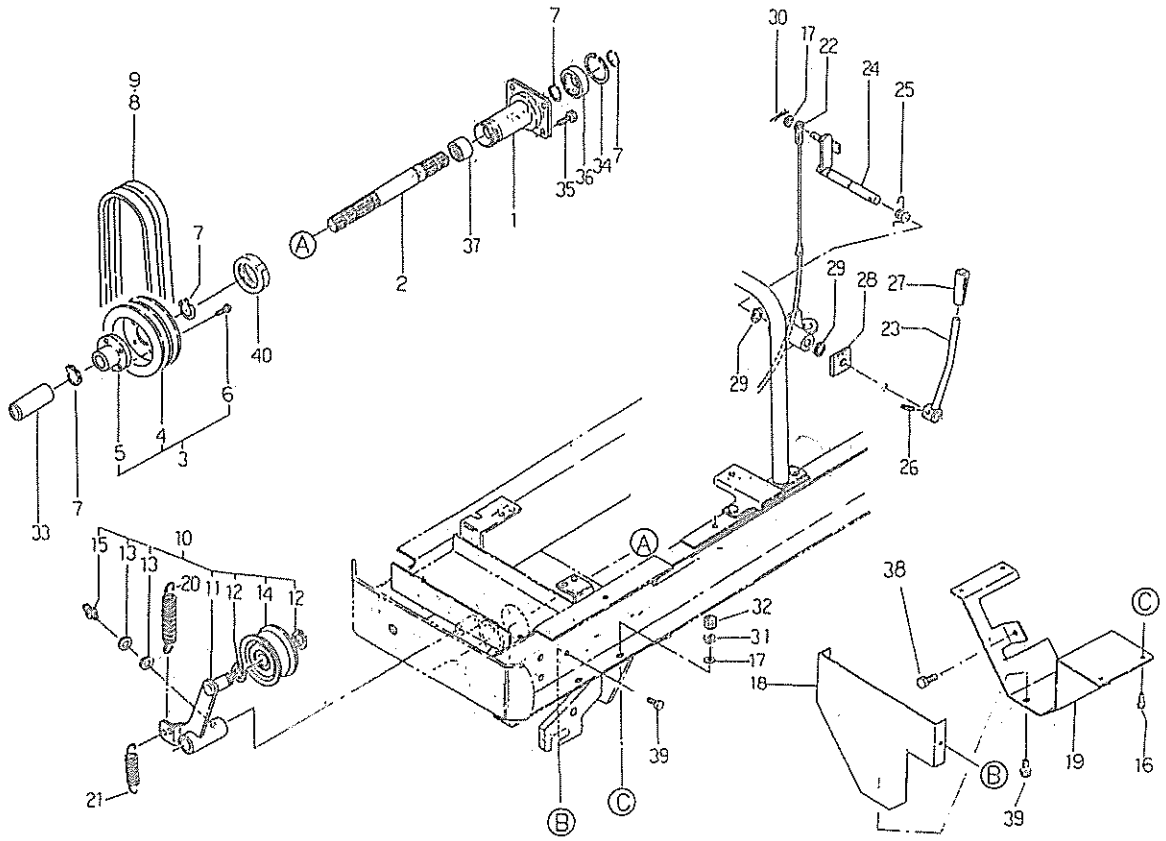

見出番号 Key No	部品番号 Parts No	部品名称 Parts Name		台当個数 Q'ty ALL					互換性 R/P	適用号機 Application	型寸 Description	備考 Remarks
1	47551 0060	ピボットシャフト	PIVOT SHAFT	1								
2	41336 0630	P.T.Oシャフト	P.T.O SHAFT	1								
3	*	プーリアッシ	PULLEY ASSY	1								
4	43011 1760	プーリ	PULLEY	2								
5	43010 1050	スプラインボス	SPLINE BOSS	1								
6	01131 0612	ボルト	BOLT	4								
7	03610 0025	スナップリング	SNAP RING	4								
8	08052 9119	Vベルト	V-BELT	2							SB31	DIESEL
9	49866 0090	Vベルト	V-BELT	2							SB35	GASOLINE
10	43201 0720	テンションアームアッシ	TENSION ARM ASSY	1								
11	*	アーム	ARM	1								
12	03610 0020	スナップリング	SNAP RING	2								
13	02610 0006	ワッシヤ	WASHER	2								
14	43235 0180	テンションローラ	ROLLER	1								
15	06061 0000	グリスニプル	GREASE NIPPLE	1								
16	01030 0816	ボルト	BOLT	4								
17	02610 0008	ワッシヤ	WASHER	6								
18	43025 1180	カバー	COVER	1								
19	43015 0920	カバー	COVER	1								
20	49822 1040	スプリング	SPRING	1								
21	49822 1570	スプリング	SPRING	1								
22	43299 0701	ワイヤ	WIRE	1								P.T.O
23	43230 0410	レバー	LEVER	1								
24	43245 0140	テンションレバー	TENSION LEVER	1								
25	49822 1140	トルクスプリング	TORQUE SPRING	1								
26	03030 0625	スプリングピン	SPRING ASSY	1								
27	39818 1090	グリップ	GRIP	1								
28	49813 0010	スポンジ	FELT	1								DIESEL
29	03610 0015	スナップリング	SNAP RING	2								
30	03010 2020	スプリットピン	SPLIT PIN	1								
31	02710 0008	スプリングワッシヤ	SPRING WASHER	4								
32	02050 0008	ナット	NUT	4								
33	49816 0040	チューブ	TUBE	1								
34	03650 0052	スナップリング	SNAP RING	1								
35	01151 1020	ボルト	BOLT	4								

FIG.201 フロント P. T. O
FRONT P. T. O

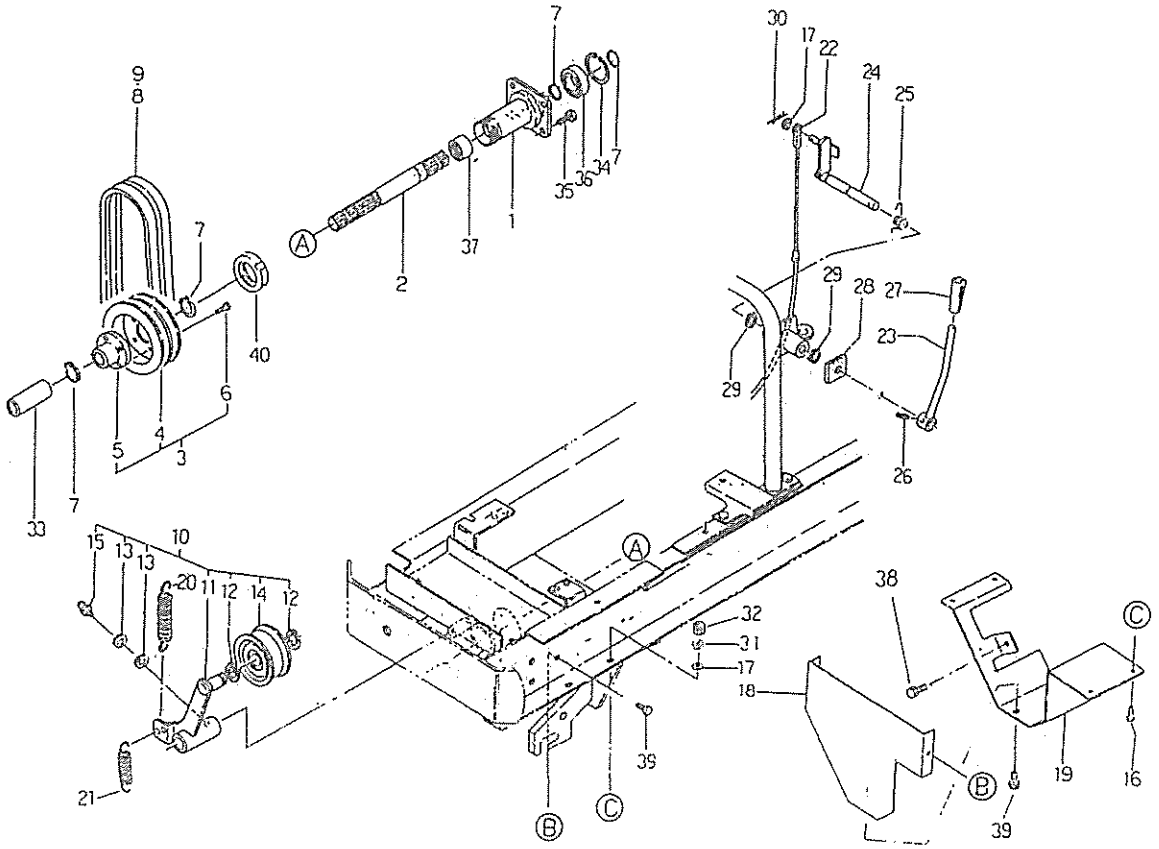

見出番号 Key No	部品番号 Parts No	部品名称 Parts Name		台当個数 Q'ty ALL					互換性 R/P	適用号機 Application	型寸 Description	備考 Remarks
36	04014 6205	ボールベアリング	BALL BEARING	1								UU
37	04221 9003	ニドルベアリング	NEEDLE BEARING	1								
38	01150 0816	ボルト	BOLT	1								
39	01115 0616	ボルト	BOLT	6								
40	02270 0400	ロックナット	LOCK NUT	1								

FIG.202 フロントアクスル FRONT AXLE

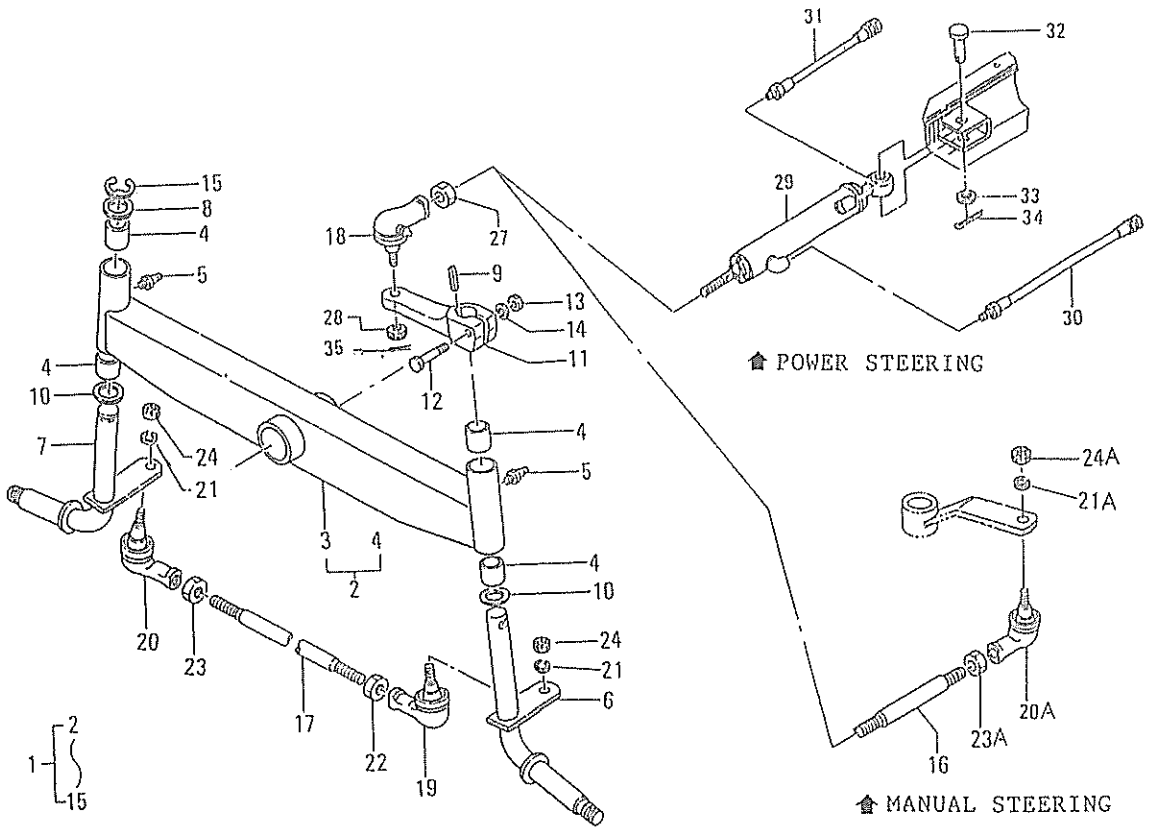

見出番号 Key No	部品番号 Parts No	部品名称 Parts Name		台当個数 Q'ty ALL					互換性 R/P	適用号機 Application	型寸 Description	備考 Remarks
1	*	フロントユニット	FRONT UNIT	1								
2	47502 0040	アクスルシャフトアッシ	AXLE SHAFT ASSY	1								
3	*	アクスルシャフト	AXLE SHAFT	1								
4	49851 0400	ブッシュ	BUSH	4								
5	06061 0000	グリスニップル	GREASE NIPPLE	2								
6	47530 0120	キングピン;L	KING PIN;L.H	1								
7	47530 0140	キングピン;R	KING PIN;R.H	1								
8	49921 1570	ワッシャプレート	WASHER PLATE	1								
9	03410 0720	キー	KEY	1								
10	39926 0650	ワッシャ	WASHER	2								
11	44760 0010	アーム;ナックル	ARM;KNUCKLE	1								
12	01031 1055	ボルト	BOLT	1								
13	02051 0010	ナット	NUT	1								
14	02710 0010	スプリングワッシャ	SPRING WASHER	1								
15	03680 9802	スナップリング	SNAP RING	1								
16	44771 0070	ロッド;ドラック	ROD;DRAG	1								MANUAL
17	44771 0120	ロッド;タイロッド	ROD;TIE ROD	1								
18	33480 0670	タイロッドエンド	TIE ROD END	1								
19	44780 0090	タイロッドエンド;L	TIE ROD END;L.H	1								
20	44780 0100	タイロッドエンド;R	TIE ROD END;R.H	2								
20A	44780 0070	タイロッドエンド	TIE ROD END	1								
21	02710 0014	スプリングワッシャ	SPRING WASHER	2								
21A	02710 0012	スプリングワッシャ	SPRING WASHER	1								
22	02090 9001	ナット M14×1.75左	NUT	1								
23	02090 0014	ナット M14×1.75右	NUT	1								
23A	02010 9024	ナット M12×1.75左	NUT	1								
24	02090 0014	ナット M14×2.0右	NUT	2								
24A	02050 0012	ナット M12×1.75右	NUT	1								
27	02080 0014	ナット;M14×1.5細目	NUT	1							M14×1.5	
28	33481 0090	ナット;キャッスル	NUT	1								
29	45495 0071	シリンダアッシ	CYLINDER ASSY	1								
30	45460 0250	オイルホース;A	OIL HOSE;A	1								
31	45460 0260	オイルホース;B	OIL HOSE;B	1								
32	03131 9017	ヒラアタマピン	PIN	1								
33	02610 0016	ワッシャ	WASHER	1								

FIG.202 フロントアクスル FRONT AXLE

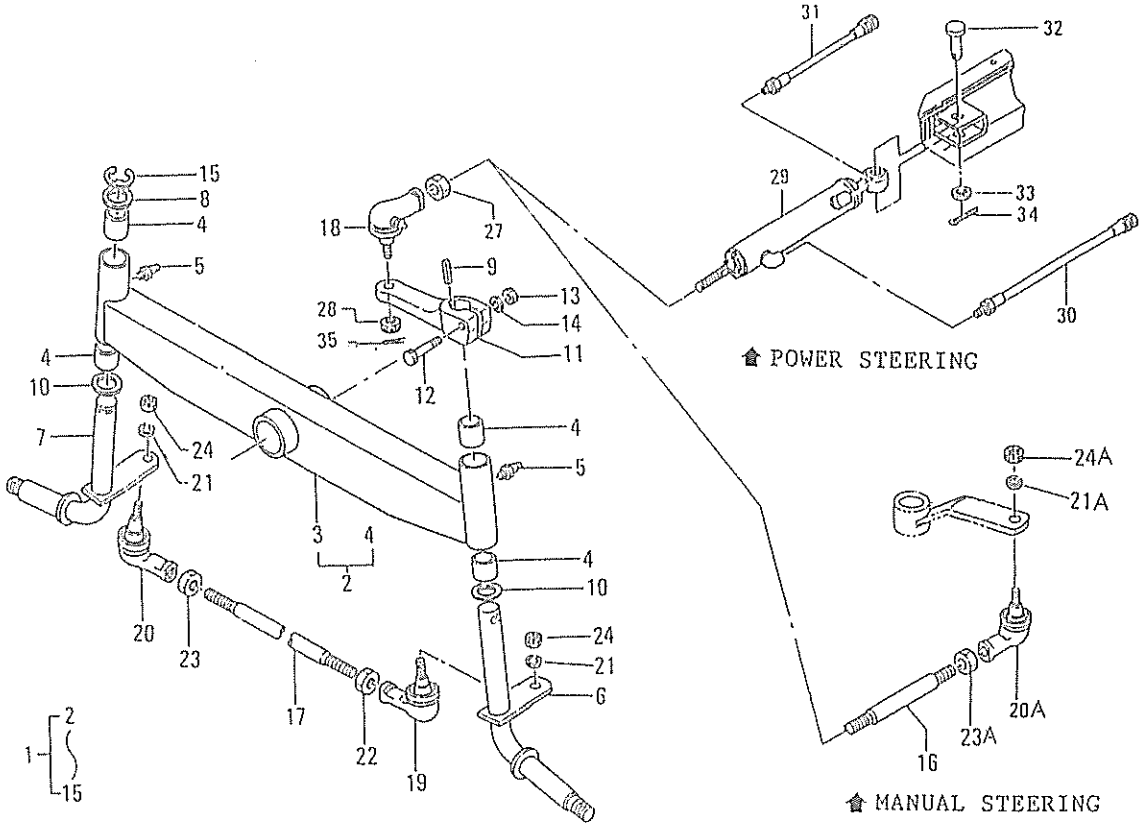

見出番号 Key No	部品番号 Parts No	部品名称 Parts Name	台当個数 Q'ty ALL					互換性 R/P	適用号機 Application	型寸 Description	備考 Remarks
34	03010 4040	スプリットピン SPLIT PIN	1								
35	03010 3025	スプリットピン SPLIT PIN	1								

FIG.203 ステアリング STEERING ; MANUAL

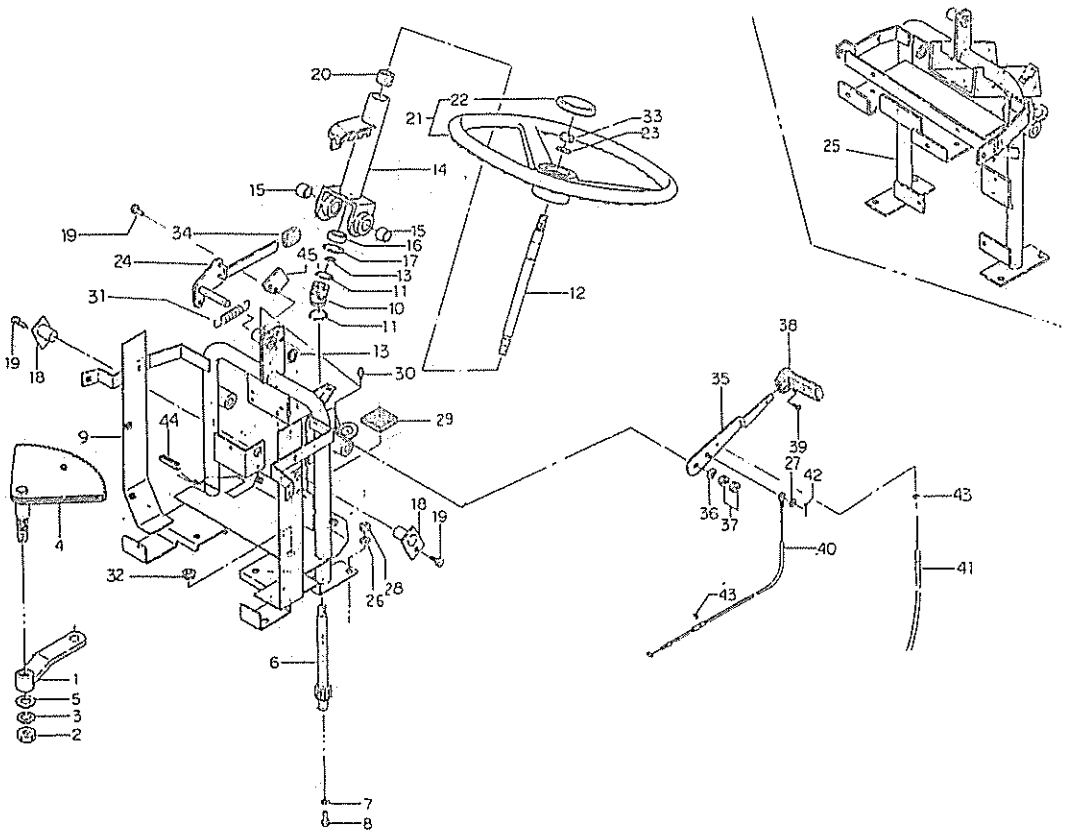

見出番号 Key No	部品番号 Parts No	部品名称 Parts Name		台当個数 Q'ty ALL					互換性 R/P	適用号機 Application	型寸 Description	備考 Remarks
1	44760 0060	ピットマンアーム	PITMAN ARM	1								
2	02060 0016	ナット	NUT	1								
3	02710 0016	スプリングワッシヤ	SPRING WASHER	1								
4	44720 0081	ステアリングギヤ;B	STE-GEAR;B	1								
5	02610 0016	ワッシヤ	WASHER	1								
6	44720 0100	ステアリングギヤ;A	STE-GEAR;A	1								
7	02610 0008	ワッシヤ	WASHER	1								
8	01150 0812	ボルト	BOLT	1								
9	43660 0080	サブフレーム	SUB-FRAME	1								DIESEL
10	42230 0080	ジョイント	JOINT	1								
11	03610 0025	スナップリング	SNAP RING	2								
12	44711 0080	ステアリングシャフト	STE-SHAFT	1								
13	03610 0015	スナップリング	SNAP RING	2								
14	44510 0440	パイプハンドル	PIPE HANDLE	1								
15	39851 1190	ブッシュ	BUSHING	2							φ20	
16	04012 6002	ボールベアリング	BALL BEARING	1								
17	03650 0032	スナップリング	SNAP RING	1								
18	33465 0570	ホルダ	HOLDER	2								
19	01150 0816	ボルト	BOLT	2								
20	49811 0460	ラバー	RUBBER	1								
21	44730 0010	ステアリングホイルアッシ	STE-WHEEL ASSY	1								
22	44732 0020	キャップ	CAP;STE-WHEEL	1								
23	02710 0012	スプリングワッシヤ	SPRING WASHER	1								
24	44540 0550	ステー	STAY	1								
25	43660 0101	サブフレーム	SUB FRAME	1								GASOLIE
26	02710 0010	スプリングワッシヤ	SPRING WASHER	4								
27	02610 0006	ワッシヤ	WASHER	1								
28	02050 0010	ナット	NUT	4								
29	49813 0170	スポンジ	FELT	1								DIESEL
30	06061 0000	グリスニップル	GREASE NIPPLE	3								
31	49822 1610	スプリング	SPRING	1								
32	49811 0560	グロメット	GROMET	1								DIESEL
33	02060 0012	ナット	NUT	1							M12×1.25	
34	39818 0640	グリップ	GRIP	1								
35	40910 0020	レバー	LEVER	1								

FIG.203 ステアリング STEERING ; MANUAL

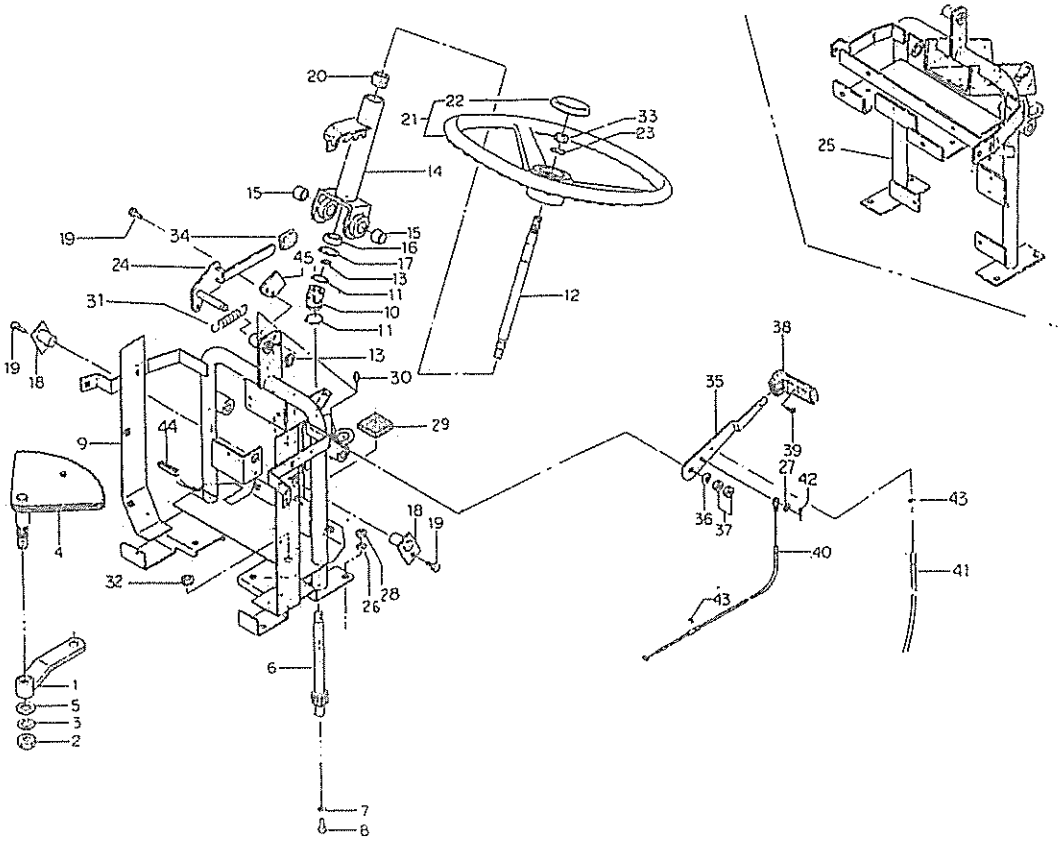

見出番号 Key No	部品番号 Parts No	部品名称 Parts Name		台当個数 Q'ty ALL					互換性 R/P	適用号機 Application	型寸 Description	備考 Remarks
36	49822 1070	スプリング	SPRING	2								
37	02070 0010	ナット	NUT	2								
38	49818 0280	グリップ	GRIP	1								
39	01514 0512	スクリュ	SCREW	1								
40	40907 0010	スロットルワイヤ	WIRE;THROTTLE	1								DIESEL
41	44598 0330	スロットルワイヤ	WIRE;THQOTTLE	1								GASOLINE
42	03010 2020	スプリットピン	SPLIT PIN	1								
43	03680 0004	スナップリング	SNAP RING	2								DIESEL
43	03680 0004	スナップリング	SNAP RING	1								GASOLINE
44	49786 0240	ジザイブッシュ	BUSH	1								
45	49956 1020	プレート	PLATE	1								

FIG.204 ステアリング STEERING ; POWER

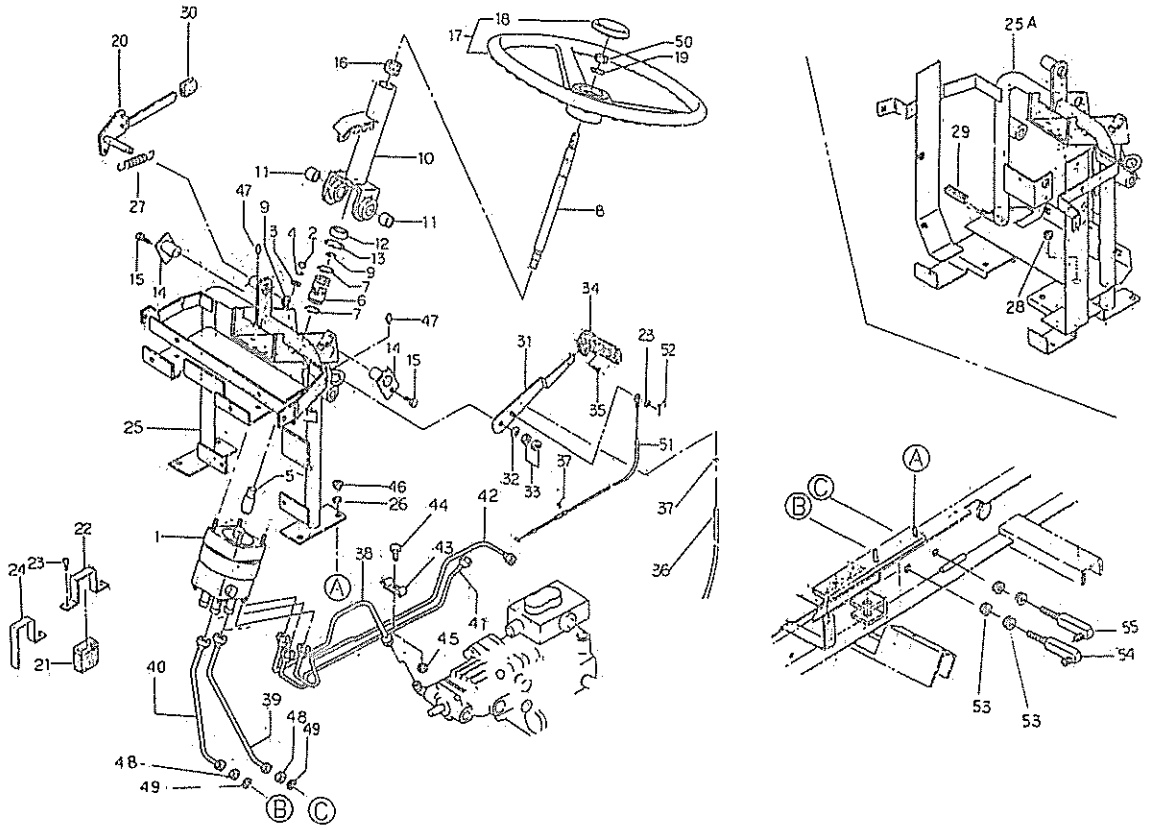

見出番号 Key No	部品番号 Parts No	部品名称 Parts Name		台当個数 Q'ty ALL					互換性 R/P	適用号機 Application	型寸 Description	備考 Remarks
1	33401 1000	ステアリングケースアッシ	STE-CASE ASSY	1								
2	33429 3057	ナット	NUT	4							5/16"×24UNF	
3	02610 9102	ヒラザガネ	WASHER	4								
4	02710 0008	スプリングワッシヤ	SPRING WASHER	4								
5	44711 0060	ステアリングシャフト	STE-SHAFT	1								
6	42230 0080	ジョイント	JOINT	1								
7	03610 0025	スナップリング	SNAP RING	2								
8	44711 0090	ステアリングシャフト	STE-SHAFT	1								
9	03610 0015	スナップリング	SNAP RING	2								
10	44510 0460	パイプハンドル	PIPE HANDLE	1								
11	39851 1190	ブッシュ	BUSH	2								
12	04012 6002	ボールベアリング	BALL BEARING	1								
13	03650 0032	スナップリング	SNAP RING	1								
14	33465 0570	ホルダ	HOLDER	2								
15	01150 0816	ボルト	BOLT	2								
16	49811 0460	ラバー	RUBBER	1								
17	33430 0050	ステアリングホイルアッシ	STE-WHEEL ASSY	1								
18	33432 0090	ハンドルキャップ	HANDLE CAP	1								
19	02710 0012	スプリングワッシヤ	SPRING WASHER	1								
20	44540 0550	ステー ;チルトレバ	STAY	1								
21	49811 0840	ゴム	RUBBER	1								
22	49837 0030	クランプ	CLAMP	1								DIESEL
23	49943 1260	ボルト	BOLT	2								
24	49837 0040	クランプ	CLAMP	1								GASOLINE
25	43660 0091	サブフレーム	SUB FRAME	1								GASOLINE
25A	43660 0070	サブフレーム	SUB FRAME	1								DIESEL
26	02710 0010	スプリングワッシヤ	SPRING WASHER	4								
27	49822 1610	スプリング	SPRING	2								
28	49811 0560	グロメット	GROMET	1								
29	49786 0240	ジザイブッシュ	BUSH	1								DIESEL
30	39818 0640	グリップ	GRIP	1								
31	40910 0020	レバー ;アクセル	LEVER	1								
32	49822 1070	スプリング	SPRING	2								
33	02070 0010	ナット	NUT	2								
34	49818 0280	グリップ	GRIP	1								

FIG.204 ステアリング STEERING ; POWER

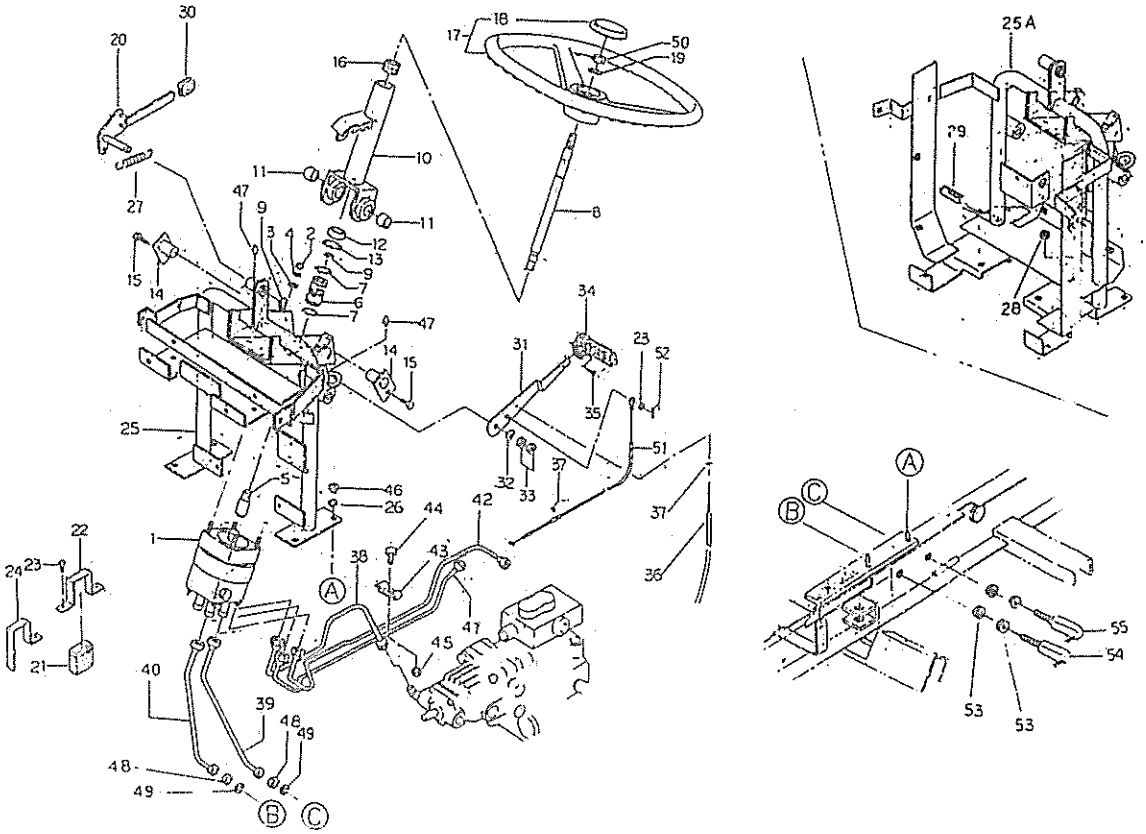

見出番号 Key No	部品番号 Parts No	部品名称 Parts Name		台当個数 Q'ty ALL					互換性 R/P	適用号機 Application	型寸 Description	備考 Remarks
35	01514 0512	スクリュ	SCREW	1								
36	44598 0331	アクセルワイヤ	WIRE;THROTTLE	1								GASOLINE
37	03680 0004	スナップリング	SNAP RING	2								DIESEL
37	03680 0004	スナップリング	SNAP RING	1								GASOLINE
38	45460 0270	オイルパイプ	OIL PIPE	1								
39	45460 0230	オイルパイプ	OIL PIPE	1								
40	45460 0300	オイルパイプ	OIL PIPE	1								
41	45460 0280	オイルパイプ	OIL PIPE	1								
42	45460 0210	オイルパイプ	OIL PIPE	1								
43	49837 0010	クランプ	CLAMP	1								
44	01010 0614	ボルト	BOLT	1								
45	02240 0006	Uナット	U-NUT	1								
46	02050 0010	ナット	NUT	4								
47	06061 0000	グリスニップル	GREASE NIPPLE	3								
48	02080 0014	ナット	NUT	2								
49	02710 0014	スプリングワッシャ	SPRING WASHER	2								
50	02060 0012	ナット	NUT	1							M12×1,25	
51	40907 0010	アクセルワイヤ	WIRE;THROTTLE	1								DIESEL
52	03010 2020	スプリットピン	SPLIT PIN	1								
53	02610 0014	ワッシャ	WASHER	4								
54	45467 0070	アダプタ	ADAPTOR	1								
55	45467 0110	アダプタ	ADAPTOR	1								

FIG.205 パワーステアリングパーツ POWER STEERING PARTS

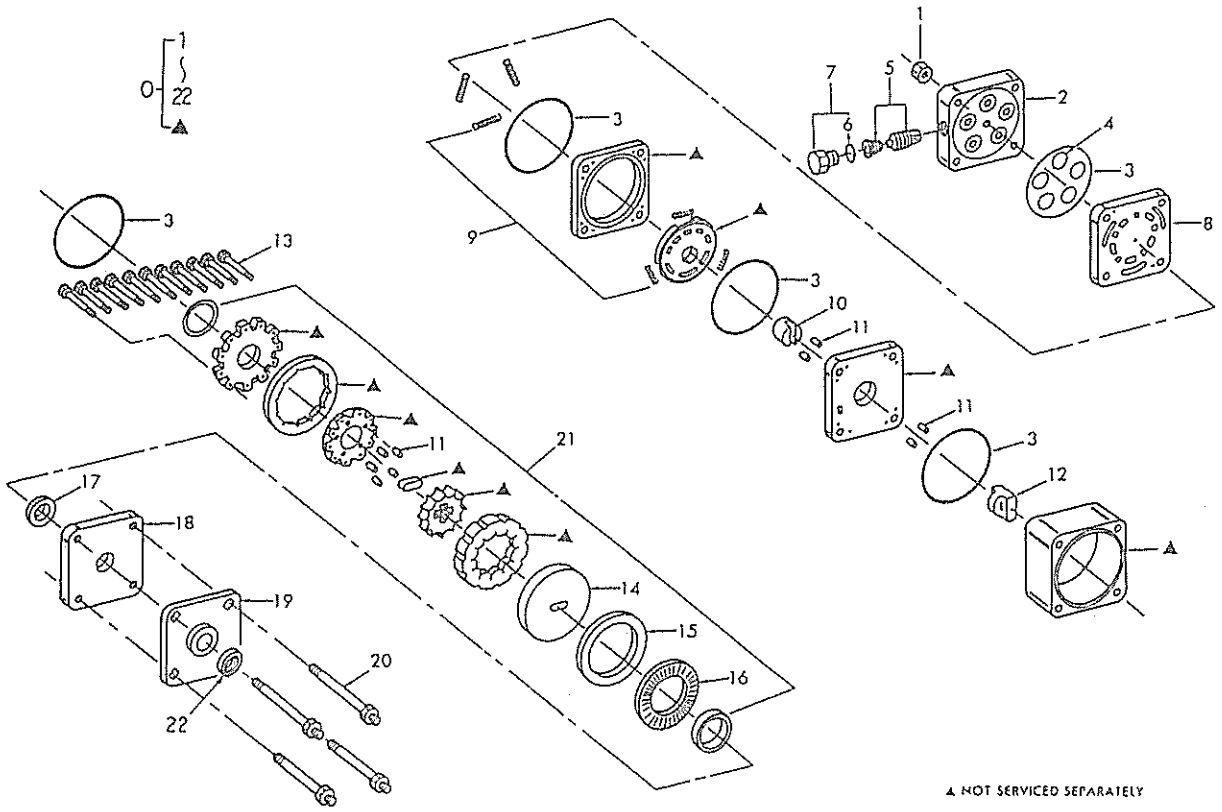

見出番号 Key No	部品番号 Parts No	部品名称 Parts Name		台当個数 Q'ty ALL					互換性 R/P	適用号機 Application	型寸 Description	備考 Remarks
0	33401 1000	ステアリングアッシ	STEERING ASSY	1								
1	33429 3057	ナット	NUT	4								
2	33429 3058	ポートカバー	PORT COVER	1								
3	33429 3059	シールリング	SEAL RING	5								
4	33429 3060	Oリング	O-RING	5								
5	33429 3061	カートリッジ	CARTRIDGE	1								
6	33429 3062	Oリング	O-RING	1								
7	33429 3063	プラグ	HEX PLUG ASSY	1								
8	33429 3064	ポート	PORT MANIFOLD	1								
9	33429 3065	スプリングキット	SPRING KIT	1								
10	33429 3066	カップリング	HEX DRIVE ASSY	1								
11	33429 3067	ピンキット	PIN KIT	1								
12	33429 3068	カップリング	DRIVE LING	1								
13	33429 3069	ボルトキット	BOLT KIT	1								
14	33429 3070	ドライブプレート	DRIVE PLATE	1								
15	33429 3071	スペーサ	SPACER	1								
16	33429 3072	スラストベアリング	BEARING;THRUST	1								
17	33429 3073	スペーサ	SPACER	1								
18	33429 3074	プレート	PLATE	1								
19	33429 3075	カバー	COVER;UPPER	1								
20	33429 3076	ボルトキット	BOLT KIT	1								
21	33429 3077	シールキット	SEAL KIT	1								
22	33429 3099	シール	SEAL	1								

FIG.206 インスツールメントパネル INSTRUMENT PANEL

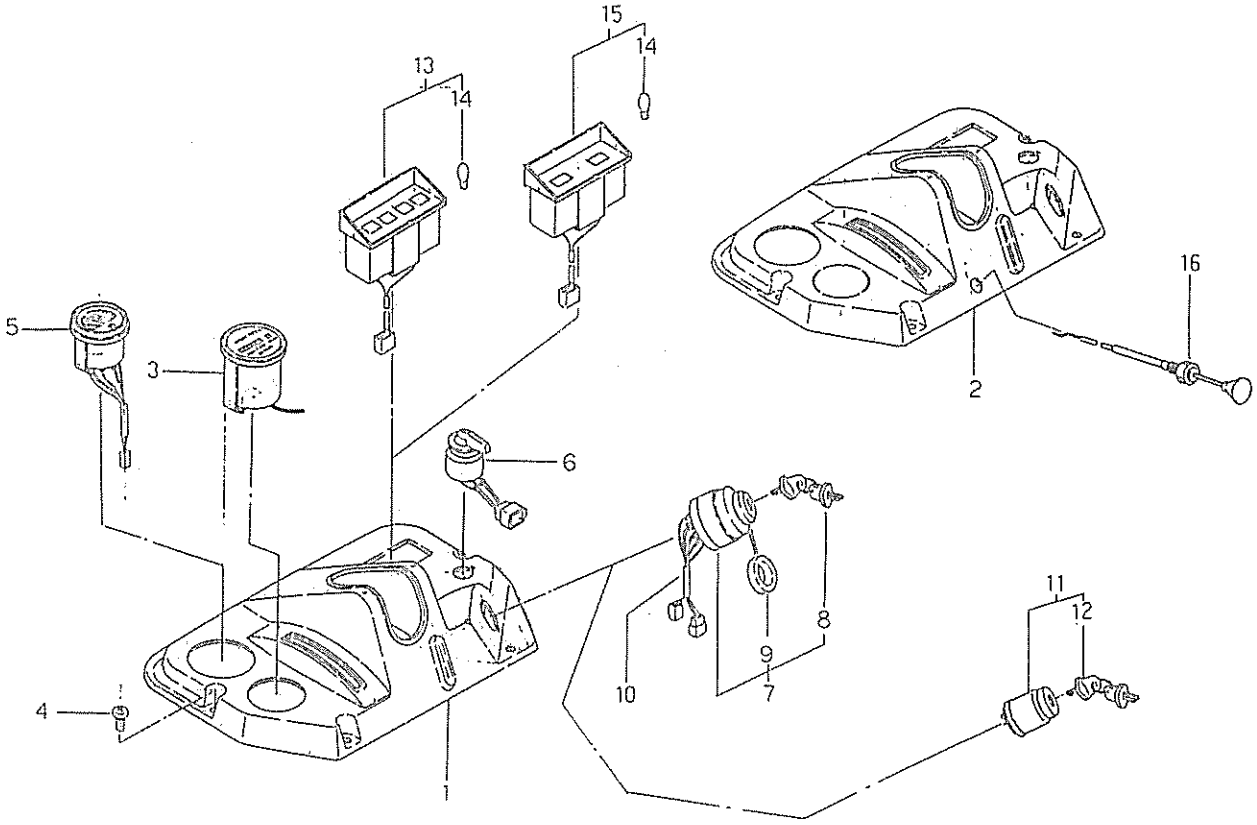

見出番号 Key No	部品番号 Parts No	部品名称 Parts Name		台当個数 Q'ty 141	161	184	201		互換性 R/P	適用号機 Application	型寸 Description	備考 Remarks
1	46281 0060	インスツールメントパネル	INST-PANEL	1	1							
2	46281 0070	インスツールメントパネル	INST-PANEL			1	1					
3	48545 0020	メータアッシ	METER ASSY	1	1	1	1					
4	01510 9540	スクリュ	SCREW	4	4	4	4					
5	38527 0061	フュエルメータ	METER,FUEL	1	1	1	1					
6	38520 1070	スイッチアッシ	SWITCH ASSY	1	1	1	1					
7	38520 0961	スイッチアッシ	SWITCH ASSY	1	1							
8	38521 0050	キー	KEY	1	1							
9	38580 0011	キーキャップコンプ	KEY CAP COMP	1	1							
10	38560 4810	ワイヤハーネス	WIRE HARNESS	1	1							
11	48522 0320	キースイッチアッシ	KEY SWITCH ASSY			1	1					
12	48522 0340	キー	KEY			1	1					
13	38510 0950	ランプアッシ	LAMP ASSY	1	1							
14	38512 0030	バルブ	BULB	4	4	2	2				12V3,4W	
15	48501 0080	ランプアッシ	LAMP ASSY			1	1					
16	44597 0110	チョークワイヤ	WIRE,CHOKE			1	1					

FIG.207 シャーシ，ダッシュボード CHASSIS, DASH BOARD ; DIESEL

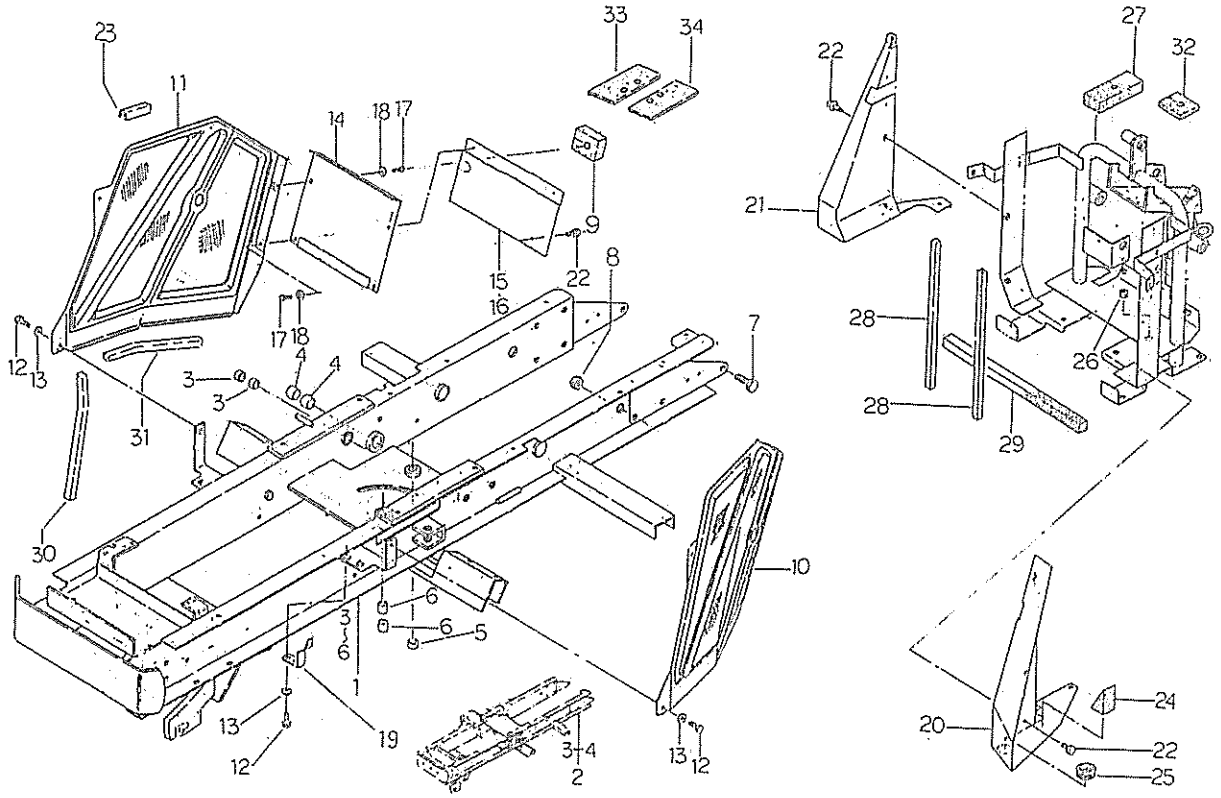

見出番号 Key No	部品番号 Parts No	部品名称 Parts Name		台当個数 Q'ty 141	161				互換性 R/P	適用号機 Application	型寸 Description	備考 Remarks
1	43601 0110	シャーシアッシ	CHASSIS ASSY	1								MANUAL
2	43601 0123	シャーシアッシ	CHASSIS ASSY		1							POWER
3	49851 0250	ブッシュ	BUSH	2	2							
4	49851 0390	ブッシュ	BUSH	2	2							
5	49851 0260	ブッシュ	BUSH	1								MANUAL
6	49851 0560	ブッシュ	BUSH	2								MANUAL
7	01151 1225	ボルト	BOLT	10	10							
8	39811 0250	ゴム	RUBBER	1	1							
9	49813 0180	スポンジ	FELT		1							POWER
10	46275 0180	ダッシュボード;L	DASH BOARD;L.H	1	1							
11	46275 0200	ダッシュボード;R	DASH BOARD;R.H	1	1							
12	01150 0816	ボルト	BOLT	8	8							
13	02610 0008	ワッシヤ	WASHER	8	8							
14	46276 0150	ダッシュボード	DASH BOARD	1	1							
15	40840 0250	バッフルプレート	BAFFLE PLATE	1								MANUAL
16	40840 0270	バッフルプレート	BAFFLE PLATE		1							POWER
17	01514 0616	スクリュ	SCREW	4	4							
18	02610 0006	ワッシヤ	WASHER	4	4							
19	49822 1590	スプリング	SPRING	2	2							
20	40840 0180	バッフルプレート;L	BAFFLE PLATE;L.H	1	1							
21	40840 0190	バッフルプレート;R	BAFFLE PLATE;R.H	1	1							
22	49943 1260	ボルト	BOLT	10	10							
23	49811 0860	ゴム	RUBBER	1	1							
24	49813 0031	スポンジ	FELT	1	1							
25	49811 0830	グロメット	GROMET	1	1							
26	49811 0560	グロメット	GROMET	1	1							
27	49813 0140	スポンジ	FELT	1	1							
28	49813 0020	スポンジ	FELT	2	2							
29	49813 0060	スポンジ	FELT	1	1							
30	39813 2531	スポンジ	FELT	2	2							
31	39813 1280	スポンジ	FELT	2	2							
32	49813 0170	スポンジ	FELT	1								MANUAL
33	49813 0150	スポンジ	FELT		1							POWER
34	49813 0160	スポンジ	FELT		1							POWER

FIG.208 シャーシ，ダッシュボード
CHASSIS, DASH BOARD ; GASOLINE

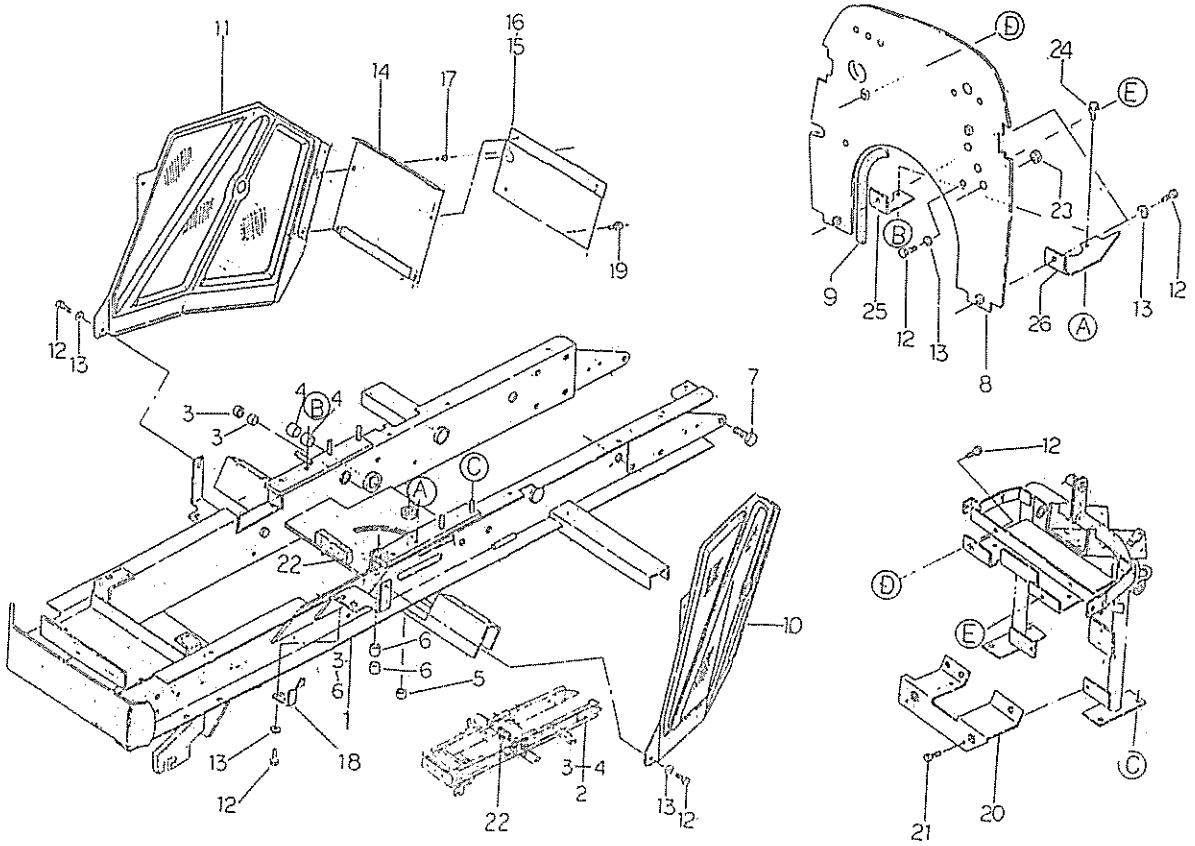

見出番号 Key No	部品番号 Parts No	部品名称 Parts Name		台当個数 Q'ty 181	201				互換性 R/P	適用号機 Application	型寸 Description	備考 Remarks
1	43601 0130	シャーシアッシ	CHASSIS ASSY	1								MANUAL
2	43601 0140	シャーシアッシ	CHASSIS ASSY		1							POWER
3	49851 0250	ブッシュ	BUSH	2	2							
4	49851 0390	ブッシュ	BUSH	2	2							
5	49851 0260	ブッシュ	BUSH	1								MANUAL
6	49851 0560	ブッシュ	BUSH	2								MANUAL
7	01151 1225	ボルト	BOLT	10	10							
8	40840 0200	バッフルプレート	PLATE	1	1							
9	49811 0870	ゴム	RUBBER	1	1							
10	46275 0180	ダッシュボード;L	DASH BOARD;L.H	1	1							
11	46275 0200	ダッシュボード;R	DASH BOARD;R.H	1	1							
12	01150 0816	ボルト	BOLT	14	14							
13	02610 0008	ワッシヤ	WASHER	12	12							
14	46276 0170	ダッシュボード	DASH BVARD	1	1							
15	40840 0250	ブッフルプレート	PLATE	1								MANUAL
16	40840 0270	バッフルプレート	PLATE		1							POWER
17	01515 0616	スクリュ	SCREW	4	4							
18	49822 1590	スプリング	SPRING	2	2							
19	49943 1260	ボルト	BOLT	2	2							
20	40840 0170	プレート	PLATE	1	1							
21	01150 0820	ボルト	BOLT	2	2							
22	39813 0620	スポンジ	FELT	1	1							
23	39811 0100	グロメット	RUBBER	1	1							
24	01115 0612	ボルト	BOLT	4	4							
25	40853 0130	プレート	PLATE	1	1							
26	40853 0140	プレート	PLATE	1	1							

FIG.209 プロペラシャフト PROPELLER SHAFT

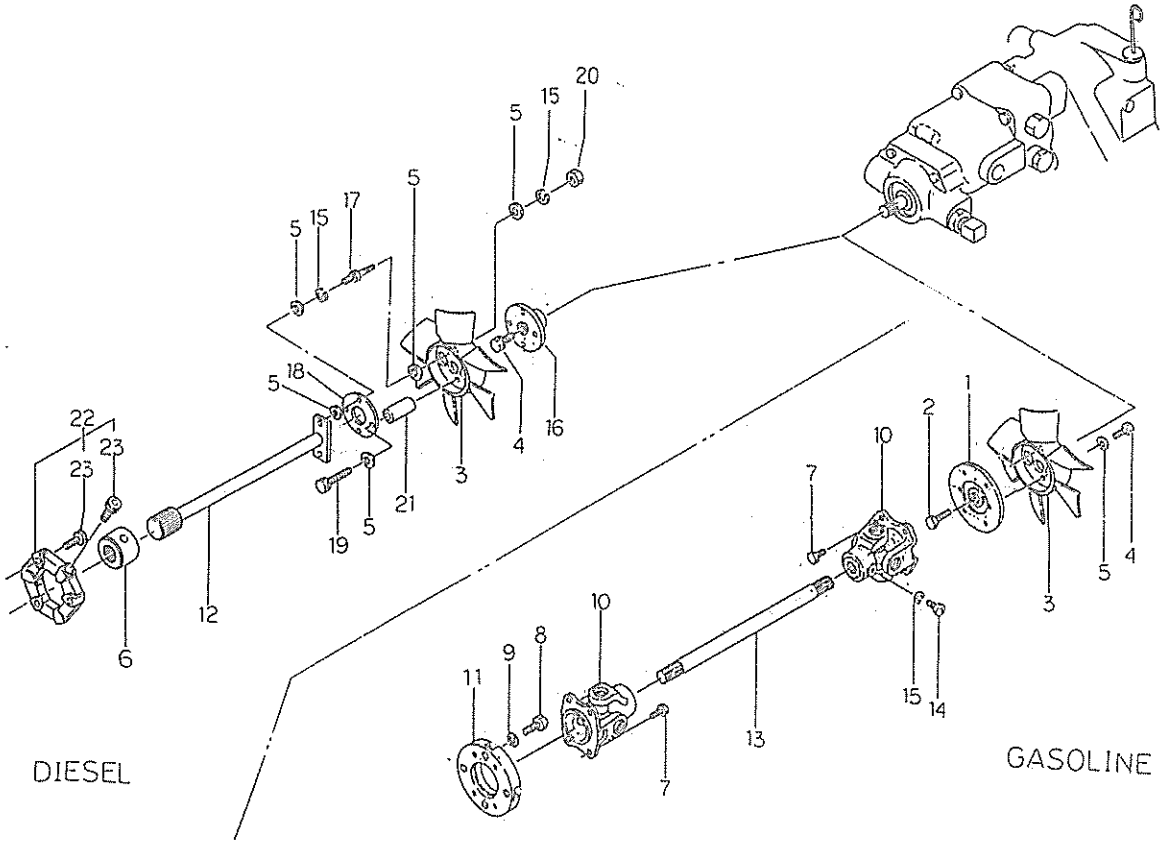

見出番号 Key No	部品番号 Parts No	部品名称 Parts Name		台当個数 Q'ty 141	161	181	201		互換性 R/P	適用号機 Application	型寸 Description	備考 Remarks
1	40845 0030	フランジボス	BOSS			1	1					
2	01150 0840	ボルト	BOLT			1	1					
3	40842 0010	ファン	FAN	1	1	1	1					
4	01150 0816	ボルト	BOLT	1	1	2	2					
5	02610 0008	ワッシヤ	WASHER	10	10	2	2					
6	40845 0020	ボス	BOSS	1	1							
7	01151 0816	ボルト	BOLT			8	8					
8	49943 1250	ボルト	BOLT			4	4					
9	02710 0010	スプリングワッシヤ	SPRING WASHER			4	4					
10	42230 0120	ジョイントアッシ	JOINT ASSY			2	2					
11	40846 0040	フランジ	FLANGE			1	1					
12	40850 0030	プロペラシャフト	SHAFT	1	1							
13	40913 0050	ドライブシャフト	DRIVE SHAFT			1	1					
14	01010 9265	ボルト	BOLT			1	1					
15	02710 0008	スプリングワッシヤ	SPRING WASHER	4	4	1	1					
16	40845 0010	フランジボス	BOSS	1	1							
17	01031 9807	ボルト	BOLT	2	2							
18	40853 0011	プレート	PLATE	1	1							
19	01151 0860	ボルト	BOLT	2	2							
20	02050 0008	ナット	NUT	2	2							
21	49923 4040	カラー	COLLAR	2	2							
22	40855 0010	カップリングアッシ	COUPLING ASSY	1	1							
23	49943 0900	ボルト	BOLT	6	6							

FIG.210 油圧モータ；H. S. T HYDRO STATIC TRANSMISSION

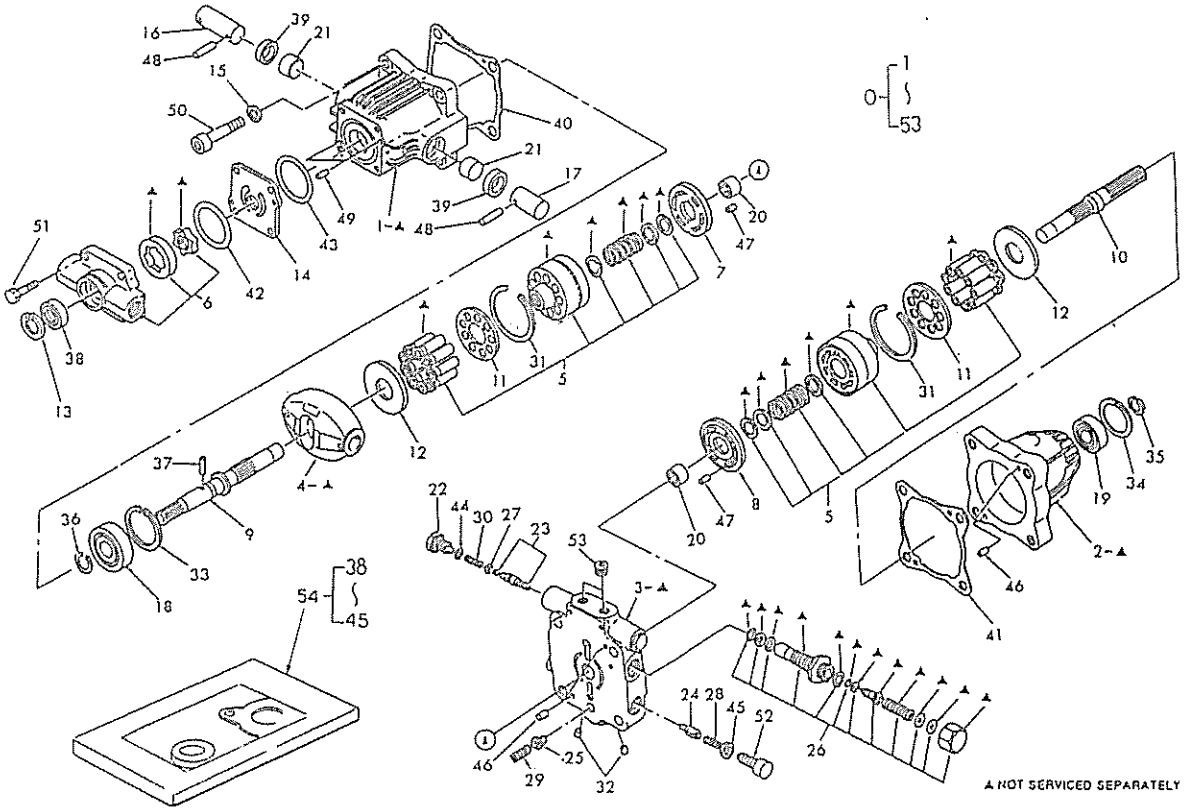

見出番号 Key No	部品番号 Parts No	部品名称 Parts Name		台当個数 Q'ty ALL					互換性 R/P	適用号機 Application	型寸 Description	備考 Remarks
0	41080 0010	H.S.Tアッシ	H.S.T ASSY	1								
1	•	ケース	CASE	1								
2	•	ケース	CASE	1								
3	•	ブロック	BLOCK	1								
4	•	プレート	PLATE	1								
5	41081 0520	ブロックサブアッシ	BLOCK SUB ASSY	2								
6	41081 0530	ポンプサブアッシ	PUMP SUB ASSY	1								
7	41081 0070	プレート	PLATE	1								
8	41081 0080	プレート	PLATE	1								
9	41081 0090	シャフト	SHAFT	1								
10	41081 0100	シャフト	SHAFT	1								
11	41081 0110	プレート	PLATE;RETAINER	2								
12	41081 0120	プレート	PLATE;THRUST	2								
13	03650 0035	スナップリング	SNAP RING	1								
14	41081 0140	プレート	PLATE	1								
15	02620 0012	ワッシヤ	WASHER	2								
16	41081 0160	ピン	PIN;TRUNNION	1								
17	41081 0170	ピン	PIN;TRUNNION	1								
18	04010 6304	ボールベアリング	BALL BEARING	1								
19	04010 6303	ボールベアリング	BALL BEARING	1								
20	41081 0180	ニードルベアリング	NEEDLE BEARING	2								
21	41081 0190	ブッシュ	BUSHING	2								
22	41081 0200	プラグ	PLUG	2								
23	41081 0210	スプールサブアッシ	SPOOL SUB ASSY	2								
24	41081 0220	ポペット	POPPET	2								
25	41081 0230	バルブ	VALVE	1								
26	41081 0240	バルブサブアッシ	VALVE SUB ASSY	1								
27	41081 0350	ホルダスプリング	HOLDER SPRING	2								
28	41081 0260	スプリング	SPRING	2								
29	41081 0270	スプリング	SPRING	1								
30	41081 0340	スプリング	SPRING	2								
31	41081 0380	スナップリング	SNAP RING	2								
32	06440 0020	プラグ	PLUG	2								
33	03650 0052	スナップリング	SNAP RING	1								
34	03650 0047	スナップリング	SNAP RING	1								

FIG.210 油圧モータ；H. S. T
HYDRO STATIC TRANSMISSION

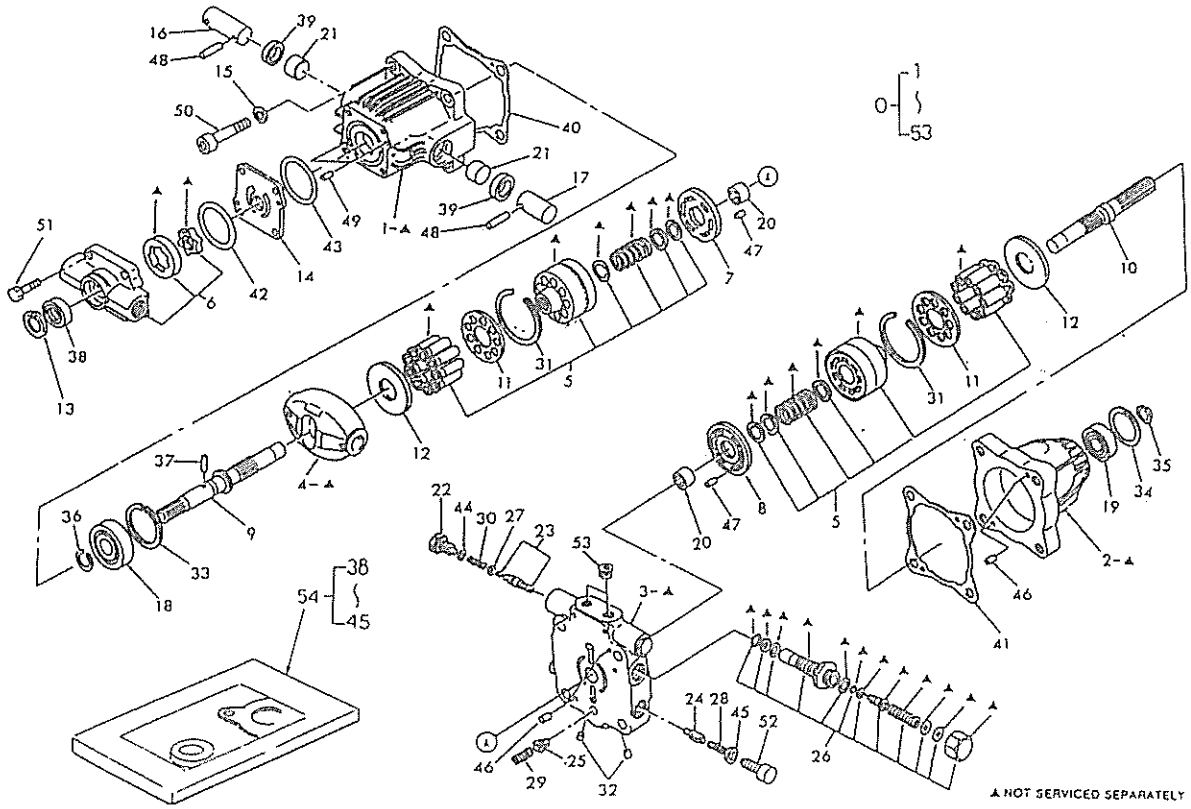

見出番号 Key No	部品番号 Parts No	部品名称 Parts Name		台当個数 Q'ty ALL					互換性 R/P	適用号機 Application	型寸 Description	備考 Remarks
35	03610 0017	スナップリング	SNAP RING	1								
36	03610 0020	スナップリング	SNAP RING	1								
37	41081 0290	ピン	PIN	1								
38	*	オイルシール	OIL SEAL	1								
39	*	オイルシール	OIL SEAL	2								
40	*	ガスケット	GASKET	1								
41	*	ガスケット	GASKET	1								
42	*	Oリング	O-RING	1								
43	*	Oリング	O-RING	1								
44	*	Oリング	O-RING	2								
45	*	シールボンド	SEAL BONDED	2								
46	41081 0430	ピン	PIN	4								
47	41081 0440	スプリングピン	SPRING PIN	2								
48	41081 0450	スプリングピン	SPRING PIN	2								
49	41081 0460	ピン	PIN	2								
50	41081 0470	ボルト	BOLT	2								
51	01011 0830	ボルト	BOLT	4								
52	41081 0480	プラグ	PLUG	2								
53	06440 0030	プラグ	PLUG	2								
54	41081 0510	シールキット	SEAL KIT	1								

FIG.211 トランスミッション TRANSMISSION

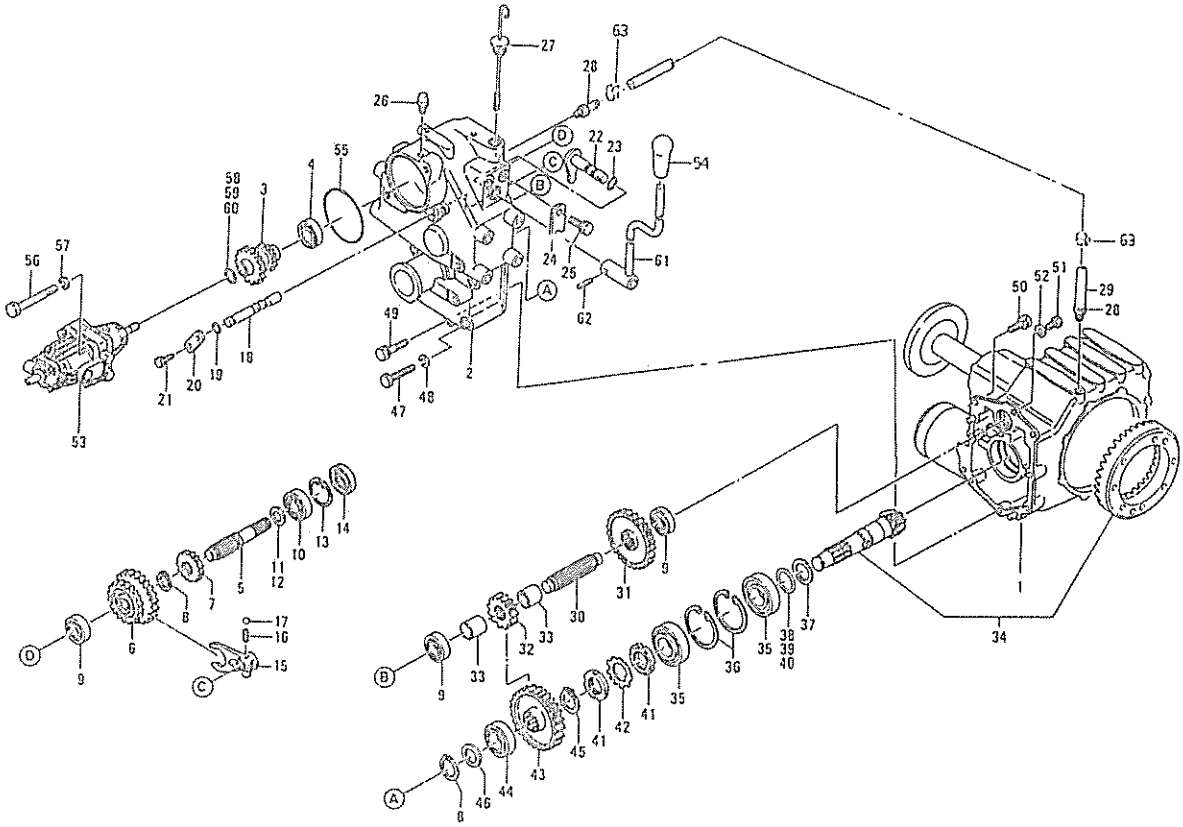

見出番号 Key No	部品番号 Parts No	部品名称 Parts Name		台当個数 Q'ty ALL					互換性 R/P	適用号機 Application	型寸 Description	備考 Remarks
1	41000 1190	ミッションアッシ	MISSION ASSY	1								
2	41011 0990	ミッションケース;F	MISSION CASE;F	1								
3	41331 0170	MSギヤ	GEAR	1								
4	04010 6005	ボールベアリング	BALL BEARING	1								
5	41341 0400	ミドルシャフト	MIDDLE SHAFT	1								
6	41311 0750	スライドギヤ	SHIFT GEAR	1								
7	41316 1670	スパーギヤ	SPUR GEAR	1								
8	03610 0025	スナップリング	SNAP RING	2								
9	04010 6004	ボールベアリング	BALL BEARING	3								
10	04010 6204	ボールベアリング	BALL BEARING	1								
11	19928 0180	シム	SHIM	AR							0.1	
12	19928 0190	シム	SHIM	AR							0.2	
13	03650 0047	スナップリング	SNAP RING	1								
14	05020 9829	オイルシール	OIL SEAL	1								
15	41916 0430	シフタフォーク	SHIFTER FORK	1								
16	49821 0010	スプリング	SPRING	1								
17	04810 0010	スチールボール	STEEL BALL	1								
18	41911 0440	シフタロッド	SHIFTER ROD	1								
19	05210 0100	Oリング	O-RING	1								
20	42236 0100	プレート	PLATE	1								
21	01130 0612	ボルト	BOLT	2								
22	41920 0130	シフトアーム	SHIFT ARM	1								
23	05210 0110	Oリング	O-RING	1								
24	42238 0030	ストッパ	STOPPER	1								
25	01130 0812	ボルト	BOLT	1								
26	41071 0010	ブリーザ	BREATHER	1								
27	49840 0010	オイルゲージ	OIL GAUGE	1								
28	45465 0010	アダプタ	ADAPTOR	2								
29	49816 0010	フューエルホース	HOSE	1								
30	41327 0060	シャフト	SHAFT	1								
31	41317 0610	ボスツキギヤ	GEAR	1								
32	41316 1680	スパーギヤ;2	SPUR GEAR;2	1								
33	49923 4020	カラー	COLLAR	2								
34	41304 0010	ドライブピニオンアッシ	DRIVE PINION ASSY	1								
35	04253 0207	テーパローラベアリング	T-ROLLER BEARING	2								

FIG.211 トランスミッション TRANSMISSION

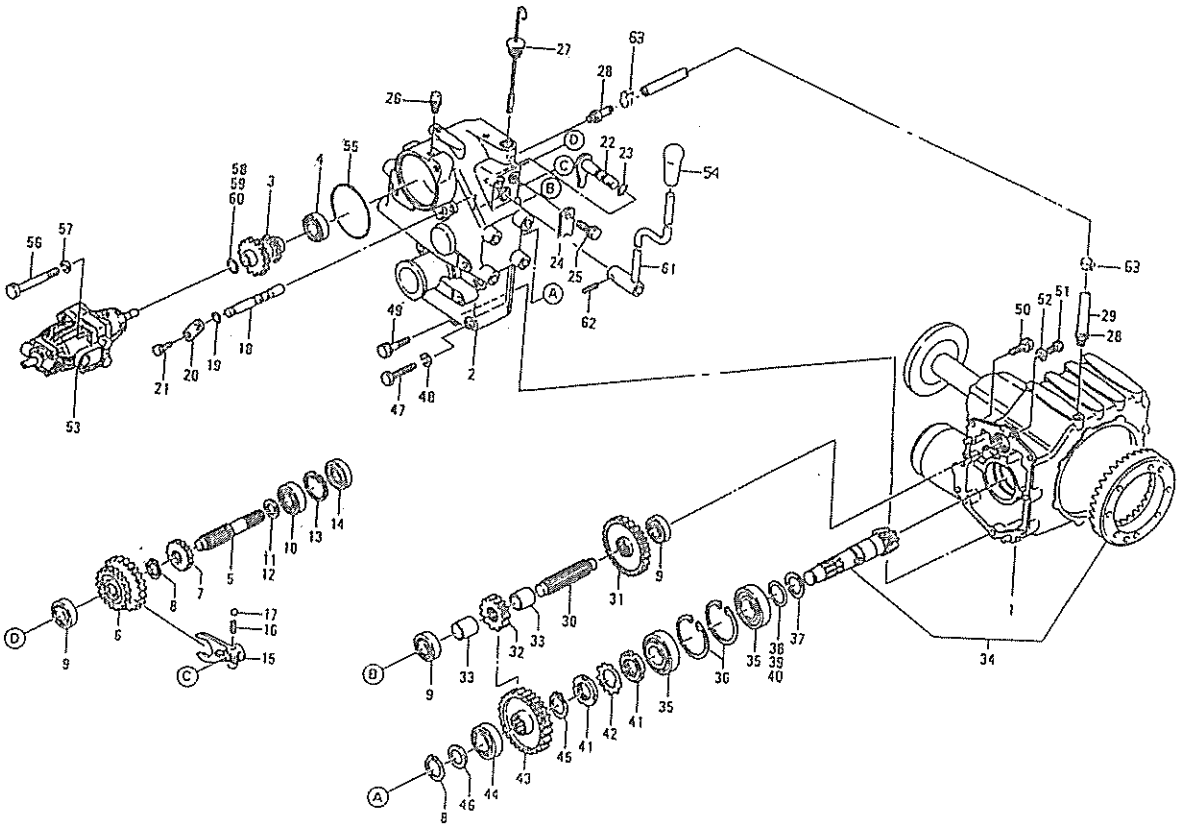

見出番号 Key No	部品番号 Parts No	部品名称 Parts Name		台当個数 Q'ty ALL					互換性 R/P	適用号機 Application	型寸 Description	備考 Remarks
36	03650 0072	スナップリング	SNAP RING	2								
37	19926 0050	スラストワッシャ	THRUST WASHER	1								
38	19928 0530	シム	SHIM	AR							0.1	
39	19928 0540	シム	SHIM	AR							0.2	
40	19928 0550	シム	SHIM	AR							0.5	
41	02270 0350	ロックナット	LOCK NUT	2								
42	02810 0350	ロックワッシャ	LOCK WASHER	1								
43	41317 0620	ボスツキギヤ;2	GEAR	1								
44	04010 6305	ボールベアリング	BALL BEARING	1								
45	03610 0030	スナップリング	SNAP RING	1								
46	49921 0740	スペーサ	SPACER	1								
47	01011 1095	ボルト	BOLT	4								
48	02710 0010	スプリングワッシャ	SPRING WASHER	4								
49	01131 1060	ボルト	BOLT	1								
50	01131 1020	ボルト	BOLT	2								
51	01011 0820	ボルト	BOLT	1								
52	02510 0008	シールワッシャ	SEAL WASHER	1								
53	41080 0010	H.S.Tアッシ	H.S.T ASSY	1								
54	39818 0880	グリップ	GRIP	1								
55	05240 0950	Oリング	O-RING	1								
56	01070 1285	ボルト	BOLT	2								
57	02710 0012	スプリングワッシャ	SPRING WASHER	2								
58	19928 0150	シム	SHIM	AR							0.1	
59	19928 0160	シム	SHIM	AR							0.2	
60	19928 0310	シム	SHIM	AR							0.5	
61	42215 0461	チェンジレバー	SHIFT LEVER	1								
62	03030 0625	スプリングピン	SPRING PIN	1								
63	29834 0090	クリップ	CLIP	2								

FIG.212 ホイルシャフトケース WHEEL SHAFT CASE

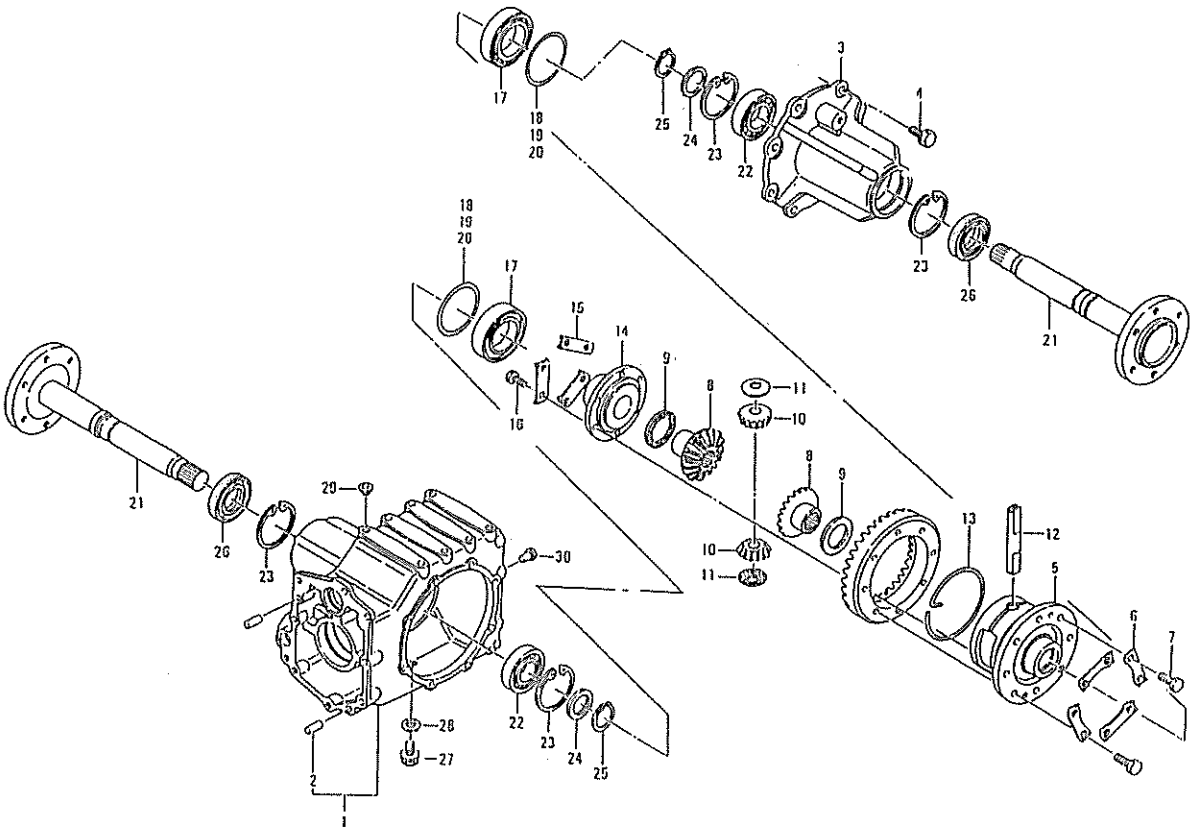

見出番号 Key No	部品番号 Parts No	部品名称 Parts Name		台当個数 Q'ty ALL					互換性 R/P	適用号機 Application	型寸 Description	備考 Remarks
1	42702 0010	ケーシングアッシ	CASING ASSY	1								
2	03050 1025	ノックピン	DOWEL PIN	2								
3	42734 0020	ホイールシャフトケース	WHEEL SHAFT CASE	1								
4	01131 1020	ボルト	BOLT	8								
5	42711 0010	デフケージ	DIFF HOUSING	1								
6	41013 0040	ロックワッシヤ	LOCK WASHER	4								
7	01011 1020	ボルト	BOLT	8								
8	32614 0041	デフギヤ	DIFF GEAR	2								
9	39926 1330	スラストワッシヤ	THRUST WASHER	2								
10	32616 0040	デフピニオン	DIFF PINION	2								
11	39926 0270	スラストワッシヤ	THRUST WASHER	2								
12	42713 0010	ピニオンシャフト	PINION SHAFT	1								
13	49834 0100	クリップ	CLIP	1								
14	42711 0020	デフケージ;フタ	DIFF HOUSING	1								
15	41013 0050	ロックワッシヤ	LOCK WASHER	3								
16	01011 0820	ボルト	BOLT	5								
17	04010 6211	ボールベアリング	BALL BEARING	2								
18	19928 0870	シム	SHIM	AR							0.1	
19	19928 0880	シム	SHIM	AR							0.2	
20	19928 0890	シム	SHIM	AR							0.5	
21	42730 0010	ホイールシャフト	WHEEL SHAFT	2								
22	04010 6207	ボールベアリング	BALL BEARING	2								
23	03650 0072	スナップリング	SNAP RING	4								
24	49921 0820	スペーサ	SPACER	2								
25	03610 0035	スナップリング	SNAP RING	2								
26	05020 9830	オイルシール	OIL SEAL	2								
27	06460 0016	プラグ	PLUG	1								
28	02510 0016	シールワッシヤ	SEAL WASHER	1								
29	39846 0020	メクラセン	BLANK PLUG	1								
30	39846 0040	メクラセン	BLANK PLUG	6								

FIG.213 スピードコントロール SPEED CONTROL

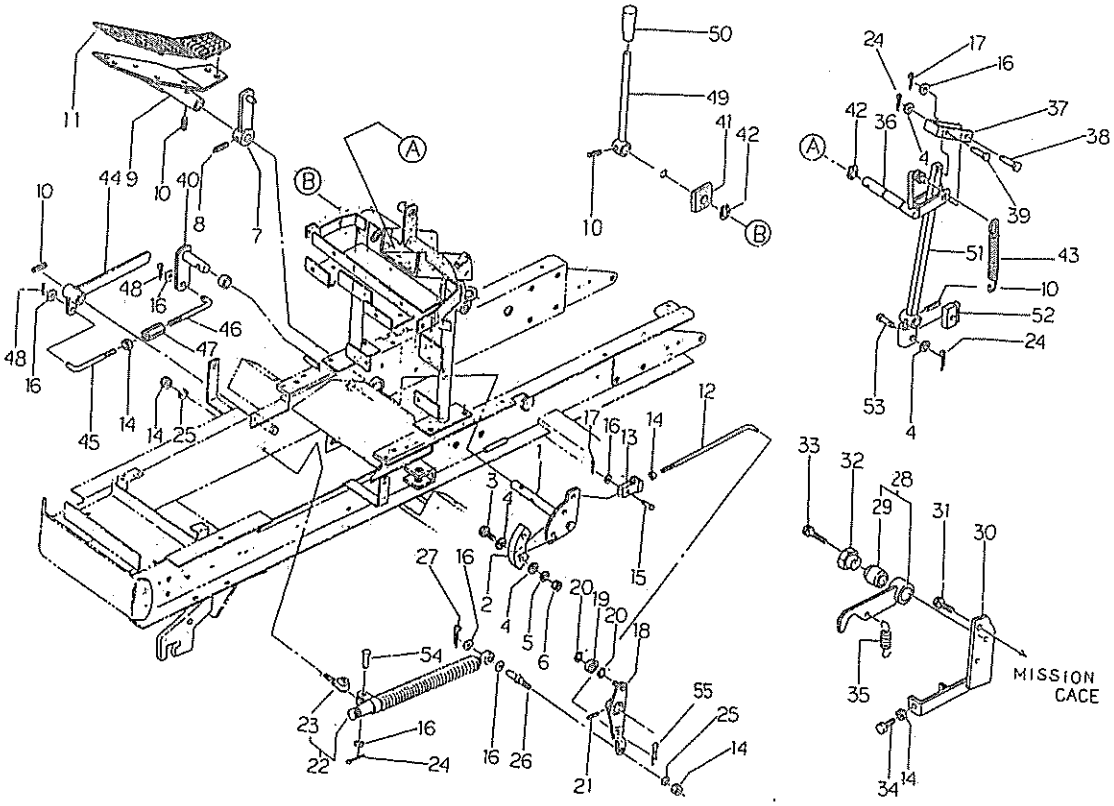

見出番号 Key No	部品番号 Parts No	部品名称 Parts Name		台当個数 Q'ty 141	161	181	201	互換性 R/P	適用号機 Application	型寸 Description	備考 Remarks
1	43415 0021	ブレーキディスク	BRAKE DISC	1	1	1	1				
2	32811 0101	ライニング	LINING	1	1	1	1				
3	01010 0620	ボルト	BOLT	2	2	2	2				
4	02610 0006	ワッシヤ	WASHER	3	3	3	3				
5	02710 0006	スプリングワッシヤ	SPRING WASHER	2	2	2	2				
6	02010 0006	ナット	NUT	2	2	2	2				
7	44560 0061	ロックレバー	LOCK LEVER	1	1	1	1				
8	03030 0632	スプリングピン	SPRING PIN	1	1	1	1				
9	45810 0010	H.S.T.ペタル	H.S.T PEDAL	1	1	1	1				
10	03030 0625	スプリングピン	SPRING PIN	4	4	4	4				
11	49811 0441	ペタルゴム	RUBBER;PEDAL	1	1	1	1				
12	45413 0080	ロッド	ROD	1	1	1	1				
13	35855 0030	フォークジョイント	FORK JOINT	1	1	1	1				
14	02050 0008	ナット	NUT	4	5	5	5				
15	03131 0820	ヒラアタマピン	PIN	1	1	1	1				
16	02610 0008	ワッシヤ	WASHER	4	7	7	7				
17	03010 2520	スプリットピン	SPLIT PIN	2	3	3	3				
18	42250 0011	アーム	ARM	1	1	1	1				
19	04014 6000	ボールベアリング	BALL BEARING	1	1	1	1				
20	03610 0010	スナップリング	SNAP RING	2	2	2	2				
21	03030 0628	スナップリング	SNAP RING	1	1	1	1				
22	37891 0020	ダンパーアッシ	DANPER ASSY		1	1	1				
23	33480 0370	エンドボルト	END BOLT		1	1	1				
24	03010 2015	スプリットピン	SPLIT PIN	2	3	3	3				
25	02710 0008	スプリングワッシヤ	SPRING WASHER	1	2	2	2				
26	49961 1200	ピン	PIN	1	1	1	1				
27	03010 3015	スプリットピン	SPLIT PIN		1	1	1				
28	42205 0030	アームアッシ	ARM ASSY	1	1	1	1				
29	49851 0320	ブッシュ	BUSH	1	1	1	1				
30	42255 0010	ベース	BASE	1	1	1	1				
31	01130 0816	ボルト	BOLT	2	2	2	2				
32	42253 0010	ボス	BOSS	1	1	1	1				
33	01130 0845	ボルト	BOLT	1	1	1	1				
34	01010 0835	ボルト	BOLT	1	1	1	1				
35	49822 1080	スプリング	SPRING	1	1	1	1				

FIG.213 スピードコントロール SPEED CONTROL

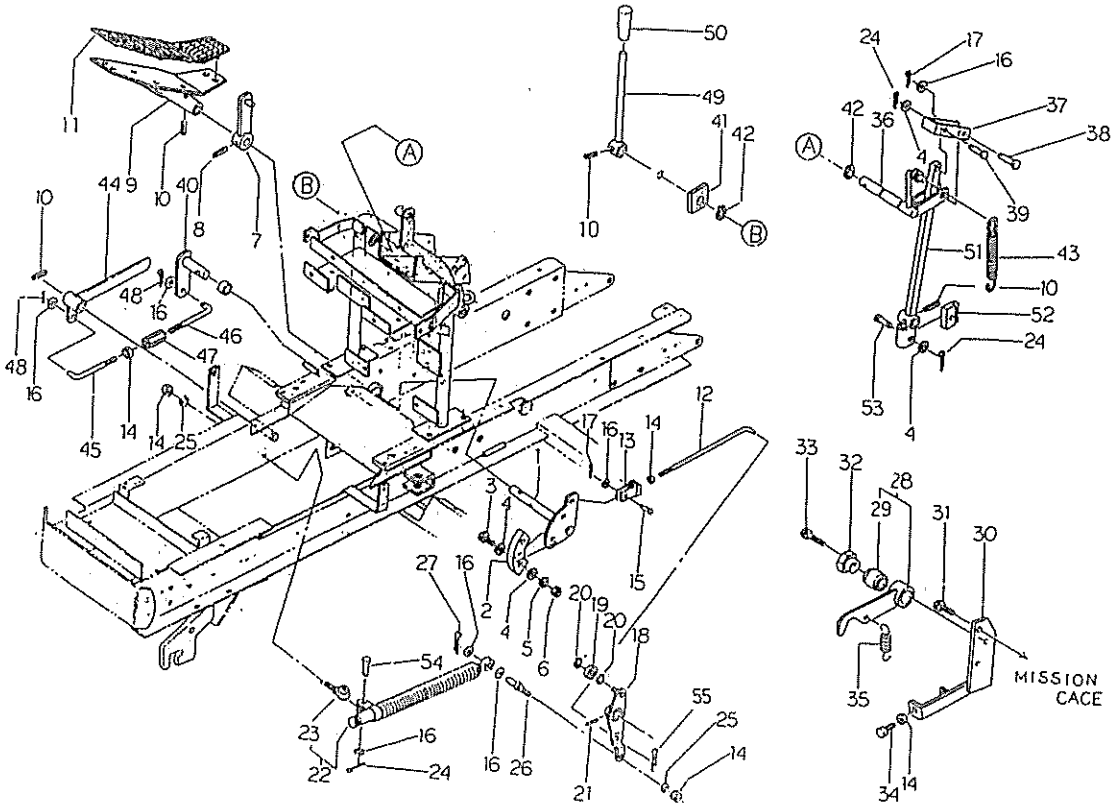

見出番号 Key No	部品番号 Parts No	部品名称 Parts Name		台当個数 Q'ty 141	161	181	201		互換性 R/P	適用号機 Application	型寸 Description	備考 Remarks
36	43245 0150	レバー	LEVER	1	1	1	1					H.S.T LOCK
37	43445 0010	プレート	PLATE	1	1	1	1					
38	03131 0835	ヒラアタマピン	PIN	1	1	1	1					
39	03131 0635	ヒラアタマピン	PIN	1	1	1	1					
40	43440 0050	レバー	LEVER	1	1	1	1					
41	49813 0010	スポンジ	FELT	1		1	1					
42	03610 0015	スナップリング	SNAP RING	2	2	2	2					
43	49822 1060	スプリング	SPRING	1	1	1	1					
44	43440 0061	レバー	LEVER	1	1	1	1					
45	45413 0030	ロッド;R	ROD;R.H	1	1	1	1					
46	45413 0040	ロッド;L	ROD;L.H	1	1	1	1					
47	39916 0020	ターンバックル	TURN BUCKLE	1	1	1	1					
48	03010 3020	スプリットピン	SPLIT PIN	1	1	1	1					
49	43230 0410	レバー ;PTOテンション	LEVER	1	1	1	1					
50	39818 0880	グリップ	GRIP	1	1	1	1					
51	43440 0010	ブレーキレバー	BRAKE LEVER	1	1	1	1					
52	32810 0131	ブレーキシュ	BRAKE SHOE	1	1	1	1					
53	03131 0620	ヒラアタマピン	PIN	1	1	1	1					
54	03131 0825	ヒラアタマピン	PIN		1	1	1					
55	03110 9020	スナップピン	SNAP PIN	1	1	1	1					

FIG.214 ブレーキ BRAKE

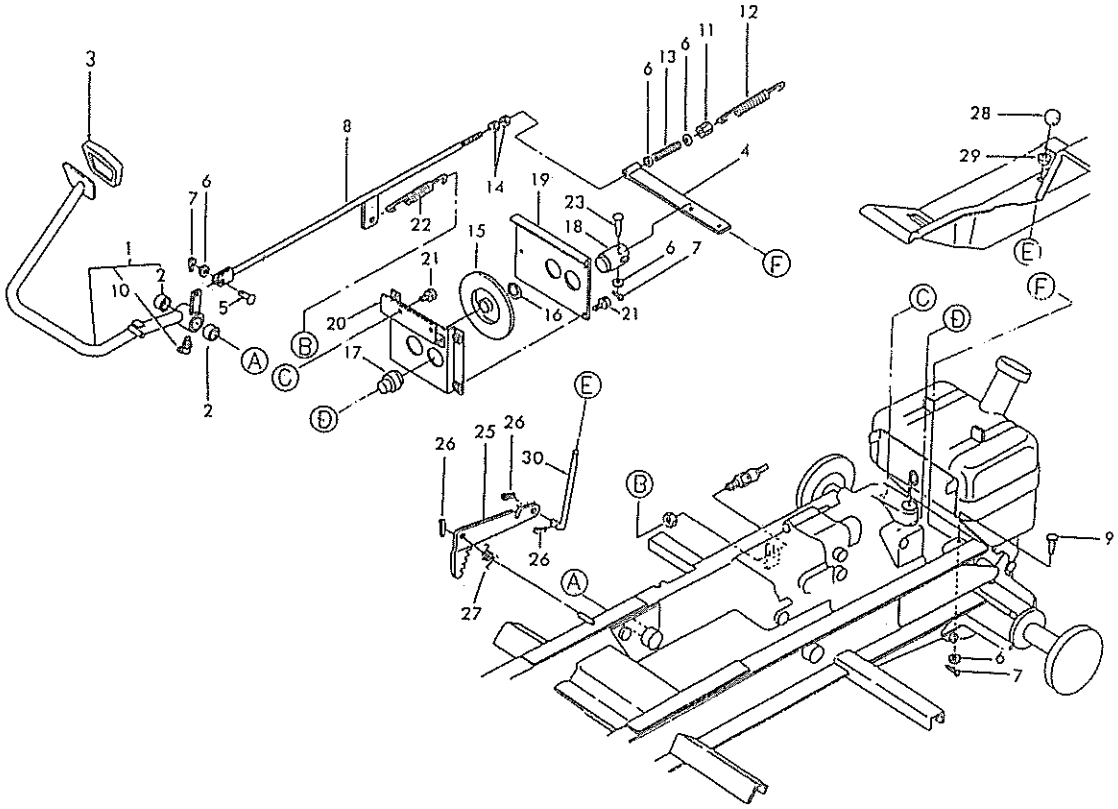

見出番号 Key No	部品番号 Parts No	部品名称 Parts Name		台当個数 Q'ty ALL					互換性 R/P	適用号機 Application	型寸 Description	備考 Remarks
1	43401 0042	ペダルアッシ	PEDAL ASSY	1								
2	39851 0860	ブッシュ	BUSH	2								
3	49811 0850	ゴム	RUBBER	1								
4	43440 0031	レバー	LEVER	1								
5	03131 0820	ピン	PIN	1							8φ×20	
6	02610 0008	ワッシヤ	WASHER	5								
7	03010 2520	スプリットピン	SPLIT PIN	3								
8	43460 0012	ロッド	ROD	1								
9	03131 0825	ピン	PIN	1								
10	06063 0000	グリスニップル	GREASE NIPPLE	1								
11	49937 0360	ナット	NUT	1								
12	49822 1300	スプリング	SPRING	1								
13	49822 1110	スプリング	SPRING	1								
14	02050 0008	ナット	NUT	2								
15	43415 0011	ディスクブレーキ	DISC BRAKE	1								
16	03610 0020	スナップリング	SNAP RING	1								
17	43418 0011	パッド;1	PAD;1	1								
18	43418 0021	パッド;2	PAD;2	1								
19	43450 0010	リヤカバー	REAR COVER	1								
20	43450 0020	フロントカバー	FRONT COVER	1								
21	01130 0612	ボルト	BOLT	5							M6×12	
22	49822 1171	スプリング	SPRING	1								
23	03131 0840	ピン	PIN	1							8φ×40	
25	43467 0040	レバー	LEVER	1								
26	03010 3025	スプリットピン	SPLIT PIN	3								
27	49822 1240	スプリング	SPRING	1								
28	49818 0290	グリップ	GRIP	1								
29	49786 0210	ブッシュ	BUSH	1								
30	43460 0020	ロッド	ROD	1								

FIG.215 油圧配管 HYDRAULIC PIPING

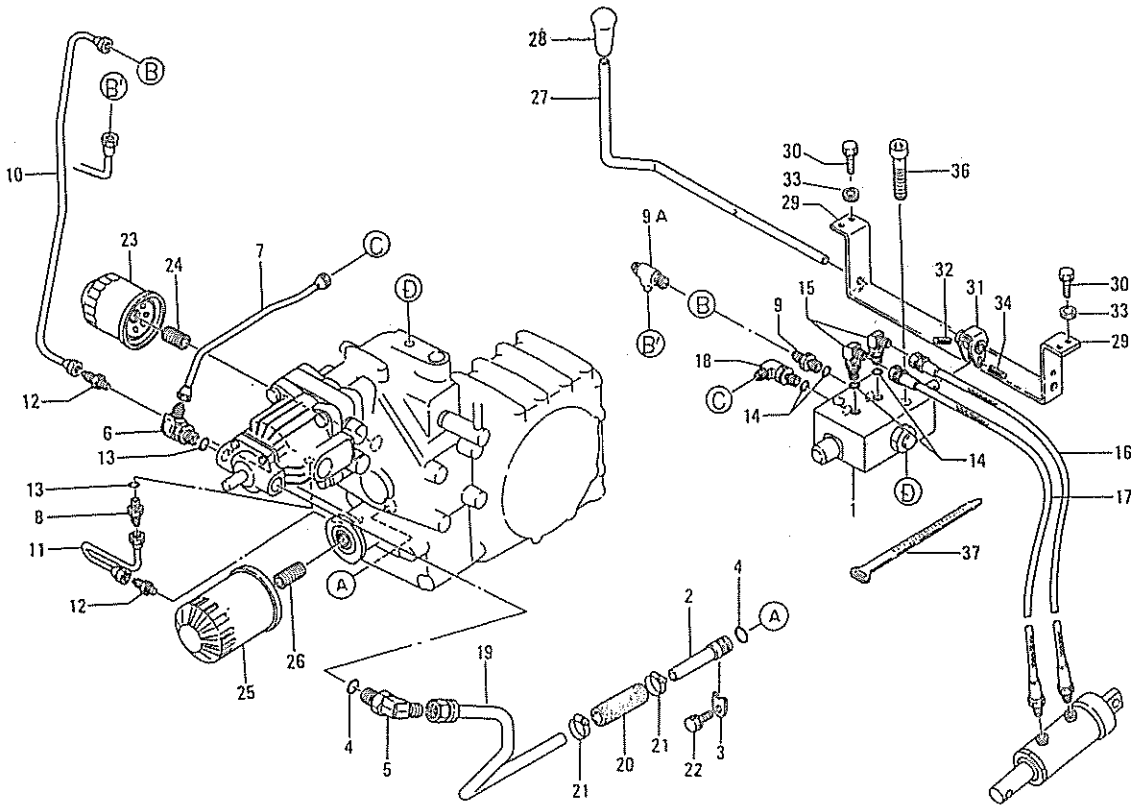

見出番号 Key No	部品番号 Parts No	部品名称 Parts Name		台当個数 Q'ty ALL					互換性 R/P	適用号機 Application	型寸 Description	備考 Remarks
1	45401 0041	コントロールバルブアッシ	CONTROL VALVE ASSY	1								
2	45461 0060	オイルパイプ;サクションA	OIL PIPE	1								
3	45427 0020	プレート	PLATE	1								
4	05210 0180	Oリング	O-RING	2								
5	45467 0020	アダプタ	ADAPTOR	1							PF1/2	
6	45467 0030	アダプタ	ADAPTOR	1							PF3/8XM14	MANUAL
6	45467 0080	アダプタ	ADAPTOR	1							PF3/8XM16	POWER
7	45460 0070	オイルパイプ	OIL PIPE	1								MANUAL
8	34067 1220	アダプタ	ADAPTOR	1							PF3/8XM14	
9	45467 0040	アダプタ	ADAPTOR	1							PF1/4XM14	MANUAL
9A	45467 0100	アダプタ	ADAPTOR	1								POWER
10	45460 0080	オイルパイプ	OIL PIPE	1								MANUAL
10	45460 0220	オイルパイプ	OIL PIPE	1								POWER
11	45460 0090	オイルパイプ	OIL PIPE	1								RETURN
12	34067 0870	アダプタ	ADAPTOR	2							PT1/8XM14	
13	05210 0140	Oリング	O-RING	2							P14	
14	05210 0110	Oリング	O-RING	4							P11	
15	45467 0050	アダプタ	ADAPTOR	2							PF1/4	
16	45460 0110	オイルホース	OIL HOSE	1								
17	45460 0120	オイルホース	OIL HOSE	1								
18	45467 0060	アダプタ	ADAPTOR	1							PF1/4XM14	MANUAL
18	45467 0090	アダプタ	ADAPTOR	1							PF1/4XM16	POWER
19	45460 0101	オイルパイプ	OIL PIPE	1								
20	49816 0030	ゴムパイプ	RUBBER PIPE	1								
21	06710 0023	クランプ	CLAMP	2								
22	01150 0812	ボルト	BOLT	1								
23	45452 0010	オイルフィルタ	OIL FILTER	1								
24	45463 0010	フィルタジョイント	FILTER JOINT	1								
25	34050 0370	オイルフィルタ	OIL FILTER	1								
26	14054 6040	フィルタジョイント	FILTER JOINT	1								
27	45410 0020	リフトレバー	LIFT LEVER	1								
28	49818 0090	グリップ	GRIP	1								
29	45425 0030	レバーガイド	LEVER GUIDE	1								
30	01130 0616	ボルト	BOLT	4								
31	45025 0390	シフタボス	SHIFTER BOSS	1								

FIG.215 油圧配管 HYDRAULIC PIPING

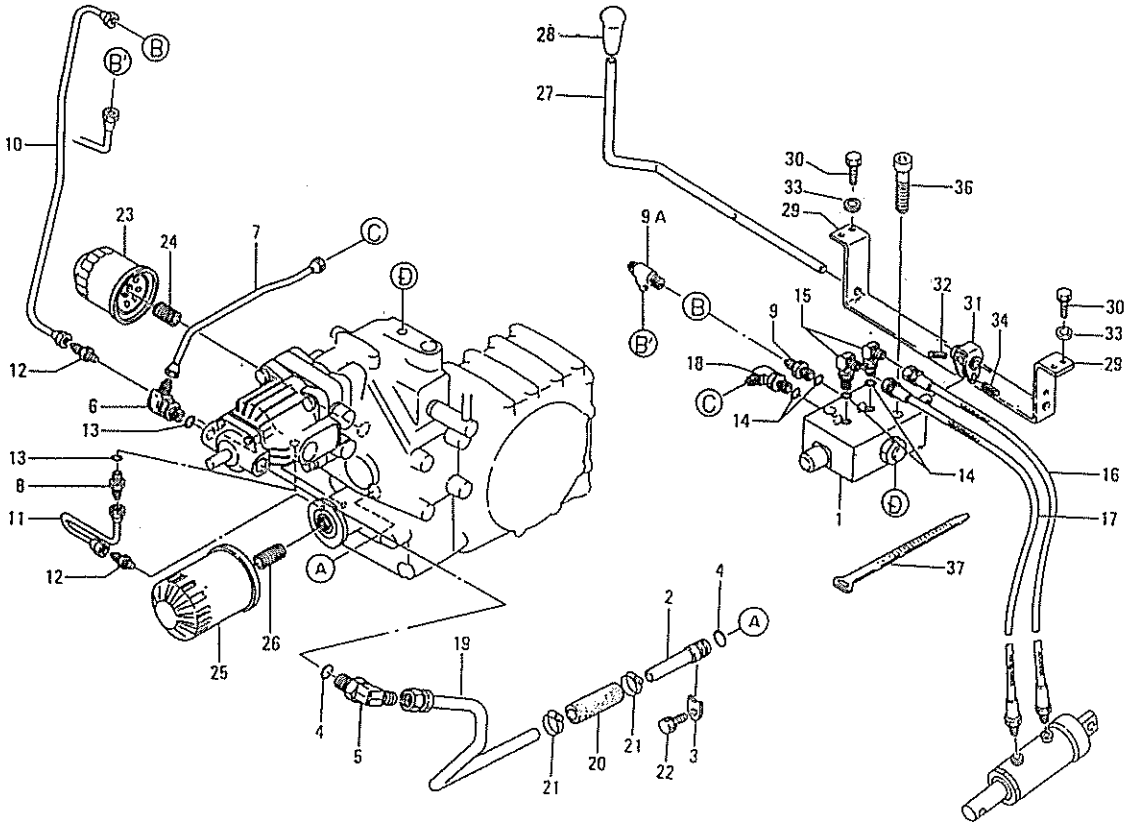

見出番号 Key No	部品番号 Parts No	部品名称 Parts Name		台当個数 Q'ty ALL					互換性 R/P	適用号機 Application	型寸 Description	備考 Remarks
32	03030 0522	スプリングピン	SPRING PIN	1								
33	02610 0006	ワッシャ	WASHER	4								
34	03030 0525	スプリングピン	SPRING PIN	1								
36	01070 0845	ボルト	BOLT	2								
37	49911 0320	クランプ	CLAMP	1								

FIG.216 コントロールバルブ CONTROL VALVE

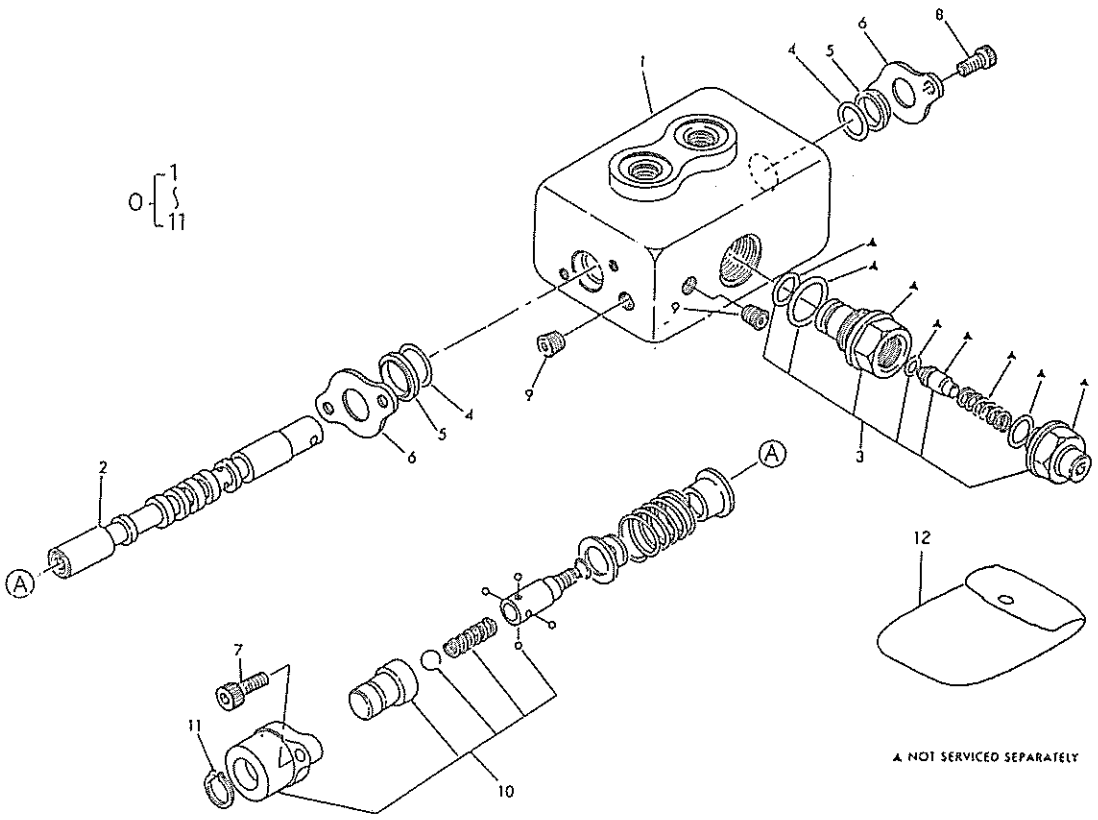

見出番号 Key No	部品番号 Parts No	部品名称 Parts Name		台当個数 Q'ty ALL					互換性 R/P	適用号機 Application	型寸 Description	備考 Remarks
0	45401 0060	コントロールバルブアッシ	CONTROL VALVE ASSY	1								
1	*	ボデー	BODY	1								
2	*	スプール	SPOOL	1								
3	49300 0019	バルブアッシ	VALVE ASSY	1								
4	45418 0003	Oリング	O-RING	2								
5	34029 2000	ワイパ	WIPER	2								
6	34029 1980	シールプレート	SEAL PLATE	2								
7	01070 0618	ボルト	BOLT	2							M6×1×18	
8	01070 0610	ボルト	BOLT	2							M6×1×10	
9	06440 0010	プラグ	PLUG	2							PT1/8	
10	49300 0015	デテントキット	DETENT KIT	1								
11	03610 0015	スナップリング	SNAP RING	1								
12	49300 0003	シールキット	SEAL KIT	1								
			Consists of 4,5 & 9									

FIG.217 油圧バルブ；三点ヒッチ
HYDRAULIC DIVERTER VALVE

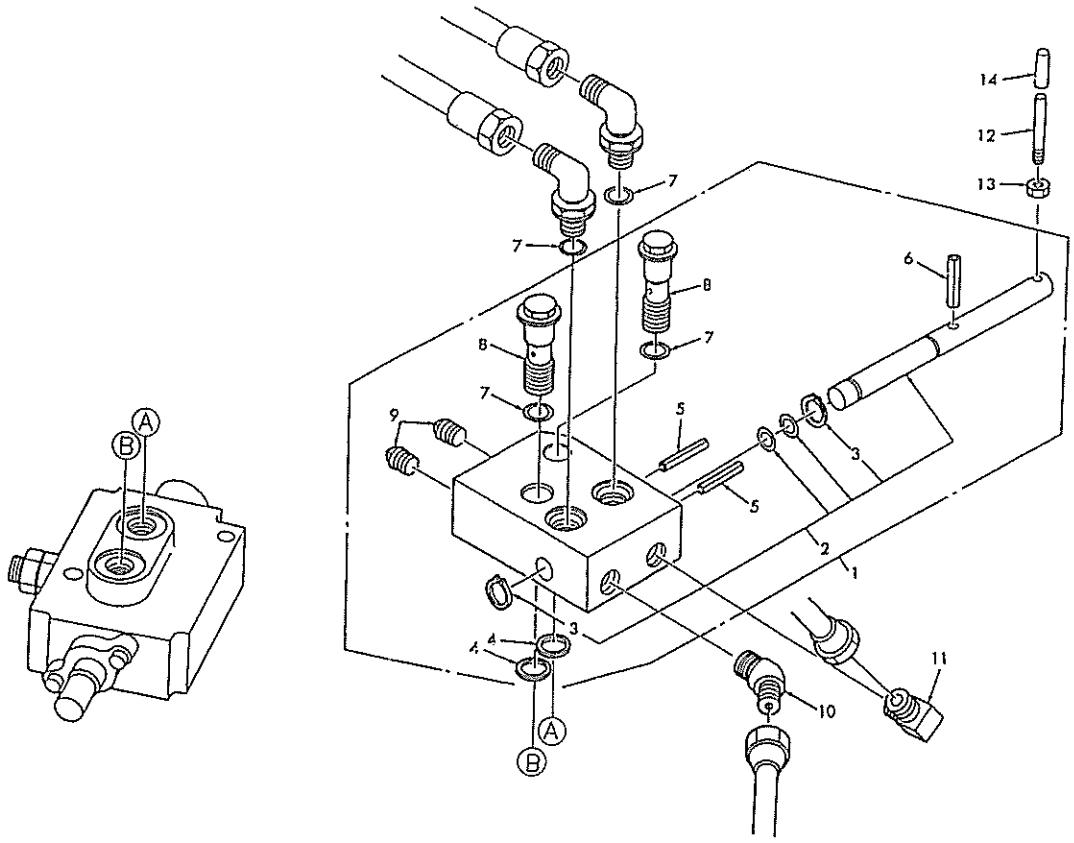

見出番号 Key No	部品番号 Parts No	部品名称 Parts Name		台当個数 Q'ty ALL					互換性 R/P	適用号機 Application	型寸 Description	備考 Remarks
1	45417 0020	バルブ	VALVE	1								
2	45418 0018	ケーシングキット	CASING KIT	1								
3	03610 0012	スナップリング	SNAP RING	2								
4	45418 0020	ガスケット	GASKET	2								
5	03030 0418	スプリングピン	SPRING PIN	2								
6	03030 0428	スプリングピン	SPRING PIN	1								
7	05210 0110	Oリング	O-RING	2								
8	45418 0019	ニップル	NIPPLE	2								
9	06440 0010	プラグ	PLUG	2								
10	34067 0290	アダプタ	ADAPTOR	1								
11	34067 0280	アダプタ	ADAPTOR	1								
12	42239 0010	ロッド	ROD	1								
13	02010 0006	ナット	NUT	1								
14	49819 0090	キャップ	CAP	1								

FIG.218 リフトシリンダ LIFT CYLINDER

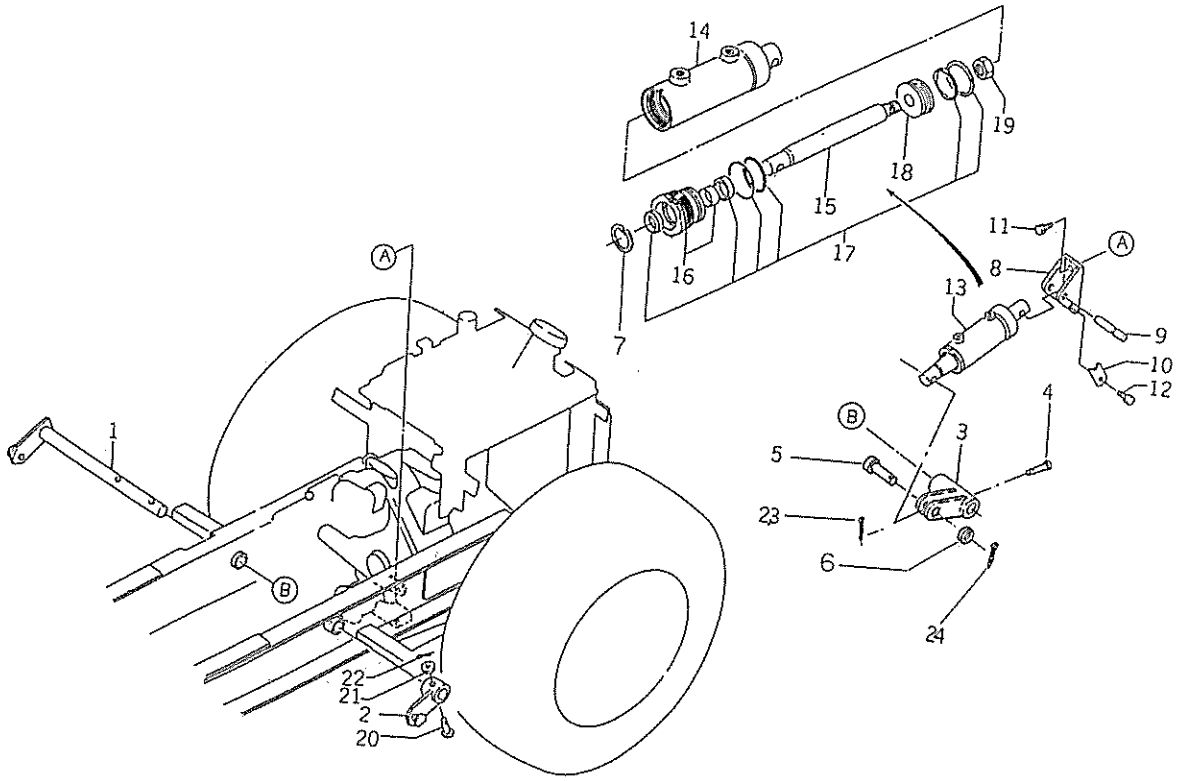

見出番号 Key No	部品番号 Parts No	部品名称 Parts Name		台当個数 Q'ty ALL					互換性 R/P	適用号機 Application	型寸 Description	備考 Remarks
1	47035 0011	アームシャフト	ARM SHAFT	1								
2	47035 0021	アーム	ARM	1								
3	47030 0020	ブラケット	BRACKET	1								
4	03131 1245	ピン	PIN	1								
5	03131 9833	ピン	PIN	1								
6	02610 0014	ワッシヤ	WASHER	1								
7	49301 0015	スナップリング	SNAP RING	1								
8	47022 0020	ブラケット	BRACKET	1								
9	47091 0020	ピン	PIN	1								
10	42238 0030	ストッパ	STOPPER	1								
11	01151 1025	ボルト	BOLT	2								
12	01150 0812	ボルト	BOLT	1								
13	45495 0060	シリンダアッシ	CYLINDER ASSY	1								
14	49301 0004	シリンダチューブ	CYLINDER TUBE	1								
15	*	ピストンロッド	PISTON ROD	1								
16	49301 0017	ヘッドキット	HEAD KIT	1								
17	49301 0016	リペヤキット	REPAIR KIT	1								
18	*	ピストン	PISTON	1								
19	02250 0016	Uナット	U-NUT	1								
20	03131 1045	ピン	PIN	1								
21	02610 0010	ワッシヤ	WASHER	1								
22	03010 3020	スプリットピン	SPLIT PIN	2								
23	03110 9021	スナップリング	SNAP RING	1								
24	03010 3025	スプリットピン	SPLIT PIN	1								

FIG.219 フューエルライン FUEL LINE ; DIESEL

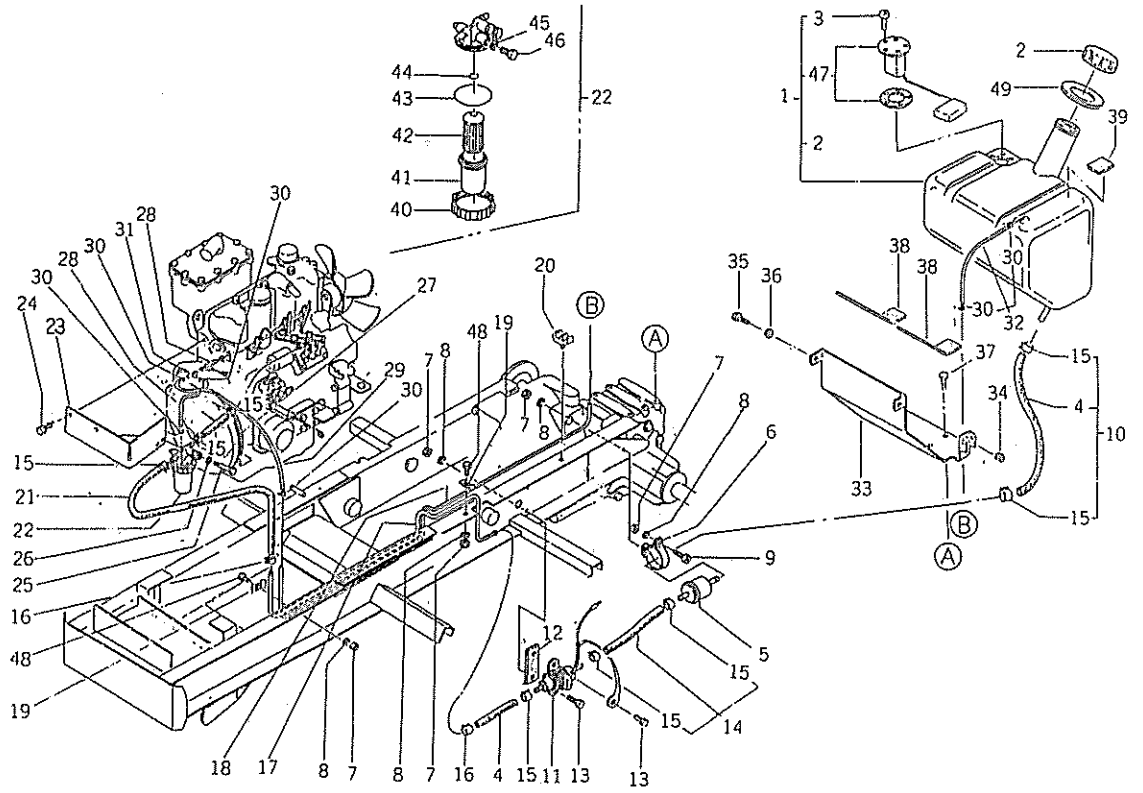

見出番号 Key No	部品番号 Parts No	部品名称 Parts Name		台当個数 Q'ty 141	161				互換性 R/P	適用号機 Application	型寸 Description	備考 Remarks
1	46001 0050	フュエルタンクアッシ	FUEL TANK ASSY	1	1							
2	46205 0020	タンクキャップ	TANK CAP	1	1							
3	01115 0520	ボルト	BOLT	5	5							
4	46077 0110	フュエルパイプ	FUEL PIPE	2	2							
5	46072 0020	フュエルフィルタ	FUEL FILTER	1	1							
6	46015 0030	フィルタステー	FILTER STAY	1	1							
7	02010 0006	ナット	NUT	4	4							
8	02710 0006	スプリングワッシャ	SPRING WASHER	4	4							
9	01010 0625	ボルト	BOLT	1	1							
10	46075 0080	フュエルパイプアッシ	FUEL PIPE ASSY	1	1							
11	48551 0011	フュエルポンプ	FUEL PUMP	1	1							
12	49811 0600	ゴム	RUBBER	1	1							
13	01560 0620	スクリュ	SCREW	2	2							
14	46075 0090	フュエルパイプアッシ	FUEL PIPE ASSY	1	1							
15	06720 0130	ホースバンド	CLAMP	8	8							
16	39875 0430	ホースバンド	CLAMP	2	2							
17	46077 0130	フュエルパイプ	FUEL PIPE	1	1							IN
18	46077 0140	フュエルパイプ	FUEL PIPE	1	1							RETURN
19	49834 0110	クランプ	CLAMP	2	2							
20	49911 0390	クランプ	CLAMP	1	1							
21	36077 0380	フュエルパイプ	FUEL PIPE	1	1							
22	36070 0060	フュエルフィルタアッシ	FUEL FILTER ASSY	1	1							
23	46015 0061	ステー	STAY	1	1							
24	01150 0816	ボルト	BOLT	2	2							
25	01030 0845	ボルト	BOLT	1	1							
26	02710 0008	スプリングワッシャ	SPRING WASHER	1	1							
27	36075 0650	フュエルパイプアッシ	FUEL PIPE ASSY	1	1							
28	06820 4125	ホース	HOSE	2	2							
29	06820 4280	ホース	HOSE	1	1							
30	06720 0078	ホースクリップ	CLIP	8	8							
31	19848 0240	コネクタ	CONNECTOR	1	1							
32	46075 0060	フュルエパイプアッシ	FUEL PIPE ASSY	1	1							
33	46050 0030	タンクサポート	TANK SUPPORT	1	1							
34	39811 0240	ゴム	RUBBER	8	8							
35	01130 0616	ボルト	BOLT	2	2							

FIG.219 フューエルライン FUEL LINE ; DIESEL

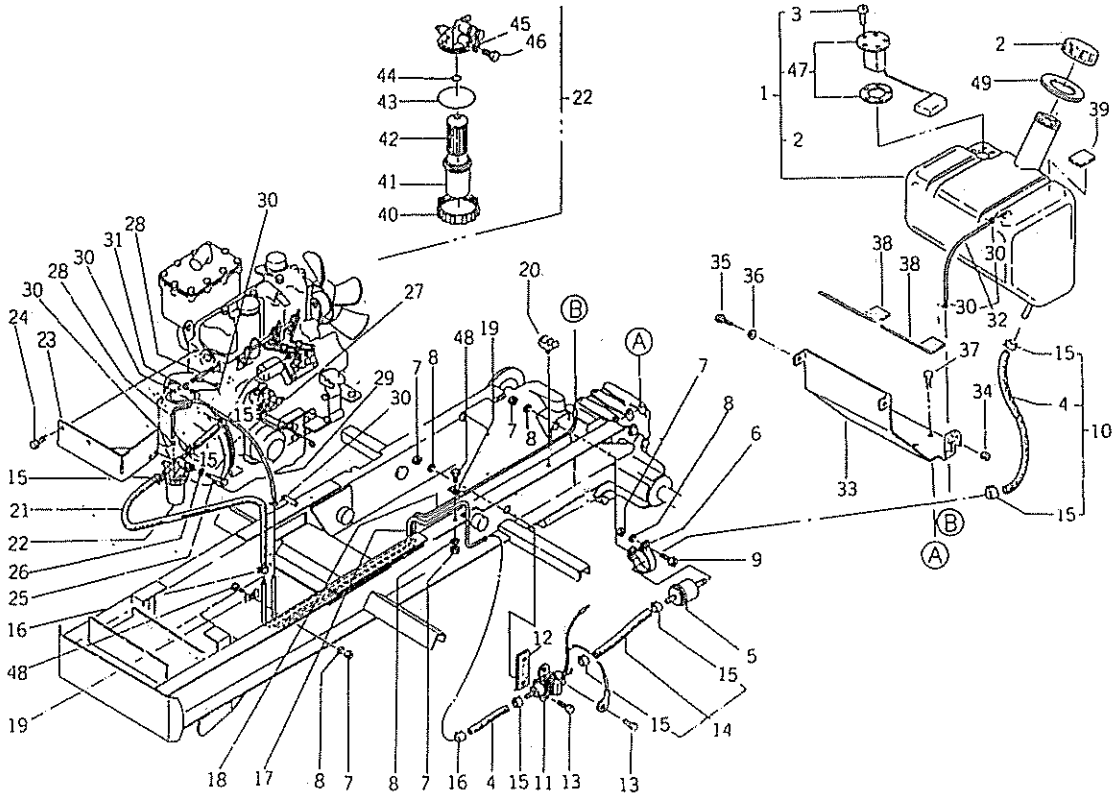

見出番号 Key No	部品番号 Parts No	部品名称 Parts Name		台当個数 Q'ty 141	161				互換性 R/P	適用号機 Application	型寸 Description	備考 Remarks
36	02610 0006	ワッシヤ	WASHER	2	2							
37	01150 0814	ボルト	BOLT	4	4							
38	49811 0710	ゴム	RUBBER	2	2							
39	49811 0720	ゴム	RUBBER	3	3							
40	*	ナット	NUT	1	1							
41	*	フィルタカップ	FILTER CUP	1	1							
42	36072 0020	エレメント	FILTER ELEMENT	1	1							
43	05210 0400	Oリング	O-RING	1	1							
44	05210 0100	Oリング	O-RING	1	1							
45	36074 0080	ガスケット	GASKET	2	2							
46	36074 0070	ボルト	BOLT	2	2							
47	48522 0210	フュエルゲージ	FUEL GAUGE	1	1							
48	01010 0616	ボルト	BOLT	2	2							
49	49811 0900	タンクカバー	TANK COVER	1	1							

FIG.220 フューエルライン FUEL LINE ; GASOLINE

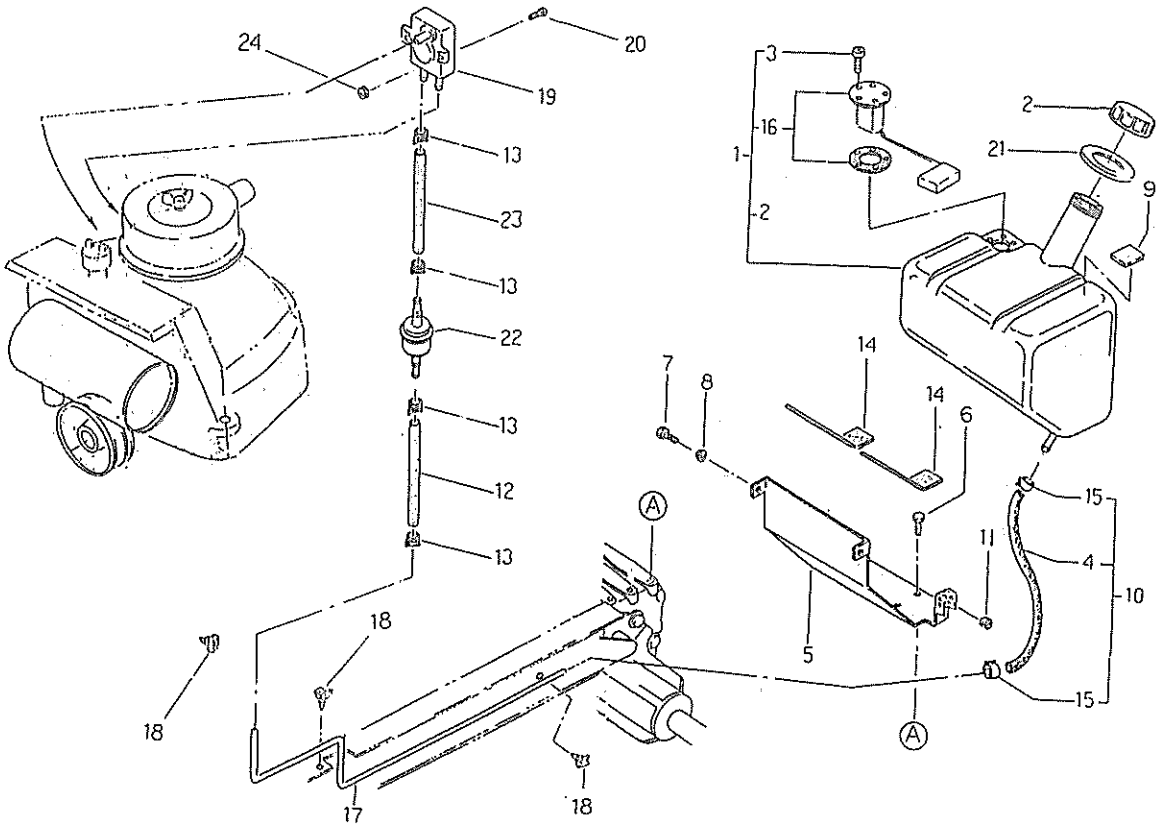

見出番号 Key No	部品番号 Parts No	部品名称 Parts Name		台当個数 Q'ty 181	201				互換性 R/P	適用号機 Application	型寸 Description	備考 Remarks
1	46001 0060	フュエルタンクアッシ	FUEL TANK ASSY	1	1							
2	46205 0020	タンクキャップアッシ	TANK CAP ASSY	1	1							
3	01115 0520	ボルト	BOLT	5	5							
4	46077 0110	フュエルパイプ	FUEL PIPE	1	1							
5	46050 0030	タンクサポート	TANK HOLDER	1	1							
6	01150 0814	ボルト	BOLT	4	4							
7	01130 0616	ボルト	BOLT	2	2							
8	02610 0006	ワッシヤ	WASHER	2	2							
9	49811 0720	ゴム	RUBBER	3	3							
10	46075 0080	フュエルホースアッシ	FUEL HOSE ASSY	1	1							
11	39811 0240	ゴム	RUBBER	8	8							
12	06820 6160	フュエルホース	FUEL HOSE	1	1							
13	06720 0100	クランプ	CLAMP	3	3							
14	49811 0710	ゴム	RUBBER	2	2							
15	06720 0130	ホースクリップ	CLAMP	3	3							
16	48522 0210	フュエルゲージ	FUEL GAUGE	1	1							
17	46077 0150	フュエルパイプ	FUEL PIPE	1	1							
18	49911 0390	クランプ	CLAMP	3	3							
19	48551 0020	フュエルポンプ	FUEL PUMP	1	1							
20	01514 0514	スクリュ	SCREW	2	2							
21	49811 0900	タンクカバー	TANK COVER	1	1							
22	REG01 0049	フュエルフィルタ	FUEL FILTER	1	1							
23	06820 6063	フュエルホース	FUEL HOSE	1	1							
24	02010 0005	ナット	NUT	2	2							

FIG.221 シート SEAT

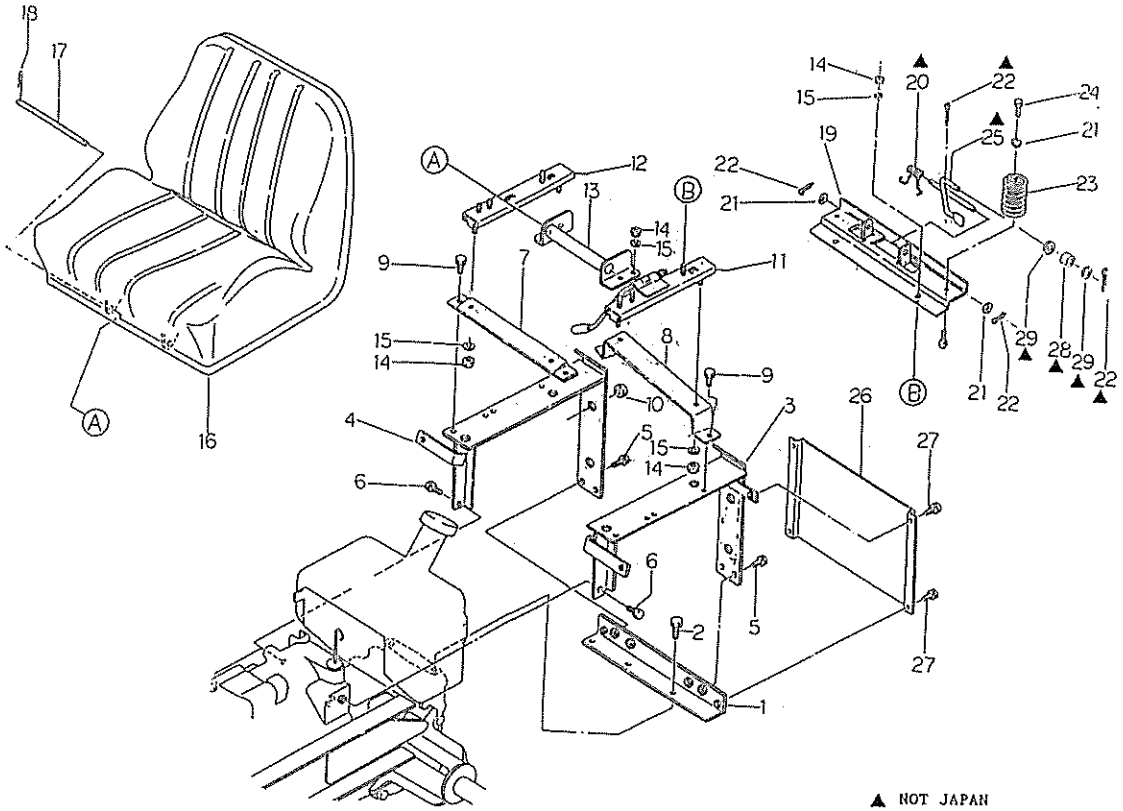

見出番号 Key No	部品番号 Parts No	部品名称 Parts Name		台当個数 Q'ty ALL					互換性 R/P	適用号機 Application	型寸 Description	備考 Remarks
1	46475 0070	ブラケット	BRACKET	1								
2	01130 1020	ボルト	BOLT	2								
3	46475 0081	シートダイ;L	BRACKET;L.H	1								
4	46475 0090	シートダイ;R	BRACKET;R.H	1								
5	01131 1025	ボルト	BOLT	4								
6	01131 0816	ボルト	BOLT	2								
7	46481 0120	ステー	STAY	1								
8	46481 0140	ステー	STAY	1								
9	01131 0820	ボルト	BOLT	4								
10	49811 0730	ゴム	RUBBER	4								
11	46475 0140	シートダイ;L	BRACKET;L.H	1								
12	46475 0150	シートダイ;R	BRACKET;R.H	1								
13	46475 0190	ブラケット	BRACKET	1								
14	02010 0008	ナット	NUT	10								
15	02710 0008	スプリングワッシヤ	SPRING WASHER	10								
16	46470 0011	シート	SEAT	1								
17	46477 0010	バー	BAR	1								
18	03110 0010	スナップピン	SNAP PIN	2								
19	46475 0170	プレート	PLATE	1								
20	49822 1580	スプリング	SPRING	1								
21	02610 0008	ワッシヤ	WASHER	3								
22	03010 2520	スプリットピン	SPLIT PIN	3								
23	49821 1540	スプリング	SPRING	2								
24	01130 0820	ボルト	BOLT	2								
25	43625 0050	レバー	LEVER	1								
26	46419 0090	カバー	COVER	1								
27	01150 0816	ボルト	BOLT	4								
28	39851 1710	ブッシュ	BUSH	1								
29	02610 0010	ワッシヤ	WASHER	2								

FIG.222 配線系統
WIRING HARNEES ; DIESEL

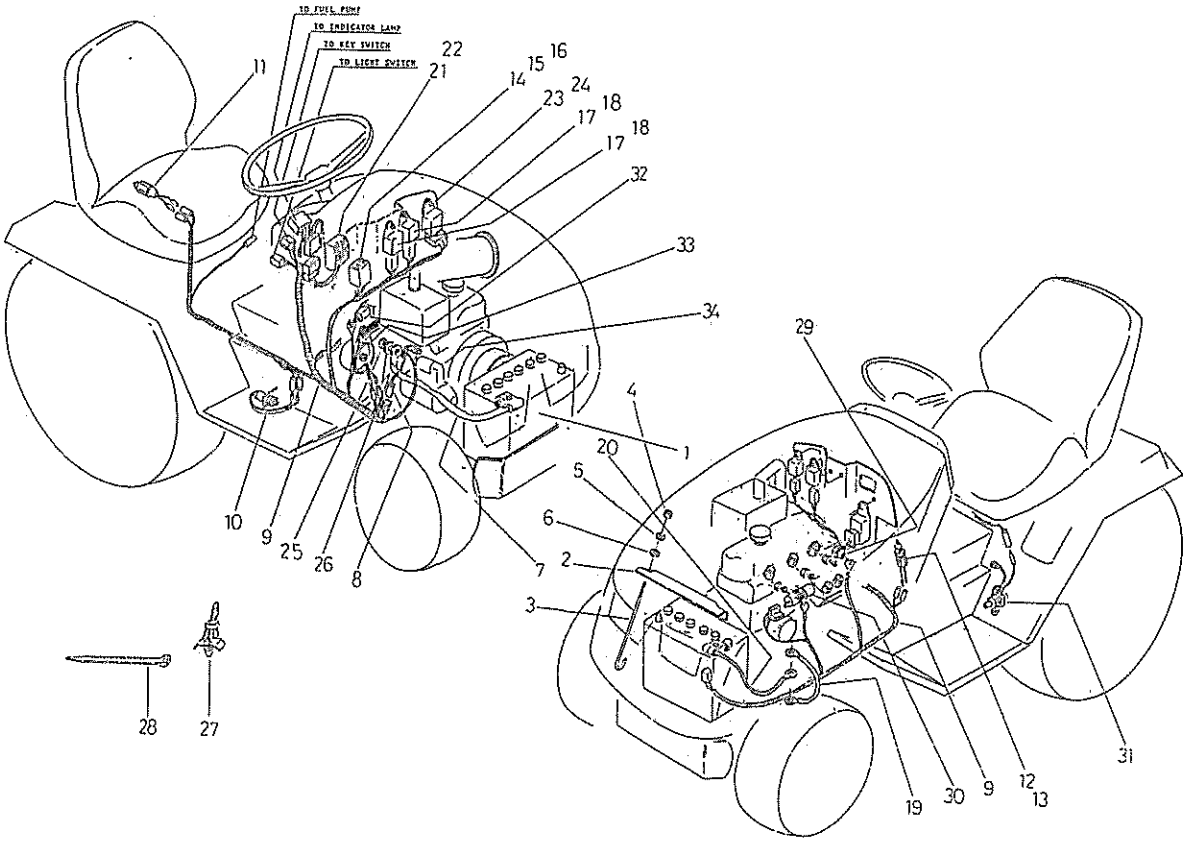

見出番号 Key No	部品番号 Parts No	部品名称 Parts Name		台当個数 Q'ty 141	161				互換性 R/P	適用号機 Application	型寸 Description	備考 Remarks
1	48920 0110	バッテリ	BATTERY	1	1							EXCEPT JAPAN
1	48920 0150	バッテリ	BATTERY	1	1							JAPAN
2	38931 0120	バッテリホルダ	BATTERY HOLDER	1	1							
3	38932 0140	バッテリロッド	BATTERY ROD	2	2							
4	02010 0006	ナット	NUT	2	2							
5	02710 0006	スプリングワッシャ	SPRING WASHER	2	2							
6	79921 0195	スペーサ	SPACER	2	2							
7	48930 0131	バッテリケーブル;+	BATTERY CABLE;+	1	1							
8	38560 3370	ワイヤハーネス	HARNESS	1	1							
9	48523 0240	ワイラハーネス;メイン	HARNESS;MAIN	1	1							
10	48522 0180	スイッチアッシ	SWITCH ASSY	1	1							
11	38520 1060	スイッチアッシ	SWITCH ASSY	1	1							EXCEPT JAPAN
12	38520 0891	スイッチアッシ	SWITCH ASSY	1	1							SAFTY
13	38524 0038	ナット	NUT	1	1							
14	38541 0070	フューズ	FUSE	2	2						5A	
15	38541 0090	フューズ	FUSE	1	1						15A	
16	38543 0022	ヒューズカバー	FUSE COVER	1	1							
17	38523 0091	リレー	RELAY	2	2							
18	01114 0612	ボルト	BOLT	2	2							
19	48523 0080	ケーブル	HARNESS	1	1							
20	38565 0130	バッテリケーブル;−	BATTERY CABLE;−	1	1							
21	18551 6060	レギュレータ	REGULATOR	1	1							
22	01114 0630	ボルト	BOLT	2	2							
23	38587 0300	コントローラ;タイマー	CONTROLLER	1	1							
24	01114 0616	ボルト	BOLT	1	1							
25	02070 0008	ナット	NUT	1	1							
26	49934 0440	ワッシャ	WASHER	1	1							
27	49911 0320	バンド	BAND	3	3							
28	39875 0120	バンド	BAND	1	1						l=100	
28	39875 0220	バンド	BAND	4	4						l=140	
28	39875 0150	バンド	BAND	2	2						l=250	
29	18524 6060	オイルプレッシャスイッチ	OIL PRESSURE SWITCH	1	1							
30	18520 6083	ソレノイド	SOLENOIDE	1	1							
31	48551 0011	フュエルポンプ	FUEL PUMP	1	1							
32	38572 0030	サーモセンサ	THERMO SENSOR	1	1							

FIG.222 配線系統 WIRING HARNEES ; DIESEL

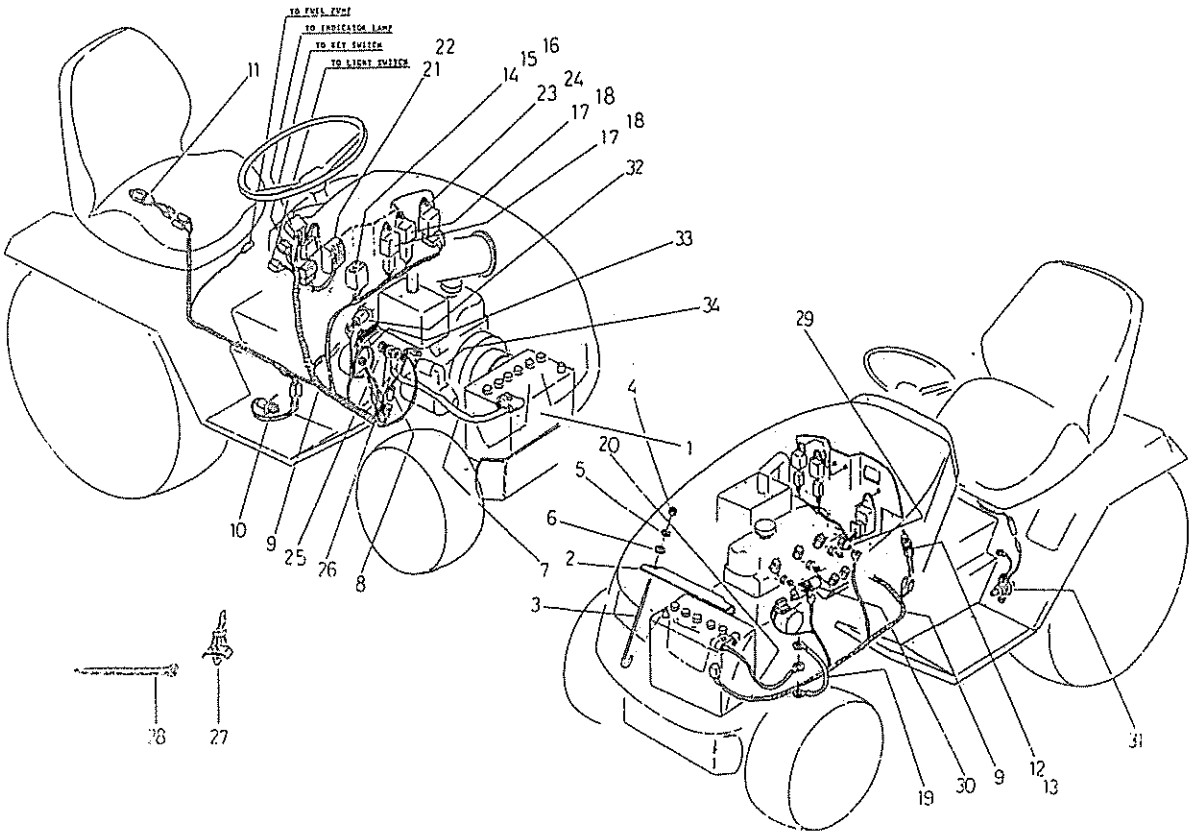

見出番号 Key No	部品番号 Parts No	部品名称 Parts Name		台当個数 Q'ty 141	161				互換性 R/P	適用号機 Application	型寸 Description	備考 Remarks
33	18504 6210	オルタネータアッシ	ALTERNATOR ASSY	1	1							
34	18508 6370	スタータアッシ	STARTER ASSY	1	1							

FIG.223 配線系統
WIRING HARNESS ; GASOLINE

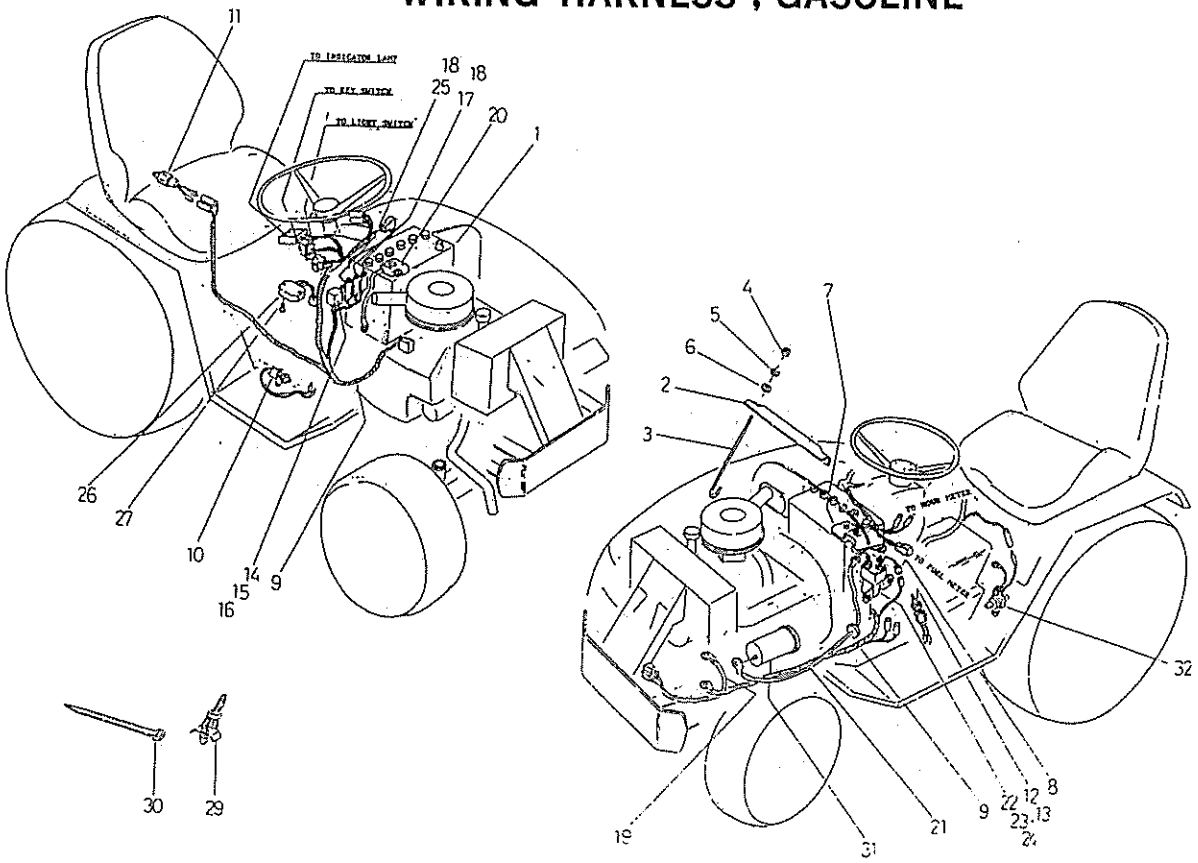

見出番号 Key No	部品番号 Parts No	部品名称 Parts Name		台当個数 Q'ty 181	201				互換性 R/P	適用号機 Application	型寸 Description	備考 Remarks
1	48920 0130	バッテリ	BATTERY	1								
1	48920 0120	バッテリ	BATTERY		1							
2	38931 0390	バッテリホルダ	BATTERY HOLDER	1	1							
3	38932 0140	バッテリロッド	BATTERY ROD	2	2							
4	02010 0006	ナット	NUT	2	2							
5	02710 0006	スプリングワッシャ	SPRING WASHER	2	2							
6	79921 0195	スペーサ	SPACER	2	2							
7	48930 0110	バッテリケーブル;+	BATTERY CABLE;+	1	1							
8	38560 3370	ワイヤハーネス	HARNESS	1	1							
9	48523 0250	ワイヤーハーネス;メイン	HARNESS;MAIN	1	1							
10	48522 0180	スイッチアッシ	SWITCH ASSY	1	1							
11	38520 1060	スイッチアッシ	SWITCH ASSY	1	1							
12	38520 0891	スイッチアッシ	SWITCH ASSY	1	1							
13	38524 0038	ナット	NUT	1	1							
14	38541 0070	フューズ	FUSE	2	2						5A	
15	38541 0090	フューズ	FUSE	1	1						15A	
16	38543 0022	ヒューズカバー	FUSE COVER	1	1							
17	38523 0091	リレー	RELAY	2	2							
18	01114 0612	ボルト	BOLT	2	2							
19	48523 0080	アースケーブル	HARNESS	1	1							
20	38565 0130	バッテリケーブル;-	BATTERY CABLE;-	1	1						l=360	
20	48930 0180	バッテリケーブル;-	BATTERY CABLE;-	1	1						l=510	
21	48930 0120	バッテリケーブル;+	BATTERY CABLE;+	1	1							
22	28581 0010	マグネットスイッチ	MAGNET SWITCH	1	1							
23	01115 0514	ボルト	BOLT	2	2							
24	02010 0005	ナット	NUT	2	2							
25	38523 0071	リレー	RELAY	1	1							
26	48557 0030	レギュレータ	REGULATOR	1	1							
27	01115 0625	ボルト	BOLT	2	2							
29	49911 0320	バンド	BAND	3	3							
30	39875 0120	バンド	BAND	1	1						l=100	
30	39875 0220	バンド	BAND	4	4						l=140	
30	39875 0150	バンド	BAND	2	2						l=250	

FIG.224 三点ヒッチ THREE-POINT LINKAGE

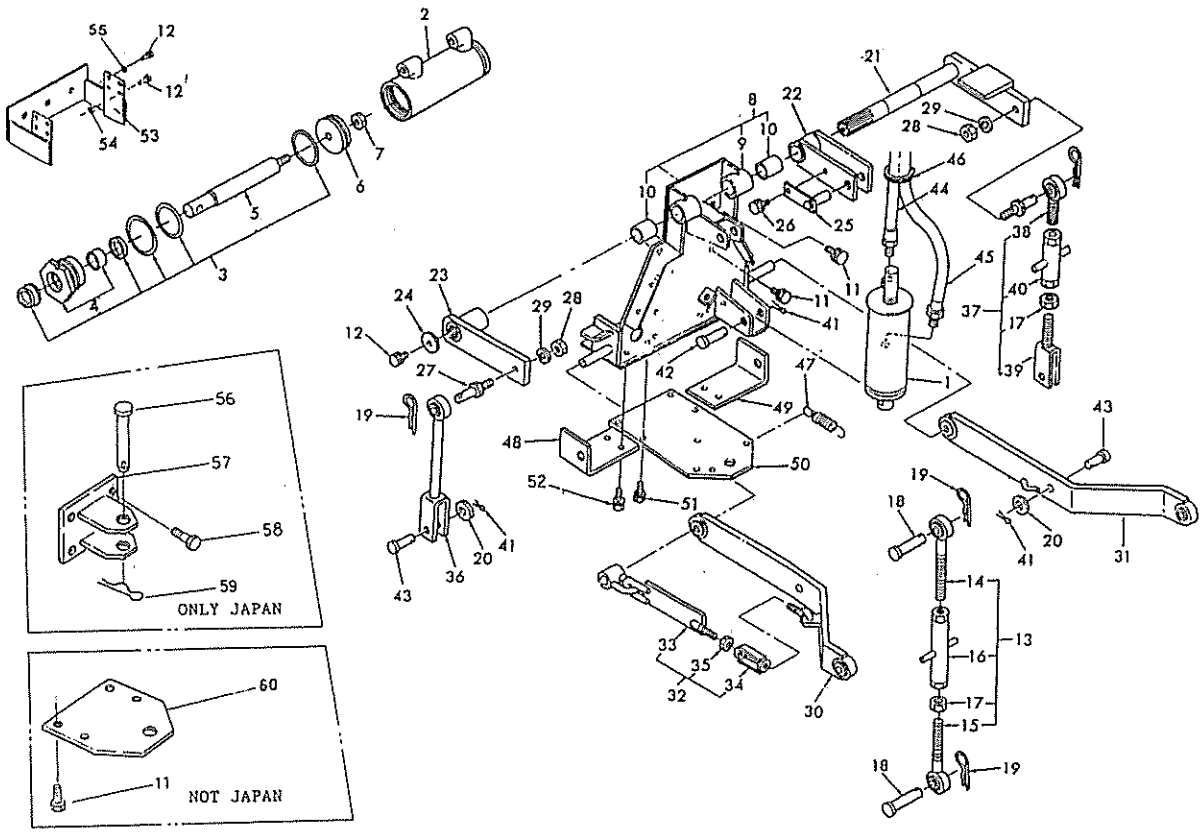

見出番号 Key No	部品番号 Parts No	部品名称 Parts Name		台数 Q'ty ALL					互換性 R/P	適用号機 Application	型寸 Description	備考 Remarks
1	45495 0050	シリンダアッシ	CYLINDER ASSY	1								
2	*	シリンダチューブ	CYLINDER TUBE	1								
3	45496 0017	リペヤキット;シリンダ	REPAIR KIT;CYL	1								
4	*	シリンダヘッド	CYLINDER HEAD	1								
5	*	ロッド	ROD	1								
6	45496 0016	ピストン	PISTON	1								
7	02250 0016	Uナット	U-NUT	1								
8	44201 0131	ブラケットアッシ	BRACKET ASSY	1								
9	*	ブラケット	BRACKET	1								
10	49851 0440	ブッシュ	BUSH	2								
11	01151 1020	ボルト	BOLT	13								
12	01151 1025	ボルト	BOLT	9								
13	47004 0010	トップリンクアッシ	TOPLINK ASSY	1								
14	47040 0010	ホルダ	HOLDER	1								
15	47040 0020	ホルダ	HOLDER	1								
16	47040 0030	ターンバックル	TURN BUCKLE	1								
17	02060 0016	ナット	NUT	2								
18	03131 9830	ピン	PIN	2								
19	59973 0040	スナップピン	SNAP PIN	4								
20	02610 0014	ワッシヤ	WASHER	2								
21	47035 0031	アームシャフト	ARM SHAFT	1								
22	47035 0040	アーム	ARM	1								
23	47035 0050	アーム	ARM	1								
24	59921 1610	ワッシヤ	WASHER	1								
25	47090 0010	セットピン	SET PIN	1								
26	01150 0812	ボルト	BOLT	1								
27	47091 0050	ピン	PIN	2								
28	02050 0012	ナット	NUT	2								
29	02710 0012	スプリングワッシヤ	SPRING WASHER	2								
30	47010 0030	ロワーリンク;L	LOWER LINK;L.H	1								
31	47010 0040	ロワーリンク;R	LOWER LINK;R.H	1								
32	*	チェーンアッシ	CHAIN ASSY	2								
33	47050 0020	チェックチェーン	CHECK CHAIN	2								
34	47040 0060	ターンバックル	TURN BUCKLE	2								
35	02060 0012	ナット	NUT	2								

FIG.224 三点ヒッチ THREE-POINT LINKAGE

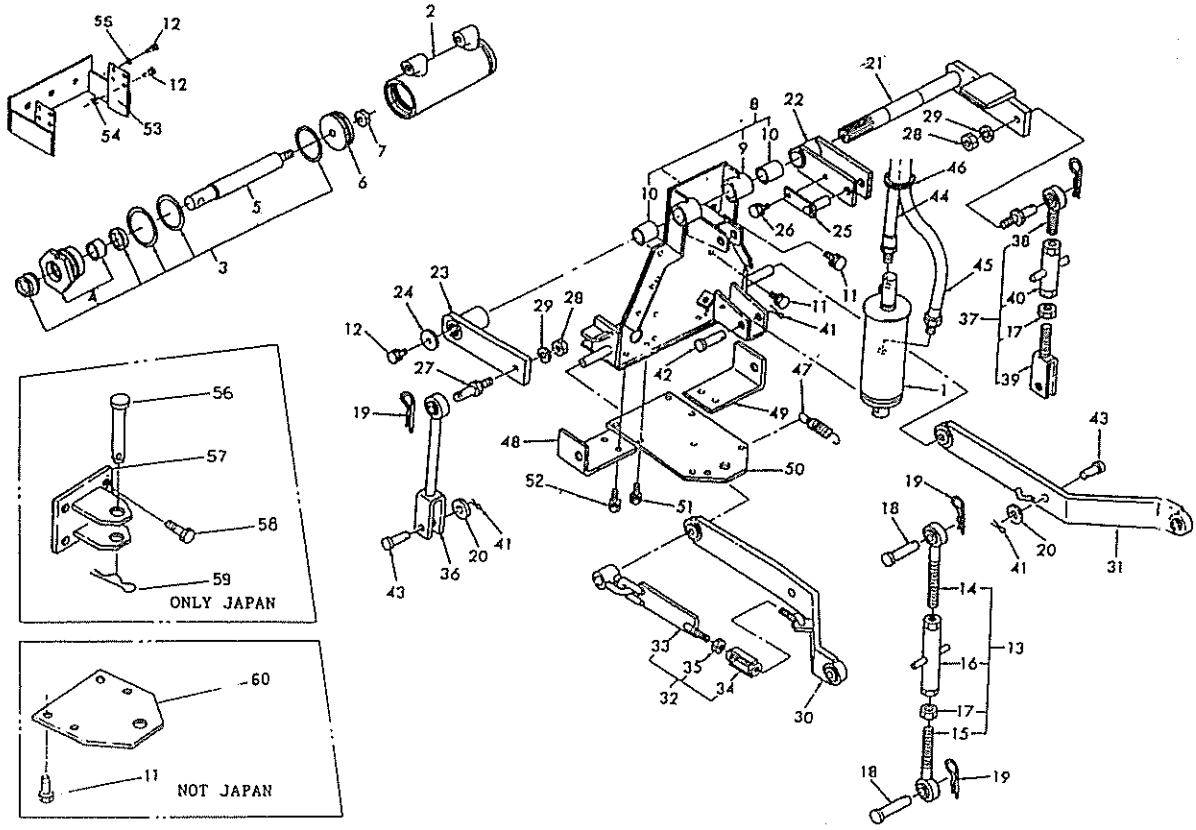

見出番号 Key No	部品番号 Parts No	部品名称 Parts Name		台当個数 Q'ty ALL					互換性 R/P	適用号機 Application	型寸 Description	備考 Remarks
36	47020 0010	リフトロッド;L.H	LIFT ROD;L.H	1								
37	*	リフトロッドアッシ;R.H	LIFT ROD ASSY;R.H	1								
38	47020 0020	リフトロッド;ウエ	LIFT ROD;UPPER	1								
39	47020 0030	リフトロッド;シタ	LIFT ROD;LOWER	1								
40	47040 0050	ターンバックル	TURN BUCKLE	1								
41	03010 3025	スプリットピン	SPLIT PIN	3								
42	03131 9828	ピン	PIN	1								
43	03131 9829	ピン	PIN	2								
44	45460 0140	オイルホース	OIL HOSE	1							l=700	
45	45460 0150	オイルホース	OIL HOSE	1							l=800	
46	39875 0240	バンド	BAND	1								
47	49821 1390	スプリング	SPRING	2								
48	47422 0020	プレート;L	PLATE;L.H	1								
49	47066 0140	プレート;R	PLATE;R.H	1								
50	47065 0040	ヒッチ	HITCH	1								
51	01151 1030	ボルト	BOLT	4								
52	01151 1035	ボルト	BOLT	2								
53	44010 0100	バンパ	BANPER	1								
54	02050 0010	ナット	NUT	8								
55	02610 0010	ワッシヤ	WASHER	2								
56	37091 0870	ピン	PIN	1								
57	44215 0500	ヒッチ	HITCH	1								
58	01151 1025	ボルト	BOLT	4								
59	59973 0030	マツバピン	SET PIN	1								
60	47065 0010	ヒッチプレート	HITCH	1								

FIG.225 フロントホイル，リヤーホイル FRONT WHEELS, REAR WHEELS

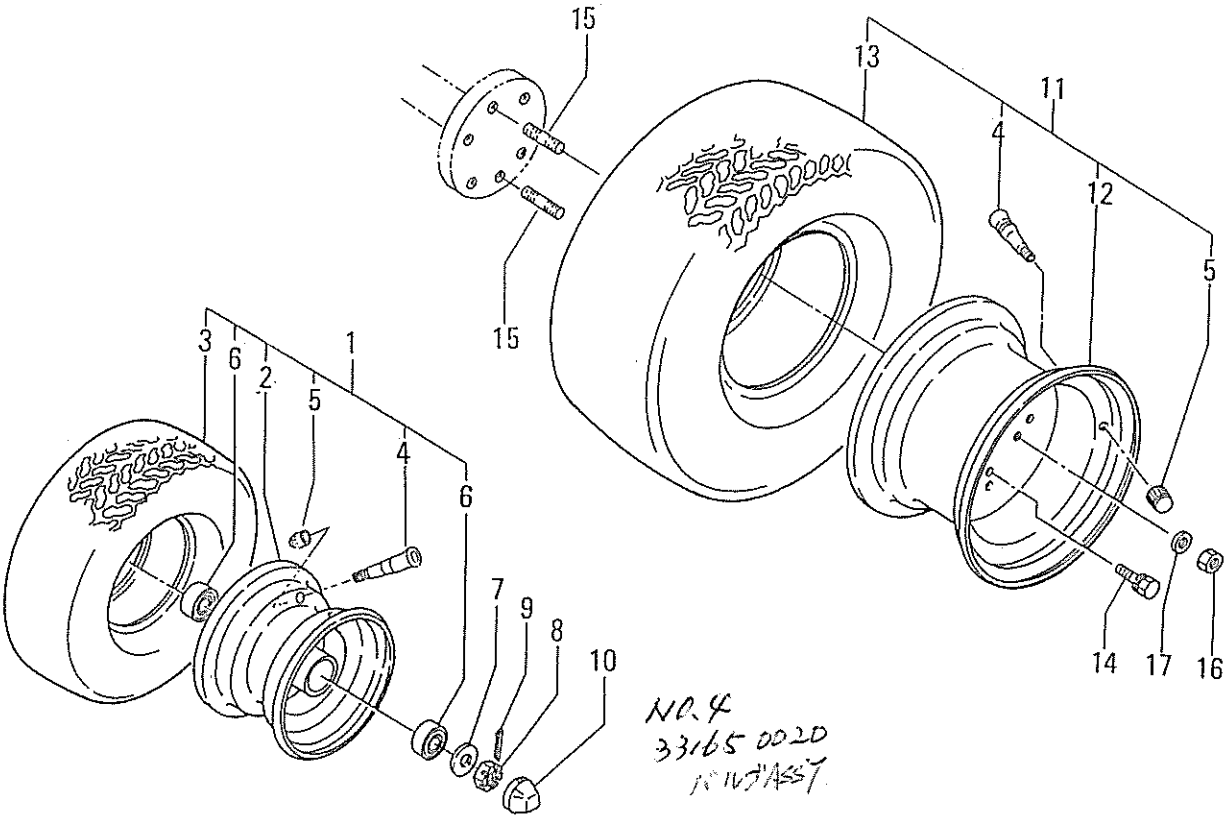

見出番号 Key No	部品番号 Parts No	部品名称 Parts Name		台当個数 Q'ty ALL					互換性 R/P	適用号機 Application	型寸 Description	備考 Remarks
1	45001 0950	フロントホイルアッシ	FRONT WHEEL ASSY	2								
2	45014 0620	リム	DISC WHEEL	2								
3	45011 0250	タイヤ	TIRE	2							16×6.50	
4	33617 0010	バルブスチム(中国のみ)	VALVE STEM	4								
5	33618 0030	キャップ	CAP	4								
6	04014 6205	ボールベアリング	BALL BEARING	4							UU	
7	02610 0020	ワッシヤ	WASHER	2								
8	02210 0020	キャッスルナット	CASTLE NUT	2								
9	03010 4035	スプリットピン	SPLIT PIN	2								
10	45017 0270	キャップ	CAP	2								
11	45001 0960	リヤホイルアッシ	REAR WHEEL ASSY	2								
12	45014 0630	リム	DISC WHEEL	2								
13	45011 0260	タイヤ	TIRE	2							23×10.50	
14	01151 1025	ボルト	BOLT	8								
15	01211 1020	スタッドボルト	STUD BOLT	4								
16	02060 0010	ナット	NUT	4								
17	02710 0010	スプリングワッシヤ	SPRING WASHER	4								

FIG.226 ボンネット BONNET

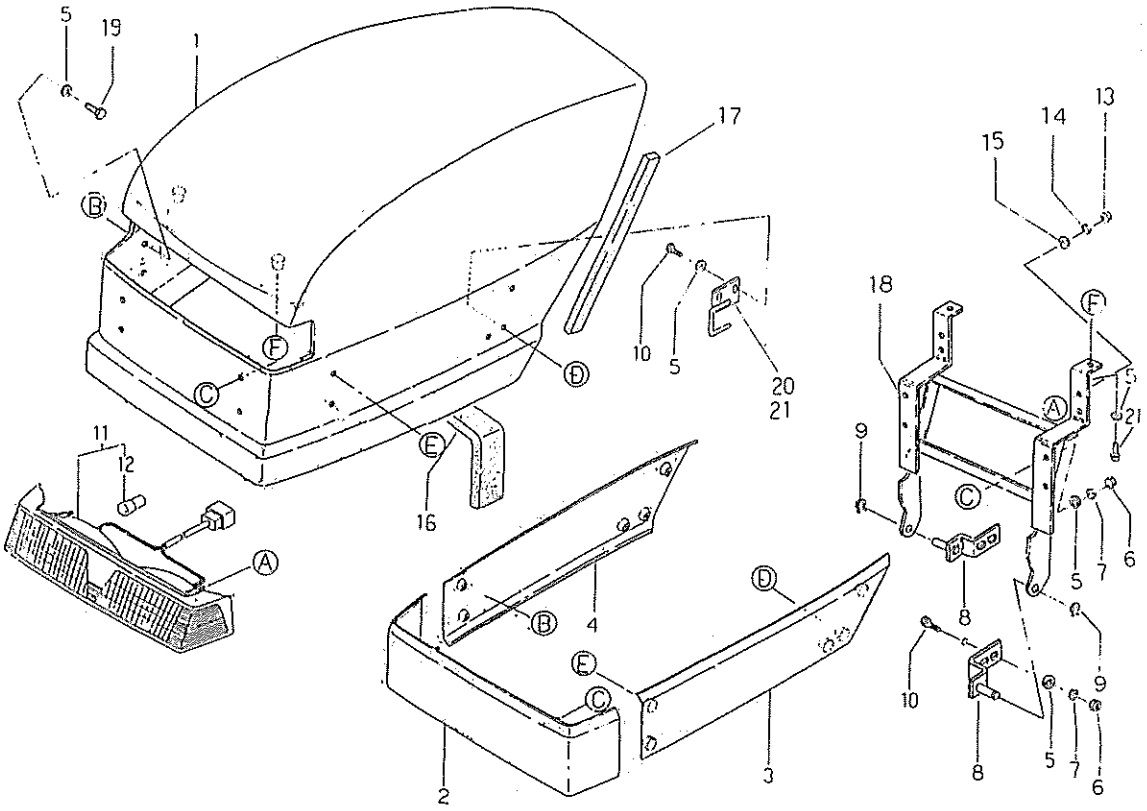

見出番号 Key No	部品番号 Parts No	部品名称 Parts Name		台当個数 Q'ty 141	161	181	201		互換性 R/P	適用号機 Application	型寸 Description	備考 Remarks
1	46210 0160	ボンネット	BONNET	1	1	1	1					
2	46215 0100	フロントマスク	FRONT MASK	1	1	1	1					
3	46265 0090	サイドガード;L	PANEL;L.H	1	1	1	1					
4	46265 0100	サイドガード;R	PANEL;R.H	1	1	1	1					
5	02610 0008	ワッシヤ	WASHER	20	20	20	20					
6	02050 0008	ナット	NUT	8	8	8	8					
7	02710 0008	スプリングワッシヤ	SPRING WASHER	8	8	8	8					
8	48910 0070	ステイ	STAY	2	2	2	2					
9	49834 0130	クリップ	CLIP	2	2	2	2					
10	01150 0822	ボルト	BOLT	8	8	8	8					
11	48501 0090	ランプアッシ	LAMP ASSY	1	1	1	1					
12	38512 0700	バルブ	BULB	2	2	2	2				12V23W	
13	02010 0006	ナット	NUT	4	4	4	4					
14	02710 0006	スプリングワッシヤ	SPRING WASHER	4	4	4	4					
15	02610 0006	ワッシヤ	WASHER	4	4	4	4					
16	49813 0190	スポンジ	FELT	1	1							
16	49813 0200	スポンジ	FELT			1	1					
17	49813 0060	スポンジ	FELT	2	2							
17	49813 0040	スポンジ	FELT			2	2					
18	48515 0040	ライトステー	LIGHT STAY	1	1	1	1					
19	01130 0816	ボルト	BOLT	8	8	8	8					
20	46235 0320	サポート;L	SUPPORT;L.H	1	1	1	1					
21	46235 0340	サポート;R	SUPPORT;R.H	1	1	1	1					

FIG.227 ステップ，フェンダ STEPS, FENDERS

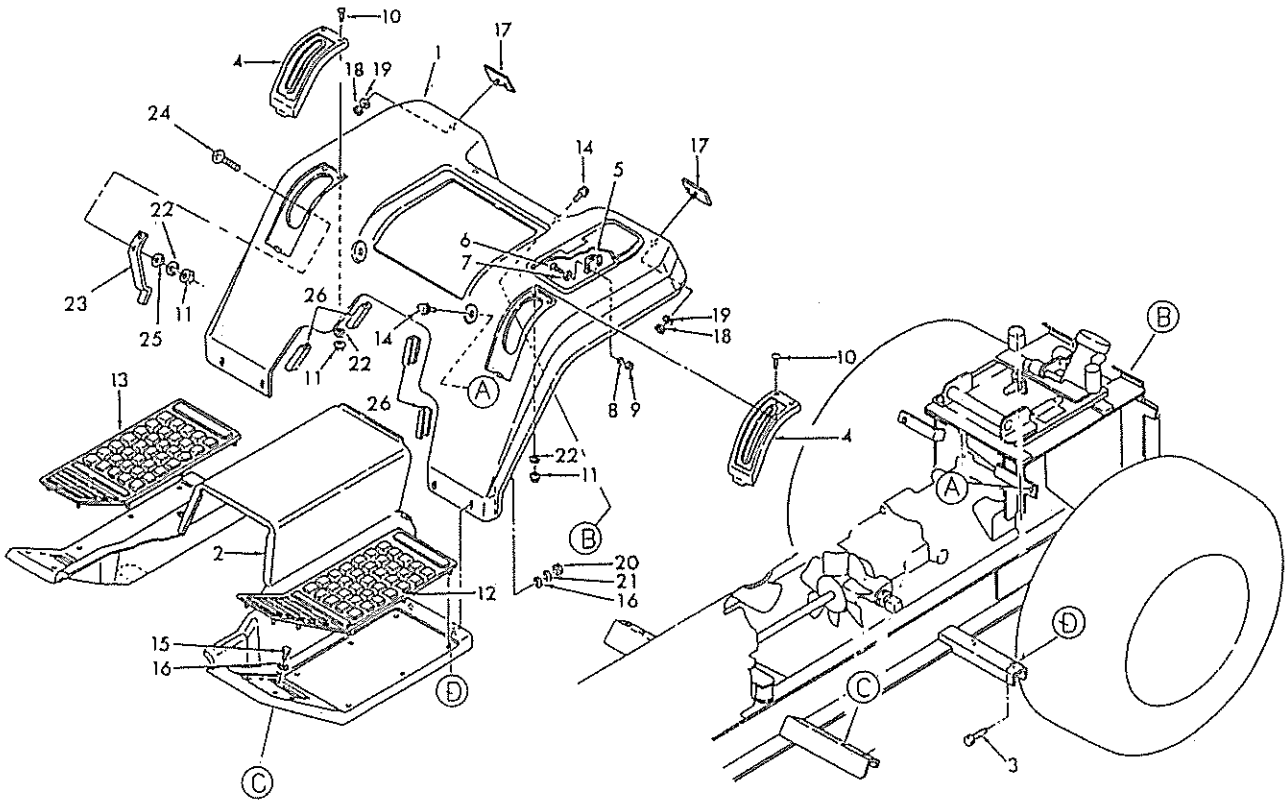

見出番号 Key No	部品番号 Parts No	部品名称 Parts Name		台当個数 Q'ty ALL					互換性 R/P	適用号機 Application	型寸 Description	備考 Remarks
1	46401 0682	フェンダアッシ	FENDER ASSY	1								
2	46460 0010	ステップ	STEP	1								
3	01030 0820	ボルト	BOLT	2								
4	46419 0050	カバー	COVER	2								
5	39833 0250	ファスナ	FASTENER	1								
6	01510 0310	スクリュ	SCREW	2								
7	02610 0003	ワッシヤ	WASHER	2								
8	02710 0003	スプリングワッシヤ	SPRING WASHER	2								
9	02010 0003	ナット	NUT	2								
10	01510 0520	スクリュ	SCREW	4								
11	02010 0005	ナット	NUT	6								
12	49811 0520	ゴムマット;L	RUBBER MAT;L.H	1								
13	49811 0530	ゴムマット;R	RUBBER MAT;R.H	1								
14	01515 0816	スクリュ	SCREW	4								
15	01150 0816	ボルト	BOLT	4								
16	02610 0008	ワッシヤ	WASHER	8								
17	48532 0010	レフレクタ	REFLECTOR	2								
18	02010 0006	ナット	NUT	2								
19	02710 0006	スプリングワッシヤ	SPRING WASHER	2								
20	02050 0008	ナット	NUT	4								
21	02710 0008	スプリングワッシヤ	SPRING WASHER	4								
22	02710 0005	スプリングワッシヤ	SPRING WASHER	6								
23	44014 0040	ストッパ	STOPPER	1								
24	01510 0514	スクリュ	SCREW	2								
25	02610 0005	ワッシヤ	WASHER	2								
26	49786 0220	ストッパ	STOPPER	4								

FIG.228 ラベル PASTE PLATE

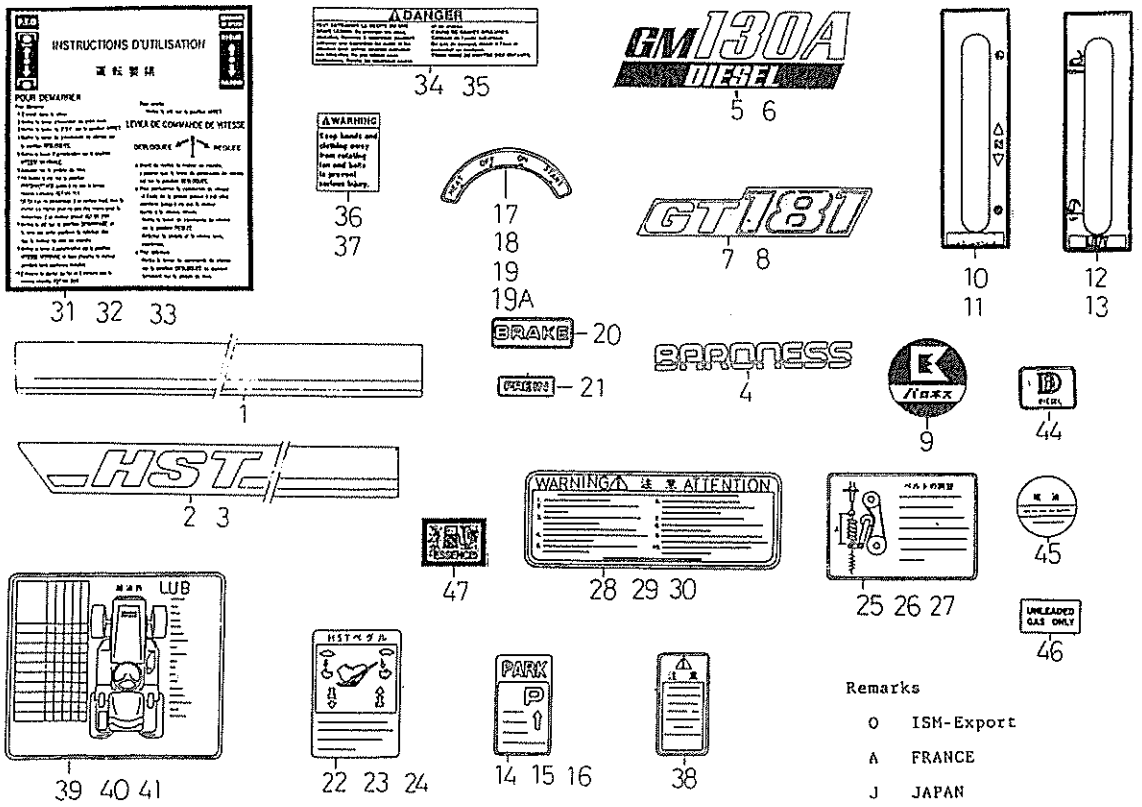

見出番号 Key No	部品番号 Parts No	部品名称 Parts Name		台当個数 Q'ty 141	161	181	201		互換性 R/P	適用号機 Application	型寸 Description	備考 Remarks
1	49032 0440	カバーマーク;F	COVER MARK	1	1	1	1					
2	49032 0450	カバーマーク;L	COVER MARK;L.H	1	1	1	1					
3	49032 0460	カバーマーク;R	COVER MARK;R.H	1	1	1	1					
4	K4201000160	BARONESSマーク40白		2	2	2	2					SHIBAURA
5	GM130A-9001Z0	ネームプレート	NAME PLATE	1								
6	49032 0480	ネームプレート	NEME PLATE		1							
7	49032 0490	ネームプレート	NEME PLATE			1						
8	49032 0500	ネームプレート	NEME PLATE				1					
9	GM130A-9004A0	ラベル		1		1						
10	49022 0130	ヘンソクシジバン	CHANGE MARK	1	1	1	1					O&J
11	49022 0160	ヘンソクシジバン	CHANGE MARK	1	1	1	1					A
12	49077 0031	ユアツレバーシジマーク	INDICATION MARK	1	1	1	1					O&J
13	49077 0040	ユアツレバーシジマーク	INDICATION MARK	1	1	1	1					A
14	49067 0330	チューシャシジマーク	PARKING MARK	1	1	1	1					O
15	49067 0340	チューシャシジマーク	PARKING MARK	1	1	1	1					A
16	49066 1220	チューシャシジマーク	PARKING MARK	1	1							J
17	49099 1280	コーションプレート;シドウ	C-PLATE;START	1	1							O&J
18	49099 1480	コーションプレート;シドウ	C-PLATE;DEMA-GE	1	1							A
19	49099 1211	コーションプレート;シドウ	C-PLATE;START			1	1					O
19A	49099 1231	コーションプレート;シドウ	C-PLATE;DEMA-GE			1	1					A
20	49099 0511	チュウイマーク;ブレーキ	C-PLATE;BRAKE	1	1	1	1					O&J
21	49099 0650	チュウイマーク;ブレーキ	C-PLATE;FREIN	1	1	1	1					A
22	49099 0520	コーションプレート;スピード	C-PLATE;SPEED	1	1	1	1					O
23	49099 0660	コーションプレート;スピード	C-PLATE;SPEED	1	1	1	1					A
24	49099 0770	コーションプレート;スピード	C-PLATE;SPEED	1	1							J
25	49099 0531	コーションプレート;テンション	C-PLATE;TENSION	1	1	1	1					O
26	49099 0671	コーションプレート	C-PLATE;TENSION	1	1	1	1					A
27	49099 0781	コーションプレート	C-PLATE;TENSION	1	1							J
28	49099 0541	コーションプレート;チュウイ	C-PLATE;WARNING	1	1	1	1					O
29	49099 0631	コーションプレート;チュウイ	C-PLATE;ATTENTION	1	1	1	1					A
30	49099 0761	コーションプレート;チュウイ	C-PLATE;WARNING	1	1							J
31	49099 1301	コーション;ウンテンヨウリョ	;OPE-INSTRUCTION	1	1	1	1					O
32	49099 1500	コーション;ウンテンヨウリョ	;OPE-INSTRUCTION	1	1	1	1					A
33	49099 1510	コーション;ウンテンヨウリョ	;OPE-INSTRUCTION	1	1							J
34	49099 0822	コーション;キケン	C-PLATE;DANGER	1	1	1	1					O

FIG.228 ラベル PASTE PLATE

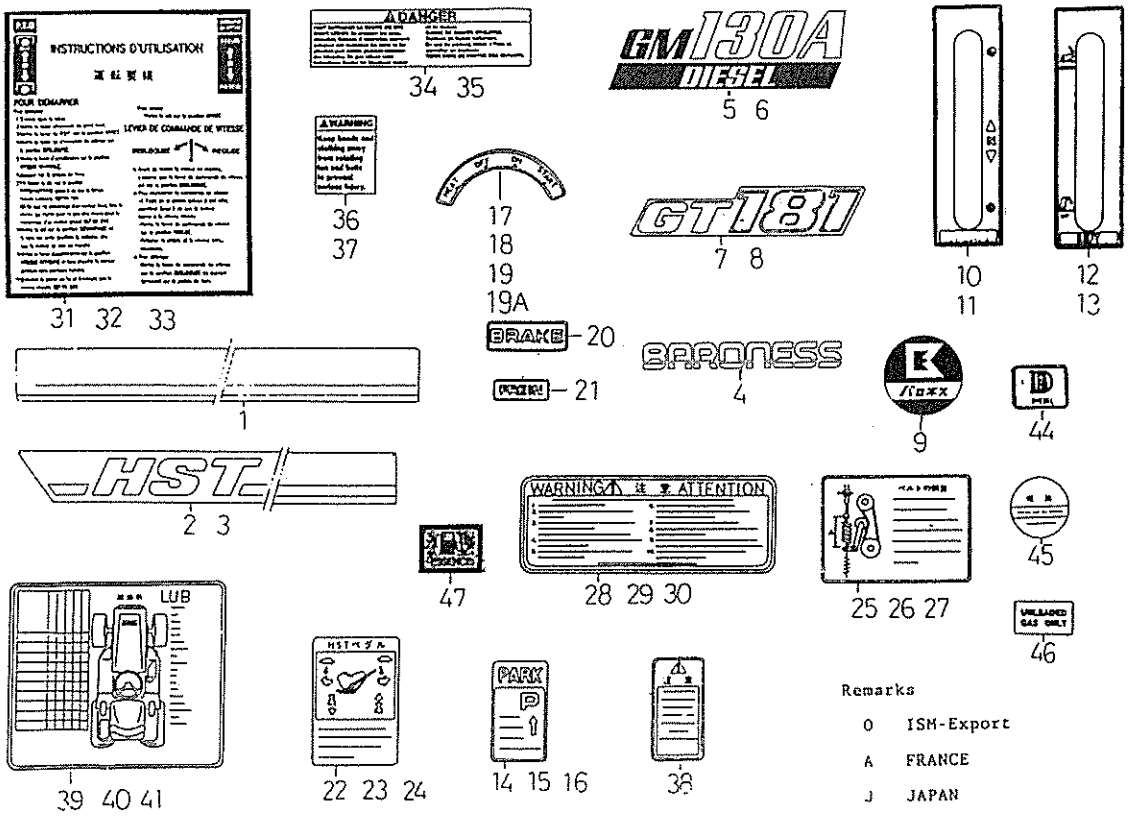

見出番号 Key No	部品番号 Parts No	部品名称 Parts Name		台当個数 Qty 141	161	181	201		互換性 R/P	適用号機 Application	型寸 Description	備考 Remarks
35	49099 0691	コーション;キケン	C-PLATE;DANGER	1	1	1	1					A
36	49099 1390	コーション;キケン	C-PLATE;WARNING	1	1							O
37	49099 1520	コーション;キケン	C-PLATE;ATENSION	1	1							A
38	49099 0800	コーション;チュウイ	C-PLATE;CARE	1	1							J
39	49099 0990	コーション;キュウユ	C-PLATE;LUB	1	1							O
40	49099 1000	コーション;キュウユ	C-PLATE;GRAISSAGE	1	1							A
41	49099 1010	コーション;キュウユ	C-PLATE;LUB	1	1							J
42	49099 1320	コーション;キュウユ	C-PLATE;LUA			1	1					O
43	49099 1550	コーション;キュウユ	C-PLATE;GRAISSAGE			1	1					A
44	49099 1160	コーション;フューエル	C-PLATE;FUEL	1	1							O&A
45	39019 1460	コーション;フューエル	C-PLATE;KIND OF FUEL	1	1							J
46	49099 1340	コーション;フューエル	C-PLATE;KIND OF FUEL			1	1					O
47	49099 1540	コーション;フューエル	C-PLATE;KIND OF FUEL			1	1					A

FIG.229 工具，付属品 TOOLS, ACCESSORY

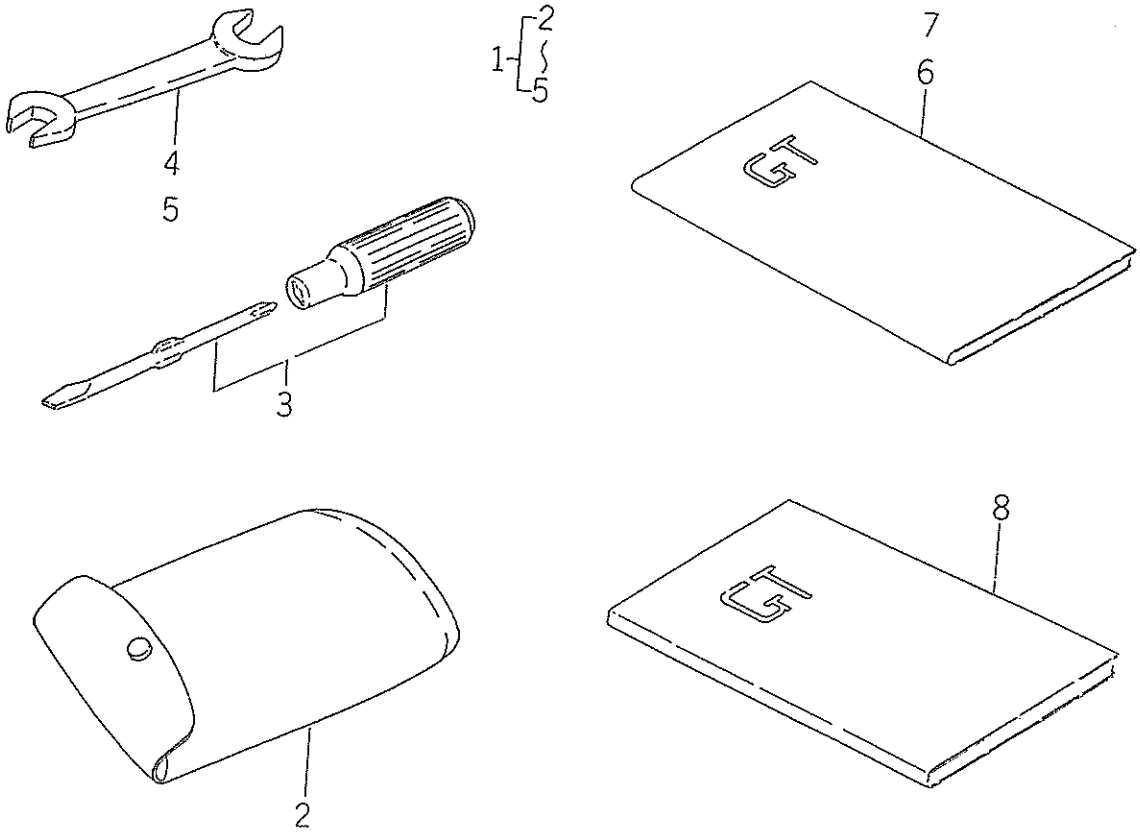

見出番号 Key No	部品番号 Parts No	部品名称 Parts Name		台当個数 Q'ty ALL					互換性 R/P	適用号機 Application	型寸 Description	備考 Remarks
1	49502 0790	ツールキット	TOOL KIT	1							K75	
2	19568 0010	ツールバッグ	TOOL BAG	1								
3	09240 9000	ドライバーアッシ	DRIVER ASSY	1								
4	09010 1012	スパナ	SPHNNER	1							10×12	
5	09010 1417	スパナ	SPANNER	1							14×17	
6	40081 1410	トリアツカイセツメイショ	I-RUCTION BOOK	1								JAPAN
7	40081 1390	トリアツカイセシメイショ	I-RUCTION BOOK	1								FRANCE&EN
8	40091 0180	アッセンブリマニュアル	ASSEMBLY MANUAL	1								NOT JAPAN

FIG.301 ギヤボックス，ブレード GEAR BOX, BLADE ; 44"&48"

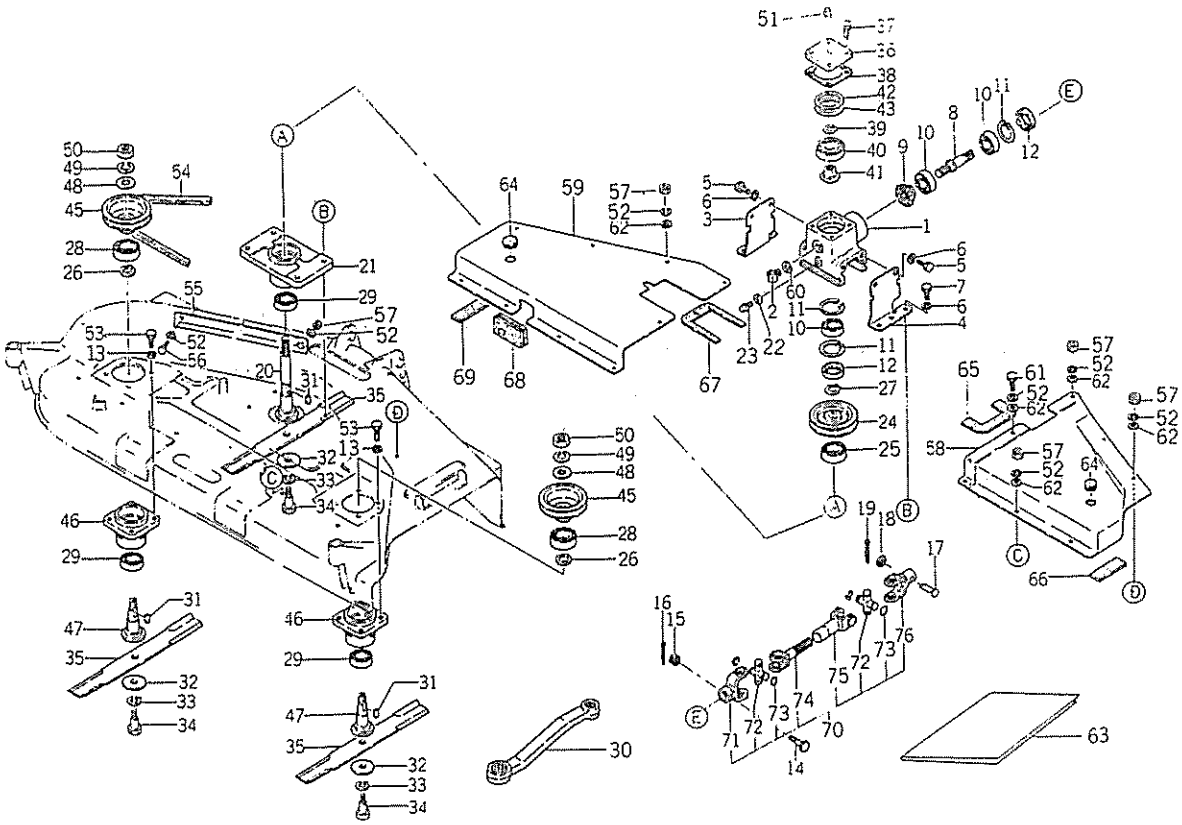

見出番号 Key No	部品番号 Parts No	部品名称 Parts Name		台当個数 Q'ty 441	441A	481	481A	481J	互換性 R/P	適用号機 Application	型寸 Description	備考 Remarks
1	61046 0180	ギヤボックス	GEAR BOX	1	1	1	1	1				
2	59843 0010	プラグ	PLUG	1	1	1	1	1				
3	61056 0290	ステー;L	STAY;L.H	1	1	1	1	1				
4	61056 0300	ステー;R	STAY;R.H	1	1	1	1	1				
5	01010 1220	ボルト	BOLT	4	4	4	4	4				
6	02710 0012	スプリングワッシヤ	SPRING WASHER	8	8	8	8	8				
7	01010 1240	ボルト	BOLT	4	4	4	4	4				
8	61327 0222	シャフト	SHAFT	1	1	1	1	1				
9	61331 0070	ベベルギヤ	BEVEL GEAR	1	1	1	1	1				
10	04010 6205	ボールベアリング	BALL BEARING	3	3	3	3	3				
11	03650 0052	スナップリング	SNAP RING	3	3	3	3	3				
12	05020 9037	オイルシール	OIL SEAL	2	2	2	2	2				
13	02710 0010	スプリングワッシヤ	SPRING WASHER	8	8	8	8	8				
14	01010 9897	ボルト	BOLT	1	1	1	1	1				
15	02210 0008	ナット	NUT	1	1	1	1	1				
16	03010 2520	スプリットピン	SPLIT PIN	1	1	1	1	1				
17	03131 9827	ヒラアタマピン	PIN	1	1	1	1	1				
18	02620 0008	ワッシヤ	WASHER	1	1	1	1	1				
19	03010 2515	スプリットピン	SPLIT PIN	1	1	1	1	1				
20	61346 0290	シャフト	SHAFT	1	1	1	1	1				
21	61021 0310	ベアリングケース	BEARING CASE	1	1	1	1	1				
22	02510 0010	シールワッシヤ	SEAL WASHER	1	1	1	1	1				
23	06460 0010	プラグ	PLUG	1	1	1	1	1				
24	63011 0460	プーリ	PULLEY	1	1	1	1	1				
25	04014 6208	ボールベアリング	BALL BEARING	1	1	1	1	1				
26	49921 1550	カラー	COLLAR	3	3	3	3	3				
27	03610 0025	スナップリング	SNAP RING	1	1	1	1	1				
28	04014 6207	ボールベアリング	BALL BEARING	2	2	2	2	2				
29	04014 6206	ボールベアリング	BALL BEARING	3	3	3	3	3				
30	09110 2427	オフセットレンチ	LENCH					1			24×27	
31	03410 9043	キー	KEY	3	3	3	3	3				
32	49921 1810	スペーサ	SPACER	3	3	3	3	3				
33	02710 0018	スプリングワッシヤ	SPRING WASHER	3	3	3	3	3				
34	49943 0882	ボルト	BOLT	3	3	3	3	3				
35	64531 0200	ブレード	BLADE	3	3						44"	

FIG.301 ギヤボックス，ブレード
GEAR BOX, BLADE ; 44"&48"

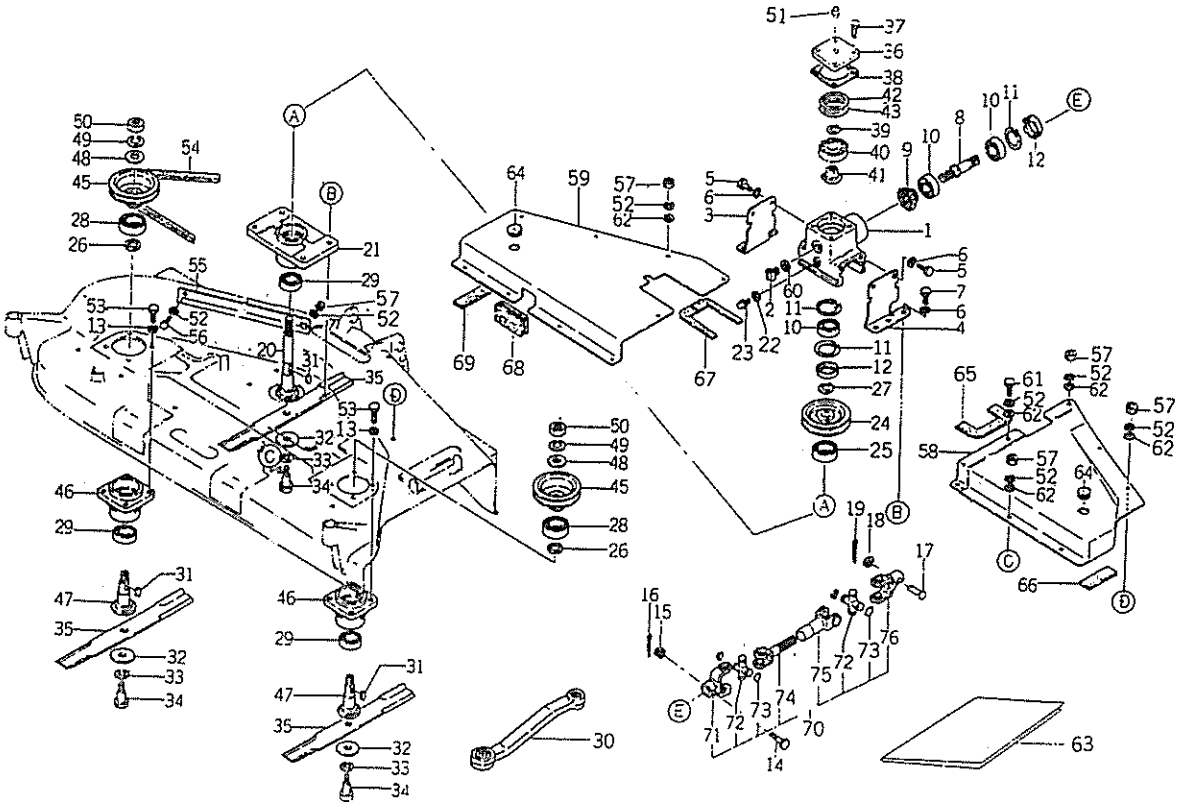

見出番号 Key No	部品番号 Parts No	部品名称 Parts Name		台当個数 Q'ty 441	441A	481	481A	481J	互換性 R/P	適用号機 Application	型寸 Description	備考 Remarks
35	64531 0110	ブレード	BLADE			3	3	3			48"	
35	64531 0130	ブレード	BLADE			3	3	3			48"	LOW LIFT
36	61046 0160	ボックスカバー	GEAR BOX COVER	1	1	1	1	1				
37	01130 0825	ボルト	BOLT	4	4	4	4	4				
38	61099 0160	ガスケット	GASKET	1	1	1	1	1				
39	03610 0022	スナップリング	SNAP RING	1	1	1	1	1				
40	04010 6207	ボールベアリング	BALL BEARING	1	1	1	1	1				
41	61331 0060	ベベルギヤ	BAVEL GEAR	1	1	1	1	1				
42	49928 0290	シム	SHIM	AR	AR	AR	AR	AR			0.1	
43	49928 0300	シム	SHIM	AR	AR	AR	AR	AR			0.2	
45	63011 0470	プーリ	PULLEY	2	2	2	2	2				
46	61021 0320	スピンドルケース	SPINDLE CASE	2	2	2	2	2				
47	61346 0300	シャフト	SHAFT	2	2	2	2	2				
48	02510 9003	シールワッシヤ	SEAL WASHER	2	2	2	2	2				
49	02710 9801	スプリングワッシヤ	SPRING WASHER	2	2	2	2	2				
50	02040 9801	ナット	NUT	2	2	2	2	2				
51	E0101 0110	ブリーザ	BREATHER	1	1	1	1	1				
52	02710 0008	スプリングワッシヤ	SPRING WASHER	15	15	15	15	15				
53	01010 1025	ボルト	BOLT	8	8	8	8	8				
54	08052 0090	Vベルト	V-BELT	1	1							
54	08052 0093	Vベルト	V-BELT			1	1	1				
55	63830 0180	プレート	PLATE	1	1	1	1	1				
56	01010 0816	ボルト	BOLT	1	1	1	1	1				
57	02010 0008	ナット	NUT	1	1	1	1	1				
58	63026 0360	ベルトカバー;R	BELT COVER;R.H	1	1							
58	63026 0350	ベルトカバー;R	BELT COVER;R.H			1	1	1				
59	63025 0490	ベルトカバー;L	BELT COVER;L.H	1	1							
59	63025 0480	ベルトカバー;L	BELT COVER;L.H			1	1	1				
60	05410 9810	ガスケット	GASKET	1	1	1	1	1				
61	01010 0812	ボルト	BOLT	1	1	1	1	1				
62	02610 0008	ワッシヤ	WASHER	13	13	13	13	13				
63	60081 0360	トリアツカイセツメイショ	I-RUCTION BOOX	1	1	1	1					
64	49843 0160	プラグ	PLUG	2	2	2	2	2				
65	69776 0031	スポンジ	FELT	1	1	1	1	1				
66	69776 0060	スポンジ	FELT	1	1	1	1	1				

FIG.301 ギヤボックス，ブレード
GEAR BOX, BLADE ; 44"&48"

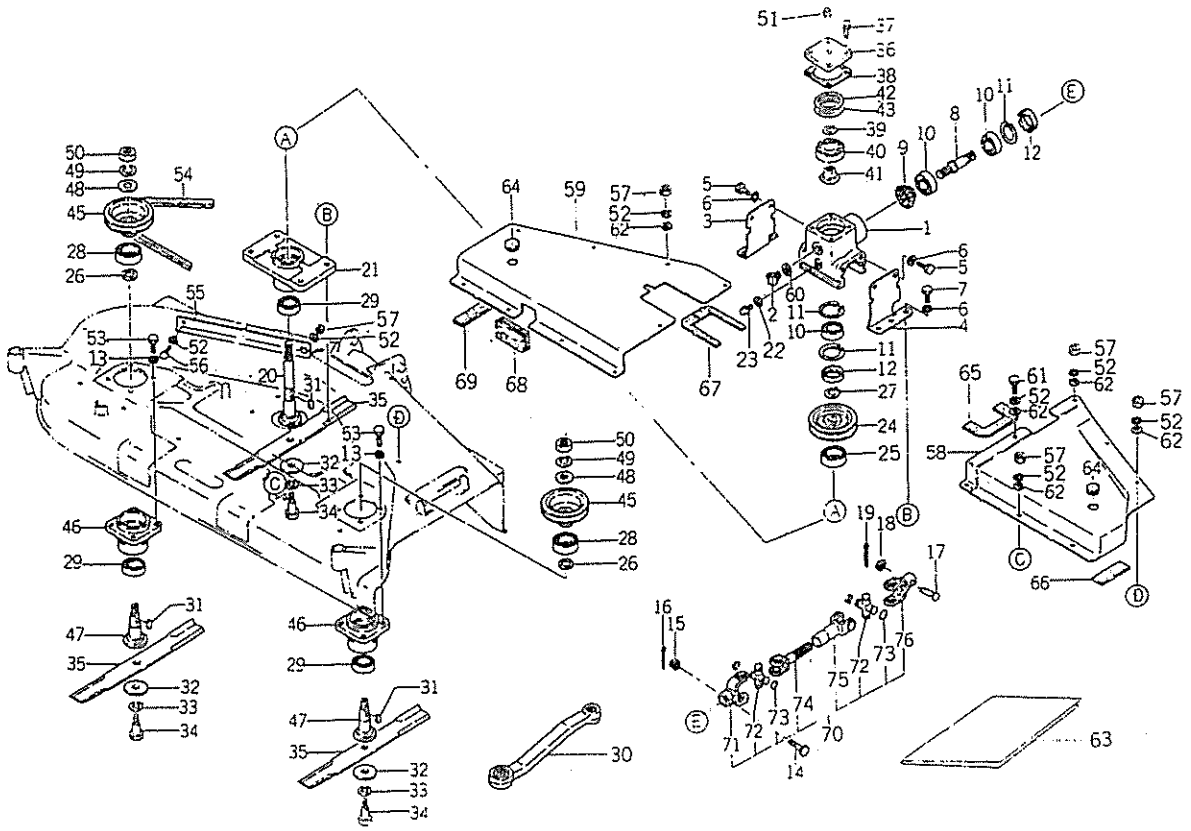

見出番号 Key No	部品番号 Parts No	部品名称 Parts Name		台当個数 Q'ty 441	441A	481	481A	481J	互換性 R/P	適用号機 Application	型寸 Description	備考 Remarks
67	69776 0041	スポンジ	FELT	1	1	1	1	1				
68	69776 0051	スポンジ	FELT	1	1	1	1	1				
69	69776 0150	スポンジ	FELT	1	1	1	1	1				
70	69760 0220	ユニバーサルジョイントアッシ	UNI-JOINT ASSY	1	1	1	1	1				
71	69771 0010	ヨーク	YORK	1	1	1	1	1				
72	69772 0010	ジョイントキット;スパイダ	CROSS KIT;	2	2	2	2	2				
73	03650 0020	スナップリング	SNAP RING	8	8	8	8	8				
74	69771 0210	ヨーク;インナ	YORK;INNER	1	1	1	1	1				
75	69771 0031	ヨーク;アウタ	YORK;OUTER	1	1	1	1	1				
76	69771 0010	ヨーク	YORK	1	1	1	1	1				

FIG.302 モアデッキ，リンク
MOWER DECK, LINK ; 44"&48"

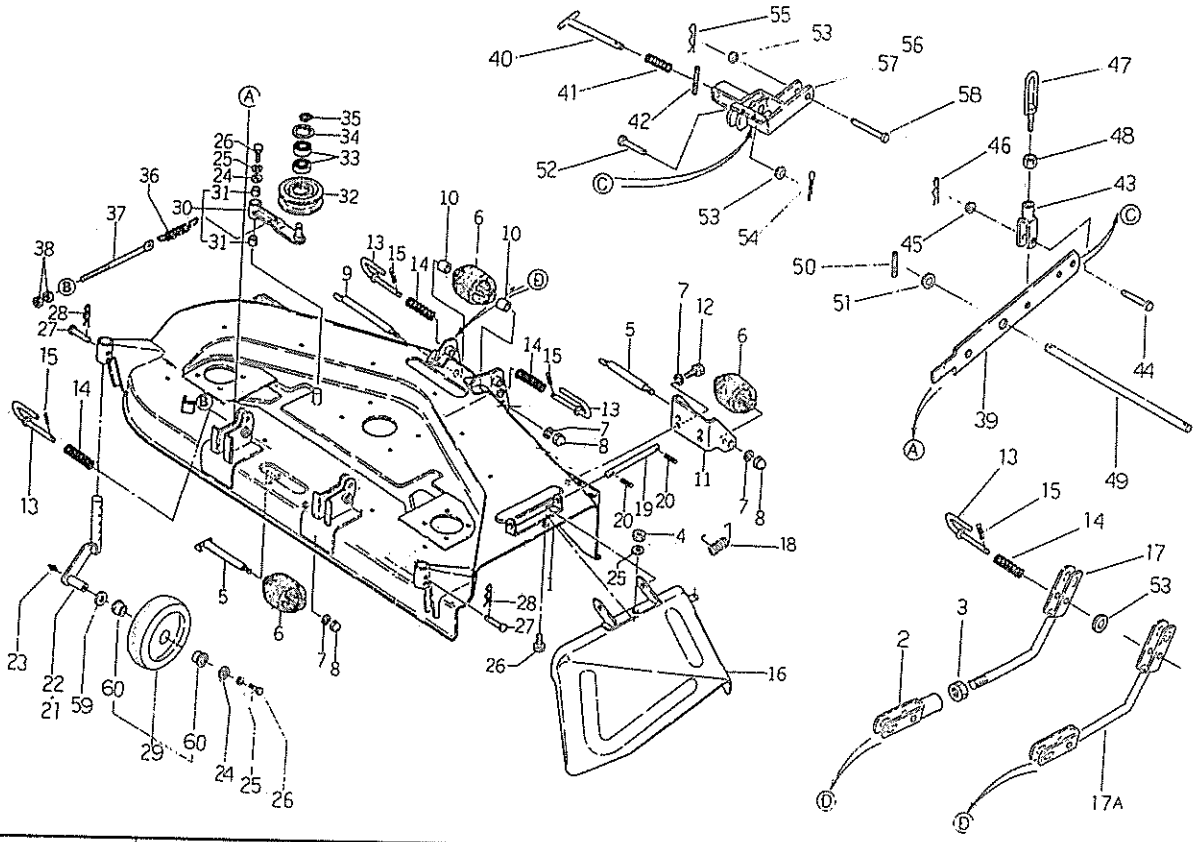

見出番号 Key No	部品番号 Parts No	部品名称 Parts Name		台当個数 Q'ty 441	441A	481	481A	481J	互換性 R/P	適用号機 Application	型寸 Description	備考 Remarks
1	63810 1710	モアデッキ	DECK			1	1					
1	63810 1720	モアデッキ	DECK	1	1							
1	63810 1730	モアデッキ	DECK					1				
2	64255 0340	リフトロッド	LIFT ROD					2				
3	02080 0020	ナット	NUT					2				
4	02010 0008	ナット	NUT	1	1	1	1	1				
5	65015 0020	ローラシャフト	ROLLER SHAFT	3	3	3	3	3				
6	65211 0080	ローラ	ROLLER	4	4	4	4	4				
7	02710 0008	スプリングワッシヤ	SPRING WASHER	8	8	8	8	8				
8	02450 9801	キャップナット	CAP NUT	4	4	4	4	4				
9	65015 0010	シャフト	SHAFT	1	1	1	1	1				
10	49923 4010	カラー	COLLAR	2	2	2	2	2				
11	65226 0550	ブラケット	BRACKET	2	2	2	2	2				
12	01010 1025	ボルト	BOLT	4	4	4	4	4				
13	64225 0011	ピン	PIN	6	6	6	6	6				
14	49821 1360	スプリング	SPRING	6	6	6	6	6				
15	03030 0435	スプリングピン	SPRING PIN	6	6	6	6	6				
16	63815 0370	ディスチャージカバーアッシ	SIDE COVER ASSY	1	1	1	1					
16	63815 0520	ディスチャージカバーアッシ	SIDE COVER ASSY					1				
17	64255 0320	リフトロッド	LIFT ROD					2				
17A	64255 0360	リフトロッド	LIFT ROD	2	2	2	2					
18	49822 1250	スプリング	SPRING	1	1	1	1					
18	49822 1030	スプリング	SPRING					1				
19	63837 0011	シャフト	SHAFT	1	1	1	1	1				
20	03030 0420	スプリングピン	SPRING PIN	2	2	2	2	2				
21	65225 0630	アームキャスタ;L	ARM CASTER;L.H	1	1	1	1	1				
22	65225 0640	アームキャスタ;R	ARM CASTER;R.H	1	1	1	1	1				
23	06061 0000	グリースニップル	GREASE NIPPLE	2	2	2	2	2				
24	49921 1560	スペーサ	SPACER	3	3	3	3	3				
25	02710 0008	スプリングワッシヤ	SPRING WASHER	4	4	4	4	4				
26	01130 0820	ボルト	BOLT	4	4	4	4	1				
27	03131 9827	ヒラアタマピン	PIN	2	2	2	2	2				
28	03110 9008	スナップピン	SNAP PIN	2	2	2	2					
28	03110 9020	スナップピン	SNAP PIN					2				
29	65205 0010	ゲージホイルアッシ	GAUGE WHEEL ASSY	2	2	2	2	2				

FIG.302 モアデッキ，リンク
MOWER DECK, LINK ; 44"&48"

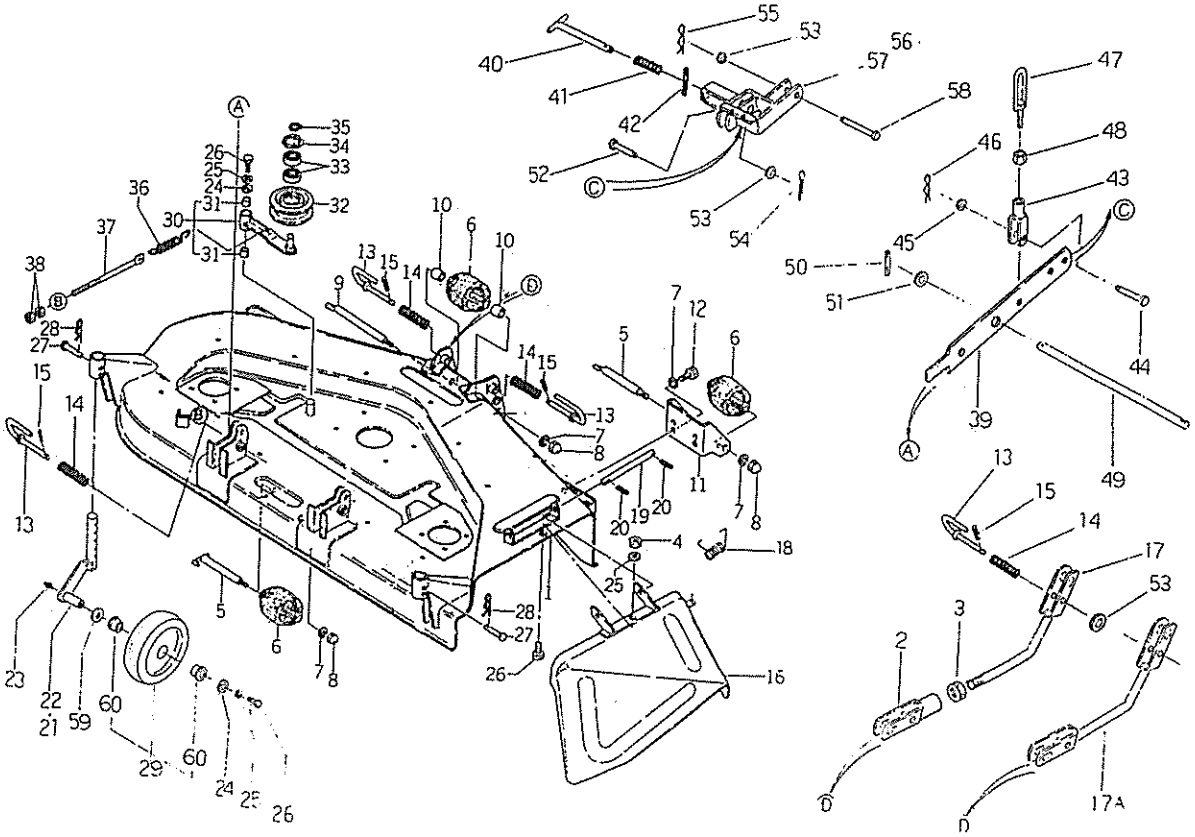

見出番号 Key No	部品番号 Parts No	部品名称 Parts Name		台当個数 Q'ty 441	441A	481	481A	481J	互換性 R/P	適用号機 Application	型寸 Description	備考 Remarks
30	63202 0130	テンションアームアッシ	TENSION ARM ASSY	1	1							
30	63202 0060	テンションアームアッシ	TENSION ARM ASSY			1	1	1				
31	49851 0380	ブッシュ	BUSH	2	2	2	2	2				
32	63226 0100	プーリ	PULLEY	1	1	1	1	1				
33	04014 6203	ボールベアリング	BALL BEARING	2	2	2	2	2				
34	03650 0040	スナップリング	SNAP RING	1	1	1	1	1				
35	03610 0017	スナップリング	SNAP RING	1	1	1	1	1				
36	49822 1680	スプリング	SPRING	1	1	1	1	1				
37	63232 0030	ロッド	ROD	1	1							
37	63232 0020	ロッド	ROD			1	1	1				
38	02060 0010	ナット	NUT	2	2	2	2	2				
39	64251 0190	リンク	LINK	2	2	2	2	2				
40	64225 0090	ピン	PIN	2	2	2	2	2				
41	49821 1370	スプリング	SPRING	2	2	2	2	2				
42	03030 0540	スプリングピン	SPRING PIN	2	2	2	2	2				
43	64257 0020	クレビス	CLEVIS	2	2	2	2	2				
44	03131 1030	ヒラアタマピン	PIN	2	2	2	2	2				
45	02610 0010	ワッシヤ	WASHER	2	2	2	2	2				
46	03110 9010	スナップピン	SNAP PIN	2	2	2	2	2				
47	64255 0300	ロッド	ROD	2	2	2	2	2				
48	02020 0012	ナット	NUT	2	2	2	2	2				
49	64256 0020	シャフト	SHAFT	1	1	1	1	1				
50	03030 0530	スプリングピン	SPRING PIN	4	4	4	4	4				
51	02610 0016	ワッシヤ	WASHER	4	4	4	4	4				
52	03131 1225	ピン	PIN	2	2	2	2	2				
53	02610 0012	ワッシヤ	WASHER	4	4	4	4	4				
54	03010 3020	スプリットピン	SPLIT PIN	2	2	2	2	2				
55	03110 0012	ヘータピン	HAIR PIN	2	2	2	2	2				
56	64250 0580	フロントリンク;L	FRONT LINK;L.H	1	1	1	1	1				
57	64250 0590	フロントリンク;R	FRONT LINK;R.H	1	1	1	1	1				
58	03131 1230	ピン	PIN	2	2	2	2	2				
59	02610 0020	ワッシヤ	WASHER	4	4	4	4	4				
60	49851 0470	ブッシュ	BUSH	4	4	4	4	4				

FIG.303 ラベル
PASTE PLATE ; 44"&48"

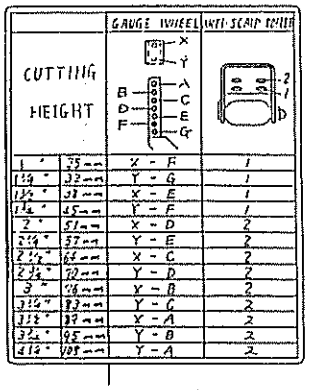

CUTTING HEIGHT		GAUGE WHEEL	WITH SCRAP TRAY
1"	25mm	X - F	1
1 1/8"	32mm	Y - G	1
1 1/2"	38mm	X - E	1
1 3/4"	45mm	Y - F	1
2"	51mm	X - D	2
2 1/4"	57mm	Y - E	2
2 1/2"	64mm	X - C	2
2 3/4"	70mm	Y - D	2
3"	76mm	Y - B	2
3 1/4"	83mm	Y - C	2
3 1/2"	89mm	X - A	2
3 3/4"	95mm	Y - B	2
4 1/2"	108mm	Y - A	2

1 2 3

4 5 6

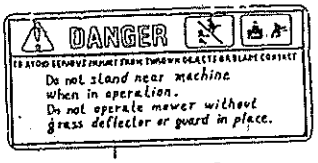

7 8 9

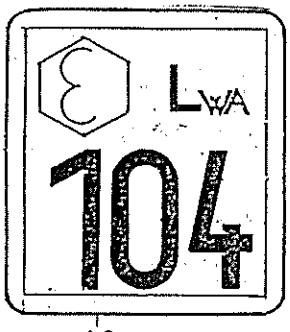

10

LH-11 RH-14

G-12 D-15

左-13 右-16

Remarks

O ISM-Export

A FRANCE

J JAPAN

見出番号 Key No	部品番号 Parts No	部品名称 Parts Name		台数個数 Q'ty 441	441A	481	481A	481J	互換性 R/P	適用号機 Application	型寸 Description	備考 Remarks
1	69026 0460	コーションプレート	CAUTION PLATE	1		1						O
2	69026 0470	コーションプレート	CAUTION PLATE		1		1					A
3	69026 0480	コーションプレート	CAUTION PLATE					1				J
4	69036 0050	コーションプレート	CAUTION PLATE					1				J
5	69036 0011	コーションプレート	CAUTION PLATE	1		1						O
6	69036 0021	コーションプレート	CAUTION PLATE		1		1					A
7	69036 0031	コーションプレート	CAUTION PLATE	2		2						O
8	69036 0060	コーションプレート	CAUTION PLATE					2				J
9	69036 0041	コーションプレート	CAUTION PLATE		2		2					A
10	49062 0040	サウンドレベルマーク	MARK		1		1					A
11	69027 0020	マーク;L	MARK;L.H	2		2						O
12	69027 0040	マーク;L	MARK;L.H		2		2					O
13	69026 0340	マーク;L	MARK;L.H					2				J
14	69027 0030	マーク;R	MARK;R.H	2		2						O
15	69027 0050	マーク;R	MARK;R.H		2		2					A
16	69026 0350	マーク;R	MARK;R.H					2				J

FIG.311 ユニバーサルジョイント UNIVERSAL JOINT ; 60"

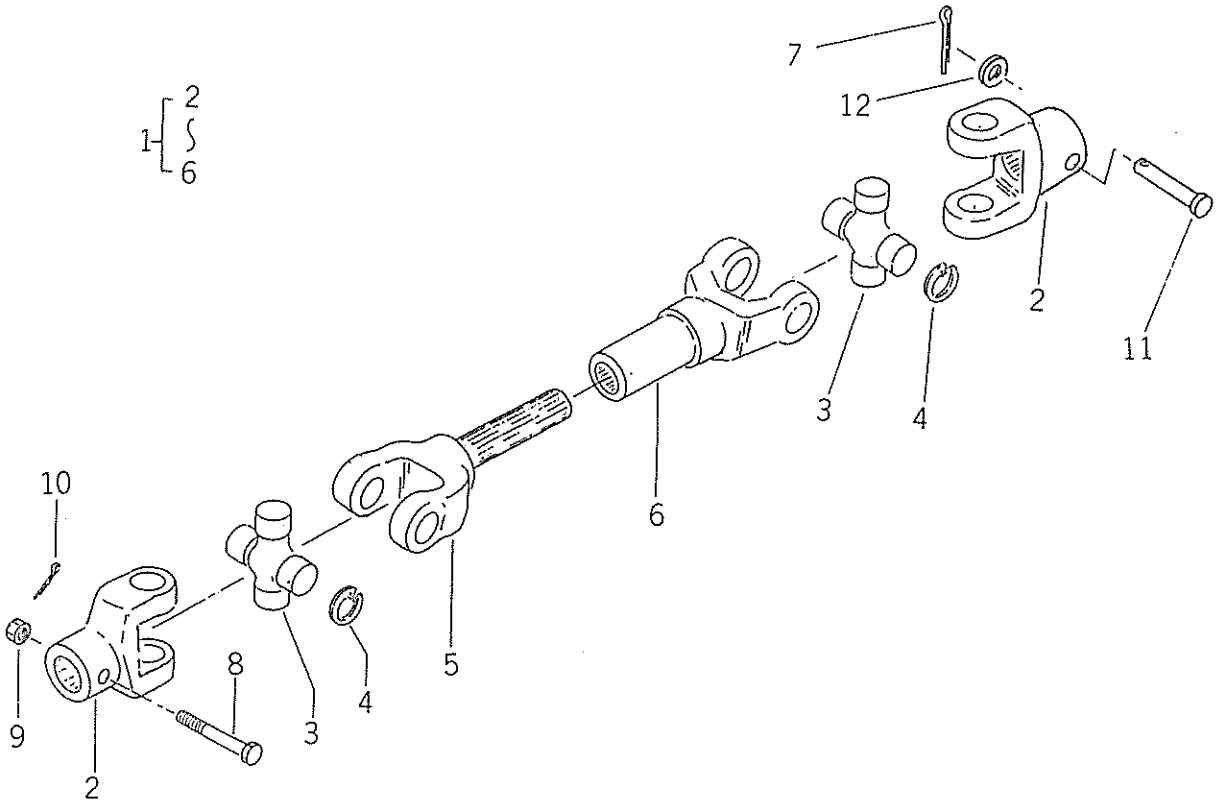

見出番号 Key No	部品番号 Parts No	部品名称 Parts Name		台当個数 Q'ty 601	601A				互換性 R/P	適用号機 Application	型寸 Description	備考 Remarks
1	69760 0011	ユニバーサルジョイントアッシ	UNI-JOINT ASSY	1	1							
2	*	ヨーク	YORK	2	2							
3	69772 0010	ジョイントキット	JOINT KIT	2	2							
4	03650 0020	スナップリング	SNAP RING	8	8							
5	*	ヨーク;シャフト	YORK;SHAFT	1	1							
6	*	ヨーク;スリーブ	YORK;SLEEVE	1	1							
7	03010 2515	スプリットピン	SPLIT PIN	1	1							
8	01010 9897	ボルト	BOLT	1	1							
9	02210 0008	キャッスルナット	CASTLE NUT	1	1							
10	03010 2520	スプリットピン	SPLIT PIN	1	1							
11	03131 9827	ヒラアタマピン	PIN	1	1							
12	02620 0008	ワッシヤ	WASHER	1	1							

FIG.312 ギヤボックス GEAR BOX ; 60"

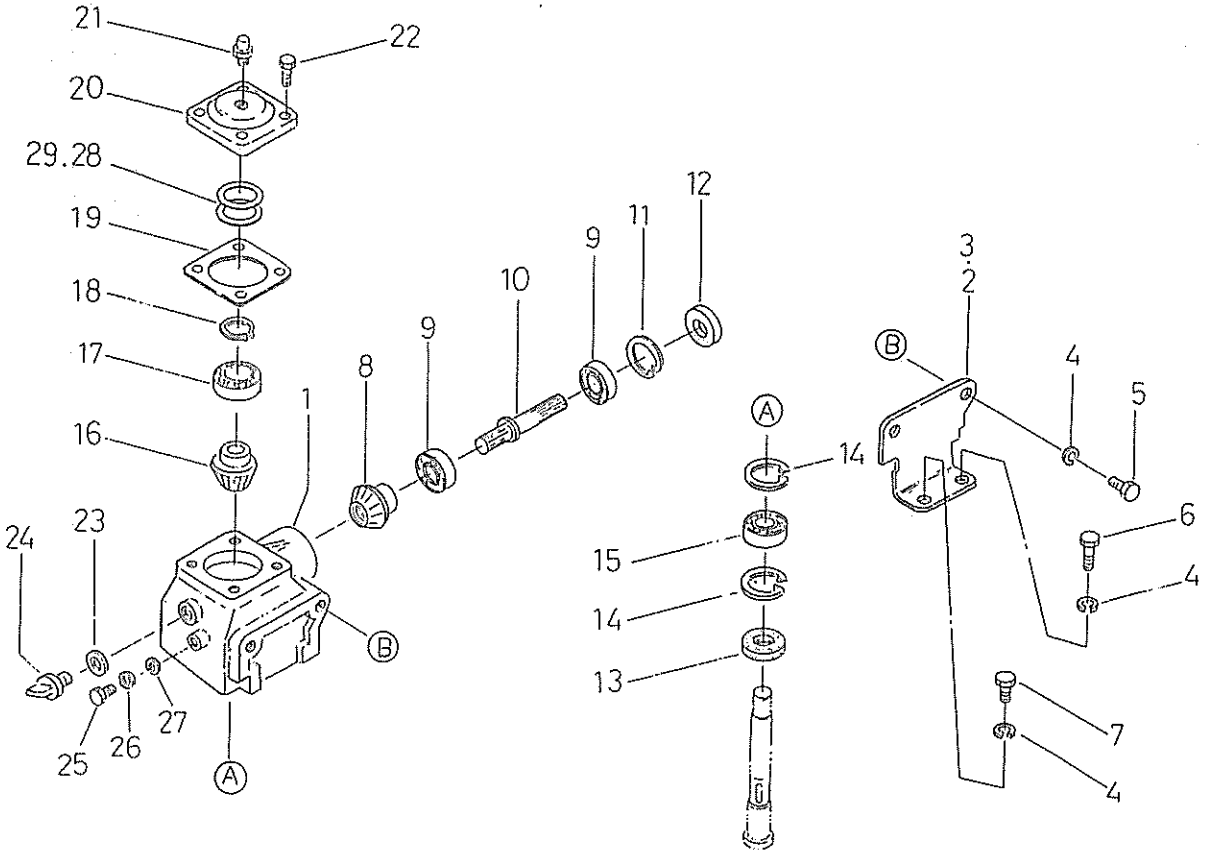

見出番号 Key No	部品番号 Parts No	部品名称 Parts Name		台当個数 Q'ty 601	601A				互換性 R/P	適用号機 Application	型寸 Description	備考 Remarks
1	61046 0210	ボックス;ギヤ	BOX;GEAR	1	1							
2	61056 0480	ステー;R	STAY;R.H	1	1							
3	61056 0450	ステー;L	STAR;L.H	1	1							
4	02710 0012	スプリングワッシヤ	SPRING WASHER	8	8							
5	01010 1220	ボルト	BOLT	4	4							
6	01011 1240	ボルト	BOLT	2	2							
7	01291 1216	ボルト	BOLT	2	2							
8	61331 0190	ギヤ	GEAR	1	1							
9	04010 6305	ボールベアリング	BALL BEARING	2	2							
10	61327 0290	ロータリシャフト	ROTARY SHAFT	1	1							
11	03650 0062	スナップリング	SNAP RING	1	1							
12	05020 9833	オイルシール	OIL SEAL	1	1							
13	05020 2325	オイルシール	OIL SEAL	1	1							
14	03650 0052	スナップリング	SNAP RING	2	2							
15	04010 6205	ボールベアリング	BALL BEARING	1	1							
16	61331 0180	ギヤ	GEAR	1	1							
17	04010 6208	ボールベアリング	BALL BEARING	1	1							
18	03610 0022	スナップリング	SNAP RING	1	1							
19	61099 0190	パッキン	GASKET	1	1							
20	61060 0061	ボックスカバー	BOX COVER	1	1							
21	E0101 0110	ブリーザ	BREATHER	1	1							
22	01130 0820	ボルト	BOLT	4	4							
23	05410 9810	ガスケット	GASKET	1	1							
24	59843 0010	プラグ	PLUG	1	1							
25	01280 0814	ボルト	BOLT	1	1							
26	02610 0008	ワッシヤ	WASHER	1	1							
27	61099 0180	パッキン	GASKET	1	1							
28	49928 0310	シム	SHIM	AR	AR						0.1	
29	49928 0320	シム	SHIM	AR	AR						0.2	

FIG.313 モアデッキ，カバー
MOWER DECK, COVER ; 60"

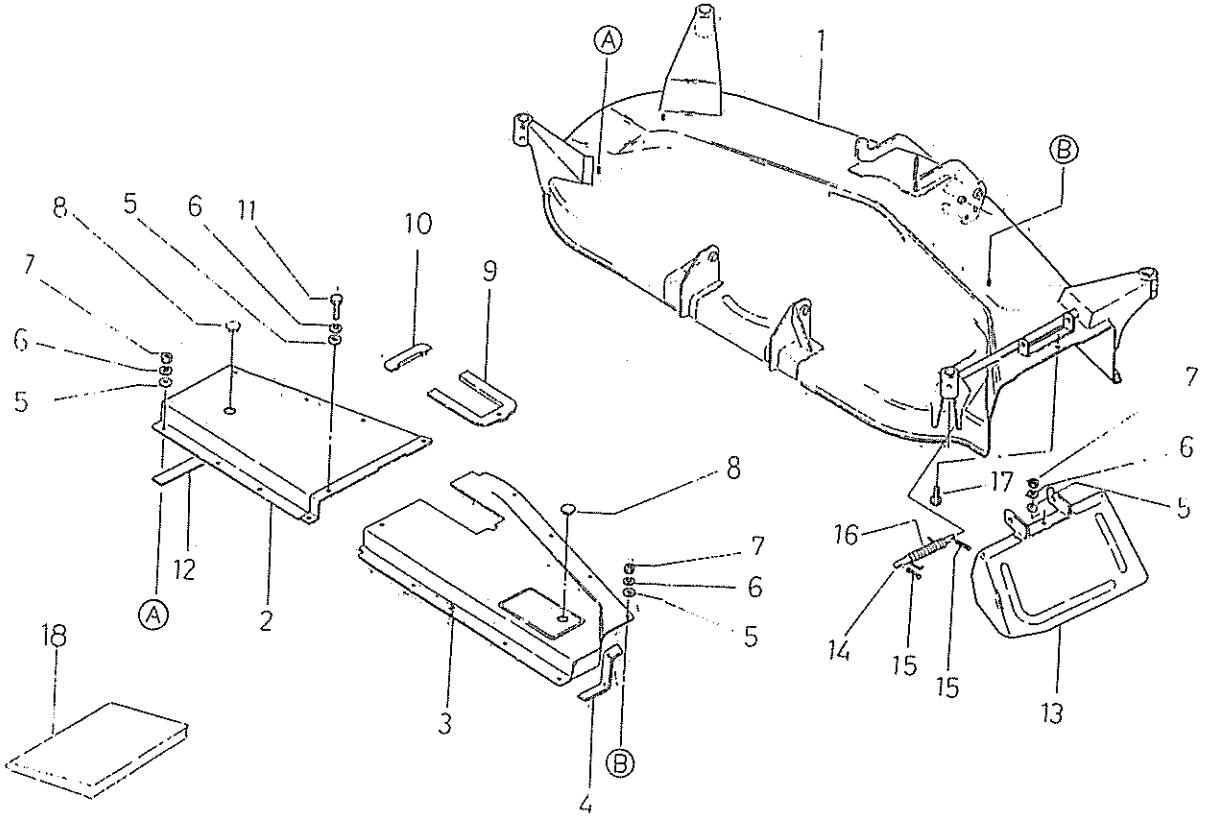

見出番号 Key No	部品番号 Parts No	部品名称 Parts Name		台当個数 Q'ty 601	601A				互換性 R/P	適用号機 Application	型寸 Description	備考 Remarks
1	63810 1770	モアデッキ	MOWER DECK	1	1							
2	63025 0361	ベルトカバー;L	COVER:BELT L.H	1	1							
3	63025 0380	ベルトカバー;R	COVER:BELT R.H	1	1							
4	69776 0090	スポンジ	SPONGE	1	1							
5	02610 0008	ワッシヤ	WASHER	18	18							
6	02710 0008	スプリングワッシヤ	SPRING WASHER	18	18							
7	02010 0008	ナット	NUT	17	17							
8	49843 0160	プラグ	PLUG	2	2							
9	69776 0120	スポンジ;R	SPONGE;R.H	1	1							
10	69776 0110	スポンジ;L	SPONGE;L.H	1	1							
11	01010 0812	ボルト	BOLT	1	1							
12	69776 0100	スポンジ	SPONGE	1	1							
13	63815 0370	ディスチャージカバー	DIS CHARGE COVER	1	1							
14	63837 0011	シャフト	SHAFT	1	1							
15	03030 0420	スプリングピン	SPRING PIN	2	2							
16	49822 1250	スプリング	SPRING	1	1							
17	01010 0830	ボルト	BOLT	1	1							
18	60081 0360	トリアツカイセツメイショ	I-RUCTION BOOK	1	1							

FIG.314 ブレード，プーリ BLADE, PULLEY ; 60"

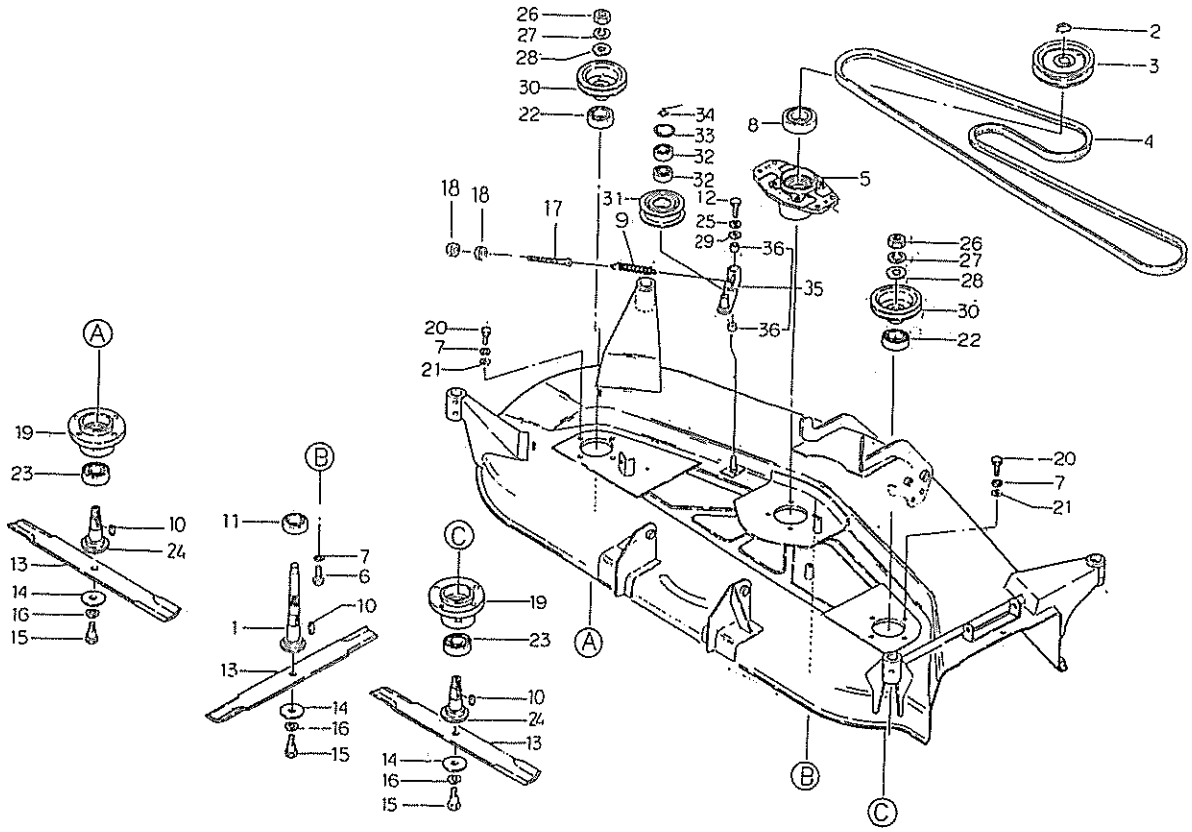

見出番号 Key No	部品番号 Parts No	部品名称 Parts Name		台当個数 Q'ty 601	601A				互換性 R/P	適用号機 Application	型寸 Description	備考 Remarks
1	61346 0310	シャフト	SHAFT	1	1							
2	03610 0025	スナップリング	SNAP RING	1	1							
3	63011 0330	プーリ	PULLEY	1	1							
4	08052 9118	Vベルト	V-BELT	1	1							
5	61021 0350	ケース;ベアリング	CASE;BEARING	1	1							
6	01021 1220	ボルト	BOLT	4	4							
7	02710 0012	スプリングワッシャ	SPRING WASHER	12	12							
8	04014 6208	ボールベアリング	BALS BEARING	1	1							
9	49822 1260	スプリング	SPRING	1	1							
10	03410 9043	キー	KEY	3	3							
11	04014 6206	ボールベアリング	BALL BEARING	1	1							
12	01010 0816	ボルト	BOLT	1	1							
13	64531 0220	ブレード	BLADE	3	3							
14	49921 1810	スペーサ	SPACER	3	3							
15	49943 0971	ボルト	BOLT	3	3							
16	02710 0018	スプリングワッシャ	SPRING WASHER	3	3							
17	63232 0051	ロッド	ROD	1	1							
18	02020 0010	ナット	NUT	2	2							
19	61021 0380	ケース;ベアリング	CASE;BEARING	2	2							
20	01291 1230	ボルト	BOLT	8	8							
21	02610 0012	ワッシャ	WASHER	8	8							
22	04014 6207	ボールベアリング	BALL BEARING	2	2							
23	04014 6206	ボールベアリング	BALL BEARING	2	2							
24	61346 0320	シャフトロータリB	SHAFT	2	2							
25	02710 0008	スプリングワッシャ	SPRING WASHER	1	1							
26	02040 9801	ナット	NUT	2	2							
27	02710 9801	スプリングワッシャ	SPRING WASHER	2	2							
28	02510 9003	シールワッシャ	SEAL WASHER	2	2							
29	49921 1560	スペーサ	SPACER	1	1							
30	63011 0500	プーリBサイド	PULLEY	2	2							
31	63226 0100	プーリ;アイドラ	PULLEY	1	1							
32	04014 6203	ボールベアリング	BALL BEARING	2	2							
33	03650 0040	スナップリング	SNAP RING	1	1							
34	03610 0017	スナップリング	SNAP RING	1	1							
35	63202 0081	テンションアームアッシ	TENSION ARM ASSY	1	1							

FIG.314 ブレード，プーリ BLADE, PULLEY ; 60"

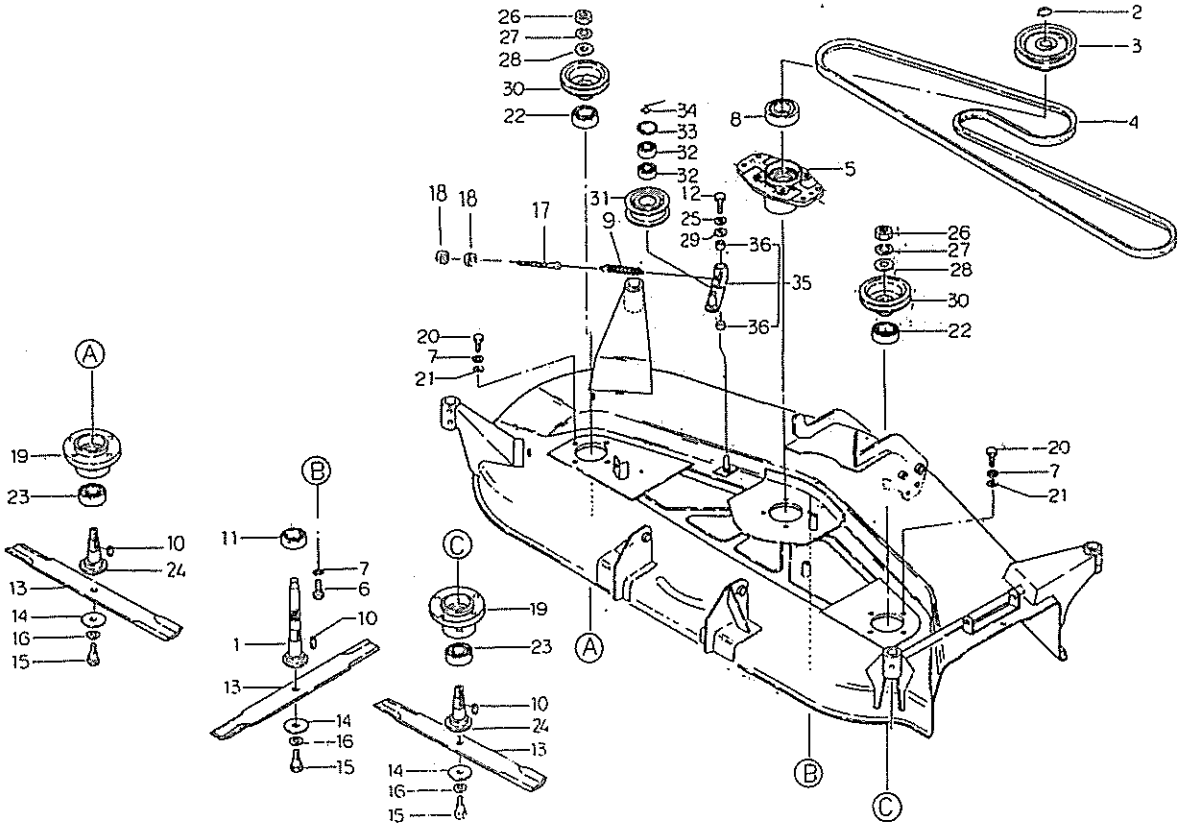

見出番号 Key No	部品番号 Parts No	部品名称 Parts Name		台当個数 Q'ty 601	601A				互換性 R/P	適用号機 Application	型寸 Description	備考 Remarks
36	49851 0380	ブッシュ	BUSH	2	2							

FIG.315 ゲージホイル，ローラ
GAUGE, WHEEL, ROLLER ; 60"

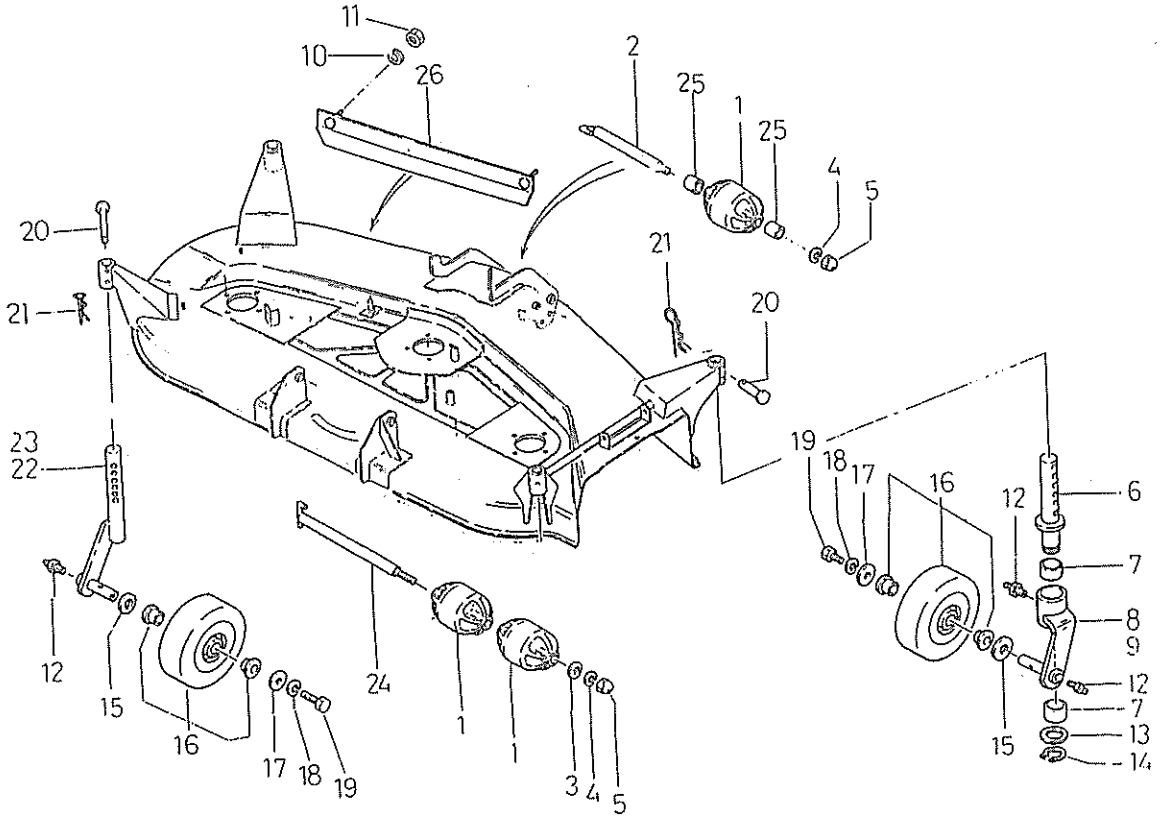

見出番号 Key No	部品番号 Parts No	部品名称 Parts Name		台当個数 Q'ty 601	601A				互換性 R/P	適用号機 Application	型寸 Description	備考 Remarks
1	65211 0080	ローラ	ROLLER	3	3							
2	65015 0100	シャフト;ローラ	SHAFT	1	1							
3	02610 0010	ワッシヤ	WASHER	1	1							
4	02710 0010	スプリングワッシヤ	SPRING WASHER	2	2							
5	02450 9801	キャップナット	CAP NUT	2	2							
6	65231 0040	キャスタシャフト	CASTER SHAFT	2	2							
7	49851 0500	ブッシュ	BUSH	4	4							
8	65225 0870	アームキャスタ;R	ARM CASTER;R.H	1	1							
9	65225 0840	アームキャスタ;L	ARM CASTER;R.H	1	1							
10	02710 0008	スプリングワッシヤ	SPRING WASHER	4	4							
11	02010 0008	ナット	NUT	4	4							
12	06061 0000	グリスニップル	GREASE NIPPLE	6	6							
13	49921 1670	ワッシヤ	WASHER	2	2							
14	03610 0028	スナップリング	SNAP RING	2	2							
15	02610 0020	ワッシヤ	WASHER	4	4							
16	65205 0020	ゲージホイルアッシ	GAGE WHEEL ASSY	4	4							
17	49921 1560	ワッシヤ	WASHER	4	4							
18	02710 0008	スプリングワッシヤ	SPRING WASHER	4	4							
19	01010 0820	ボルト	BOLT	4	4							
20	03131 1050	ヒラアタマピン	PIN	4	4							
21	03110 9010	スナップピン	SNAP PIN	4	4							
22	65225 0880	アームキャスタ;L	ARM CASTER;L.H	1	1							
23	65225 0890	アームキャスタ;R	ARM CASTER;R.H	1	1							
24	65015 0040	シャフト;ローラ	SHAFT	1	1							
25	49923 4960	カラー	COLLAR	2	2							
26	63830 0140	プレート	PLATE	2	2							

FIG.316 リンク LINK ; 60"

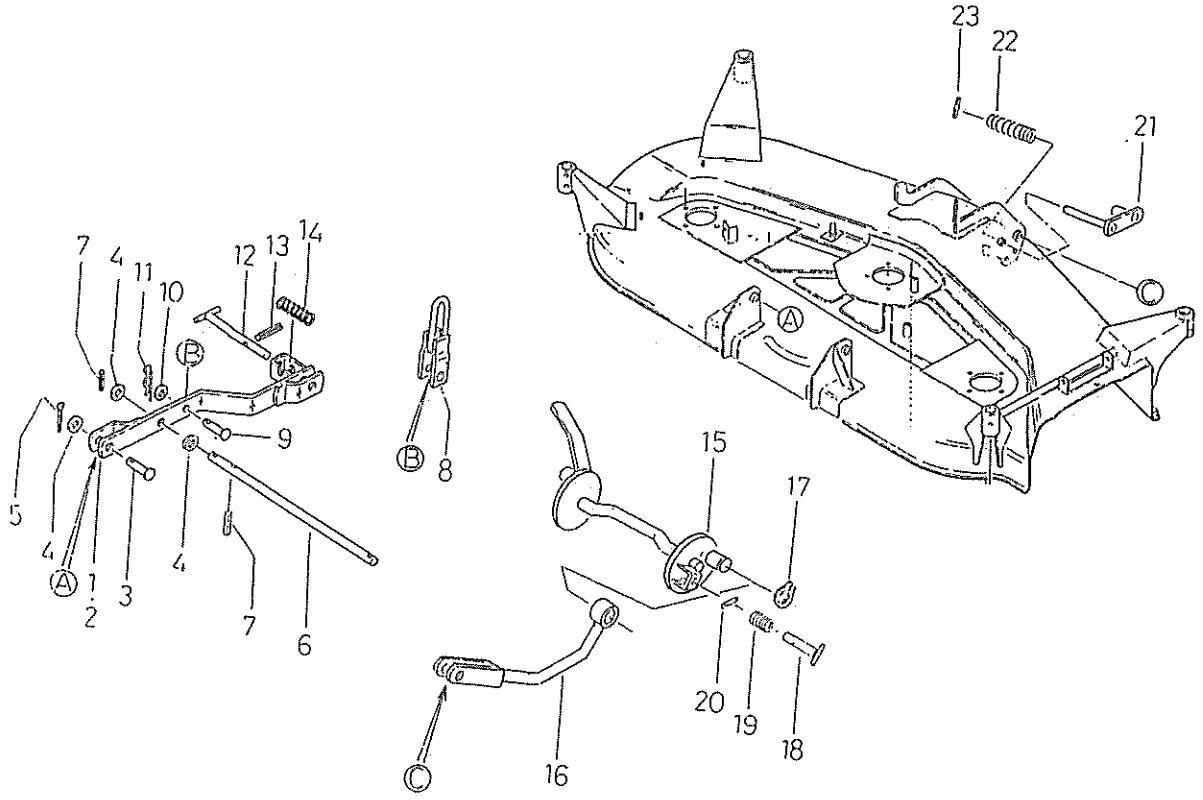

見出番号 Key No	部品番号 Parts No	部品名称 Parts Name		台当個数 Q'ty 601	601A				互換性 R/P	適用号機 Application	型寸 Description	備考 Remarks
1	64250 0620	リフトリンク;L	LIFT LINK;L.H	1	1							
2	64250 0650	リフトリンク;R	LIFT LINK;R.H	1	1							
3	03131 9019	ヒラアタマピン	PIN	2	2							
4	02610 0016	ワッシャ	WASHER	6	6							
5	03010 3030	スプリットピン	SPLIT PIN	2	2							
6	64256 0210	ロッド	ROD	1	1							
7	03030 0530	スプリングピン	SPRING PIN	4	4							
8	64255 0370	ロッド;リフト	ROD;LIFT	2	2							
9	03131 1230	ヒラアタマピン	PIN	2	2							
10	02610 0012	ワッシャ	WASHER	2	2							
11	03110 9012	スナップピン	SNAP PIN	2	2							
12	64225 0100	ピン	PIN	2	2							
13	03030 0540	スプリングピン	SPRING PIN	2	2							
14	49821 1370	スプリング	SPRING	2	2							
15	64255 0400	レバー;リフトロッド	LEVER;LIFT ROD	1	1							
16	64255 0430	リフトロッド;F	LIFT ROD;F	2	2							
17	03610 0025	スナップリング	SNAP RING	2	2							
18	64225 0110	ピン	PIN	1	1							
19	49821 1430	スプリング	SPRING	1	1							
20	03030 0632	スプリングピン	SPRING PIN	1	1							
21	64225 0120	ピン	PIN	2	2							
22	49821 1360	スプリング	SPRING	2	2							
23	03030 0435	スプリングピン	SPRING PIN	2	2							

FIG.317 ラベル PASTE PLATE ; 60"

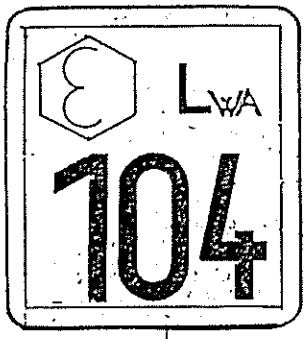

1

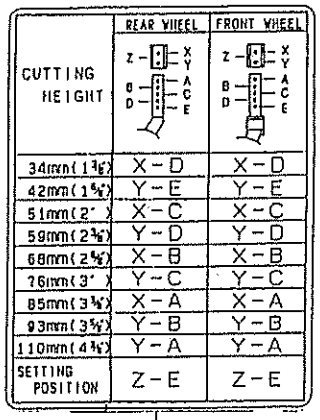

CUTTING HEIGHT	REAR WHEEL	FRONT WHEEL
34mm(1 3/8")	X－D	X－D
42mm(1 5/8")	Y－E	Y－E
51mm(2")	X－C	X－C
59mm(2 3/8")	Y－D	Y－D
68mm(2 5/8")	X－B	X－B
76mm(3")	Y－C	Y－C
85mm(3 3/8")	X－A	X－A
93mm(3 5/8")	Y－B	Y－B
110mm(4 3/8")	Y－A	Y－A
SETTING POSITION	Z－E	Z－E

2
3

4
5

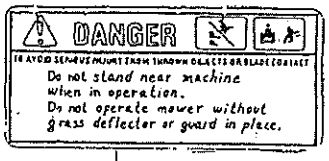

6
7

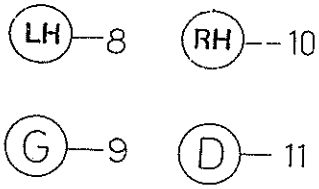

見出番号 Key No	部品番号 Parts No	部品名称 Parts Name		台当個数 Q'ty 601	601A				互換性 R/P	適用号機 Application	型寸 Description	備考 Remarks
1	49062 0040	サウンドレベルマーク	LEBEL MARK		1							
2	69026 0490	アンナイマーク	GUIDE MARK	1								
3	69026 0500	アンナイマーク	GUIDE MARK		1							
4	69036 0011	コーションプレート	CAUTION PLATE	1								
5	69036 0021	コーションプレート	CAUTION PLATE		1							
6	69036 0031	コーションプレート	CAUTION PLATE	1								
7	69036 0041	コーションプレート	CAUTION PLATE		1							
8	69027 0020	マーク;L	MARK;L.H	3								
9	69027 0040	マーク;L	MARK;L.H		3							
10	69027 0030	マーク;R	MARK;R.H	3								
11	69027 0050	マーク;R	MARK;R.H		3							

部品番号順索引
NUMERICAL PARTS INDEX

部品番号 Parts No.	頁 Page	見出番号 Key No.	部品番号 Parts No.	頁 Page	見出番号 Key No.	部品番号 Parts No.	頁 Page	見出番号 Key No.
010100614	39	44	011150514	64	23	011500812	65	26
010100616	59	48	011150520	58	3	011500814	59	37
010100620	50	3	011150520	60	3	011500814	60	6
010100625	12	16	011150610	1	10	011500816	2	30
010100625	58	9	011150612	12	24	011500816	19	9
010100812	74	61	011150612	17	12	011500816	31	23
010100812	81	11	011150612	43	24	011500816	33	38
010100816	74	56	011150616	33	39	011500816	36	19
010100816	82	12	011150625	64	27	011500816	38	15
010100820	84	19	011300612	17	10	011500816	42	12
010100830	81	17	011300612	3	38	011500816	43	12
010100835	50	34	011300612	47	21	011500816	44	4
010101025	74	53	011300612	5	36	011500816	58	24
010101025	76	12	011300612	52	21	011500816	61	27
010101220	73	5	011300612	8	15	011500816	69	15
010101220	80	5	011300616	10	23	011500820	31	6
010101240	73	7	011300616	53	30	011500820	43	21
010109235	2	25	011300616	58	35	011500822	68	10
010109264	10	24	011300616	60	7	011500840	44	2
010109265	44	14	011300620	1	21	011510816	44	7
010109270	12	30	011300620	12	4	011510820	19	12
010109330	7	26	011300635	8	23	011510850	6	13
010109897	73	14	011300640	10	33	011510860	44	19
010109897	79	8	011300650	8	24	011511020	19	7
010110630	10	15	011300660	10	34	011511020	32	35
010110820	48	51	011300680	10	35	011511020	65	11
010110820	49	16	011300812	47	25	011511025	57	11
010110830	46	51	011300816	50	31	011511025	65	12
010110850	10	36	011300816	68	19	011511025	66	58
010111020	49	7	011300816	9	36	011511025	67	14
010111095	48	47	011300820	61	24	011511030	66	51
010111240	80	6	011300820	76	26	011511035	66	52
010211220	82	6	011300820	80	22	011511225	42	7
010300816	32	16	011300825	74	37	011511225	43	7
010300820	69	3	011300845	50	33	011601020	2	31
010300845	58	25	011301020	61	2	012100620	2	19
010300850	17	15	011310612	13	44	012100635	2	20
010300860	31	3	011310612	32	6	012100650	4	12
010301030	31	11	011310612	8	12	012100660	2	21
010311055	34	12	011310620	8	29	012100830	5	55
010319807	44	17	011310640	17	8	012109177	4	16
010401020	1	18	011310650	5	43	012110670	17	9
010401212	2	26	011310670	17	6	012111020	67	15
010700610	13	45	011310816	5	49	012800814	80	25
010700610	55	8	011310816	61	6	012810830	8	32
010700618	55	7	011310820	61	9	012911216	80	7
010700845	54	36	011310850	9	35	012911230	82	20
010700845	6	14	011311020	48	50	014100620	16	5
010701285	48	56	011311020	49	4	015100310	69	6
010810840	6	7	011311025	61	5	015100514	69	24
011140612	62	18	011311060	48	49	015100520	69	10
011140612	64	18	011500812	36	8	015109540	41	4
011140616	62	24	011500812	53	22	015140408	18	28
011140630	62	22	011500812	57	12	015140425	18	26

部品番号順索引
NUMERICAL PARTS INDEX

部品番号 Parts No.	頁 Page	見出番号 Key No.	部品番号 Parts No.	頁 Page	見出番号 Key No.	部品番号 Parts No.	頁 Page	見出番号 Key No.
015140512	37	39	020600016	36	2	026100006	50	4
015140512	39	35	020600016	65	17	026100006	54	33
015140514	60	20	020700008	62	25	026100006	59	36
015140616	42	17	020700010	19	13	026100006	60	8
015150616	43	17	020700010	37	37	026100006	68	15
015150816	69	14	020700010	38	33	026100008	17	13
015600620	58	13	020800014	34	27	026100008	19	10
020100003	69	9	020800014	39	48	026100008	31	4
020100005	60	24	020800018	7	27	026100008	32	17
020100005	64	24	020800020	76	3	026100008	36	7
020100005	69	11	020900014	34	23	026100008	42	13
020100006	50	6	020900014	34	24	026100008	43	13
020100006	56	13	020909001	34	22	026100008	44	5
020100006	58	7	022100008	73	15	026100008	50	16
020100006	62	4	022100008	79	9	026100008	52	6
020100006	64	4	022100020	67	8	026100008	61	21
020100006	68	13	022400006	39	45	026100008	68	5
020100006	69	18	022500016	57	19	026100008	69	16
020100008	61	14	022500016	65	7	026100008	74	62
020100008	74	57	022700350	48	41	026100008	8	33
020100008	76	4	022700400	33	40	026100008	80	26
020100008	81	7	023100006	10	18	026100008	81	5
020100008	84	11	023100006	12	17	026100010	1	19
020109024	34	23A	023100006	12	5	026100010	18	30
020109076	4	21	023100006	17	7	026100010	57	21
020109103	7	22	023100006	5	53	026100010	61	29
020200010	82	18	023100006	8	25	026100010	66	55
020200012	77	48	023100008	11	40	026100010	77	45
020210010	18	32	023100008	16	12	026100010	84	3
020300008	10	30	023100008	4	30	026100012	77	53
020300008	3	45	023100008	9	37	026100012	82	21
020409801	74	50	023109002	12	31	026100012	85	10
020409801	82	26	024500008	5	38	026100014	39	53
020500008	17	16	024509801	76	8	026100014	57	6
020500008	19	6	024509801	84	5	026100014	65	20
020500008	31	5	025100006	12	32	026100016	34	33
020500008	32	32	025100008	48	52	026100016	36	5
020500008	44	20	025100010	12	26	026100016	77	51
020500008	50	14	025100010	12	29	026100016	85	4
020500008	52	14	025100010	73	22	026100020	67	7
020500008	68	6	025100012	2	27	026100020	77	59
020500008	69	20	025100016	12	28	026100020	84	15
020500010	31	13	025100016	49	28	026109011	9	34
020500010	36	28	025109003	74	48	026109031	31	17
020500010	39	46	025109003	82	28	026109102	38	3
020500010	66	54	026100003	69	7	026200008	10	29
020500012	34	24A	026100005	69	25	026200008	73	18
020500012	65	28	026100006	1	23	026200008	79	12
020510010	34	13	026100006	10	16	026200010	10	7
020600010	67	16	026100006	17	11	026200012	45	15
020600010	77	38	026100006	31	27	026200018	7	30
020600012	36	33	026100006	32	13	027100003	69	8
020600012	39	50	026100006	36	27	027100005	69	22
020600012	65	35	026100006	42	18	027100006	31	26

部品番号順索引
NUMERICAL PARTS INDEX

部品番号 Parts No.	頁 Page	見出番号 Key No.	部品番号 Parts No.	頁 Page	見出番号 Key No.	部品番号 Parts No.	頁 Page	見出番号 Key No.
027100006	50	5	030102020	39	52	031109020	76	28
027100006	58	8	030102515	73	19	031109021	57	23
027100006	62	5	030102515	79	7	031310620	51	53
027100006	64	5	030102520	50	17	031310635	51	39
027100006	68	14	030102520	52	7	031310820	50	15
027100006	69	19	030102520	61	22	031310820	52	5
027100008	19	5	030102520	73	16	031310825	51	54
027100008	31	15	030102520	79	10	031310825	52	9
027100008	32	31	030103015	50	27	031310835	51	38
027100008	38	4	030103020	51	48	031310840	52	23
027100008	44	15	030103020	57	22	031311030	77	44
027100008	50	25	030103020	77	54	031311045	57	20
027100008	58	26	030103025	35	35	031311050	84	20
027100008	61	15	030103025	52	26	031311225	77	52
027100008	68	7	030103025	57	24	031311230	77	58
027100008	69	21	030103025	66	41	031311230	85	9
027100008	74	52	030103030	85	5	031311245	57	4
027100008	76	25	030104035	67	9	031319017	34	32
027100008	76	7	030104040	35	34	031319019	85	3
027100008	81	6	030300325	4	26	031319827	73	17
027100008	82	25	030300414	10	2	031319827	76	27
027100008	84	10	030300418	56	5	031319827	79	11
027100008	84	18	030300420	76	20	031319828	66	42
027100010	1	20	030300420	81	15	031319829	66	43
027100010	18	31	030300428	56	6	031319830	65	18
027100010	31	12	030300435	76	15	031319833	57	5
027100010	34	14	030300435	85	23	034100508	13	37
027100010	36	26	030300522	54	32	034100508	7	31
027100010	38	26	030300525	54	34	034100720	34	9
027100010	44	9	030300530	77	50	034109043	73	31
027100010	48	48	030300530	85	7	034109043	82	10
027100010	67	17	030300540	77	42	036100010	50	20
027100010	73	13	030300540	85	13	036100012	56	3
027100010	84	4	030300625	32	26	036100015	32	29
027100012	31	18	030300625	48	62	036100015	36	13
027100012	34	21A	030300625	50	10	036100015	38	9
027100012	36	23	030300628	50	21	036100015	51	42
027100012	38	19	030300632	50	8	036100015	55	11
027100012	48	57	030300632	85	20	036100017	46	35
027100012	65	29	030309005	2	18	036100017	77	35
027100012	73	6	030500512	2	15	036100017	82	34
027100012	80	4	030500612	6	8	036100020	32	12
027100012	82	7	030500616	2	16	036100020	46	36
027100014	34	21	030500820	2	17	036100020	52	16
027100014	39	49	030501025	49	2	036100022	74	39
027100016	36	3	030509020	6	3	036100022	80	18
027100018	73	33	031100004	10	9	036100025	32	7
027100018	82	16	031100010	61	18	036100025	36	11
027109801	74	49	031100012	77	55	036100025	38	7
027109801	82	27	031109008	76	28	036100025	47	8
028100350	48	42	031109010	77	46	036100025	73	27
030102015	50	24	031109010	84	21	036100025	82	2
030102020	32	30	031109012	85	11	036100025	85	17
030102020	37	42	031109020	51	55	036100028	84	14

部品番号順索引
NUMERICAL PARTS INDEX

部品番号 Parts No.	頁 Page	見出番号 Key No.	部品番号 Parts No.	頁 Page	見出番号 Key No.	部品番号 Parts No.	頁 Page	見出番号 Key No.
036100030	48	45	040146206	82	11	064609006	4	25
036100035	49	25	040146206	82	23	067100023	53	21
036500019	6	18	040146207	73	28	067100033	1	13
036500020	75	73	040146207	82	22	067100038	1	15
036500020	79	4	040146208	73	25	067100043	1	14
036500032	36	17	040146208	82	8	067100046	31	8
036500032	38	13	042219003	33	37	067100056	16	8
036500035	45	13	042303015	2	14	067200078	58	30
036500040	77	34	042530207	47	35	067200100	60	13
036500040	82	33	048100010	47	17	067200130	58	15
036500047	45	34	050202325	73	12	067200130	60	15
036500047	47	13	050202325	80	13	068122560	5	42
036500052	32	34	050209829	47	14	068204125	58	28
036500052	45	33	050209830	49	26	068204280	58	29
036500052	73	11	050209833	80	12	068206063	60	23
036500052	80	14	052100030	10	20	068206160	60	12
036500062	80	11	052100050	10	27	068209041	12	18
036500072	48	36	052100070	1	5	080109048	7	29
036500072	49	23	052100070	10	12	080520090	74	54
036509005	2	22	052100100	3	37	080520093	74	54
036800004	37	43	052100100	47	19	080529118	82	4
036800004	37	43	052100100	59	44	080529119	32	8
036800004	39	37	052100110	47	23	090101012	72	4
036800004	39	37	052100110	53	14	090101417	72	5
036800005	10	21	052100110	56	7	091102427	73	30
036800006	10	26	052100140	53	13	092409000	72	3
036800008	10	13	052100150	3	43	110107511	2	1
036800008	10	8	052100180	53	4	110107941	2	1
036800010	8	8	052100400	5	40	110136290	5	56
036809802	34	15	052100400	59	43	110156220	6	4
040106004	47	9	052109076	8	9	110156230	6	5
040106005	47	4	052400950	48	55	110156240	6	6
040106203	2	12	054109810	74	60	110367380	2	29
040106204	47	10	054109810	80	23	110666110	5	34
040106205	73	10	060610000	32	15	110666120	5	35
040106205	80	15	060610000	34	5	110707320	2	24
040106207	49	22	060610000	36	30	110756070	3	36
040106207	74	40	060610000	39	47	110996590	2	23
040106208	80	17	060610000	76	23	111017230	4	1
040106211	49	17	060610000	84	12	111026710	4	33
040106303	45	19	060630000	52	10	111136340	4	14
040106304	45	18	064100045	2	13	111136350	4	15
040106305	48	44	064200015	2	2	111147090	4	13
040106305	80	9	064200018	2	3	111147100	4	13
040109059	13	40	064200018	4	2	111147110	4	13
040126002	36	16	064200022	4	4	111147390	4	13
040126002	38	12	064200025	4	3	111147400	4	13
040126201	18	22	064200035	2	4	111316280	12	9
040146000	50	19	064400010	55	9	111996060	4	32
040146203	77	33	064400010	56	9	111996330	4	31
040146203	82	32	064400020	45	32	115016670	6	15
040146205	33	36	064400030	46	53	115016674	6	15
040146205	67	6	064600010	73	23	115016677	6	15
040146206	73	29	064600016	49	27	115016960	6	15

部品番号順索引
NUMERICAL PARTS INDEX

部品番号 Parts No.	頁 Page	見出番号 Key No.	部品番号 Parts No.	頁 Page	見出番号 Key No.	部品番号 Parts No.	頁 Page	見出番号 Key No.
115016970	6	15	131246130	14	19	131437330	12	2
115026240	6	19	*	14	13	131437340	12	2
115107260	6	16	*	14	9	131446065	15	3
115107263	6	16	*	14	11	131446066	15	5
115107265	6	16	131296622	14	12	131446067	15	9
115107400	6	16	131296623	14	12	131446068	15	7
115107410	6	16	131296624	14	12	131446069	15	1
115176130	7	21	131296625	14	12	131446070	15	6
115256570	6	1	131296626	14	12	131507010	12	11
115276210	6	2	131296627	14	12	131507020	12	12
115326260	6	17	131296628	14	12	131507030	12	13
115356922	7	24	131296629	14	12	131606460	12	10
115376150	7	25	131296630	14	12	135406151	17	2
115396751	7	28	131296631	14	12	135616551	17	4
120016030	13	36	131296632	14	12	135976360	16	13
120026120	13	35	131296633	14	12	135996520	17	5
120036330	4	17	131296634	14	12	135996530	17	3
120076070	13	43	131296635	14	12	140036110	3	42
120116100	3	40	*	14	14	140116140	8	4
120166280	4	6	*	14	15	140166130	8	3
120176290	4	7	131296651	14	22	140406310	8	11
120186100	4	10	*	14	20	140516180	3	35
120226080	4	11	*	14	8	140546020	2	34
120316190	4	23	131406340	12	6	140546040	53	26
120346170	4	22	131406340	15	0	140606680	5	54
120356110	4	18	131416150	15	8	140986590	8	10
120356120	4	19	131426180	14	18	145017151	8	16
120406080	4	8	131426200	12	7	145146440	8	21
120456240	3	41	131426210	15	2	145206062	5	46
120736081	13	38	131437250	15	4	145216171	5	47
125046250	10	5	131437251	15	4	145306570	8	28
125116130	10	19	131437252	15	4	145336490	8	27
125156170	10	11	131437253	15	4	145386520	8	17
125156180	10	25	131437254	15	4	145546060	1	3
125176080	10	31	131437255	15	4	145996440	5	44
125256120	13	41	131437256	15	4	145996440	8	22
125406071	10	6	131437257	15	4	145996630	8	20
125416090	10	14	131437258	15	4	165026110	8	2
125976100	10	22	131437259	15	4	165106340	10	1
130996070	12	23	131437260	15	4	165166420	8	13
131017610	12	1	131437261	15	4	165206530	12	22
131017610	14	1	131437262	15	4	165206540	11	38
131046110	12	25	131437263	15	4	165296162	2	9
*	14	7	131437264	15	4	165996400	8	14
131136320	14	16	131437265	15	4	165996410	10	3
131136330	14	21	131437266	15	4	165996420	11	39
*	14	6	131437267	15	4	185046210	18	20
*	14	10	131437268	15	4	185046210	63	33
*	14	4	131437269	15	4	185046210	8	31
131186050	14	5	131437270	15	4	185086370	63	34
131196210	14	2	131437271	15	4	185086540	18	0
131226170	14	3	131437272	15	4	185206083	12	27
131236190	14	17	131437310	12	2	185206160	62	30
131236201	12	33	131437320	12	2	185246060	5	51

部品番号順索引
NUMERICAL PARTS INDEX

部品番号 Parts No.	頁 Page	見出番号 Key No.	部品番号 Parts No.	頁 Page	見出番号 Key No.	部品番号 Parts No.	頁 Page	見出番号 Key No.
185246060	62	29	198517114	6	12	334293057	38	2
185366190	12	20	198517117	6	12	334293057	40	1
185376170	12	21	198517300	2	11	334293058	40	2
185416390	18	12	198517304	2	11	334293059	40	3
185416400	18	11	198517307	2	11	334293060	40	4
*	18	23	198517310	7	23	334293061	40	5
*	18	24	198517314	7	23	334293062	40	6
*	18	21	198517317	7	23	334293063	40	7
*	18	27	198517325	7	20	334293064	40	8
185516060	62	21	198517330	6	9	334293065	40	9
*	18	25	198517334	6	9	334293066	40	10
185726770	8	30	198517337	6	9	334293067	40	11
185736161	3	44	198517340	6	10	334293068	40	12
185816330	18	2	198517344	6	10	334293069	40	13
185846468	18	17	198517347	6	10	334293070	40	14
185846472	18	5	198636080	2	28	334293071	40	15
185846473	18	6	198636090	10	4	334293072	40	16
185846475	18	9	198736052	2	33	334293073	40	17
185846478	18	16	198996060	5	37	334293074	40	18
185846604	18	1	198996090	12	8	334293075	40	19
185846605	18	3	199106020	12	14	334293076	40	20
*	18	4	199216230	13	39	334293077	40	21
*	18	8	199236510	18	29	334293099	40	22
*	18	10	199236540	8	7	334300050	38	17
*	18	15	199236680	16	11	334320090	38	18
185866240	18	7	199260050	48	37	334650570	36	18
*	18	14	199266180	8	1	334650570	38	14
195680010	72	2	199280150	48	58	334800370	50	23
195816030	5	48	199280160	48	59	334800670	34	18
195906540	3	46	199280180	47	11	334810090	34	28
195906800	3	46	199280190	47	12	336170010	67	4
198216720	8	6	199280280	4	27	336180030	67	5
198216731	11	37	199280310	48	60	340291980	55	6
198216760	10	28	199280530	48	38	340292000	55	5
198216821	8	19	199280540	48	39	340500370	53	25
198217070	4	9	199280550	48	40	340670280	56	11
198217080	4	24	199280870	49	18	340670290	56	10
198217110	10	10	199280880	49	19	340670870	53	12
198217410	5	45	199280890	49	20	340671220	53	8
198346010	12	19	199286150	8	5	358550030	50	13
198416270	3	39	199286160	8	5	360700060	58	22
198436010	5	39	199286170	8	5	360720020	59	42
198466010	2	8	199286180	8	5	360740070	59	46
198466030	2	5	199486220	4	20	360740080	59	45
198466050	2	6	199566651	13	42	360750650	58	27
198466070	4	5	285810010	64	22	360770380	58	21
198480240	58	31	298340090	48	63	370910870	66	56
198486780	5	50	314630440	16	17	378910020	50	22
198487460	12	33	326140041	49	8	385100950	41	13
198517090	2	10	326160040	49	10	385120030	41	14
198517101	6	11	328100131	51	52	385120700	68	12
198517105	6	11	328110101	50	2	385200891	62	12
198517108	6	11	334011000	38	1	385200891	64	12
198517110	6	12	334011000	40	0	385200961	41	7

部品番号順索引
NUMERICAL PARTS INDEX

部品番号 Parts No.	頁 Page	見出番号 Key No.	部品番号 Parts No.	頁 Page	見出番号 Key No.	部品番号 Parts No.	頁 Page	見出番号 Key No.
385201060	62	11	398750150	64	30	408620006	16	4
385201060	64	11	398750220	62	28	409070010	37	40
385201070	41	6	398750220	64	30	409070010	39	51
385210050	41	8	398750240	66	46	409100020	36	35
385230071	64	25	398750430	58	16	409100020	38	31
385230091	62	17	399110660	1	22	409130050	44	13
385230091	64	17	399111960	1	24	410001190	47	1
385240038	62	13	399160020	51	47	410110990	47	2
385240038	64	13	399260270	49	11	410130040	49	6
385270061	41	5	399260650	34	10	410130050	49	15
385410070	62	14	399261330	49	9	410710010	47	26
385410070	64	14	399610100	16	14	410800010	45	0
385410090	62	15	399610110	16	15	410800010	48	53
385410090	64	15	400811390	72	7	410810070	45	7
385430022	62	16	400811410	72	6	410810080	45	8
385430022	64	16	400910180	72	8	410810090	45	9
385603370	62	8	408060010	16	1	410810100	45	10
385603370	64	8	408100011	1	1	410810110	45	11
385604810	41	10	408120010	1	6	410810120	45	12
385650130	62	20	408130010	1	4	410810140	45	14
385650130	64	20	408140012	1	7	410810160	45	16
385720030	62	32	408160011	1	11	410810170	45	17
385720030	8	18	408160020	1	12	410810180	45	20
385800011	41	9	408260070	31	24	410810190	45	21
385870300	62	23	408300051	17	1	410810200	45	22
389310120	62	2	408300070	31	1	410810210	45	23
389310390	64	2	408330011	17	14	410810220	45	24
389320140	62	3	408330060	31	2	410810230	45	25
389320140	64	3	408350011	1	8	410810240	45	26
390191460	71	45	408400170	43	20	410810260	45	28
398110100	43	23	408400180	42	20	410810270	45	29
398110240	58	34	408400190	42	21	410810290	46	37
398110240	60	11	408400200	43	8	410810340	45	30
398110250	42	8	408400220	1	9	410810350	45	27
398110950	16	18	408400250	42	15	410810380	45	31
398130620	43	22	408400250	43	15	410810430	46	46
398131280	42	31	408400270	42	16	410810440	46	47
398132531	42	30	408400270	43	16	410810450	46	48
398180640	36	34	408420010	44	3	410810460	46	49
398180640	38	30	408450010	44	16	410810470	46	50
398180880	48	54	408450020	44	6	410810480	46	52
398180880	51	50	408450030	44	1	410810510	46	54
398181090	32	27	408460040	44	11	410810520	45	5
398210070	10	32	408500030	44	12	410810530	45	6
398330250	69	5	408530011	44	18	413040010	47	34
398460020	49	29	408530130	43	25	413110750	47	6
398460040	49	30	408530140	43	26	413161670	47	7
398510860	52	2	408550010	44	22	413161680	47	32
398511190	36	15	408610010	16	10	413170610	47	31
398511190	38	11	408610020	16	9	413170620	48	43
398511710	61	28	408610030	31	7	413270060	47	30
398750120	62	28	408620002	16	2	413310170	47	3
398750120	64	30	408620004	16	7	413360630	32	2
398750150	62	28	408620005	16	3	413410400	47	5

部品番号順索引
NUMERICAL PARTS INDEX

部品番号 Parts No.	頁 Page	見出番号 Key No.	部品番号 Parts No.	頁 Page	見出番号 Key No.	部品番号 Parts No.	頁 Page	見出番号 Key No.
419110440	47	18	436010130	43	1	454180019	56	8
419160430	47	15	436010140	43	2	454180020	56	4
419200130	47	22	436250050	61	25	454250030	53	29
422050030	50	28	436500301	19	2	454270020	53	3
422150461	48	61	436500310	19	3	454520010	53	23
422300080	36	10	436500340	31	9	454600070	53	7
422300080	38	6	436500360	31	10	454600080	53	10
422300120	44	10	436600070	38	25A	454600090	53	11
422360100	47	20	436600080	36	9	454600101	53	19
422380030	47	24	436600091	38	25	454600110	53	16
422380030	57	10	436600101	36	25	454600120	53	17
422390010	56	12	440100100	66	53	454600140	66	44
422500011	50	18	440140040	69	23	454600150	66	45
422530010	50	32	442010131	65	8	454600210	39	42
422550010	50	30	442150500	66	57	454600220	53	10
427020010	49	1	445100440	36	14	454600230	39	39
427110010	49	5	445100460	38	10	454600250	34	30
427110020	49	14	445400550	36	24	454600260	34	31
427130010	49	12	445400550	38	20	454600270	39	38
427300010	49	21	445600061	50	7	454600280	39	41
427340020	49	3	445970110	41	16	454600300	39	40
430101050	32	5	445980330	37	41	454610060	53	2
430111751	19	11	445980331	39	36	454630010	53	24
430111760	32	4	447110060	38	5	454650010	47	28
430112200	31	19	447110080	36	12	454670020	53	5
430150920	32	19	447110090	38	8	454670030	53	6
430210110	19	1	447200081	36	4	454670040	53	9
430210130	31	22	447200100	36	6	454670050	53	15
430251180	32	18	447300010	36	21	454670060	53	18
430251200	19	14	447320020	36	22	454670070	39	54
432200780	32	11	447600010	34	11	454670080	53	6
432300410	32	23	447600060	36	1	454670090	53	18
432300410	51	49	447710070	34	16	454670100	53	9A
432350180	32	14	447710120	34	17	454670110	39	55
432450140	32	24	447800070	34	20A	454950050	65	1
432450150	51	36	447800090	34	19	454950060	57	13
432990701	32	22	447800100	34	20	454950071	34	29
434010042	52	1	450010950	67	1	454960016	65	6
434150011	52	15	450010960	67	11	454960017	65	3
434150021	50	1	450110250	67	3	458100010	50	9
434180011	52	17	450110260	67	13	460010050	58	1
434180021	52	18	450140620	67	2	460010060	60	1
434400010	51	51	450140630	67	12	460150030	58	6
434400031	52	4	450170270	67	10	460150061	58	23
434400050	51	40	450250390	53	31	460500030	58	33
434400061	51	44	454010041	53	1	460500030	60	5
434450010	51	37	454010060	55	0	460720020	58	5
434500010	52	19	454100020	53	27	460750060	58	32
434500020	52	20	454130030	51	45	460750080	58	10
434600012	52	8	454130040	51	46	460750080	60	10
434600020	52	30	454130080	50	12	460750090	58	14
434670040	52	25	454170020	56	1	460770110	58	4
436010110	42	1	454180003	55	4	460770110	60	4
436010123	42	2	454180018	56	2	460770130	58	17

部品番号順索引
NUMERICAL PARTS INDEX

部品番号 Parts No.	頁 Page	見出番号 Key No.	部品番号 Parts No.	頁 Page	見出番号 Key No.	部品番号 Parts No.	頁 Page	見出番号 Key No.
460770140	58	18	470660140	66	49	490770040	70	13
460770150	60	17	470900010	65	25	490990511	70	20
462050020	58	2	470910020	57	9	490990520	70	22
462050020	60	2	470910050	65	27	490990531	70	25
462100160	68	1	474220020	66	48	490990541	70	28
462150100	68	2	475020040	34	2	490990631	70	29
462350320	68	20	475300120	34	6	490990650	70	21
462350340	68	21	475300140	34	7	490990660	70	23
462650090	68	3	475510060	32	1	490990671	70	26
462650100	68	4	485010080	41	15	490990691	71	35
462750180	42	10	485010090	68	11	490990761	70	30
462750180	43	10	485150040	68	18	490990770	70	24
462750200	42	11	485220180	62	10	490990781	70	27
462750200	43	11	485220180	64	10	490990800	71	38
462760150	42	14	485220210	59	47	490990822	70	34
462760170	43	14	485220210	60	16	490990990	71	39
462810060	41	1	485220320	41	11	490991000	71	40
462810070	41	2	485220340	41	12	490991010	71	41
464010682	69	1	485230080	62	19	490991160	71	44
464190050	69	4	485230080	64	19	490991211	70	19
464190090	61	26	485230240	62	9	490991231	70	19A
464600010	69	2	485230250	64	9	490991280	70	17
464700011	61	16	485320010	69	17	490991301	70	31
464750070	61	1	485450020	41	3	490991320	71	42
464750081	61	3	485510011	58	11	490991340	71	46
464750090	61	4	485510011	62	31	490991390	71	36
464750140	61	11	485510020	60	19	490991480	70	18
464750150	61	12	485570030	64	26	490991500	70	32
464750170	61	19	489100070	68	8	490991510	70	33
464750190	61	13	489200110	62	1	490991520	71	37
464770010	61	17	489200120	64	1	490991540	71	47
464810120	61	7	489200130	64	1	490991550	71	43
464810140	61	8	489200150	62	1	493000003	55	12
470040010	65	13	489300110	64	7	493000015	55	10
470100030	65	30	489300120	64	21	493000019	55	3
470100040	65	31	489300131	62	7	493010004	57	14
470200010	66	36	489300180	64	20	493010015	57	7
470200020	66	38	490220160	70	11	493010016	57	17
470200030	66	39	490320440	70	1	493010017	57	16
470220020	57	8	490320450	70	2	495020790	72	1
470300020	57	3	490320460	70	3	497860210	52	29
470350011	57	1	490320470	70	5	497860220	69	26
470350021	57	2	490320480	70	6	497860240	37	44
470350031	65	21	490320490	70	7	497860240	38	29
470350040	65	22	490320500	70	8	498110441	50	11
470350050	65	23	490320510	70	4	498110451	31	14
470400010	65	14	490620040	78	10	498110452	19	4
470400020	65	15	490620040	86	1	498110460	36	20
470400030	65	16	490661220	70	16	498110460	38	16
470400050	66	40	490670330	70	14	498110470	1	16
470400060	65	34	490670340	70	15	498110480	1	17
470500020	65	33	490760070	70	9	498110520	69	12
470650010	66	60	490770013	70	12	498110530	69	13
470650040	66	50	490770031	70	10	498110560	36	32

部品番号順索引
NUMERICAL PARTS INDEX

部品番号 Parts No.	頁 Page	見出番号 Key No.	部品番号 Parts No.	頁 Page	見出番号 Key No.	部品番号 Parts No.	頁 Page	見出番号 Key No.
498110560	38	28	498221140	32	25	499211810	82	14
498110560	42	26	498221171	52	22	499234010	76	10
498110600	58	12	498221240	52	27	499234020	47	33
498110710	59	38	498221250	76	18	499234040	44	21
498110710	60	14	498221250	81	16	499234960	84	25
498110720	59	39	498221260	82	9	499280290	74	42
498110720	60	9	498221300	52	12	499280300	74	43
498110730	61	10	498221570	32	21	499280310	80	28
498110820	19	8	498221580	61	20	499280320	80	29
498110830	42	25	498221590	42	19	499340440	62	26
498110840	38	21	498221590	43	18	499370360	52	11
498110850	52	3	498221610	36	31	499430882	73	34
498110860	42	23	498221610	38	27	499430900	44	23
498110870	43	9	498221680	77	36	499430971	82	15
498110900	59	49	498340100	49	13	499431210	31	20
498110900	60	21	498340110	58	19	499431220	31	25
498130010	32	28	498340130	68	9	499431250	31	16
498130010	51	41	498370010	39	43	499431250	44	8
498130020	42	28	498370030	38	22	499431260	38	23
498130031	42	24	498370040	38	24	499431260	42	22
498130040	68	17	498400010	47	27	499431260	43	19
498130060	42	29	498430160	74	64	499480440	16	16
498130060	68	17	498430160	81	8	499561020	37	45
498130140	42	27	498510250	42	3	499611200	50	26
498130150	42	33	498510250	43	3	598430010	73	2
498130160	42	34	498510260	42	5	598430010	80	24
498130170	36	29	498510260	43	5	599211610	65	24
498130170	42	32	498510320	50	29	599730030	66	59
498130180	42	9	498510380	77	31	599730040	65	19
498130190	68	16	498510380	83	36	600810360	74	63
498130200	68	16	498510390	42	4	600810360	81	18
498160010	47	29	498510390	43	4	610210310	73	21
498160030	53	20	498510400	34	4	610210320	74	46
498160040	32	33	498510440	65	10	610210350	82	5
498180090	53	28	498510470	77	60	610210380	82	19
498180280	37	38	498510500	84	7	610460160	74	36
498180280	38	34	498510560	42	6	610460180	73	1
498180290	52	28	498510560	43	6	610460210	80	1
498190090	56	14	498660090	32	9	610560290	73	3
498210010	47	16	499110320	54	37	610560300	73	4
498211360	76	14	499110320	62	27	610560450	80	3
498211360	85	22	499110320	64	29	610560480	80	2
498211370	77	41	499110390	58	20	610600061	80	20
498211370	85	14	499110390	60	18	610990160	74	38
498211390	66	47	499180030	31	21	610990180	80	27
498211430	85	19	499210740	48	46	610990190	80	19
498211540	61	23	499210820	49	24	613270222	73	8
498221030	76	18	499211550	73	23	613270290	80	10
498221040	32	20	499211560	76	24	613310060	74	41
498221060	51	43	499211560	82	29	613310070	73	9
498221070	37	36	499211560	84	17	613310180	80	16
498221070	38	32	499211570	34	8	613310190	80	8
498221080	50	35	499211670	84	13	613460290	73	20
498221110	52	13	499211810	73	32	613460300	74	47

部品番号順索引
NUMERICAL PARTS INDEX

部品番号 Parts No.	頁 Page	見出番号 Key No.	部品番号 Parts No.	頁 Page	見出番号 Key No.	部品番号 Parts No.	頁 Page	見出番号 Key No.
613460310	82	1	645310220	82	13	697760041	75	67
613460320	82	24	650150010	76	9	697760051	75	68
630110330	82	3	650150020	76	5	697760060	74	66
630110460	73	24	650150040	84	24	697760090	81	4
630110470	74	45	650150100	84	2	697760100	81	12
630110500	82	30	652050010	76	29	697760110	81	10
630250361	81	2	652050020	84	16	697760120	81	9
630250380	81	3	652110080	76	6	697760150	75	69
630250480	74	59	652110080	84	1	706200001	28	20
630250490	74	59	652250630	76	21	706200002	28	18
630260350	74	58	652250640	76	22	706200003	20	20
630260360	74	58	652250840	84	9	706200004	20	30
632020060	77	30	652250870	84	8	706200005	24	4
632020081	82	35	652250880	84	22	706200006	23	5
632020130	76	30	652250890	84	23	706200007	26	28
632260100	77	32	652260550	76	11	706200008	28	32
632260100	82	31	652310040	84	6	706200009	21	12
632320020	77	37	690260340	78	13	706200009	29	41
632320030	77	37	690260350	78	16	706200010	20	17
632320051	82	17	690260460	78	1	706200011	20	22
638101710	76	1	690260470	78	2	706200012	20	24
638101720	76	1	690260480	78	3	706200013	20	23
638101730	76	1	690260490	86	2	706200014	21	4
638101770	81	1	690260500	86	3	706200015	22	18
638150370	76	16	690270020	78	11	706200016	26	3
638150370	81	13	690270020	86	8	706200017	28	14
638150520	76	16	690270030	78	14	706200018	26	23
638300140	84	26	690270030	86	10	706200019	28	12
638300180	74	55	690270040	78	12	706200020	28	8
638370011	76	19	690270040	86	9	706200021	28	21
638370011	81	14	690270050	78	15	706200022	26	7
642250011	76	13	690270050	86	11	706200023	28	22
642250090	77	40	690360011	78	5	706200024	23	32
642250100	85	12	690360011	86	4	706200025	23	29
642250110	85	18	690360021	78	6	706200026	26	33
642250120	85	21	690360021	86	5	706200026	29	44
642500580	77	56	690360031	78	7	706200027	23	10
642500590	77	57	690360031	86	6	706200027	26	13
642500620	85	1	690360041	78	9	706200027	29	43
642500650	85	2	690360041	86	7	706200028	27	38
642510190	77	39	690360050	78	4	706200029	22	29
642550300	77	47	690360060	78	8	706200030	20	5
642550320	76	17	697600011	79	1	706200031	20	10
642550340	76	2	697600220	75	70	706200032	20	21
642550360	76	17A	697710010	75	71	706200033	20	7
642550370	85	8	697710010	75	76	706200036	22	20
642550400	85	15	*	79	2	706200040	23	33
642550430	85	16	*	79	5	706200042	24	6
642560020	77	49	697710031	75	75	706200044	26	18
642560210	85	6	*	79	6	706200047	23	8
642570020	77	43	697710210	75	74	706200047	26	35
645310110	74	35	697720010	75	72	706200048	24	5
645310130	74	35	697720010	79	3	706200049	23	14
645310200	73	35	697760031	74	65	706200049	28	2

部品番号順索引
NUMERICAL PARTS INDEX

部品番号 Parts No.	頁 Page	見出番号 Key No.	部品番号 Parts No.	頁 Page	見出番号 Key No.	部品番号 Parts No.	頁 Page	見出番号 Key No.
706200050	24	8	706200100	20	6	706200155	24	20
706200052	23	23	706200101	29	36	706200156	24	22
706200056	23	11	706200102	22	26	706200157	24	22
706200056	29	42	706200103	28	16	706200158	28	25
706200057	26	27	706200104	20	19	706200159	21	8
706200058	26	10	706200105	26	4	706200160	26	30
706200058	29	53	706200107	28	7	706200161	27	37
706200059	22	29	706200108	20	11	706200162	26	31
706200060	25	32	706200109	20	31	706200163	20	26
706200061	22	17	706200110	26	21	706200164	22	21
706200062	26	5	706200111	26	29	706200165	20	29
706200063	24	14	706200112	26	26	706200166	23	7
706200064	28	24	706200113	26	2	706200167	26	25
706200065	21	15	706200114	26	34	706200168	21	10
706200066	21	1	706200115	30	1	706200169	21	10
706200067	21	1	706200116	30	1	706200170	21	10
706200068	22	25	706200117	24	15	706200171	20	8
706200069	22	23	706200118	21	5	706200172	24	2
706200070	22	23	706200119	21	5	706200175	20	1
706200071	22	22	706200120	21	5	706200177	28	13
706200072	22	22	706200121	21	5	706200178	28	27
706200073	22	16	706200122	28	35	706200179	26	11
706200074	24	1	706200123	25	33	706200180	30	2
706200075	21	11	706200124	25	33	706200181	30	3
706200076	21	11	706200125	28	11	706200182	30	8
706200077	21	11	706200126	24	10	706200183	20	4
706200078	21	9	706200127	20	16	706200184	20	2
706200079	26	24	706200128	28	29	706200186	29	40
706200079	29	45	706200129	30	11	706200190	21	2
706200080	21	14	706200130	28	30	706200191	21	2
706200080	29	47	706200131	20	18	706200192	21	2
706200081	22	19	706200132	21	4	706200193	21	2
706200081	29	46	706200133	20	25	706200194	21	2
706200082	24	9	706200134	20	27	706200195	21	2
706200083	23	3	706200136	24	12	706200196	21	2
706200083	29	49	706200137	23	6	706200197	21	2
706200084	29	37	706200138	30	5	706200198	21	2
706200084	29	54	706200139	30	5	706200199	21	2
706200085	24	16	706200140	24	13	706200200	23	13
706200085	29	50	706200141	24	17	706200200	28	1
706200086	22	24	706200142	23	15	706200201	21	6
706200086	29	51	706200142	28	3	706200202	21	7
706200087	20	28	706200143	26	9	706200203	21	6
706200088	24	19	706200144	30	6	706200204	21	7
706200089	26	22	706200145	30	6	706200205	26	6
706200089	29	52	706200146	28	6	706200206	26	32
706200090	24	30	706200147	24	28	706200207	23	1
706200091	24	30	706200148	30	4	706200208	30	9
706200092	24	24	706200149	30	7	706200209	23	2
706200093	24	24	706200150	30	7	706200209	28	33
706200094	24	31	706200151	20	13	706200210	26	14
706200095	21	3	706200152	20	15	706200211	26	20
706200096	21	3	706200153	24	23	706200211	28	15
706200099	28	31	706200154	24	23	706200212	28	19

部品番号順索引
NUMERICAL PARTS INDEX

部品番号 Parts No.	頁 Page	見出番号 Key No.	部品番号 Parts No.	頁 Page	見出番号 Key No.	部品番号 Parts No.	頁 Page	見出番号 Key No.
706200213	28	5						
706200214	29	39						
706200215	26	17						
706200216	28	17						
706200217	26	16						
706200218	26	15						
706200219	24	18						
706200220	28	23						
706200221	28	10						
706200222	20	14						
706200222	24	11						
706200223	24	29						
706200224	28	9						
706200225	26	8						
706200226	20	12						
706200227	23	4						
706200228	26	19						
706200228	28	4						
706200228	30	10						
706200229	20	9						
706200229	22	27						
706200229	24	21						
706200229	28	34						
706200230	29	38						
706200231	27	36						
706200232	26	1						
706200233	22	28						
706200234	28	26						
706200235	28	28						
706200236	24	26						
706200237	24	7						
706200237	26	12						
706200238	24	3						
706200241	23	12						
706200242	23	12						
706200243	24	27						
706200246	20	3						
706200246	29	48						
799210195	62	6						
799210195	64	6						
E01010110	74	51						
E01010110	80	21						
REG010049	60	22						

株式会社 共栄社
〒442-8530 愛知県豊川市美幸町１-26
TEL.(0533)84-1221 FAX(0533)84-1220

GM130A-04D-Hiko