乗用3連ロータリーモア

GM130

昭和61年12月作成 DECEMBER, 1986

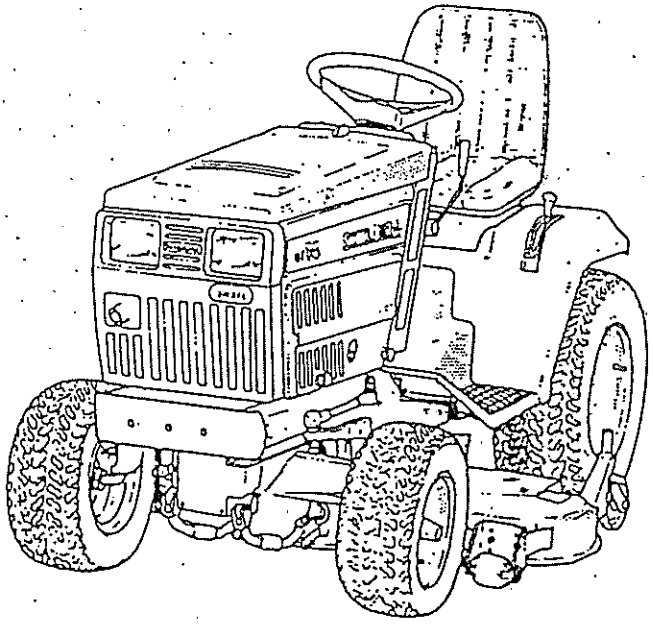

草刈機／芝刈機のトップメーカー

株式会社共栄社
愛知県刈川市英幸町1-26 ☎(05338)4-1221㈹
FAX(05338)4-1220

㊐ 63.1.3,000

目　次　CONTENTS

01. ラジエータ …… RADIATOR …… 1－1

02. シリンダブロック …… CYLINDER BLOCK …… 1－3

03. シリンダヘッド …… CYLINDER HEAD …… 1－7

04. クランクシャフト，ピストン …… CRANKSHAFT, PISTON …… 1－11

05. カムシャフト …… CAMSHAFT …… 1－15

06. オイルポンプ，ウォータポンプ …… OIL PUMP, WATER PUMP …… 1－17

07. タイミングギヤケース，ガバナー …… TIMING GEAR CASE, GOVERNOR …… 1－21

08. インジェクションパイプ，フィードポンプ …… INJECTION PIPE, FEED PUMP …… 1－25

09. インジェクションポンプ …… INJECTION PUMP …… 1－29

10. インジェクタ …… INJECTOR …… 1－33

11. オルタネータ …… ALTERNATOR …… 1－37

12. スターティングモータ …… STARTING MOTOR …… 1－39

13. エアクリーナ，マフラ …… AIR CLEANER, MUFFLER …… 1－41

16. バッテリ，バッテリスタンド …… BATTERY, BATTERY STAND …… 1－45

17. フロントマスク，ボンネット …… FRONT MASK, BONNET …… 1－47

18 サブフレーム，ダッシュボード …… SUB－FRAME, DASHBOARD …… 1－51

19. ステップ，フェンダ …… STEPS, FENDERS …… 1－55

20. シャーシ，エンジンベース …… CHASSIS, ENGINE BASE …… 1－57

21. フロントアクスル，フロントP.T.O …… FRONT AXLE, FRONT P.T.O …… 1－59

22. ステアリング，アクセル …… STEERING, ACCEL …… 1－63

23. プロペラシャフト …… PROPELLER SHAFT …… 1－65

24. トランスミッション …… TRANSMISSION …… 1－67

25. ホイールシャフト …… WHEEL SHAFT …… 1－73

バインダー NO. BINDER NO.
ISP3011

改訂番号年月	
SUPPLEMENT NO.	

26. 油圧配管 …… HYDRAULIC PIPING …… 1 — 75
27. コントロールバルブ …… CONTROL VALVE …… 1 — 79
28. 油圧ミッション …… HYDRO STATIC TRANSMISSION …… 1 — 81
29. 油圧シリンダ …… HYDRAULIC, CYLINDER …… 1 — 85
30. テンション，テンションレバー …… TENSION, TENSION LEVER …… 1 — 87
31. ブレーキ，駐車ベレーキ …… BRAKE, PARKING BRAKE …… 1 — 91
32. スピードコントロールリンク …… SPEED CONTROL LINK …… 1 — 93
33. シート …… SEAT …… 1 — 95
34. タンク，フューエルフィルタ …… TANK, FUEL FILTER …… 1 — 97
35. 前輪，後輪 …… FRONT WHEELS, REAR WHEELS …… 1 —101
36. 銘板（英語） …… NAME PLATE (ENGLISH) …… 1 —103
37. 銘板（仏語） …… NAME PLATE (FRENCH) …… 1 —105
38. 配線 …… WIRING …… 1 —107
39. 工具，付属品 …… TOOLS, ACCESSORIES …… 1 —109

モアー　　MOWER

41. 伝動 …… TRANSMISSION …… 1 —111
42. カバー …… COVER …… 1 —117
43. コード番号索引 …… CODE NO. INDEX …… 1 —123

01. ラジエータ
RADIATOR

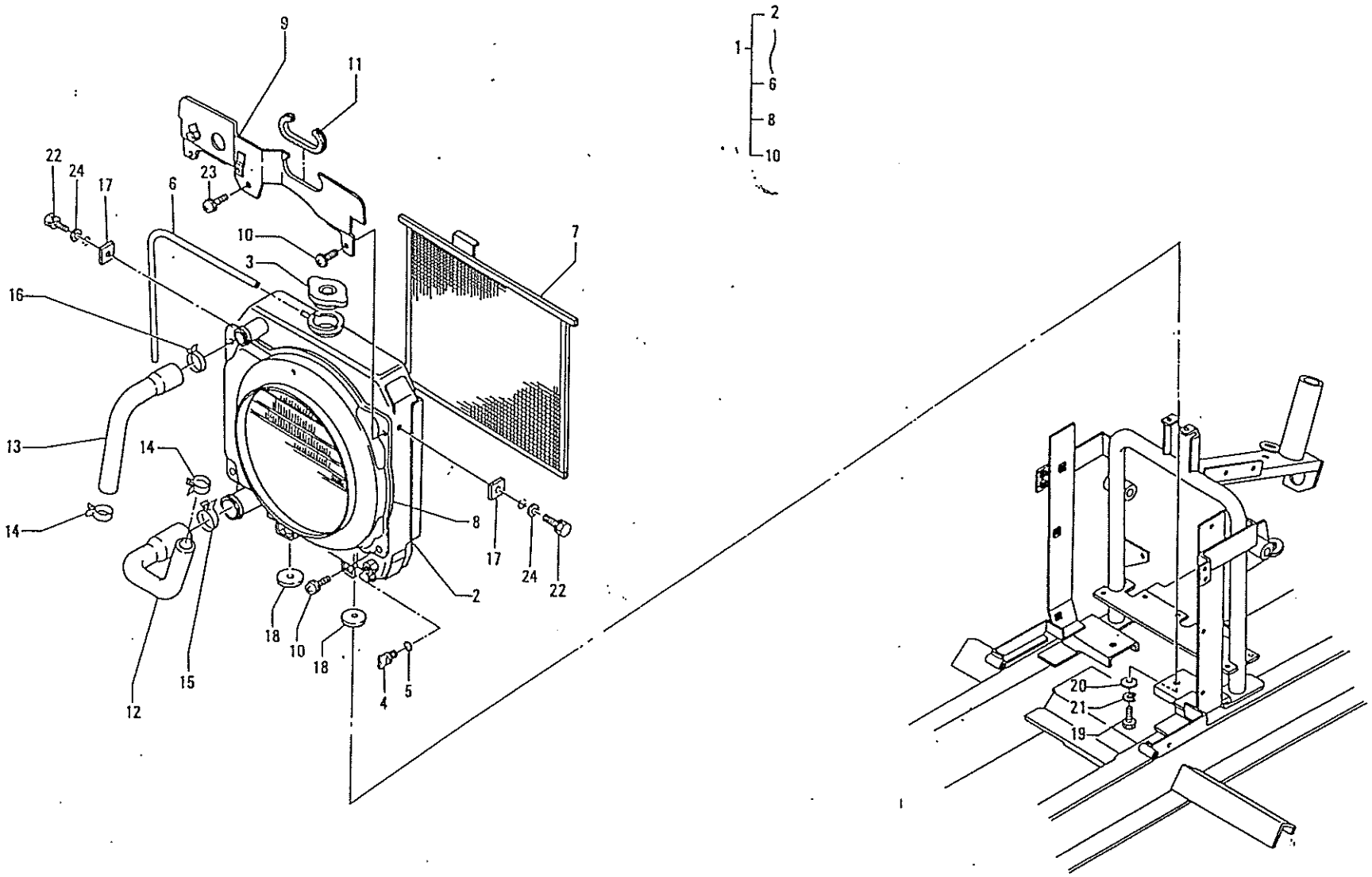

バインダー NO. BINDER NO.
ISP3011

改訂番号年月	
SUPPLEMENT NO.	

01. ラジエータ RADIATOR

管理コード

見出番号 REF.NO.	コード番号 CODE NO.	部品名称 PART	NAME	個数 Q'ty GT 14	GT 14A							注文単位 Min.Q'ty	備考 REMARKS
1	40810 0010	ラジエータ ASS'Y	RADIATOR ASS'Y	1	1								
2	40815 0010	ラジエータ	RADIRTOR	1	1								
3	14554 6060	キャップ	CAP	1	1								
4	40813 0010	ドレーンコック	COCK	1	1								
5	05210 0070	Oリング	O-RING	1	1								
6	40812 0010	パイプ	PIPE	1	1								
7	40814 0010	スクリーン	SCREEN	1	1								
8	40835 0010	シュラウド	SHROUD	1	1								
9	40840 0010	バッフルプレート	PLATE	1	1								
10	01115 0610	ボルト	BOLT	4	4								
11	49786 0040	ジザイブッシュ	BUSH	1	1								
12	40816 0010	ラジエータホース	HOSE	1	1								
13	40816 0020	ラジエータホース	HOSE	1	1								
14	06710 0033	ホースバンド	CLAMP	2	2								
15	06710 0043	ホースバンド	CLAMP	1	1								
16	39875 0170	ホースバンド	CLAMP	1	1								
17	49811 0470	ゴム	RUBBER	2	2								
18	49811 0480	ゴム	RUBBER	2	2								
19	01020 1020	ボルト	BOLT	2	2								
20	02610 0010	ワッシャ	WASHER	2	2								
21	02710 0010	スプリングワッシャ	SPRING WASHER	2	2								
22	01130 0620	ボルト	BOLT	2	2								
23	01115 0610	ボルト	BOLT	1	1								
24	02610 0006	ワッシャ	WASHER	2	2								

バインダー NO.
BINDER NO.
ISP3011

改訂番号年月
SUPPLEMENT NO.

02. シリンダブロック
CYLINDER BLOCK

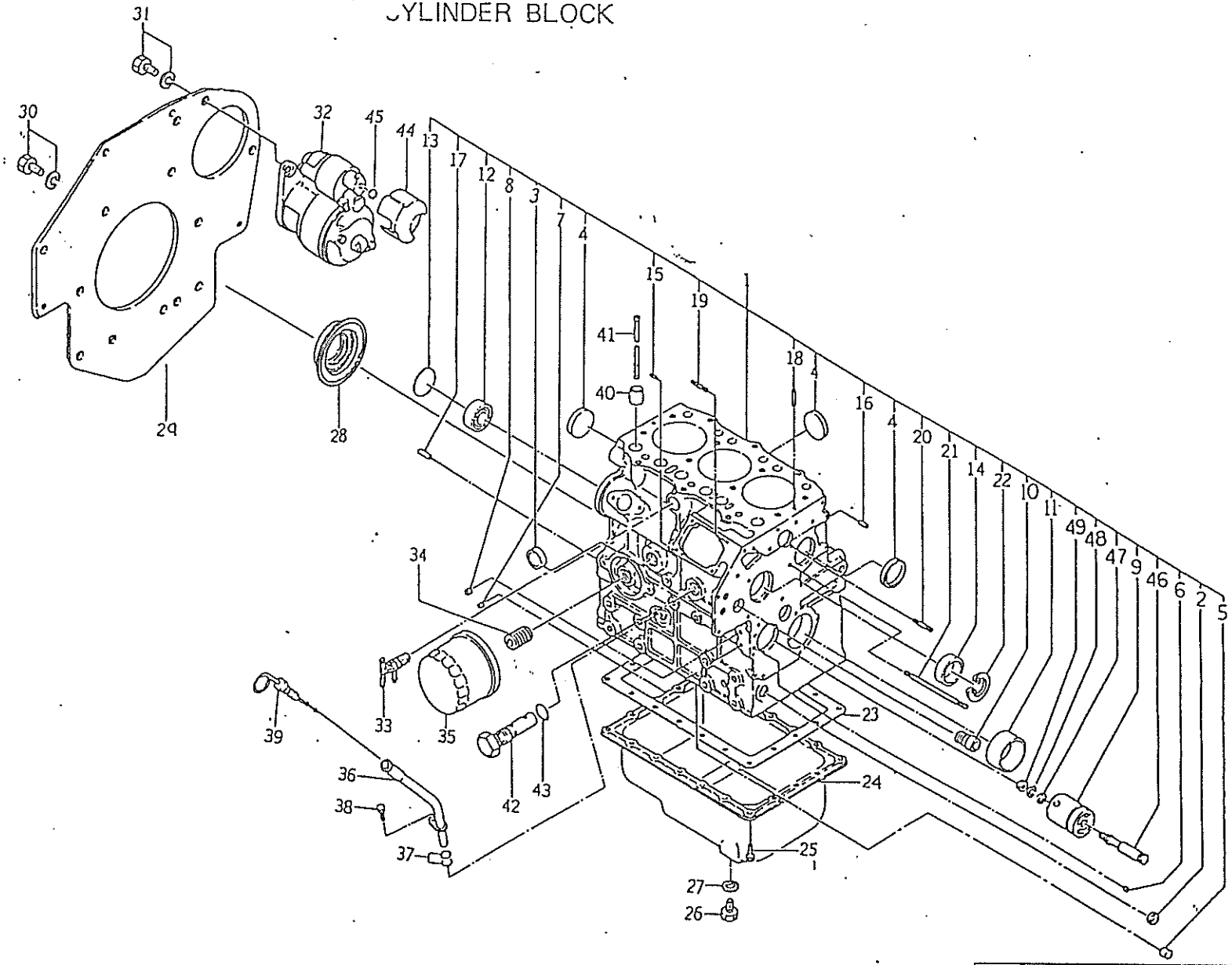

バインダー NO. BINDER NO.
ISP3011

改訂番号年月	
SUPPLEMENT NO.	

02. シリンダブロック
CYLINDER BLOCK

管理コード

見出番号 REF.NO.	コード番号 CODE NO.	部品名称 PART	NAME	個数 Q'ty GT 14	GT 14A							注文単位 Min.Q'ty	備考 REMARKS
1	11010 7120	シリンダブロック COMPL	CYLINDER BLOCK COMPL	1	1								
2	06420 0015	シーリングキャップ	SEALING CAP	1	1								
3	06420 0018	シーリングキャップ	SEALING CAP	2	2								
4	06420 0035	シーンリングキップ	SEALING CAP	4	4								
5	19846 6070	ブランクプラグ	BLANK PLUG	5	5								
6	19846 6050	ブランクプラグ	BLANK PLUG	1	1								
8	19846 6010	ブランクプラグ	BLANK PLUG	4	4								
9	16529 6120	アイドルギヤシャフト	IDLE GEAR SHAFT	1	1								
10	19851 7090	ブッシュ	BUSH	1	1								
11	19851 7300	ブッシュ；S.T.D	BUSH; S.T.D	1	1								
11	19851 7304	ブッシュ；U.S. 0.25	BUSH; U.S 0.25	1	1								
11	19851 7307	ブッシュ；U.S. 0.50	BUSH; U.S 0.50	1	1								
12	04010 6203	ボールベアリング	BALL BEARING	1	1								
13	06410 0045	エキスパンションプラグ	EXPANSION	1	1								
14	04230 3015	ボールベアリング	BALL BEARING	1	1								
15	03050 0512	ノックピン	DOWEL PIN	2	2								
16	03050 0616	ノックピン	DOWEL PIN	2	2								
17	03050 0820	ノックピン	DOWEL PIN	2	2								
18	03030 9005	スプリングピン	SPRING PIN	2	2								
19	01211 0620	スタッドボルト	STUD BOLT	2	2								
20	01210 0635	スタッドボルト	STUD BOLT	1	1								
21	01210 0660	スタッドボルト	STUD BOLT	1	1								
22	03650 9005	リティニングリング	RETAINING RING	1	1								
23	11099 6590	ガスケット	GASKET	1	1								
24	11070 6681	オイルパン	OIL PAN	1	1								
25	01010 9235	ボルト	BOLT	18	18								
26	01040 1212	ボルト	BOLT	1	1								
27	02510 0012	シールワッシャ	SEAL WASHER	1	1								
28	19863 6080	オイルシール	OIL SEAL	1	1								
29	1103.6 6420	バックプレート	BACK PLATE	1	1								

バインダー NO.
BINDER NO.
ISP3011

改訂番号年月
SUPPLEMENT NO.

02. シリンダブロック
CYLINDER BLOCK

管理コード

見出番号 REF.NO.	コード番号 CODE NO.	部品名称 PART	NAME	個数 Q'ty GT 14	GT 14A							注文単位 Min.Q'ty	備考 REMARKS
30	01131 0816	ボルト	BOLT	10	10								
31	01160 1020	ボルト	BOLT	2	2								
32	18508 6370	スターティングモータ	STARTING MOTOR	1	1								
33	19873 6052	コック	COCK	1	1								
34	14054 6020	ジョイント	JOINT	1	1								
35	14051 6190	オイルフィルタ	OIL FILTER	1	1								
36	11075 6070	ゲージガイド	GAUGE GUIDE	1	1								
37	05210 0100	Oリング	O-RING	2	2								
38	01114 0612	ボルト	BOLT	1	1								
39	19841 6230	ゲージ	GAUGE	1	1								
40	12011 6100	タペット	TAPPET	6	6								
41	12045 6240	プッシュロッド	PUSH ROD	6	6								
42	14003 6111	リリーフバルブ ASS'Y	RELIEF VALVE ASS'Y	1	1								
43	05210 0150	Oリング	O-RING	1	1								
44	18573 6240	カバー	COVER	1	1								
45	02030 0008	ナット	NUT	1	1								
46	14019 6061	シャフト	SHAFT	1	1								
47	02610 0008	ワッシャ	WASHER	1	1								
48	02710 0008	スプリングワッシャ	SPRING WASHER	1	1								
49	02010 0008	ナット	NUT	1	1								

バインダー NO.
BINDER NO.
ISP3011

改訂番号年月
SUPPLEMENT NO.

03. シリンダヘッド
CYLINDER HEAD

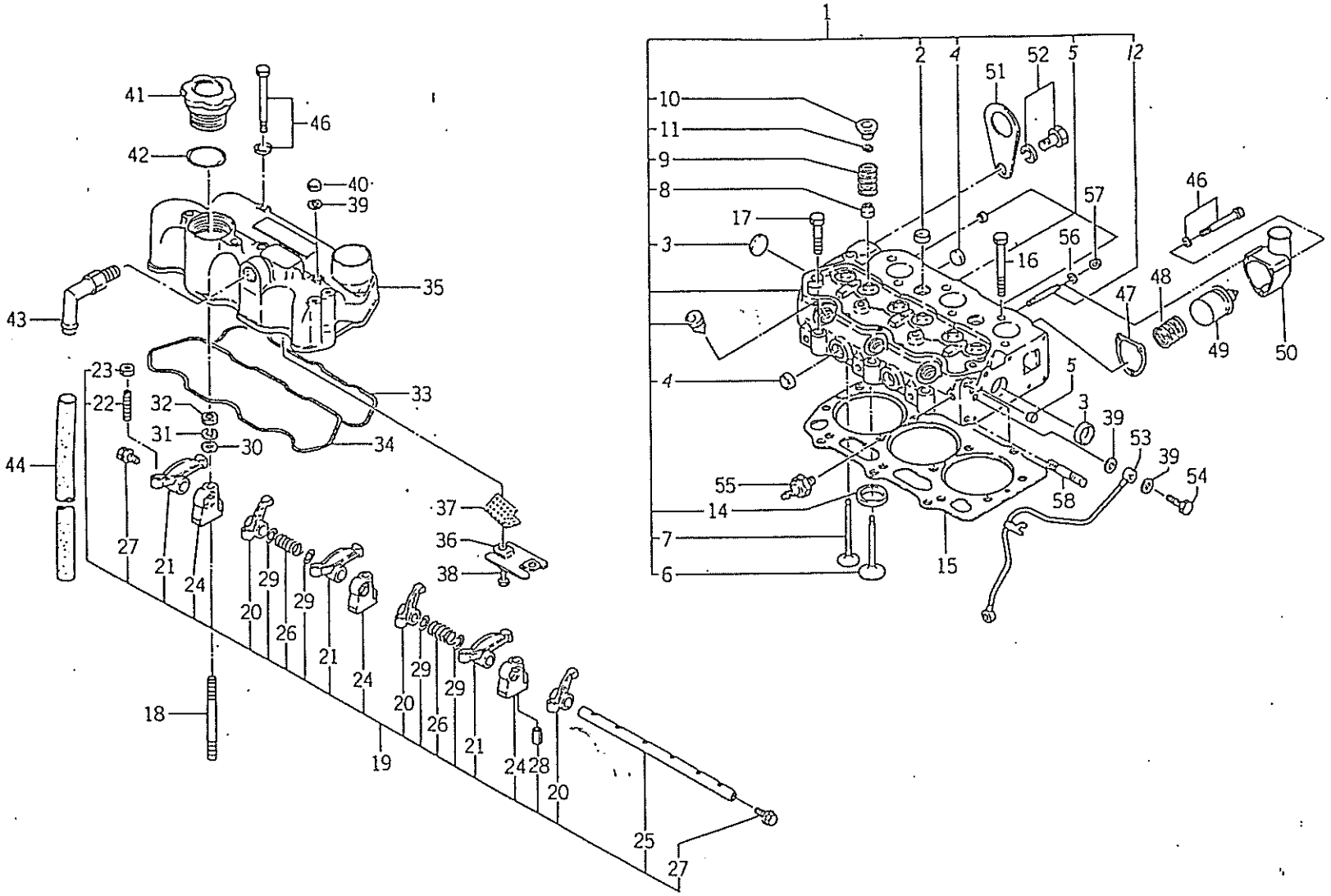

バインダー NO. BINDER NO.
ISP3011

改訂番号年月	
SUPPLEMENT NO.	

03. シリンダヘッド CYLINDER HEAD

管理コード

見出番号 REF.NO.	コード番号 CODE NO.	部品名称 PART	NAME	個数 Q'ty GT 14	GT 14A							注文単位 Min.Q'ty	備考 REMARKS
1	11101 6910	シリンダヘッド ASS'Y	CYLINDER HEAD ASS'Y	1	1								
2	06420 0018	シーリングキャップ	SEALING CAP	2	2								
3	06420 0025	シーリングキャップ	SEALING CAP	2	2								
4	06420 0022	シーリングキャップ	SEALING CAP	4	4								
5	19846 6070	ブランクプラグ	BLANK PLUG	4	4								
6	12016 6280	インテイクバルブ	INTAKE VALVE	3	3								
7	12017 6290	エキゾーストバルブ	EXHAUST VALVE	3	3								
8	12040 6080	バルブガイドシール	VALVE GUIDE SEAL	6	6								
9	19821 7070	スプリング	SPRING	6	6								
10	12018 6100	リテーナ	RETAINFR	6	6								
11	12022 6080	コッタ	COTTER	12	12								
12	01210 0650	スタッドボルト	STUD BOLT	1	1								
14	11013 6290	バルブシート；IN	VALVE SEAT; IN	3	3								
15	11114 7090	ヘッドガスケット；1.1	HEAD GASKET; 1.1	1	1								
15	11114 7100	ヘッドガスケット；1.2	HEAD GASKET; 1.2	1	1								
15	11114 7110	ヘッドガスケット；1.3	HEAD GASKET; 1.3	1	1								
16	11113 6340	ヘッドボルト	HEAD BOLT	11	11								
17	11113 6350	ヘッドボルト	HEAD BOLT	3	3								
18	01210 9177	スタッドボルト	STUD BOLT	3	3								
19	12003 6330	ロッカーアーム ASS'Y	ROCKER ARM ASS'Y	1	1								
20	12035 6110	ロッカーアーム；IN	ROCKER ARM; IN	3	3								
21	12035 6120	ロッカーアーム；EX	ROCKER ARM; EX	3	3								
22	19948 6220	スクリュ	SCREW	6	6								
23	02010 9076	ナット	NUT	6	6								
24	12034 6170	ロッカーアームブラケット	ROCKER ARM BRACKET	3	3								
25	12031 6190	ロッカーアームシャフト	ROCKER ARM SHAFT	1	1								
26	19821 7080	スプリング	SPRING	2	2								
27	06460 9006	プラグ	PLUG	2	2								
28	03030 0325	スプリングピン	SPRING PIN	1	1								
29	19928 0280	シム	SHIM	4	4								

バインダー NO.
BINDER NO.
ISP3011

改訂番号 年月
SUPPLEMENT NO.

03. シリンダヘッド CYLINDER HEAD

管理コード

見出番号 REF.NO.	コード番号 CODE NO.	部品名称 PART	NAME	個数 Q'ty GT 14	GT 14A							注文単位 Min.Q'ty	備考 REMARKS
30	02610 0008	ワッシャ	WASHER	3	3								
31	02710 0008	スプリングワッシャ	SPRING WASHER	3	3								
32	02010 0008	ナット	NUT	3	3								
33	11199 6330	ガスケット	GASKET	1	1								
34	11199 6060	ガスケット	GASKET	1	1								
35	11121 6600	ヘッドカバー	HEAD COVER	1	1								
36	11066 6110	オイルストッパ	OIL STOPPER	1	1								
37	11066 6120	フィルタ	FILTER	1	1								
38	01114 0612	ボルト	BOLT	2	2								
39	19899 6060	ガスケット	GASKET	7	7								
40	02450 0008	キャップナット	CAP NUT	3	3								
41	19843 6010	キャップ	CAP	1	1								
42	05210 0400	Oリング	O-RING	1	1								
43	11098 6500	パイプ	PIPE	1	1								
44	06812 2560	ビニールチューブ	VINYL TUBE	1	1								
46	01130 0650	ボルト	BOLT	4	4								
47	14599 6440	ガスケット	GASKET	1	1								
48	19821 7090	スプリング	SPRING	1	1								
49	14520 6060	サーモスタット	THERMOSTAT	1	1								
50	14521 6160	サーモスタットケース	THERMOSTAT CASE	1	1								
51	19581 6310	ハンガ	HANGER	1	1								
52	01131 0816	ボルト	BOLT	1	1								
53	14060 6680	オイルパイプ	OIL PIPE	1	1								
54	19848 6780	ボルト	BOLT	2	2								
55	18524 6060	マノコンタクト	OIL PRESSURE SWITCH	1	1								
56	02710 0006	スプリングワッシャ	SPRING WASHER	1	1								
57	02010 0006	ナット	NUT	1	1								
58	01210 0830	スタッドボルト	STUD BOLT	2	2								

バインダー NO.
BINDER NO.
ISP3011

改訂番号年月
SUPPLEMENT NO.

04. ランクシャフト，ピストン
CRANKSHAFT, PISTON

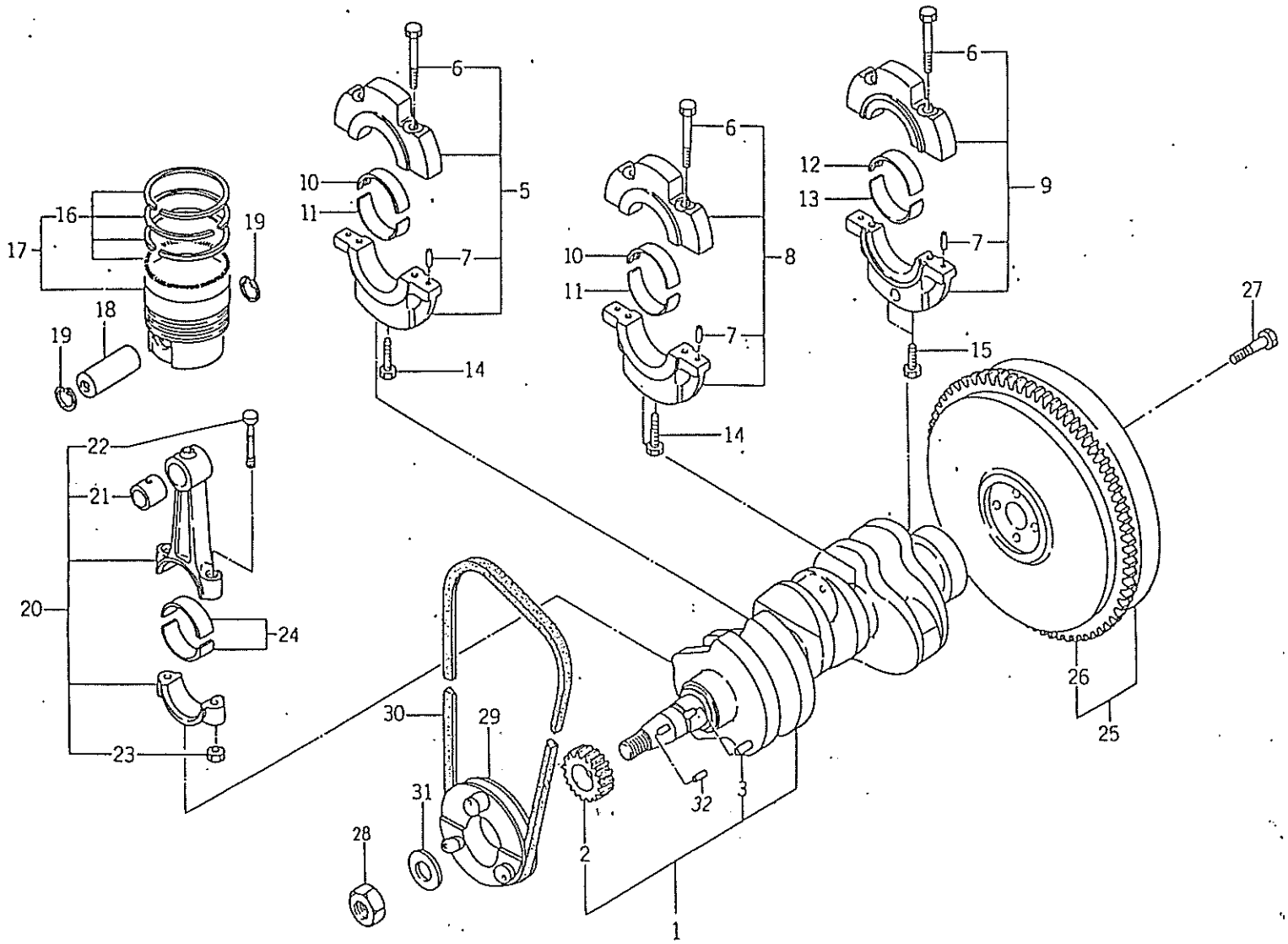

バインダー NO. BINDER NO.
ISP3011

改訂番号年月	
SUPPLEMENT NO.	

04. クランクシャフト，ピストン
CRANKSHAFT, PISTON

管理コード

見出番号 REF.NO.	コード番号 CODE NO.	部品名称 PART	NAME	個数 Q'ty GT 14	GT 14A							注文単位 Min.Q'ty	備考 REMARKS
1	11525 6570	クランクシャフト COMPL	CRANK SHAFT COMPL	1	1								
2	11527 6210	クランクシャフトギヤ	CRANK SHAFT GEAR	1	1								
3	03410 0508	キー	KEY	1	1								
5	11015 6220	ベアリングホルダ ASS'Y	BEARING HOLDER ASS'Y	1	1								
6	01081 0840	ボルト	BOLT	6	6								
7	03050 0612	ノックピン	DOWEL PIN	6	6								
8	11015 6230	ベアリングホルダ ASS'Y	BEARING HOLDER ASS'Y	1	1								
9	11015 6240	ベアリングホルダ ASS'Y	BEARING HOLDER ASS'Y	1	1								
10	19851 7330	メタル；S.T.D	METAL; S.T.D	2	2								
10	19851 7334	メタル；U.S. 0.25	METAL; U.S. 0.25	2	2								
10	19851 7337	メタル；U.S. 0.50	METAL; U.S. 0.50	2	2								
11	19851 7340	メタル；S.T.D	METAL; S.T.D	2	2								
11	19851 7344	メタル；U.S. 0.25	METAL; U.S. 0.25	2	2								
11	19851 7347	メタル；U.S. 0.50	METAL; U.S. 0.50	2	2								
12	19851 7101	メタル；S.T.D.	METAL; S.T.D	1	1								
12	19851 7105	メタル；U.S. 0.25	METAL; U.S. 0.25	1	1								
12	19851 7108	メタル；U.S. 0.5	METAL; U.S. 0.5	1	1								
13	19851 7110	メタル；S.T.D.	METAL; S.T.D.	1	1								
13	19851 7114	メタル；U.S. 0.25	METAL; U.S. 0.25	1	1								
13	19851 7117	メタル；U.S. 0.5	METAL; U.S. 0.5	1	1								
14	01131 0850	ボルト	BOLT	2	2								
15	01070 0845	ボルト	BOLT	2	2								
16	11510 7260	リング KIT；S.T.D	RING KIT S.T.D	3	3								
16	11510 7263	リング KIT；O.S. 0.5	RING KIT; O.S. 0.5	3	3								
16	11510 7265	リング KIT；O.S. 1.00	RING KIT; O.S. 1.00	3	3								
17	11501 6670	ピストン KIT；S.T.D	PISTON KIT; S.T.D	3	3								
17	11501 6674	ピストン KIT；O.S. 0.50	PISTON KIT; O.S. 0.50	3	3								
17	11501 6677	ピストン KIT；O.S. 1.00	PISTON KIT; O.S. 1.00	3	3								
18	11532 6260	ピストンピン	PISTON PIN	3	3								
19	03650 0019	スナップリング	SNAP RING	6	6								

バインダー NO.
BINDER NO.
ISP3011

改訂番号年月
SUPPLEMENT NO.

04. クランクシャフト，ピストン
CRANKSHAFT, PISTON

管理コード

見出番号 REF.NO.	コード番号 CODE NO.	部品名称 PART	NAME	個数 Q'ty GT 14	GT 14A							注文単位 Min.Q'ty	備考 REMARKS
20	11502 6240	コネクティングロッド ASS'Y	CONNECTING ROD ASS'Y	3	3								
21	19851 7325	ブッシュ	BUSH	3	3								
22	11517 6130	コネクティングロッドボルト	CONNECTING ROD BOLT	6	6								
23	02010 9103	ナット	NUT	6	6								
24	19851 7310	メタル；S.T.D	METAL; S.T.D	6	6								
24	19851 7314	メタル；U.S. 0.25	METAL; U.S. 0.25	6	6								
24	19851 7317	メタル；U.S. 0.50	METAL; U.S. 0.50	6	6								
25	11535 6920	フライホイール COMPL	FLYWHEEL COMPL	1	1								
26	11537 6150	リングギヤ	RING GEAR	1	1								
27	01010 9330	ボルト	BOLT	4	4								
28	02080 0018	ナット	NUT	1	1								
29	11539 6741	クランクシャフトプーリー	CRANK SHAFT PULLEY	1	1								
30	08010 9035	Vベルト	V-BELT	1	1								
31	02620 0018	ワッシャ	WASHER	1	1								
32	03410 0508	キー	KEY	1	1								

バインダー NO.
BINDER NO.
ISP3011

改訂番号年月
SUPPLEMENT NO.

05. カムシャフト CAMSHAFT

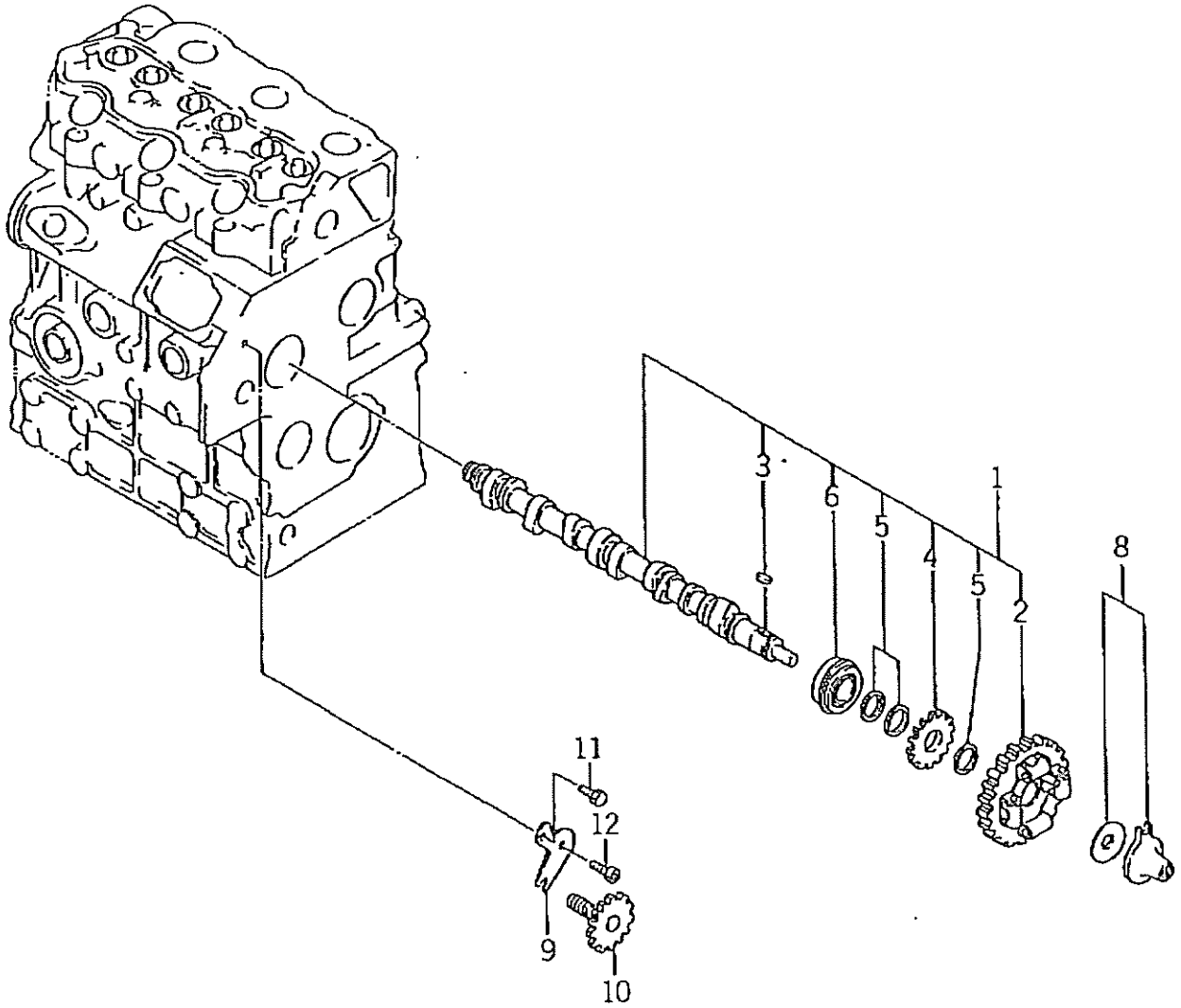

バインダー NO. BINDER NO.
ISP3011

改訂番号年月	
SUPPLEMENT NO.	

05. カムシャフト CAMSHAFT

管理コード

見出番号 REF.NO.	コード番号 CODE NO.	部品名称 PART	NAME	個数 Q'ty GT 14	GT 14A	GT 16P	GT 16PA					注文単位 Min.Q'ty	備考 REMARKS
1	12002 6150	カムシャフト ASS'Y	CAMSHAFT ASS'Y	1	1								
1	12002 6120	カムシャフト ASS'Y	CAMSHAFT ASS'Y			1	1						
2	12001 6030	カムギヤ COMPL	CAMGEAR COMPL	1	1	1	1						
3	03410 0508	キー	KEY	1	1	1	1						
4	12073 6081	ギヤ	GEAR	1	1	1	1						
5	19921 6230	スペーサ	SPACER	3	3	3	3						
6	04010 9048	ボールベアリング	BALL BEARING	1	1								
6	04010 9059	ボールベアリング	BALL BEARING			1	1						
8	12525 6120	スライダ COMPL	SLIDER COMPL	1	1	1	1						
9	19956 6651	プレート	PLATE	1	1	1	1						
10	12007 6070	タコメータシャフト	TACHOMETER SHAFT	1	1	1	1						
11	01131 0612	ボルト	BOLT	1	1	1	1						
12	01070 0610	ボルト	BOLT	1	1	1	1						

バインダー NO.
BINDER NO.
ISP3011

改訂番号年月
SUPPLEMENT NO.

07-07-04;17:56 ;株式会社IHIシバウラ グリーン事業部 ◀ 共通部品 ;0263 27 0380 # 3/ 5

06. オイルポンプ，ウォータポンプ
OIL PUMP, WATER PUMP

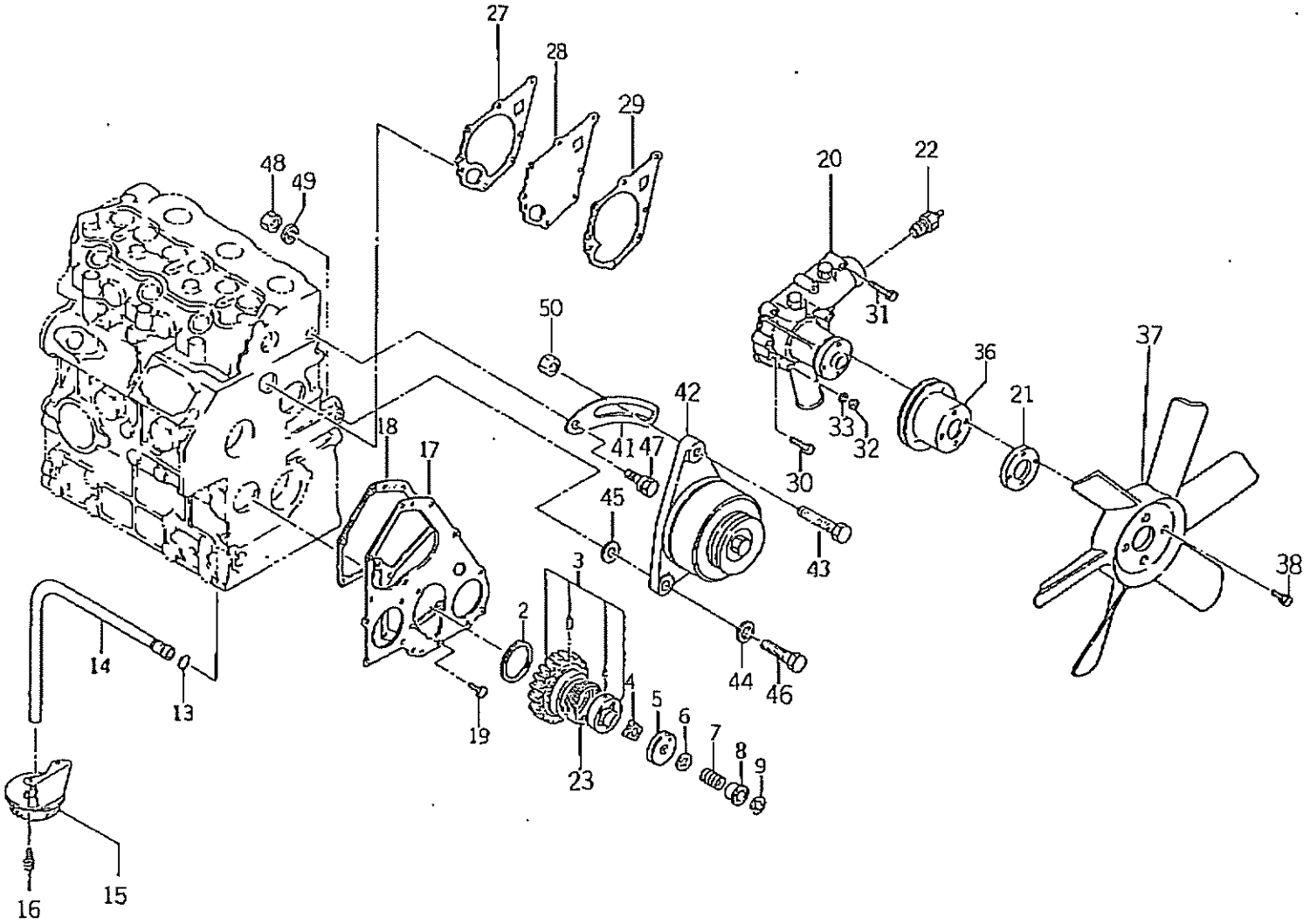

バインダー NO. BINDER NO.
ISP3011

改訂番号年月	
SUPPLEMENT NO.	

06. オイルポンプ, ウォータポンプ
OIL PUMP, WATER PUMP

管理コード

見出番号 REF.NO.	コード番号 CODE NO.	部品名称 PART	NAME	個数 Q'ty GT 14	GT 14A	GT 16P	GT 16PA					注文単位 Min.Q'ty	備考 REMARKS
2	19926 6180	スラストワッシャ	THRUST WASHER	1	1	1	1						
3	16502 6110	アイドルギヤ ASS'Y	IDLE GEAR ASS'Y	1	1	1	1						
4	14016 6130	ロータ	ROTOR	1	1	1	1						
5	14011 6140	オイルポンプカバー	OIL PUMP COVER	1	1	1	1						
6	19928 6150	シム;0.10	SHIM; 0.10	1	1	1	1						
6	19928 6160	シム;0.15	SHIM; 0.15	1	1	1	1						
6	19928 6170	シム;0.20	SHIM; 0.20	1	1	1	1						
6	19928 6180	シム;0.50	SHIM; 0.50	1	1	1	1						
7	19821 6720	スプリング	SPRING	1	1	1	1						
8	19923 6540	カラー	COLLAR	1	1	1	1						
9	03680 0010	スナップリング	SNAP RING	1	1	1	1						
13	05210 0110	Oリング	O-RING	1	1	1	1						
14	14098 6590	オイルパイプ	OIL PIPE	1	1	1	1						
15	14040 6310	サクションフィルタ	SUCTION FILTER	1	1	1	1						
16	01131 0612	ボルト	BOLT	2	2	2	2						
17	16516 6260	フロントプレート	FRONT PLATE	1	1								EN~7274
17	16516 6420	フロントプレート	FRONT PLATE			1	1						EN 7275~
18	16599 6400	ガスケット	GASKET	1	1	1	1						
19	01130 0612	ボルト	BOLT	3	3	3	3						
20	14501 6840	ウォータポンプ ASS'Y ; SN	WATER PUMP ASS'Y	1	1								EN~7274
20	14501 7151	ウォータポンプ ASS'Y ; SB	WATER PUMP ASS'Y			1	1						
20	14501 7151	ウォータポンプ ASS'Y ; SB	WATER PUMP ASS'Y	1	1								EN 7275~
21	14538 6520	プレート	PLATE	1	1	1	1						
22	38572 0030	サーモスイッチ	THERMO SWITCH	1	1	1	1						
23	19821 6821	スプリング	SPRING	1	1	1	1						
27	14599 6420	ガスケット	GASKET	1	1	1	1						
28	14514 6270	セットプレート;SN	SET PLATE	1	1								EN~7274
28	14514 6440	セットプレート;SB	SET PLATE	1	1								EN 7275~
28	14514 6260	セットプレート;SB	SET PLATE			1	1						
29	14599 6430	ガスケット	GASKET	1	1	1	1						

バインダー NO.
BINDER NO.
ISP3011

改訂番号年月
SUPPLEMENT NO.

06. オイルポンプ, ウォータポンプ
OIL PUMP, WATER PUMP

管理コード

見出番号 REF.NO.	コード番号 CODE NO.	部品名称 PART	NAME	個数 Q'ty GT 14	GT 14A	GT 16P	GT 16PA					注文単位 Min.Q'ty	備考 REMARKS
30	01130 0635	ボルト	BOLT	3	3	3	3						
31	01130 0650	ボルト	BOLT	4	4	4	4						
32	02010 0006	ナット	NUT	1	1								
32	02310 0006	ナット	NUT			1	1						
33	02710 0006	スプリングワッシャ	SPRING WASHER	1	1								
36	14533 6490	ファンプーリ	FAN PULLEY	1	1	1	1						
37	14530 6570	クーリングファン	COOLING FAN	1	1	1	1						
38	01131 0620	ボルト	BOLT	4	4	4	4						
41	18572 6431	アジャスティングプレート;SN	ADJUSTING PLATE	1	1								EN~7274
41	18572 6441	アジャスティングプレート;SB	ADJUSTING PLATE			1	1						
41	18572 6770	アジャスティングプレート;SB	ADJUSTING PLATE	1	1								EN 7275~
42	18504 6210	オルタネータ	ALTERNATOR	1	1	1	1						
43	01281 0830	ボルト	BOLT	1	1	1	1						
44	02610 0008	ワッシャ	WASHER	1	1	1	1						
45	02610 9011	ワッシャ	WASHER	1	1	1	1						
46	01011 0850	ボルト	BOLT	1	1	1	1						
47	01131 0816	ボルト	BOLT	1	1	1	1						
48	02010 0008	ナット	NUT	1	1								
48	02310 0008	ナット	NUT			1	1						
49	02710 0008	スプリングワッシャ	SPRING WASHER	1	1								
50	02310 0008	ナット	NUT	1	1	1	1						

バインダー NO.
BINDER NO.
ISP3011

改訂番号年月
SUPPLEMENT NO.

07. タイミングギヤケース，ガバナ
TIMING GEAR CASE, GOVERNOR

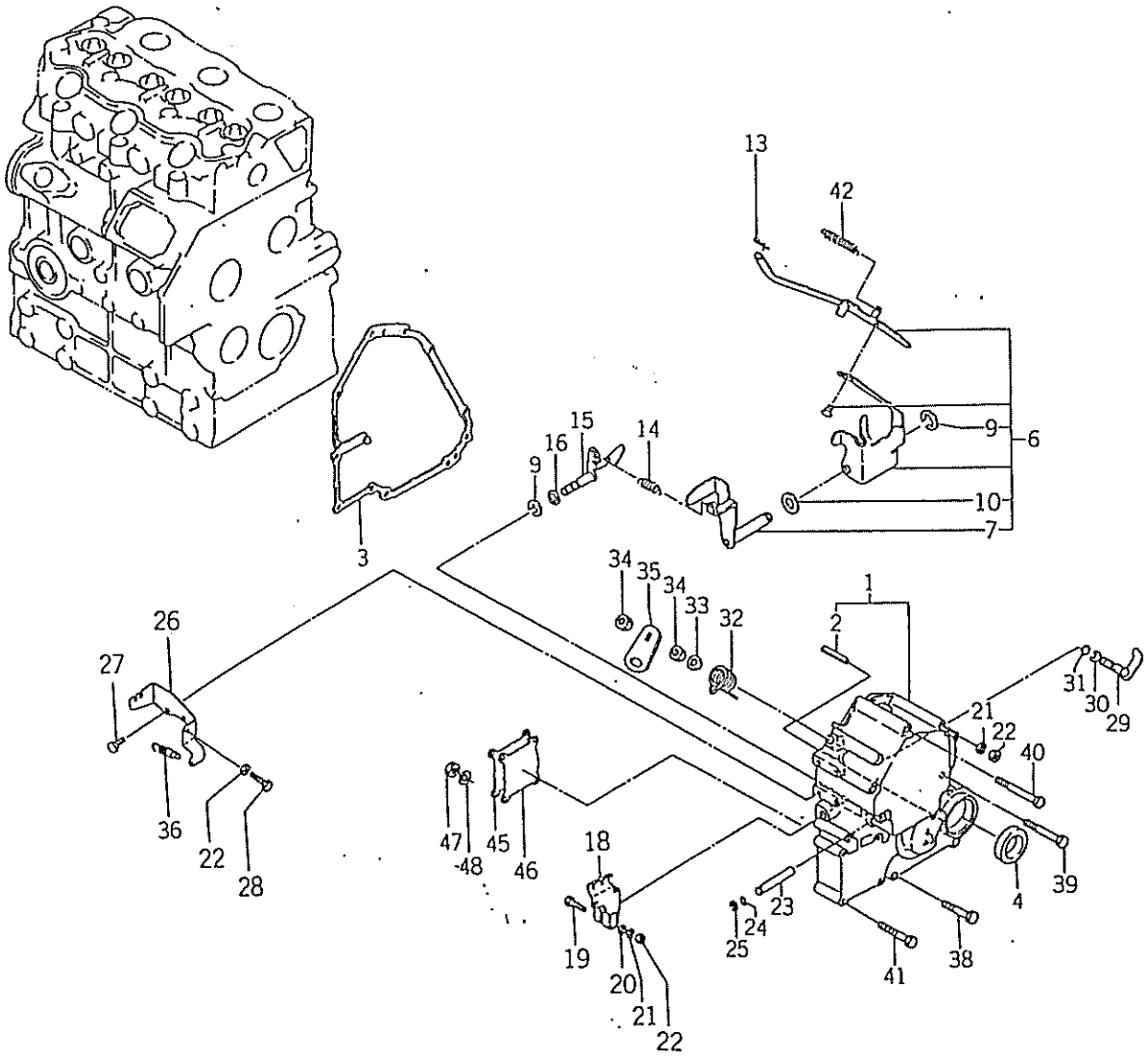

バインダー NO. BINDER NO.
ISP3011

改訂番号年月	
SUPPLEMENT NO.	

07. タイミングギヤケース，ガバナ
TIMING GEAR CASE, GOVERNOR

管理コード

見出番号 REF.NO.	コード番号 CODE NO.	部品名称 PART	NAME	個数 Q'ty GT 14	GT 14A							注文単位 Min.Q'ty	備考 REMARKS
1	16510 6130	タイミングギヤケース COMPL	TIMING GEAR CASE COMPL	1	1								
2	03030 0414	スプリングピン	SPRING PIN	1	1								
3	16599 6410	ガスケット	GASKET	1	1								
4	19863 6090	オイルシール	OIL SEAL	1	1								
6	12504 6140	ガバナレバー ASS'Y	GOVERNOR LEVER ASS'Y	1	1								
7	12540 6071	テンションレバー	TENSOIN LEVER	1	1								
9	03680 0008	スナップリング	SNAP RING	2	2								
10	02620 0010	ワッシャ	WASHER	1	1								
13	03110 0004	スナップピン	SNAP PIN	1	1								
14	19821 7110	スプリング	SPRING	1	1								
15	12515 6170	アーム	ARM	1	1								
16	05210 0070	Oリング	O-RING	1	1								
18	12541 6090	ガバナレバー	GOVERNOR LEVER	1	1								
19	01010 0630	ボルト	BOLT	1	1								
20	02610 0006	ワッシャ	WASHER	1	1								
21	02710 0006	スプリングワッシャ	SPRING WASHER	2	2								
22	02010 0006	ナット	NUT	3	3								
23	12511 6130	シャフト	SHAFT	1	1								
24	05210 0030	Oリング	O-RING	1	1								
25	03680 0005	スナップリング	SNAP RING	1	1								
26	12597 6100	スティ	STAY	1	1								
27	01114 0614	ボルト	BOLT	2	2								
28	01010 9264	ボルト	BOLT	1	1								
29	12515 6180	アーム	ARM	1	1								
30	03680 0006	スナップリング	SNAP RING	1	1								
31	05210 0050	Oリング	O-RING	1	1								
32	19821 6760	スプリング	SPRING	1	1								
33	02610 0008	ワッシャ	WASHER	1	1								
34	02030 0008	ナット	NUT	2	2								
35	12517 6080	ストップレバー	STOP LEVER	1	1								

バインダー NO.
BINDER NO.
ISP3011

改訂番号年月
SUPPLEMENT NO.

07. タイミングギヤケース，ガバナ
TIMING GEAR CASE, GOVERNOR

管理コード

見出番号 REF.NO.	コード番号 CODE NO.	部品名称 PART	NAME	個数 Q'ty GT 14	GT 14A							注文単位 Min.Q'ty	備考 REMARKS
36	39821 0070	スプリング	SPRING	1	1								
38	01130 0640	ボルト	BOLT	4	4								
39	01130 0660	ボルト	BOLT	2	2								
40	01130 0680	ボルト	BOLT	2	2								
41	01010 0850	ボルト	BOLT	4	4								
42	19821 6731	スタートスプリング	START SPRING	1	1								
45	16520 6360	カバー	COVER	1	1								
46	16599 6420	ガスケット	GASKET	1	1								
47	02010 0008	ナット	NUT	4	4								
48	02710 0008	スプリングワッシャ	SPRING WASHER	4	4								

バインダー NO.
BINDER NO.
ISP3011

改訂番号年月
SUPPLEMENT NO.

08. ノジェクションパイプ，フィードポンプ
INJECTION PIPE, FEED PUMP

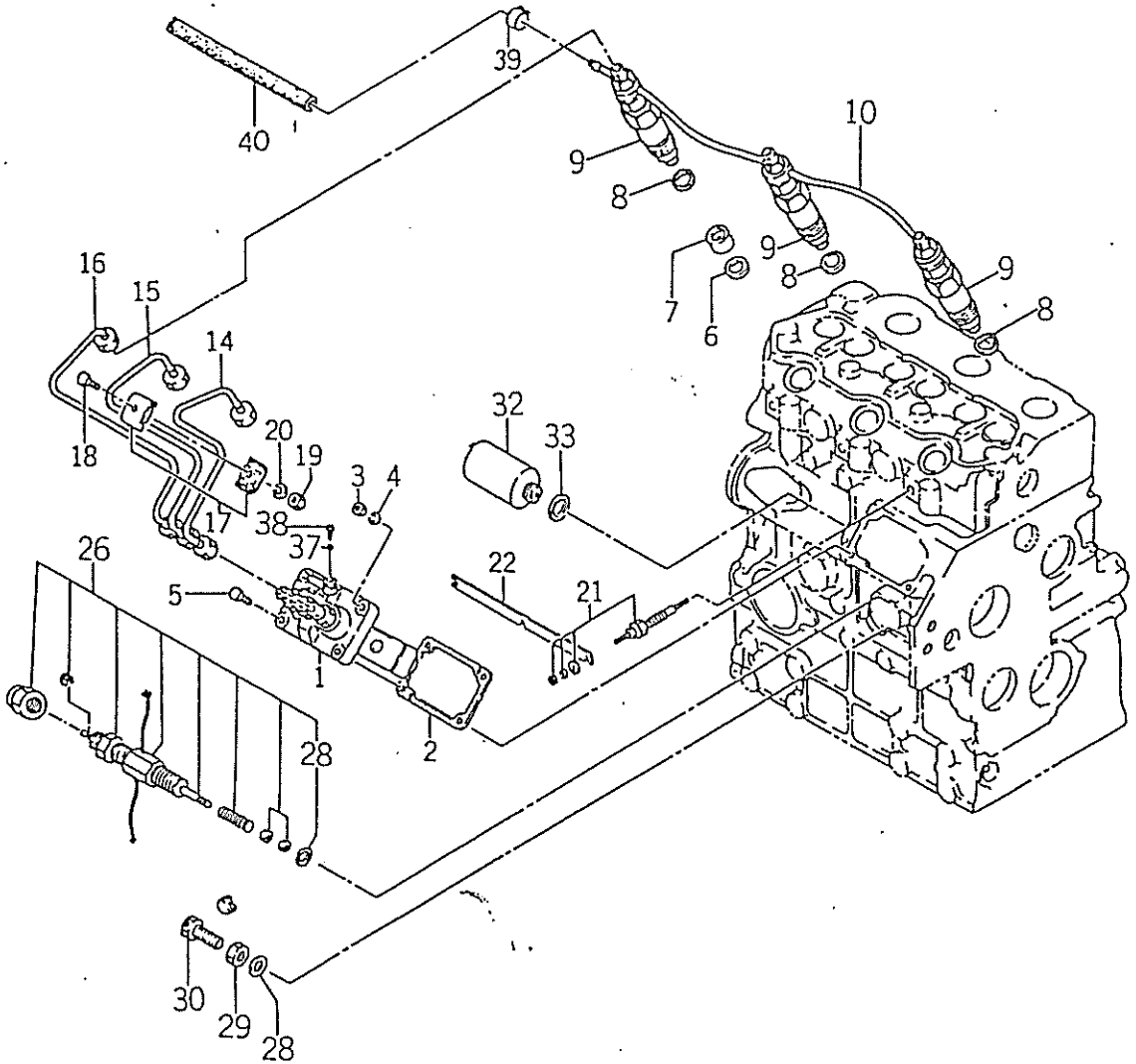

バインダー NO. BINDER NO.
ISP3011

改訂番号年月	
SUPPLEMENT NO.	

08. インジェクションパイプ，フィードポンプ
INJECTION PIPE, FEED PUMP

管理コード

見出番号 REF.NO.	コード番号 CODE NO.	部品名称 PART	NAME	個数 Q'ty GT 14	GT 14A							注文単位 Min.Q'ty	備考 REMARKS
1	13101 7340	インジエクションポンプ ASS'Y	INJECTION PUMP ASS'Y	1	1								
2	13143 7240	アジャスティングシム；0.2	ADJUSTING SHIM; 0.2	A/R	A/R								
2	13143 7242	アジャスティングシム；0.3	ADJUSTING SHIM; 0.3	A/R	A/R								
2	13143 7244	アジャスティングシム；0.4	ADJUSTING SHIM; 0.4	A/R	A/R								
2	13143 7246	アジャスティングシム；0.5	ADJUSTING SHIM; 0.5	A/R	A/R								
2	13143 7248	アジャスティングシム；1.0	ADJUSTING SHIM; 1.0	A/R	A/R								
3	02010 0006	ナット	NUT	4	4								
4	02710 9010	スプリングワッシャ	SPRING WASHER	2	2								
5	01010 9246	ボルト	BOLT	2	2								
6	19899 6090	ガスケット	GASKET	3	3								
7	11131 6280	インサート	INSERT	3	3								
8	13142 6200	ガスケット	GASKET	3	3								
9	13140 6340	インジェクタ ASS'Y	INJECTOR ASS'Y	3	3								
10	13160 6260	リターンパイプ COMPL	RETURN PIPE COMPL	1	1								
14	13150 7010	インジェクションパイプ	INJECTION PIPE	1	1								
15	13150 7020	インジェクションパイプ	INJECTION PIPE	1	1								
16	13150 7030	インジェクションパイプ	INJECTION PIPE	1	1								
17	19910 6020	クランプ	CLAMP	4	4								
18	01010 0625	ボルト	BOLT	2	2								
20	02710 0006	スプリングワッシャ	SPRING WASHER	2	2								
21	18536 6060	グロープラグ	GLOW PLUG	3	3								
22	18537 6170	コネクタ	CONNECTOR	1	1								
26	13104 6110	スモークセット	SMOKE SET	1	1								
28	02510 0010	シールワッシャ	SEAL WASHER	2	2								
29	02310 9002	ナット	NUT	1	1								
30	01010 9270	ボルト	BOLT	1	1								
32	18520 6080	ソレノイド	SOLENOIDE	1	1								
33	02510 0016	シールワッシャ	SEAL WASHER	1	1								
37	02510 0006	シールワッシャ	SEAL WASHER	1	1								
38	13123 6201	スクリュ	SCREW	1	1								

バインダー NO. BINDER NO.
ISP3011

改訂番号 年月	
SUPPLEMENT NO.	

08. インジェクションパイプ，フィードポンプ
INJECTION PIPE, FEED PUMP

管理コード

見出番号 REF.NO.	コード番号 CODE NO.	部品名称 PART	NAME	個数 Q'ty GT 14	GT 14A							注文単位 Min.Q'ty	備考 REMARKS
39	19834 6010	クリップ	CLIP	1	1								
40	06820 9041	ゴムパイプ	RUBBER PIPE	1	1								

バインダー NO.
BINDER NO.
ISP3011

改訂番号年月
SUPPLEMENT NO.

09. インジェクションポンプ
INJECTION PUMP

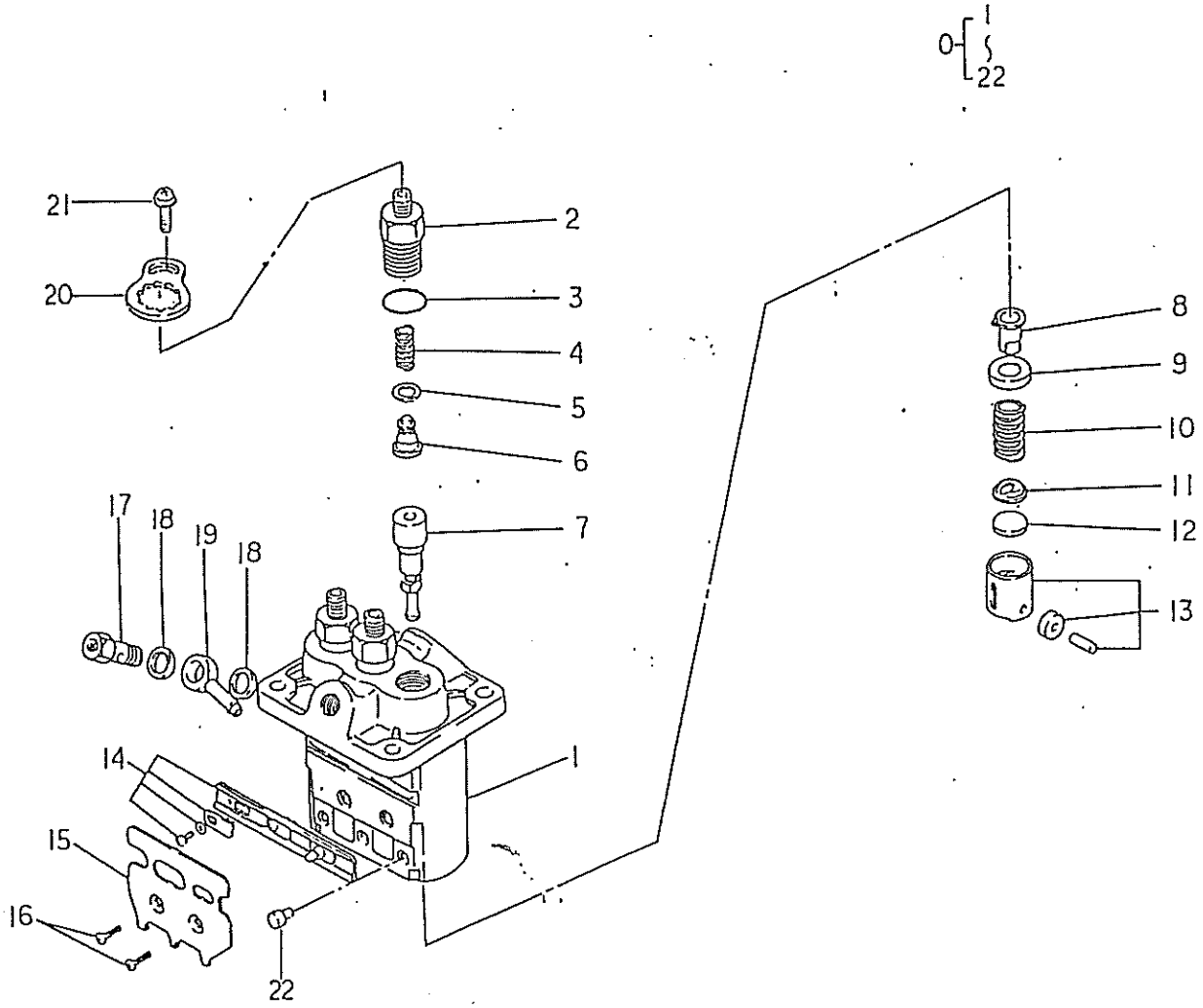

バインダー NO. BINDER NO.
ISP3011

改訂番号年月	
SUPPLEMENT NO.	

09. インジェクションポンプ
INJECTION PUMP

管理コード

見出番号 REF.NO.	コード番号 CODE NO.	部品名称 PART	NAME	個数 Q'ty GT 14	GT 14A							注文単位 Min.Q'ty	備考 REMARKS
0	13101 7340	インジェクションポンプ ASS'Y	INJECTION PUMP ASS'Y	1	1								
1	13129 6665	ハウジングサブ ASS'Y	HOUSING SUB ASS'Y	1	1								
2	13119 6120	デリバリバルブホルダ	DELIVERY VALVE HOLDER	3	3								
3	13122 6170	Oリング	O-RING	3	3								
4	13117 6430	デリバリバルブスプリング	DELIVERY VALVE SPRING	3	3								
5	13118 6100	ガスケット	GASKET	3	3								
6	13115 6160	バルブサブ ASS'Y	VALVE SUB ASS'Y	3	3								
7	13111 6410	エレメントサブ ASS'Y	ELEMENT SUB ASS'Y	3	3								
8	13129 6638	スリーブサブ ASS'Y	SLEEVE SUB ASS'Y	3	3								
9	13129 6620	アッパースプリングシート	UPPER SPRING SEAT	3	3								
10	13117 6440	プランジャスプリング	PLUNGER SPRING	3	3								
11	13129 6621	ロアースプリングシート	LOWER SPRING SEAT	3	3								
12	13129 6622	プレート；1.85	PLATE; 1.85	A/R	A/R								
12	13129 6623	プレート；1.90	PLATE; 1.90	A/R	A/R								
12	13129 6624	プレート；1.95	PLATE; 1.95	A/R	A/R								
12	13129 6625	プレート；2.00	PLATE; 2.00	A/R	A/R								
12	13129 6626	プレート；2.05	PLATE; 2.05	A/R	A/R								
12	13129 6627	プレート；2.10	PLATE; 2.10	A/R	A/R								
12	13129 6628	プレート；2.15	PLATE; 2.15	A/R	A/R								
12	13129 6629	プレート；2.20	PLATE; 2.20	A/R	A/R								
12	13129 6630	プレート；2.25	PLATE; 2.25	A/R	A/R								
12	13129 6631	プレート；2.30	PLATE; 2.30	A/R	A/R								
12	13129 6632	プレート；2.35	PLATE; 2.35	A/R	A/R								
12	13129 6633	プレート；2.40	PLATE; 2.40	A/R	A/R								
12	13129 6634	プレート；2.45	PLATE; 2.45	A/R	A/R								
12	13129 6635	プレート；2.50	PLATE; 2.50	A/R	A/R								
13	13125 6120	タペットサブ ASS'Y	TAPPET SUB ASS'Y	3	3								
14	13129 6636	ラック ASS'Y	RACK ASS'Y	1	1								
15	13129 6650	ブラケット	BRACKET	1	1								
16	13113 6320	スクリュ	SCREW	2	2								

バインダー NO.
BINDER NO.
ISP3011

改訂番号 年月
SUPPLEMENT NO.

09. インジェクションポンプ
INJECTION PUMP

管理コード

見出番号 REF.NO.	コード番号 CODE NO.	部品名称 PART	NAME	個数 Q'ty GT 14	GT 14A							注文単位 Min.Q'ty	備考 REMARKS
17	13123 6190	ボルト	BOLT	1	1								
18	13142 6180	ワッシャ	WASHER	2	2								
19	13124 6130	ニップル	NIPPLE	1	1								
20	13129 6662	プレート	PLATE	3	3								
21	13113 6330	スクリュ	SCREW	3	3								
22	13129 6651	ピン	PIN	3	3								

バインダー NO.
BINDER NO.
ISP3011

改訂番号 年月
SUPPLEMENT NO.

10. ンジェクタ
INJECTOR

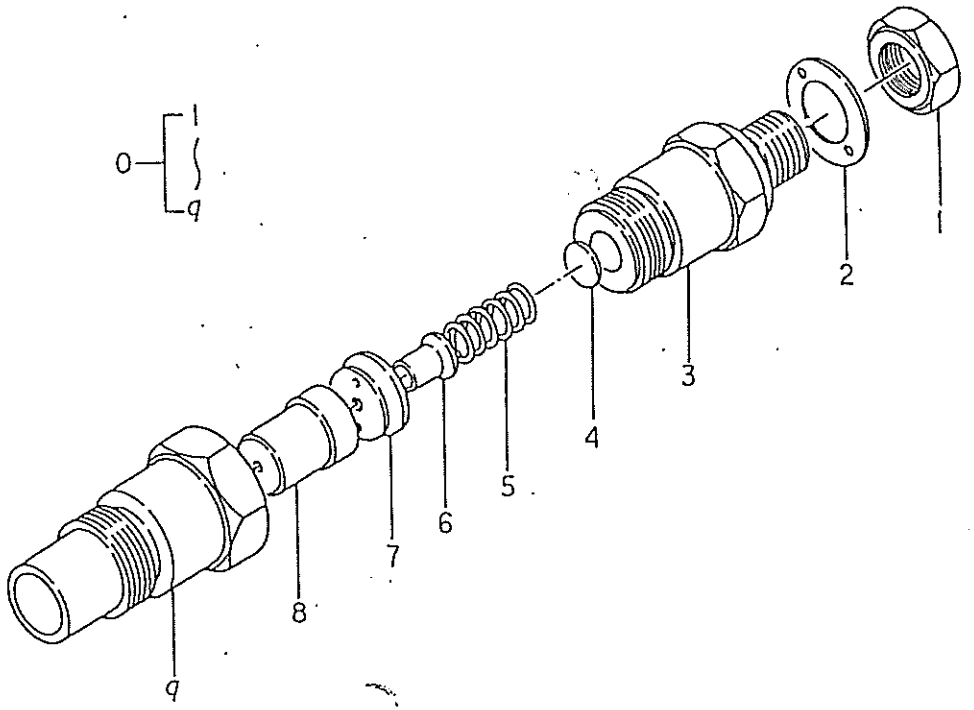

バインダー・NO. BINDER NO.
ISP3011

改訂番号年月	
SUPPLEMENT NO.	

10. インジェクタ
INJECTOR

管理コード

見出番号 REF.NO.	コード番号 CODE NO.	部品名称 PART	NAME	個数 Q'ty GT 14	GT 14A							注文単位 Min.Q'ty	備考 REMARKS
0	13140 6340	インジェクタ ASS'Y	INJECTOR ASS'Y	1	1								
1	13144 6069	ナット	NUT	1	1								
2	13142 6210	ワッシャ	WASHER	1	1								
3	13144 6065	ボディサブ ASS'Y	BODY SUB ASS'Y	1	1								
4	13143 7250	ワッシャ ; 0.90	WASHER; 0.90	A/R	A/R								
4	13143 7251	ワッシャ ; 0.925	WASHER; 0.925	A/R	A/R								
4	13143 7252	ワッシャ ; 0.95	WASHER; 0.95	A/R	A/R								
4	13143 7253	ワッシャ ; 0.975	WASHER; 0.975	A/R	A/R								
4	13143 7254	ワッシャ ; 1.00	WASHER; 1.00	A/R	A/R								
4	13143 7255	ワッシャ ; 1.025	WASHER; 1.025	A/R	A/R								
4	13143 7256	ワッシャ ; 1.05	WASHER; 1.05	A/R	A/R								
4	13143 7257	ワッシャ ; 1.075	WASHER; 1.075	A/R	A/R								
4	13143 7258	ワッシャ ; 1.10	WASHER; 1.10	A/R	A/R								
4	13143 7259	ワッシャ ; 1.125	WASHER; 1.125	A/R	A/R								
4	13143 7260	ワッシャ ; 1.15	WASHER; 1.15	A/R	A/R								
4	13143 7261	ワッシャ ; 1.175	WASHER; 1.175	A/R	A/R								
4	13143 7262	ワッシャ ; 1.20	WASHER; 1.20	A/R	A/R								
4	13143 7263	ワッシャ ; 1.225	WASHER; 1.225	A/R	A/R								
4	13143 7264	ワッシャ ; 1.250	WASHER; 1.250	A/R	A/R								
4	13143 7265	ワッシャ ; 1.275	WASHER; 1.275	A/R	A/R								
4	13143 7266	ワッシャ ; 1.30	WASHER; 1.30	A/R	A/R								
4	13143 7267	ワッシャ ; 1.325	WASHER; 1.325	A/R	A/R								
4	13143 7268	ワッシャ ; 1.35	WASHER; 1.35	A/R	A/R								
4	13143 7269	ワッシャ ; 1.375	WASHER; 1.375	A/R	A/R								
4	13143 7270	ワッシャ ; 1.40	WASHER; 1.40	A/R	A/R								
4	13143 7271	ワッシャ ; 1.425	WASHER; 1.425	A/R	A/R								
4	13143 7272	ワッシャ ; 1.45	WASHER; 1.45	A/R	A/R								
5	13144 6066	スプリング	SPRING	1	1								
6	13144 6070	ピン	PIN	1	1								
7	13144 6068	ディスタンスピース	DISTANCE PIECE	1	1								

バインダー NO.
BINDER NO.
ISP3011

改訂番号年月
SUPPLEMENT NO.

10. インジェクタ
INJECTOR

管理コード

見出番号 REF.NO.	コード番号 CODE NO.	部品名称 PART	NAME	個数 Q'ty GT 14	GT 14A							注文単位 Min.Q'ty	備考 REMARKS
8	13141 6150	ノズル ASS'Y	NOZZLE ASS'Y	1	1								
9	13144 6067	ナット	NUT	1	1								

バインダー NO.
BINDER NO.
ISP3011

改訂番号 年月
SUPPLEMENT NO.

11. レタネータ
ALTERNATOR

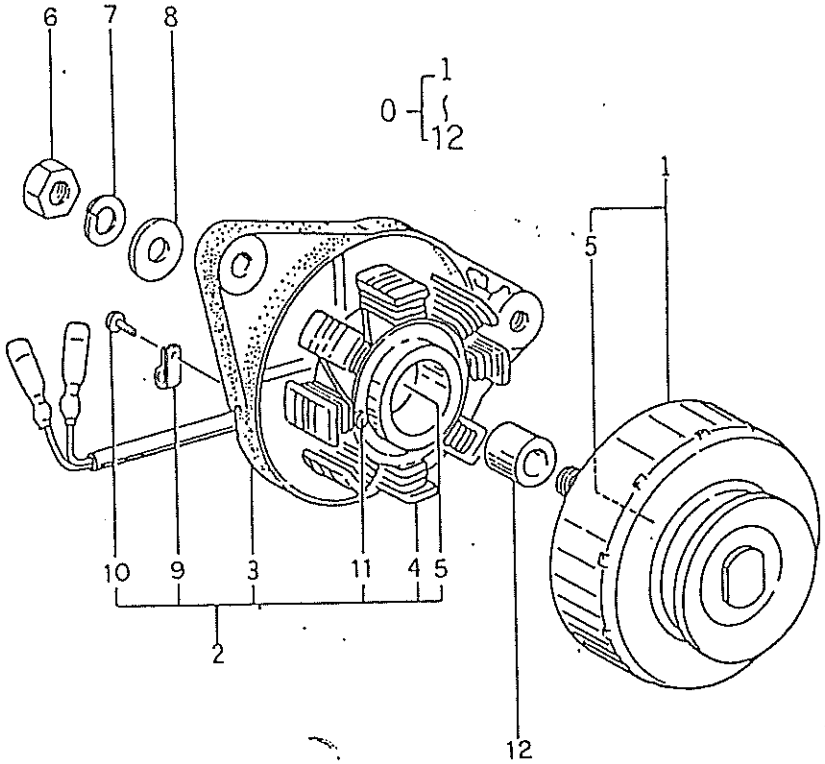

バインダー NO. BINDER NO.
ISP3011

改訂番号年月	
SUPPLEMENT NO.	

11. オルタネータ
ALTERNATOR

管理コード

見出番号 REF.NO.	コード番号 CODE NO.	部品名称 PART	NAME	個数 Q'ty GT 14	GT 14A							注文単位 Min.Q'ty	備考 REMARKS
0	18504 6210	オルタネータ ASS'Y	ALTERNNATOR ASS'Y	1	1								
1	18544 6219	フライホイール COMPL	FLYWHEEL COMPL	1	1								
2	18571 6217	プレート COMPL	PLATE COMPL	1	1								
3	18571 6200	プレート	PLATE	1	1								
4	18544 6218	スタータ COMPL	STATOR COMPL	1	1								
5	04012 6201	ボールベアリング	BALL BEARING	2	2								
6	02021 0010	ナット	NUT	1	1								
7	02710 0010	スプリングワッシャ	SPRING WASHER	1	1								
8	02610 0010	ワッシャ	WASHER	1	1								
9	18544 6220	クランプ	CLAMP	1	1								
10	01514 0408	スクリュ	SCREW	1	1								
11	01514 0425	スクリュ	SCREW	2	2								
12	19923 6510	カラー	COLLAR	1	1								

バインダー NO.
BINDER NO.
ISP3011

改訂番号 年 月
SUPPLEMENT NO.

12. スターティングモータ
STARTING MOTOR

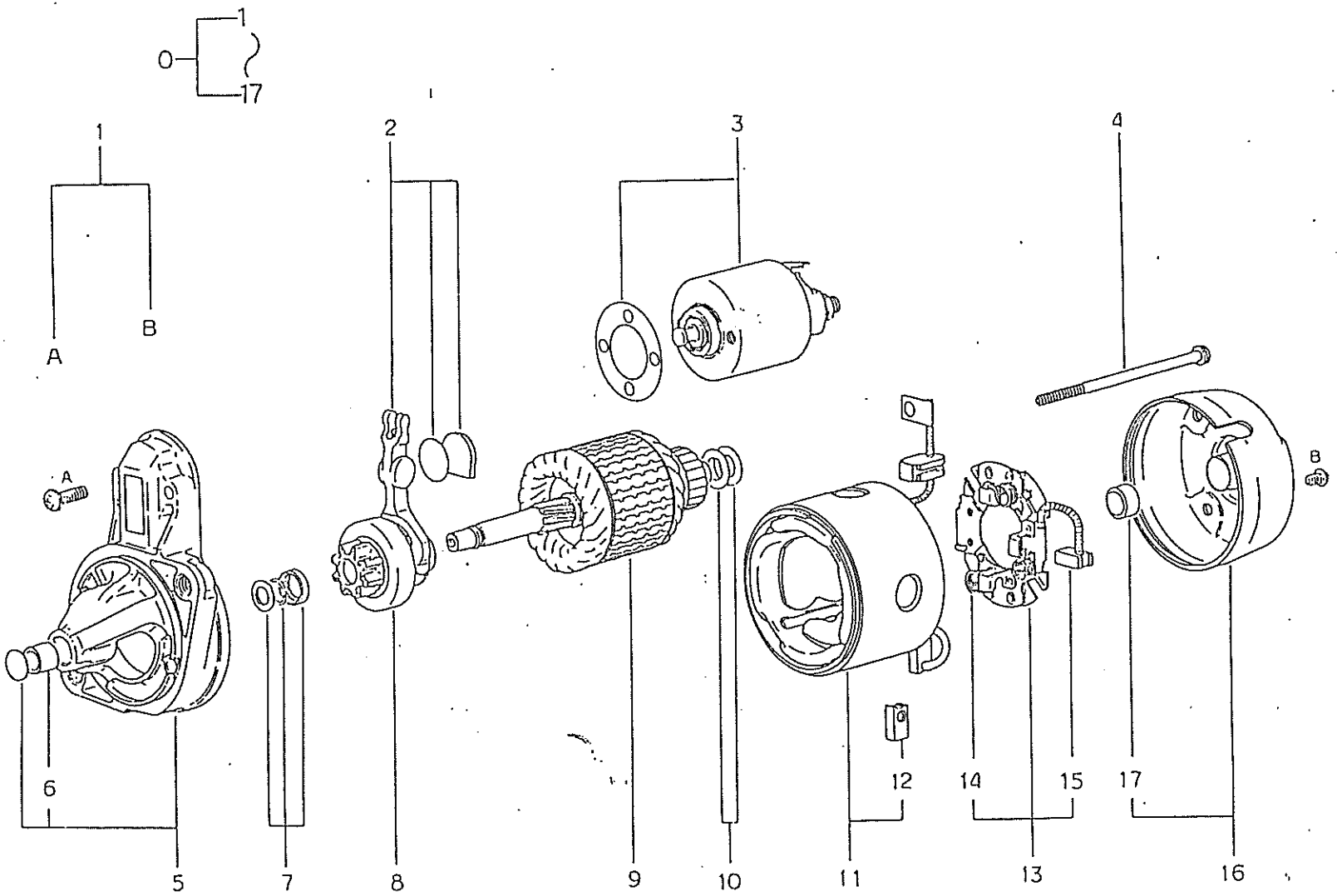

バインダー NO. BINDER NO.
ISP3011

改訂番号年月	
SUPPLEMENT NO.	

12. スターティングモータ
STARTING MOTOR

管理コード

見出番号 REF.NO.	コード番号 CODE NO.	部品名称 PART	NAME	個数 Q'ty GT 14	GT 14A							注文単位 Min.Q'ty	備考 REMARKS
0	18508 6370	スターティングモータ ASS'Y	STARTING MOTOR ASS'Y	1	1								
1	18584 6468	スクリュキット	KIT; SCREW	1	1								
2	18584 6469	レバーキット	LEVER KIT	1	1								
3	18581 6220	スイッチ ASS'Y	SWITCH ASS'Y	1	1								
4	18584 6470	スルーボルト	THROUGH BOLT	2	2								
5	18584 6471	ブラケット ASS'Y	BRACKET ASS'Y-FRONT	1	1								
6	18584 6472	ブッシング；フロント	BUSHING-FRONT	1	1								
7	18584 6473	ストッパセット	STOPPER SET	1	1								
8	18586 6240	ピニオン ASS'Y	PINION ASS'Y	1	1								
9	18584 6474	アーマチュア ASS'Y	ARMATURE ASS'Y	1	1								
10	18584 6475	ワッシャキット	WASHER KIT	1	1								
11	18584 6476	ヨーク ASS'Y	YOKE ASS'Y	1	1								
12	18541 6400	ブラシ	BRUSH	2	2								
13	18541 6390	ホルダ ASS'Y	HOLDER ASS'Y	1	1								
14	18588 6010	スプリング	SPRING	3	3								
15	18541 6410	ブラシ	BRUSH	1	1								
16	18584 6477	ブラケット ASS'Y；リヤ	BRACKET ASS'Y-REAR	1	1								
17	18584 6478	ブッシング；リヤ	BUSHING-REAR	1	1								

バインダー NO.
BINDER NO.
ISP3011

改訂番号 年月
SUPPLEMENT NO.

13. クリーナ，マフラ
AIR CLEANER, MUFFLER

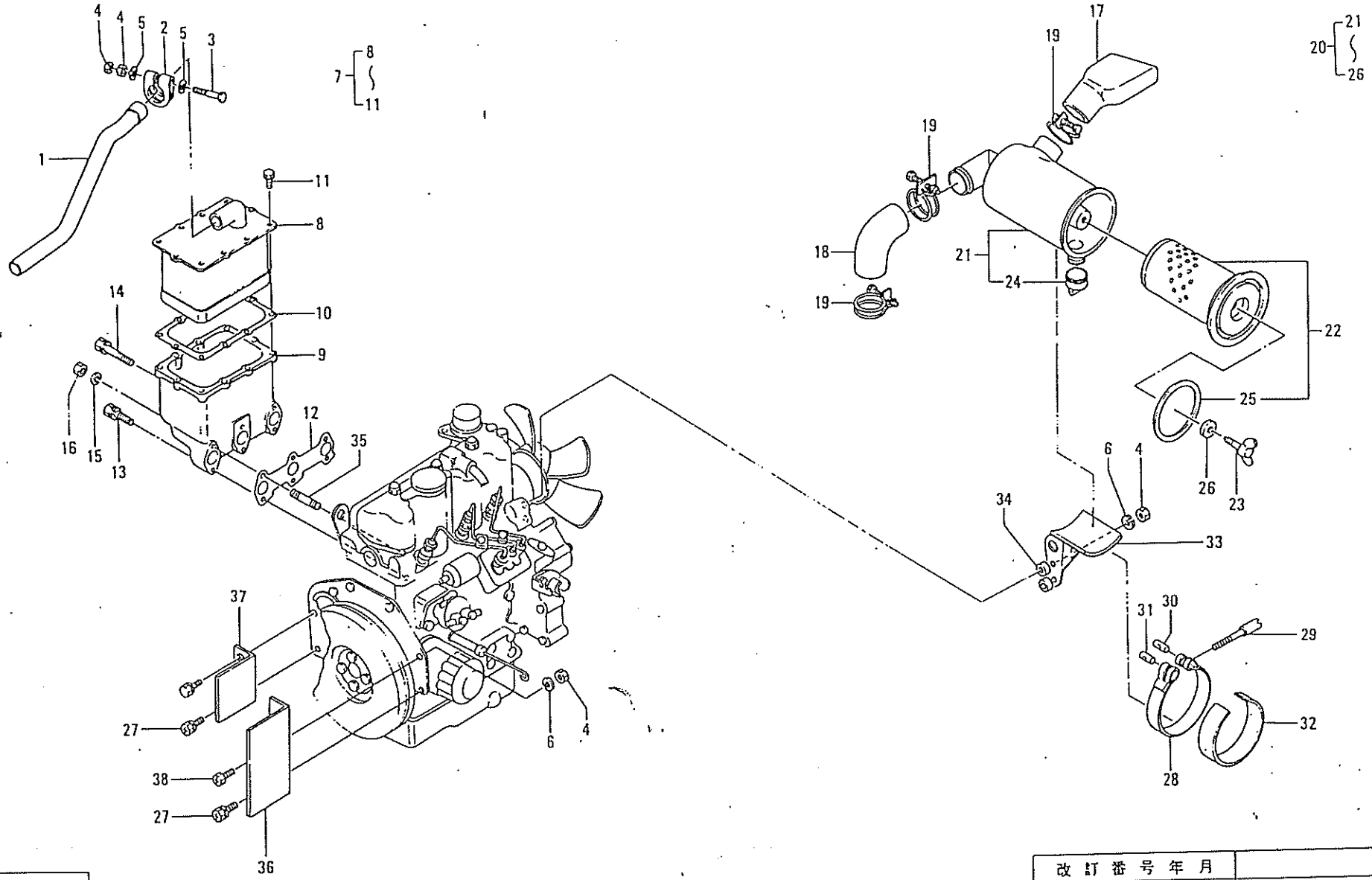

バインダー NO. BINDER NO.
ISP3011

改訂番号年月	
SUPPLEMENT NO.	

13. エアクリーナ, マフラ
AIR CLEANER, MUFFLER

管理コード

見出番号 REF.NO.	コード番号 CODE NO.	部品名称 PART	NAME	個数 Q'ty GT 14	GT 14A							注文単位 Min.Q'ty	備考 REMARKS
1	40831 0030	マフラー	PIPE	1	1								
2	40833 0010	バンド	BAND	1	1								
3	01010 0855	ボルト	BOLT	1	1								
4	02010 0008	ナット	NUT	5	5								
5	02610 0008	ワッシャ	WASHER	2	2								
6	02710 0008	スプリングワッシャ	SPRING WASHER	3	3								
7	13504 6080	マフラー ASS'Y	MUFFLER ASS'Y	1	1								
8	13540 6150	マフラー COMPL	MUFFLER COMPL	1	1								
9	13561 6551	エキゾーストマニホールド	EXHAUST MANIFOLD	1	1								
10	13599 6530	ガスケット	GASKET	1	1								
11	01130 0612	ボルト	BOLT	10	10								
12	13599 6520	ガスケット	GASKET	1	1								
13	01131 0640	ボルト	BOLT	1	1								
14	01131 0670	ボルト	BOLT	1	1								
15	02710 0006	スプリングワッシャ	SPRING WASHER	2	2								
16	02010 0006	ナット	NUT	2	2								
17	40861 0010	エアクリーナホース	AIR CLEANER HOSE	1	1								
18	40861 0020	エアクリーナホース	AIR CLEANER HOSE	1	1								
19	06710 0056	ホースバンド	HOSE BAND	3	3								
20	40806 0010	エアクリーナ ASS'Y	AIR CLEANER ASS'Y	1	1								
21	40862 0001	エアクリーナ	AIR CLEANER	1	1								
22	40862 0002	エレメント	ELEMENT	1	1								
23	01410 0620	チョウボルト	WING BOLT	1	1								
24	40862 0004	バルブ	VALVE	1	1								
25	40862 0005	パッキン	PACKING	1	1								
26	40862 0006	パッキン	PACKING	1	1								
27	01114 0610	ボルト	BOLT	2	2								
28	31463 0140	エアクリーナバンド	AIR CLEANER BAND	1	1								
29	39948 0070	スクリュ	SCREW	1	1								
30	39961 0110	ピン	PIN	1	1								

バインダー NO.
BINDER NO.
ISP3011

改訂番号 年月
SUPPLEMENT NO.

13. エアクリーナ，マフラ
AIR CLEANER, MUFFLER

管理コード

見出番号 REF.NO.	コード番号 CODE NO.	部品名称 PART	NAME	個数 Q'ty GT 14	GT 14A							注文単位 Min.Q'ty	備考 REMARKS
31	39961 0100	ピン	PIN	1	1								
32	39811 0950	ゴム	RUBBER	1	1								
33	13597 6220	エアクリーナブラケット	SUPPORT	1	1								
34	19923 6680	カラー	COLLAR	2	2								
35	01211 0670	スタッドボルト	STAD BOLT	2	2								
36	40853 0060	プレート	PLATE	1	1								
37	40853 0050	プレート	PLATE	1	1								
38	01110 0816	ボルト	BOLT	1	1								

バインダー NO.
BINDER NO.
ISP3011

改訂番号年月
SUPPLEMENT NO.

16. バッテリ，バッテリスタンド
BATTERY, BATTERY STAND

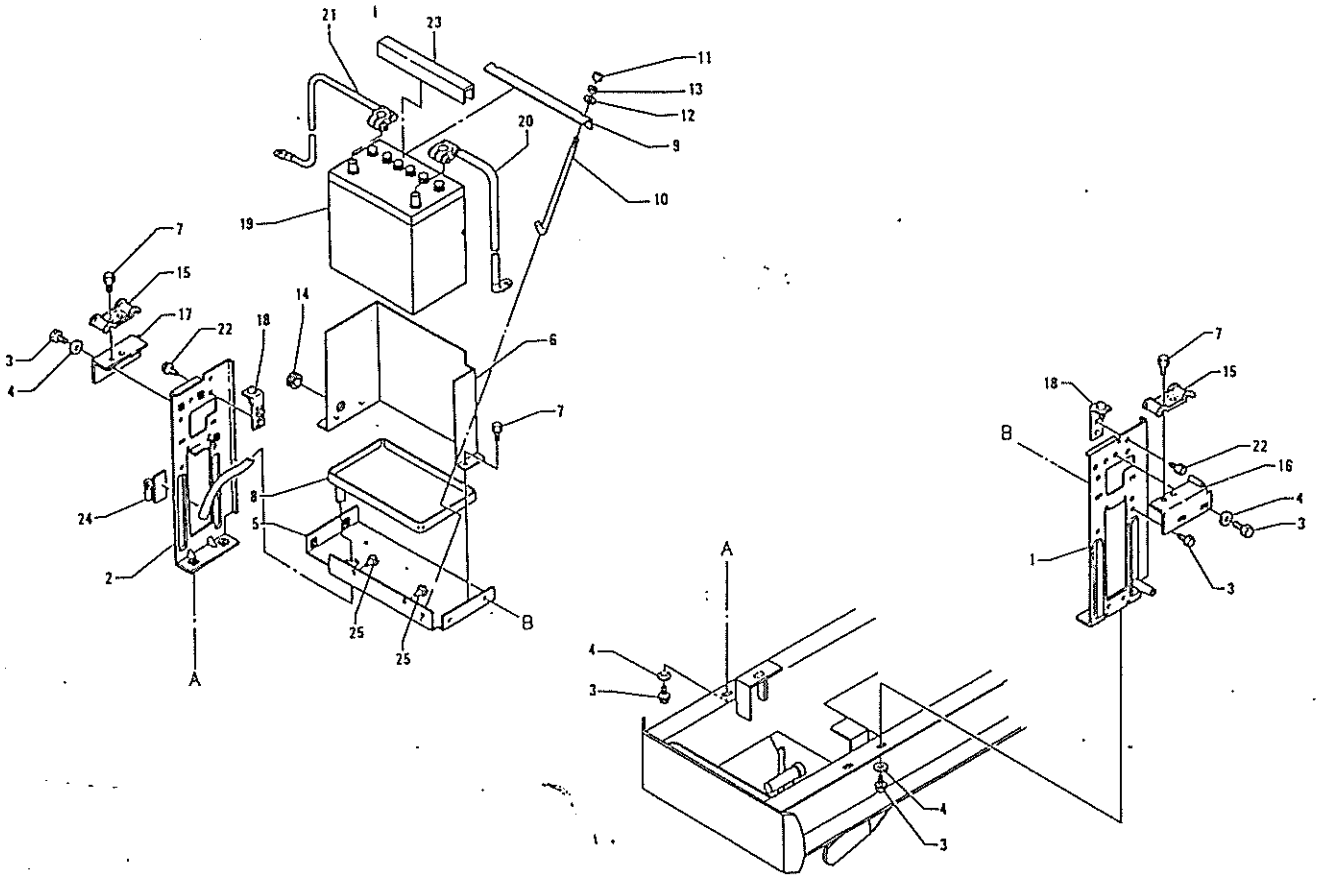

バインダー NO. BINDER NO.
ISP3011

改訂番号年月	
SUPPLEMENT NO.	

16. バッテリ，バッテリスタンド
BATTERY, BATTERY STAND

管理コード

見出番号 REF.NO.	コード番号 CODE NO.	部品名称 PART	NAME	個数 Q'ty GT 14	GT 14A							注文単位 Min.Q'ty	備考 REMARKS
1	48910 0020	プレート；L	PLATE; L.H	1	1								
2	48910 0030	プレート；R	PLATE; R.H	1	1								
3	01130 0816	ボルト	BOLT	12	12								
4	02610 0008	ワッシャ	WASHER	8	8								
5	48910 0040	プレート	PLATE	1	1								
6	48922 0020	カバー	COVER	1	1								
7	01130 0612	ボルト	BOLT	7	7								
8	48924 0010	バッテリートレー	BATTERY TRAY	1	1								
9	38931 0120	バッテリホルダ	BATTERY HOLDER	1	1								
10	38932 0090	バッテリロッド	BATTERY ROD	2	2								
11	02010 0006	ナット	NUT	2	2								
12	79921 0195	スペーサ	SPACER	2	2								
13	02710 0006	スプリングワッシャ	SPRING WASHER	2	2								
14	49811 0550	グロメット	RUBBER	1	1								
15	46251 0111	ブラケット	BRACKET	2	2								
16	46235 0150	ステー；L	STAY; L.H	1	1								
17	46235 0160	ステー；R	STAY; R.H	1	1								
18	46235 0180	ステー	STAY	2	2								
19	48920 0030	バッテリ	BATTERY	1	1								
20	48930 0030	バッテリケーブル；－	BATTERY CABLE; －	1	1								
21	48930 0040	バッテリケーブル；＋	BATTERY CABLE; ＋	1	1								
22	01515 0614	スクリュ	SCREW	4	4								
23	48922 0030	チューユコウカバー	BATTERY COVER	1	1								
24	39911 0660	クランプ	CLAMP	1	1								
25	39811 0110	ボウシンゴム	RUBBER	2	2								

バインダー NO.
BINDER NO.
ISP3011

改訂番号年月
SUPPLEMENT NO.

17. フロントマスク，ボンネット
FRONT MASK, BONNET

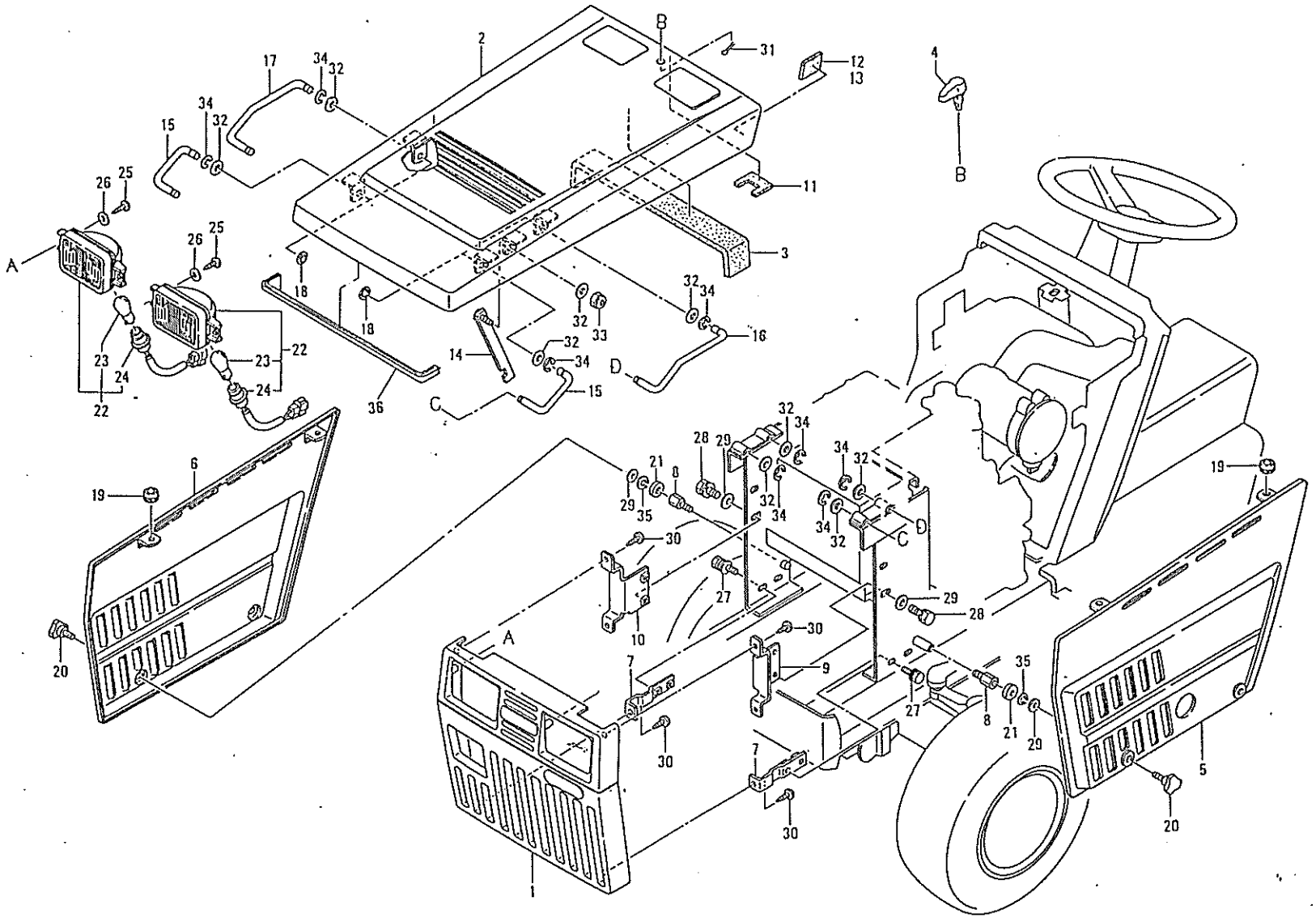

バインダー：NO. BINDER NO.
ISP3011

改訂番号年月	
SUPPLEMENT NO.	

17. フロントマスク，ボンネット
FRONT MASK, BONNET

管理コード

見出番号 REF.NO.	コード番号 CODE NO.	部品名称 PART	NAME	個数 Q'ty GT 14	GT 14A							注文単位 Min.Q'ty	備考 REMARKS
1	46216 0190	フロントマスク	FRONT COVER	1	1								
2	46210 0080	ボンネット	BONNET	1	1								
3	49813 0090	スポンジ	FELT	1	1								
4	39960 0050	ピン	PIN	1	1								
5	46265 0030	ガード；L	GUARD; L.H	1	1								
6	46265 0040	ガード；R	GUARD; R.H	1	1								
7	46235 0120	ステー	STAY	2	2								
8	39943 0531	ボルト	BOLT	4	4								
9	46235 0130	ステー；L	STAY; L.H	1	1								
10	46235 0140	ステー；R	STAY; R.H	1	1								
11	49811 0630	ゴム	RUBBER	1	1								
12	49811 0660	クッションゴム；3	RUBBER; 3	1	1								L.H
13	49811 0670	クッションゴム；4	RUBBER; 4	1	1								L.H
14	46235 0190	レバー	LEVER	1	1								
15	45413 0050	ロッド	ROD	2	2								
16	45413 0060	ロッド；L	ROD; L.H	1	1								
17	45413 0070	ロッド；R	ROD; R.H	1	1								
18	49834 0120	クリップ	CRIP	4	4								
19	49811 0590	ゴム	RUBBER	4	4								
20	49833 0050	ファスナー	FASTENER	4	4								
21	05410 9030	ガスケット	GASKET	4	4								
22	48501 0040	ヘッドランプ ASS'Y	HEAD LAMP ASS'Y	2	2								
23	48512 0100	バルブ	VALVE	2	2								
24	48514 0020	ワイヤ ASS'Y	WIRE ASS'Y	2	2								
25	01560 0620	スクリュ	SCREW	4	4								
26	02610 0006	ワッシャ	WASHER	4	4								
27	01115 0612	ボルト	BOLT	4	4								
28	01130 0816	ボルト	BOLT	4	4								
29	02610 0008	ワッシャ	WASHER	8	8								
30	01510 9066	スクリュ	SCREW	6	6								

バインダー NO.
BINDER NO.
ISP3011

改訂番号 年月
SUPPLEMENT NO.

17. フロントマスク，ボンネット
FRONT MASK, BONNET

管理コード

見出番号 REF.NO.	コード番号 CODE NO.	部品名称 PART	NAME	個数 Q'ty GT 14	GT 14A							注文単位 Min.Q'ty	備考 REMARKS
31	03010 3025	スプリットピン	SPLIT PIN	1	1								
32	02610 0010	ワッシャ	WASHER	9	9								
33	02240 0010	Uナット	U-NUT	1	1								
34	03680 0008	スナップリング	SNAP RING	8	8								
35	03610 0008	スナップリング	SNAP RING	4	4								
36	46231 0180	ゴム	RUBBER	1	1								

バインダー NO. BINDER NO.
ISP3011

改訂番号年月 SUPPLEMENT NO.	

18. サブフレーム，ダッシュボード
SUB FRAME, DASHBOARD

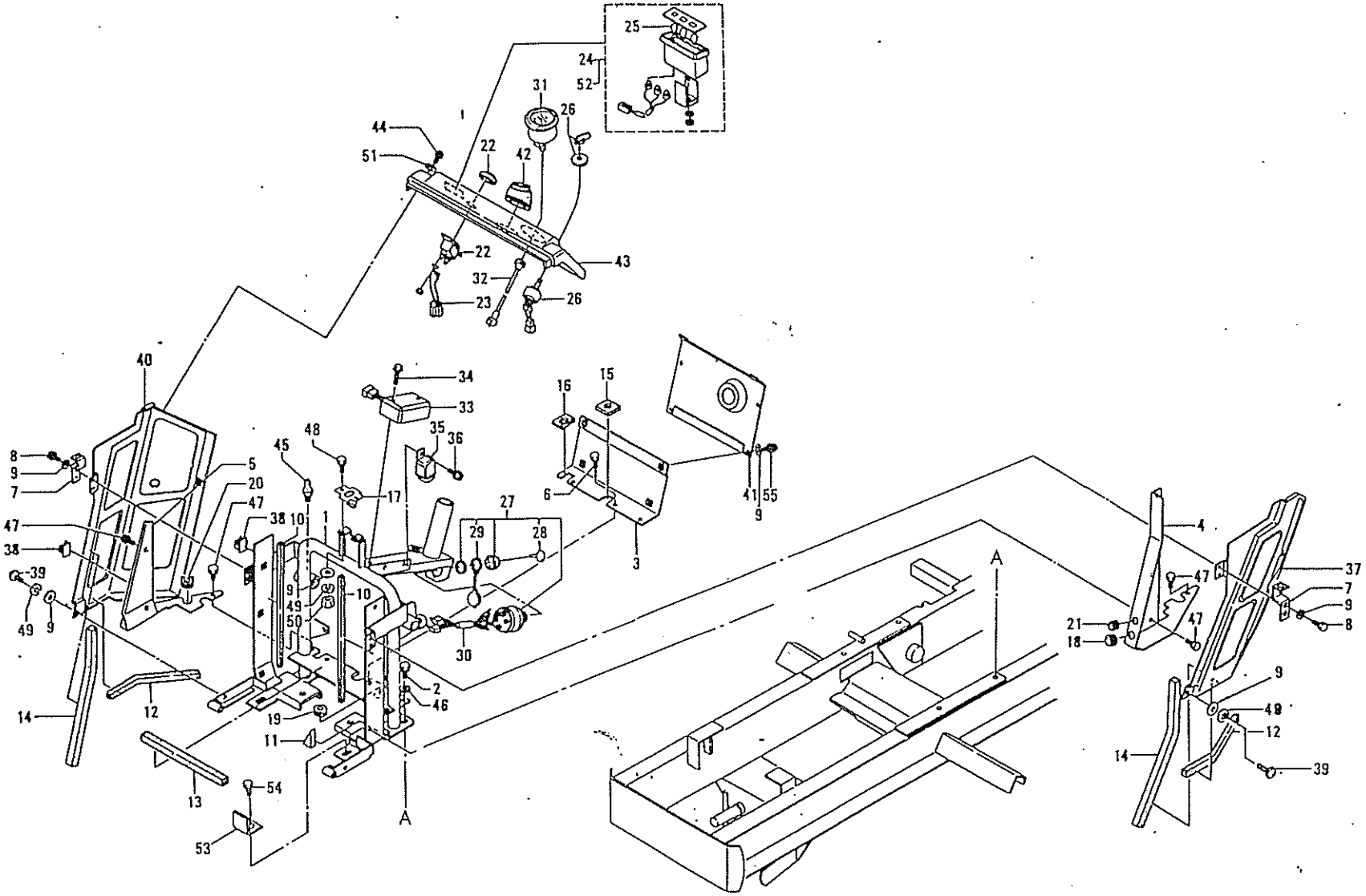

バインダー・NO. BINDER NO.
ISP3011・・・

改訂番号年月	
SUPPLEMENT NO.	

18. サブフレーム，ダッシュボード
SUB FRAME, DASHBOARD

管理コード

見出番号 REF.NO.	コード番号 CODE NO.	部品名称 PART	NAME	個数 Q'ty GT 14	GT 14A							注文単位 Min.Q'ty	備考 REMARKS
1	43660 0010	サブフレーム	SUB FRAME	1	1								
2	01130 1020	ボルト	BOLT	3	3								
3	40840 0050	バッフルプレート；1	PLATE; 1	1	1								
4	40840 0030	バッフルプレート；2	PLATE; 2	1	1								
5	40840 0040	バッフルプレート；3	PLATE; 3	1	1								
6	01130 0610	ボルト	BOLT	3	3								
7	46235 0170	ステー	STAY	2	2								
8	01130 0612	ボルト	BOLT	4	4								
9	02610 0006	ワッシャ	WASHER	14	14								
10	49813 0020	スポンジ；1	FELT; 1	2	2								
11	49813 0030	スポンジ；2	FELT; 2	1	1								
12	49813 0040	スポンジ；3	FELT; 3	2	2								
13	49813 0050	スポンジ；4	FELT; 4	1	1								
14	49813 0060	スポンジ；5	FELT; 5	2	2								
15	49813 0070	スポンジ；6	FELT; 6	1	1								
16	49813 0080	スポンジ；7	FELT; 7	1	1								
17	49822 1130	スプリング	SPRING	1	1								
18	49811 0550	グロメット	RUBBER	1	1								
19	49811 0560	グロメット	RUBBER	1	1								
20	49786 0200	ジザイブッシュ	BUSH	1	1								
21	49811 0680	グロメット	RUBBER	1	1								
22	18530 6091	グローシグナル	GLOW SIGNAL	1	1								
23	38560 4640	ワイヤーハーネス；グロー	WIRE HARNESS	1	1								
24	38510 0730	ランプ ASS'Y	LAMP ASS'Y	1	1								
25	38512 0030	バルブ	BULB	3	3								
26	38520 1070	スイッチ ASS'Y	SWITCH ASS'Y	1	1								
27	38520 0101	スイッチ ASS'Y	SWITCH ASS'Y	1	1								
28	38521 0020	キー	KEY	1	1								
29	38580 0011	キーキャップ	KEW CAP	1	1								
30	38560 4630	ワイヤーハーネス	WIRE HARNESS	1	1								

バインダー NO.
BINDER NO.
ISP3011

改訂番号 年 月
SUPPLEMENT NO.

18. サブフレーム，ダッシュボード
SUB FRAME, DASHBOARD

管理コード

見出番号 REF.NO.	コード番号 CODE NO.	部品名称 PART	NAME	個数 Q'ty GT 14	GT 14A							注文単位 Min.Q'ty	備考 REMARKS
31	48545 0010	タコメータ ASS'Y	TACHOMETER ASS'Y	1	1								
32	38535 0240	フレキシブルシャフト	FLEXIBLE SHAFT	1	1								
33	18551 6060	レギュレータ	REGULATOR	1	1								
34	01114 0630	ボルト	BOLT	2	2								
35	38523 0090	リレー	RELAY	2	2								
36	01114 0612	ボルト	BOLT	2	2								
37	46275 0030	ダッシュボード；L	DASHBOARD COVER; L.H	1	1								
38	39911 0660	クランプ	CLAMP	2	2								
39	01510 0616	スクリュ	SCREW	2	2								
40	46275 0040	ダッシュボード；R	DASHBOARD COVER R.H	1	1								
41	46276 0040	ダッシュボード；センタ	DASH BOARD	1	1								
42	49811 0580	ゴムブーツ	RUBBER	1	1								
43	46281 0010	インスツルメントパネル	INSTRUMENT PANEL	1	1								
44	49948 0400	スクリュ	SCREW	4	4								
45	06061 0000	グリースニップル	GREASE NIPPLE	2	2								
46	02610 0010	ワッシャ	WASHER	3	3								
47	01115 0612	ボルト	BOLT	7	7								
48	01010 0614	ボルト	BOLT	2	2								
49	02710 0006	スプリングワッシャ	SPRING WASHER	4	4								
50	02010 0006	ナット	NUT	2	2								
51	49934 0430	ワッシャ	WASHER	4	4								
52	38510 0720	ランプ ASS'Y	LAMP ASS'Y		1								
53	43631 0400	プレート	PLATE	1	1								
54	01130 1025	ボルト	BOLT	1	1								
55	01514 0616	スクリュ	SCREW	6	6								

バインダー NO.
BINDER NO.
ISP3011

改訂番号 年月
SUPPLEMENT NO.

19. ス　ップ，フェンダ
STEPS, FENDERS

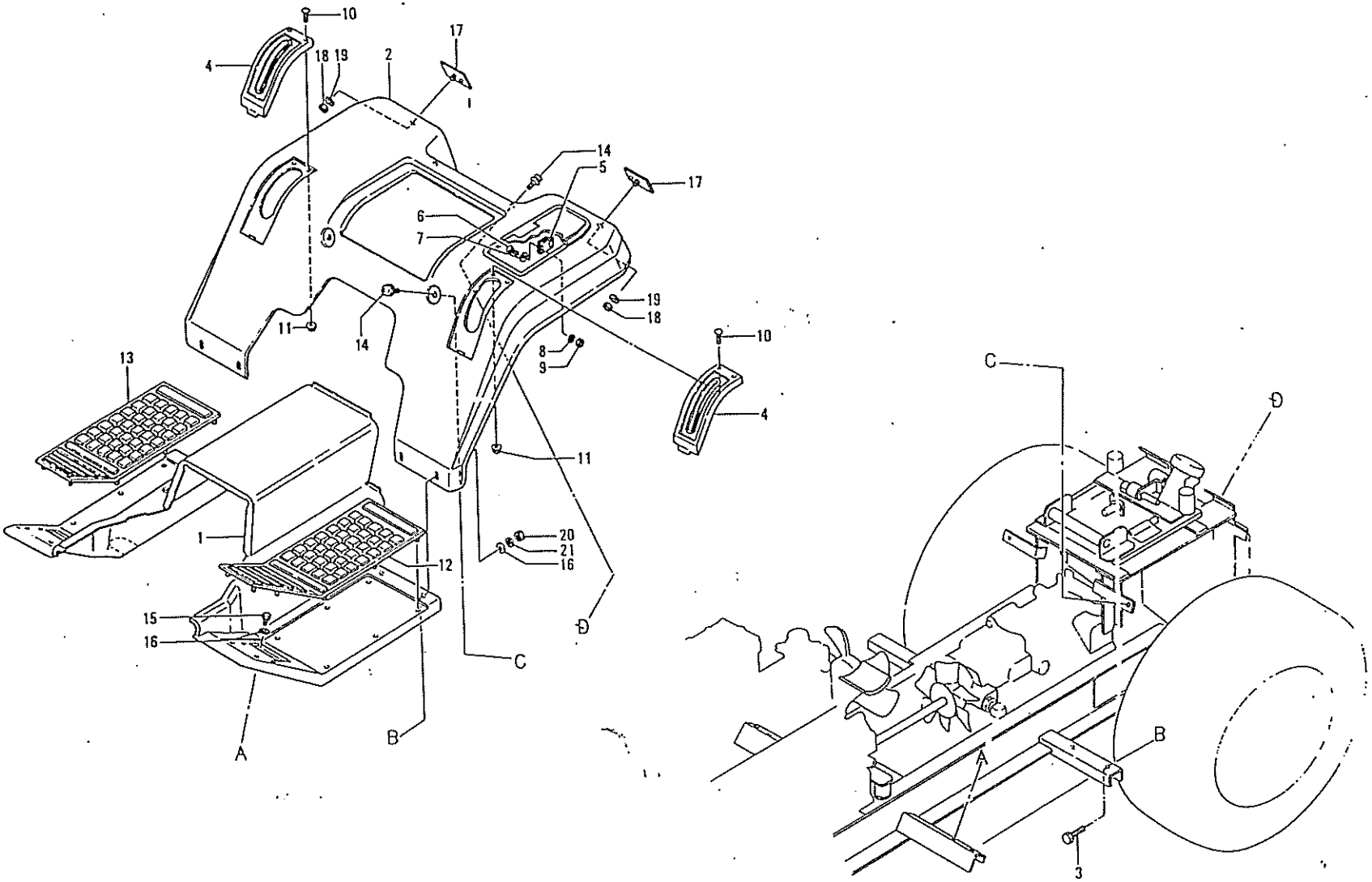

バインダー NO. BINDER NO.
ISP3011

改訂番号年月	
SUPPLEMENT NO.	

19. ステップ, フェンダ
STEPS, FENDERS

管理コード

見出番号 REF.NO.	コード番号 CODE NO.	部品名称 PART	NAME	個数 Q'ty GT 14	GT 14A							注文単位 Min.Q'ty	備考 REMARKS
1	46460 0010	ステップ	STEP	1	1								
2	46401 0680	フェンダ ASS'Y	FENDERS ASS'Y	1	1								
3	01010 0816	ボルト	BOLT	4	4								
4	46419 0030	カバー	COVER	2	2								
5	39833 0250	ファスナ	FASTENER	1	1								
6	01510 0310	スクリュ	SCREW	2	2								
7	02610 0003	ワッシャ	WASHER	2	2								
8	02710 0003	スプリングワッシャ	SPRING WASHER	2	2								
9	02010 0003	ナット	NUT	2	2								
10	01510 0516	スクリュ	SCREW	4	4								
11	02310 0005	ナット	NUT	4	4								
12	49811 0520	ゴムマット；L	RUBBER; L.H	1	1								
13	49811 0530	ゴムマット；R	RUBBER; R.H	1	1								
14	01515 0816	スクリュ	SCREW	4	4								
15	01130 0816	ボルト	BOLT	4	4								
16	02610 0008	ワッシャ	WASHER	8	8								
17	48532 0010	リフレクタ	REFLECTOR	2	2								
18	02010 0006	ナット	NUT	2	2								
19	02710 0006	スプリングワッシャ	SPRING WASHER	2	2								
20	02010 0008	ナット	NUT	4	4								
21	02710 0008	スプリングワッシャ	SPRING WASHER	4	4								

20. シャーシ，エンジンベース
CHASSIS, ENGINE BASE

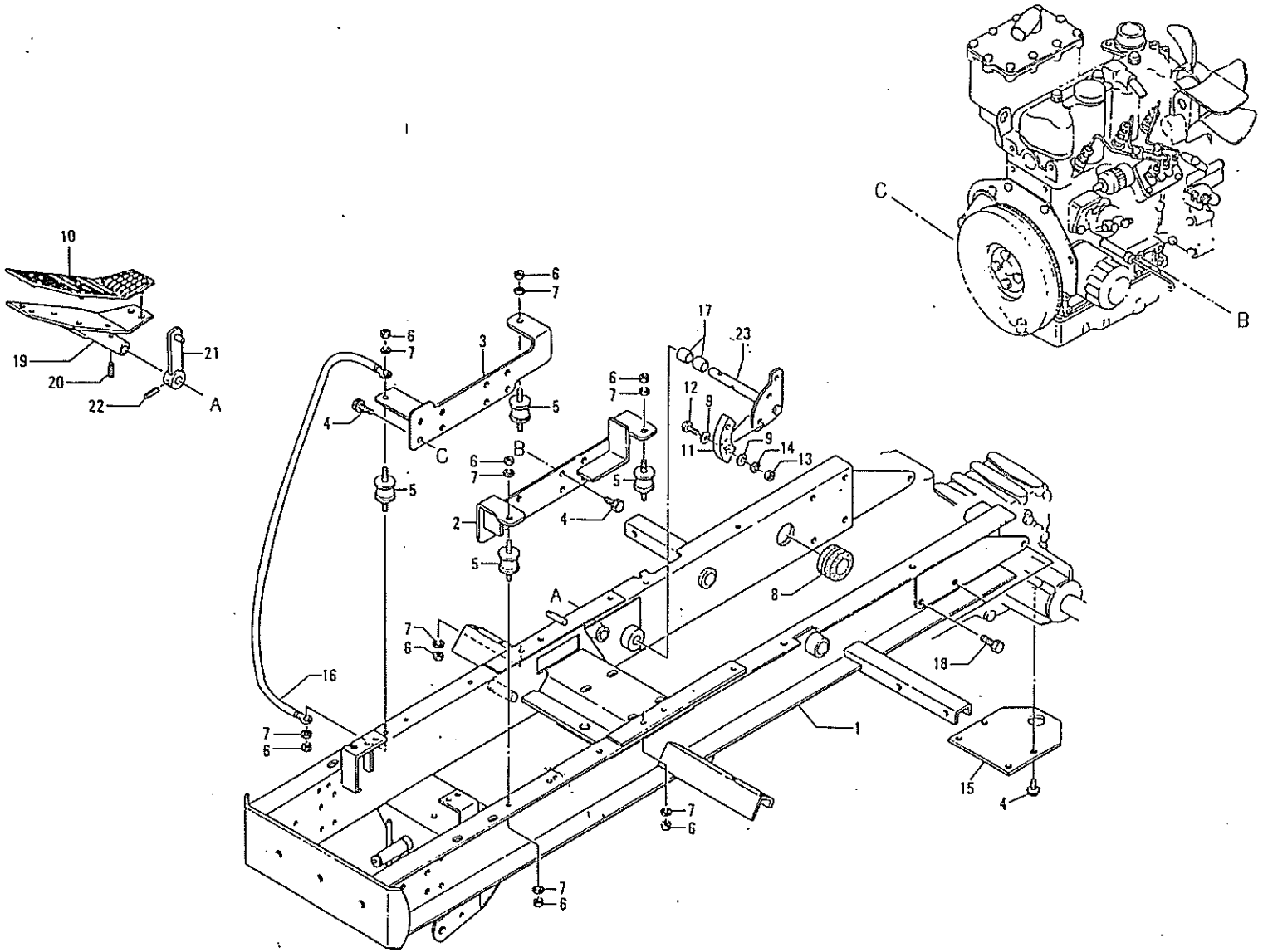

バインダー NO. BINDER NO.
ISP3011

改訂番号年月	
SUPPLEMENT NO.	

20. シャーシ，エンジンベース
CHASSIS, ENGINE BASE

管理コード

見出番号 REF.NO.	コード番号 CODE NO.	部品名称 PART	NAME	個数 Q'ty GT 14	GT 14A							注文単位 Min.Q'ty	備考 REMARKS
1	43601 0070	シャーシ ASS'Y	CHASSIS ASS'Y	1	1								
2	43650 0300	エンジンベース；L	ENGINE BASE; L.H	1	1								
3	43650 0310	エンジンベース；R	ENGINE BASE; R.H	1	1								
4	01131 1020	ボルト	BOLT	20	20								
5	49811 0450	ボウシンゴム	RUBBER	4	4								
6	02010 0008	ナット	NUT	8	8								
7	02710 0008	スプリングワッシャ	SPRING WASHER	8	8								
8	39811 0250	ゴム	RUBBER	1	1								
9	02610 0006	ワッシャ	WASHER	4	4								
10	49811 0440	ゴム；ペダル	RUBBER; PEDAL	1	1								
11	32811 0101	ライニング	LINER	1	1								
12	01010 0620	ボルト	BOLT	2	2								
13	02010 0006	ナット	NUT	2	2								
14	02710 0006	スプリングワッシャ	SPRING WASHER	2	2								
15	47065 0010	ヒッチプレート	HITCH	1	1								
16	48523 0080	ケーブル	HARNESS	1	1								
17	49851 0390	ブッシュ	BUSH	2	2								
18	01131 1225	ボルト	BOLT	10	10								
19	45810 0010	H.S.T ペダル	PEDAL	1	1								
20	03030 0625	スプリングピン	SPRING PIN	1	1								
21	44560 0060	ロックレバー	LOCK LEVER	1	1								
22	03030 0632	スプリングピン	SPRING PIN	1	1								
23	43415 0020	ブレーキディスク	BRAKE DISC	1	1								

21. ：ントアクスル，フロント P.T.O
FRONT AXLE, FRONT P.T.O

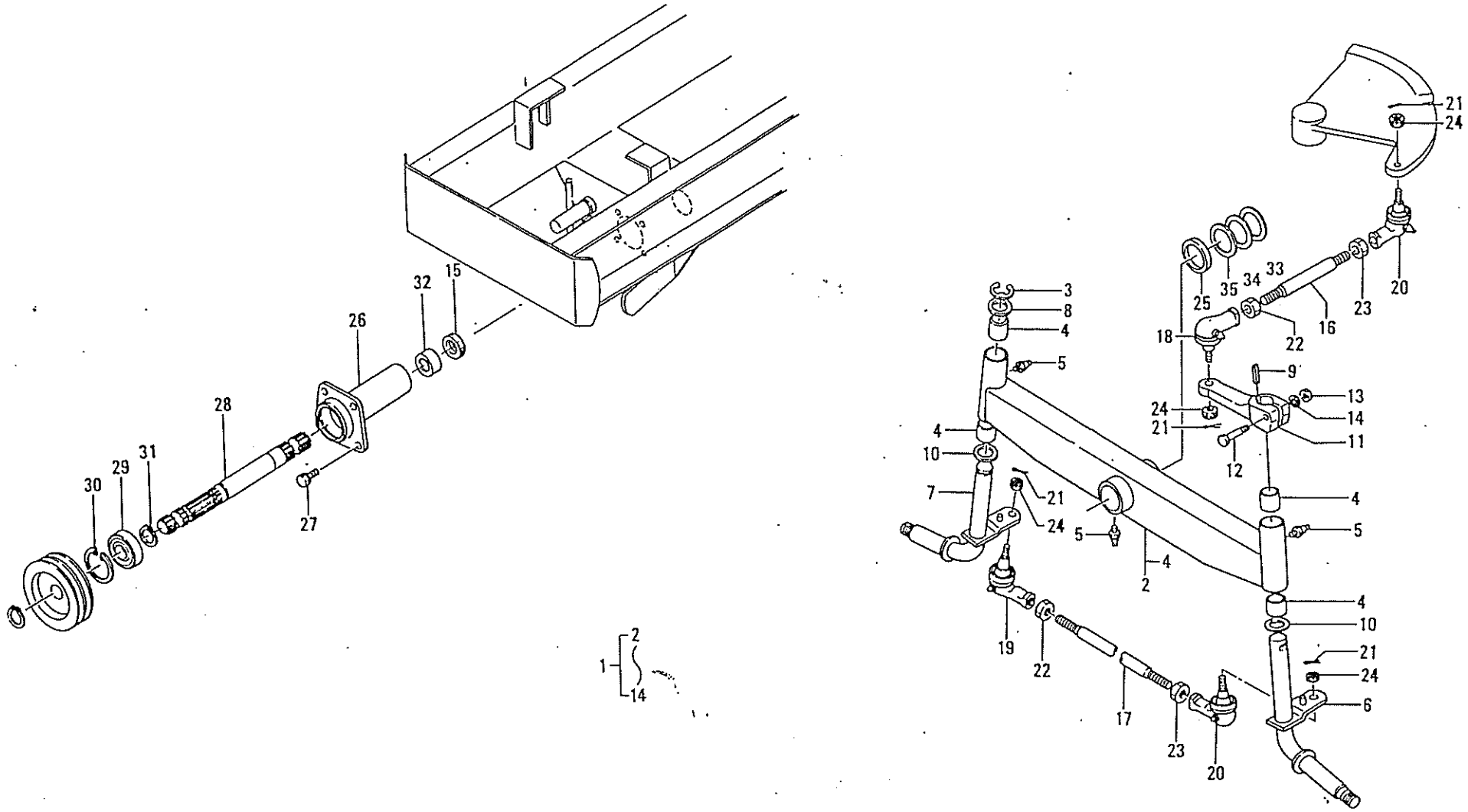

バインダー NO. BINDER NO.
ISP3011

改訂番号年月	
SUPPLEMENT NO.	

21. フロントアクスル, フロント P.T.O
FRONT AXLE, FRONT P.T.O

管理コード

見出番号 REF.NO.	コード番号 CODE NO.	部品名称 PART	NAME	個数 Q'ty GT 14	GT 14A							注文単位 Min.Q'ty	備考 REMARKS
1	47500 0010	フロントユニット	FRONT UNIT	1	1								
2	47502 0010	アクスルシャフト ASS'Y	AXLE SHAFT ASS'Y	1	1								
3	03680 9802	トメワ；E	SNAP RING	1	1								
4	49851 0400	ブッシュ	BUSH	4	4								
5	06061 0000	グリースニップル	GREASE NIPPLE	3	3								
6	47530 0010	キングピン；L	KING PIN; L.H	1	1								
7	47530 0020	キングピン；R	KING PIN; R.H	1	1								
8	49921 1570	ワッシャプレート	WASHER PLATE	1	1								
9	03410 0720	キー	KEY	1	1								
10	39926 0650	ワッシャ	WASHER	2	2								
11	44760 0010	アーム；ナックル	KNUCKLE ARM	1	1								
12	01011 1055	ボルト	BOLT	1	1								
13	02010 0010	ナット	NUT	1	1								
14	02710 0010	スプリングワッシャ	SPRING WASHER	1	1								
15	05020 5831	オイルシール	OIL SEAL	1	1								
16	44771 0010	ロッド；ドラッグロッド	ROD; DRAG ROD	1	1								
17	44771 0020	ロッド；タイロッド	ROD; TIE ROD	1	1								
18	44780 0020	タイロッドエンド；L	TIE ROD END; L.H	1	1								
19	44780 0030	タイロッドエンド；L	TIE ROD END; L.H	1	1								
20	44780 0040	タイロッドエンド；R	TIE ROD END; R.H	2	2								
21	03010 3025	スプリットピン	SPLIT PIN	4	4								
22	02010 9029	ナット；L	NUT; L.H	2	2								
23	02010 9028	ナット；R	NUT; R.H	2	2								
24	33481 0090	キャッスルナット	CASTLE NUT	4	4								
25	59921 1020	スペーサ	SPACER	1	1								
26	47551 0010	ピボットシャフト	PIVOT SHAFT	1	1								
27	01131 1020	ボルト	BOLT	4	4								
28	41336 0480	P.T.O シャフト	P.T.O SHAFT	1	1								
29	04013 6205	ボールベアリング	BALL BEARING	1	1								
30	03650 0052	スナップリング	SNAP RING	1	1								

バインダー NO.
BINDER NO.
ISP3011

改訂番号 年月
SUPPLEMENT NO.

21. フロントアクスル，フロント P.T.O
FRONT AXLE, FRONT P.T.O

管理コード

見出番号 REF.NO.	コード番号 CODE NO.	部品名称 PART	NAME	個数 Q'ty GT 14	GT 14A							注文単位 Min.Q'ty	備考 REMARKS
31	03610 0025	スナップリング	SNAP RING	1	1								
32	04222 9806	ニードルベアリング	NEEDLE BEARING	1	1								
33	19928 1030	シム；0.1	SHIM; 0.1	A/R	A/R								
34	19928 1040	シム；0.2	SHIM; 0.2	A/R	A/R								
35	19928 1050	シム；0.5	SHIM; 0.5	A/R	A/R								

バインダー NO.
BINDER NO.
ISP3011

改訂番号年月
SUPPLEMENT NO.

22. ステアリング，アクセル
STEERING, ACCEL

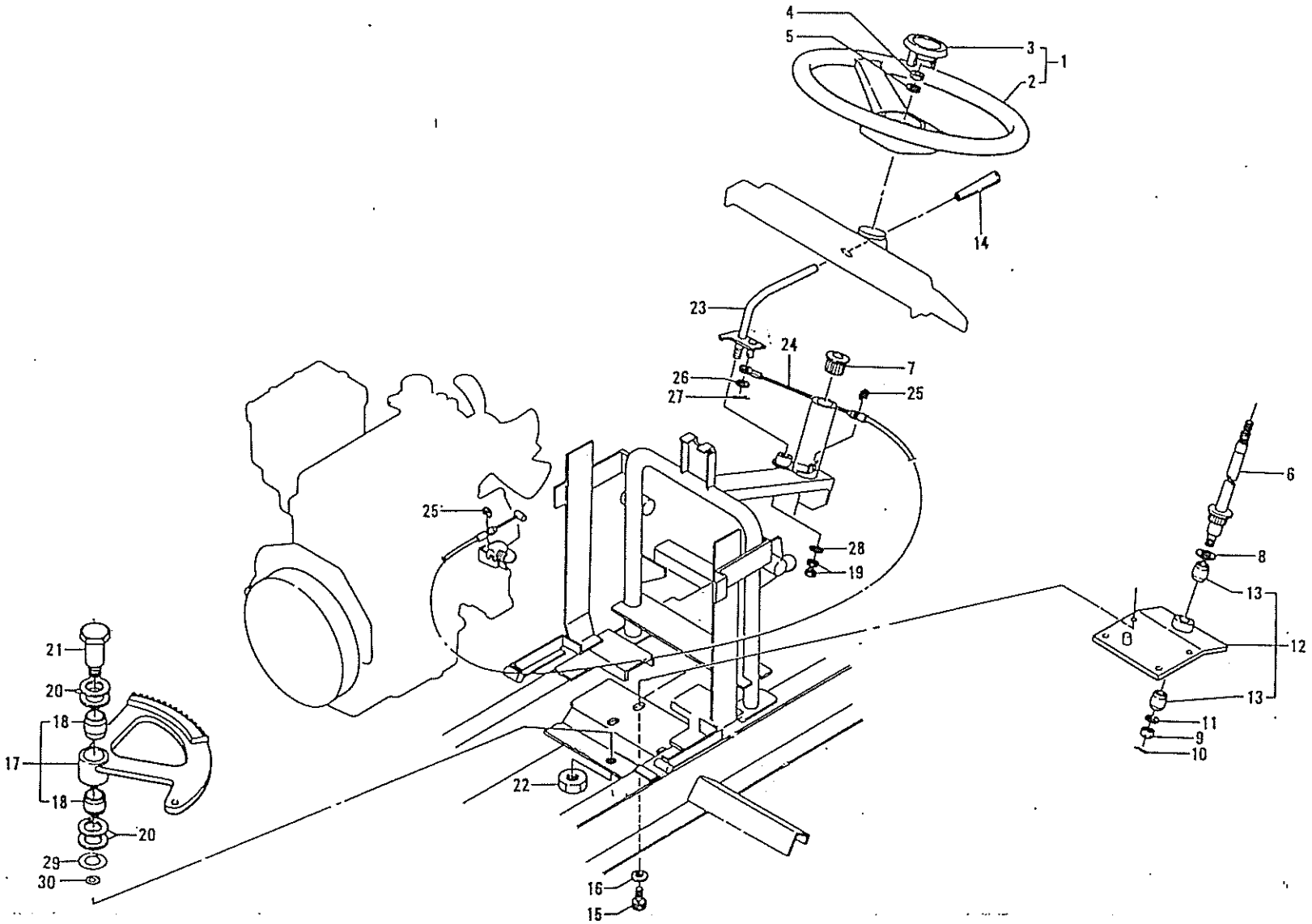

バインダー NO. BINDER NO.
ISP3011

改訂番号年月	
SUPPLEMENT NO.	

22. ステアリング，アクセル
STEERING, ACCEL

管理コード

見出番号 REF.NO.	コード番号 CODE NO.	部品名称 PART	NAME	個数 Q'ty GT 14	GT 14A							注文単位 Min.Q'ty	備考 REMARKS
1	44730 0010	ステアリングホイル ASS'Y	STEERING WHEEL ASS'Y	1	1								
2	44731 0010	ステアリングホイール	STEERING WHEEL	1	1								
3	44732 0020	キャップ；ハンドル	HANDLE CAP	1	1								
4	02020 0012	ナット	NUT	1	1								
5	02710 0012	スプリングワッシャ	SPRING WASHER	1	1								
6	44720 0010	ステアリングギヤ；A	STEERING GEAR; A	1	1								
7	49811 0460	ラバー	RUBBER	1	1								
8	49921 1580	ワッシャ	WASHER	1	1								
9	33481 0090	キャッスルナット	CASTLE NUT	1	1								
10	03010 3025	スプリットピン	SPLIT PIN	1	1								
11	02610 0012	ワッシャ	WASHER	1	1								
12	44701 0010	プレート ASS'Y	PLATE ASS'Y	1	1								
13	49851 0410	ブッシュ	BUSH	2	2								
14	49818 0120	グリップ	GRIP	1	1								
15	01131 1020	ボルト	BOLT	4	4								
16	49921 0510	ワッシャ	WASHER	4	4								
17	44701 0020	ステアリングギヤ ASS'Y	STEERING GEAR ASS'Y	1	1								
18	39851 0460	ブッシュ	BUSH	2	2								
19	02030 0010	ナット	NUT	2	2								
20	49921 1590	スペーサ	SPACER	A/R	A/R								
21	49943 0890	ボルト	BOLT	1	1								
22	02080 0020	ナット	NUT	1	1								
23	40910 0010	スロットルレバー	THROTTLE LEVER	1	1								
24	40907 0010	ワイヤ；アクセル	WIRE	1	1								
25	03680 0004	スナップリング	SNAP RING	2	2								
26	02610 0006	ワッシャ	WASHER	1	1								
27	03010 2020	スプリットピン	SPLIT PIN	1	1								
28	49822 1070	スプリング	SPRING	1	1								
29	49854 0200	シム；0.5	SHIM; 0.5	A/R	A/R								
30	49854 0210	シム；0.5	SHIM; 0.5	A/R	A/R								

バインダー NO.
BINDER NO.
ISP3011

改訂番号年月
SUPPLEMENT NO.

23. ロペラシャフト
PROPELLER SHAFT

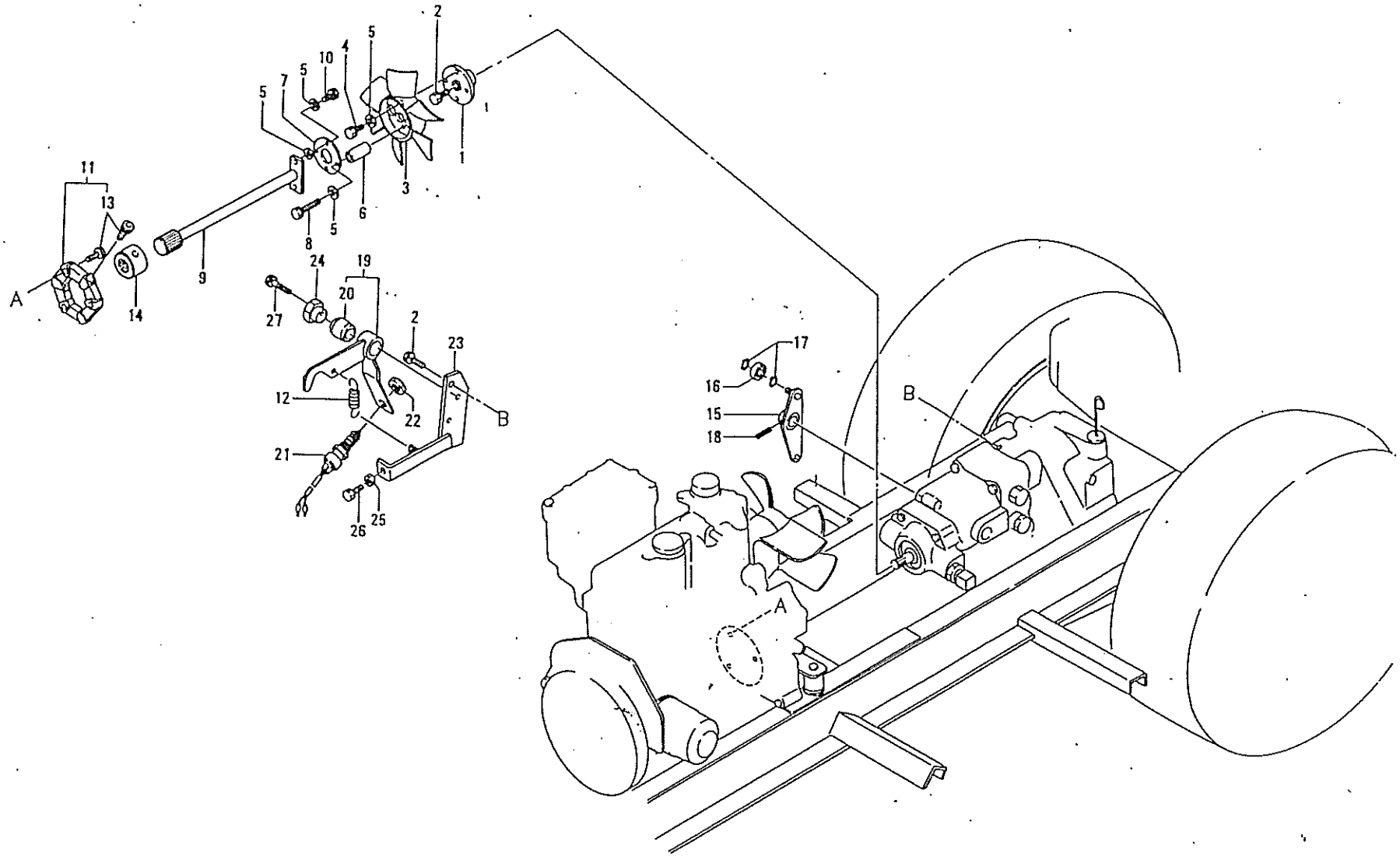

バインダー NO. BINDER NO.
ISP3011

改訂番号年月	
SUPPLEMENT NO.	

23. プロペラシャフト PROPELLER SHAFT

管理コード

見出番号 REF.NO.	コード番号 CODE NO.	部品名称 PART	NAME	個数 Q'ty GT 14	GT 14A							注文単位 Min.Q'ty	備考 REMARKS
1	40845 0010	フランジボス	BOSS	1	1								
2	01130 0816	ボルト	BOLT	3	3								
3	40842 0010	ファン	FAN	1	1								
4	01130 0820	ボルト	BOLT	2	2								
5	02610 0008	ワッシャ	WASHER	8	8								
6	49923 4040	カラー	COLLAR	2	2								
7	40853 0010	プレート	PLATE	1	1								
8	01131 0860	ボルト	BOLT	2	2								
9	40850 0010	プロペラシャフト	PROPELLER SHAFT	1	1								
10	01131 0816	ボルト	BOLT	2	2								
11	40855 0010	カップリング	COUPLING	1	1								
12	49822 1080	スプリング	SPRING	1	1								
13	49943 0900	六角穴付ボルト	BOLT	6	6								
14	40845 0020	ボス	BOSS	1	1								
15	42250 0010	アーム；A	ARM; A	1	1								
16	04014 6000	ボールベアリング	BALL BEARING	1	1								
17	03610 0010	スナップリング	SNAP RING	2	2								
18	03030 0628	スプリングピン	SPRING PIN	1	1								
19	42205 0010	アーム ASS'Y	ARM ASS'Y	1	1								
20	49851 0320	ブッシュ	BUSH	1	1								
21	38520 0891	スイッチ；セーフティ	SWITCH	1	1								
22	38524 0038	ナット	NUT	1	1								
23	42255 0010	ベース	BASE	1	1								
24	42253 0010	ボス	BOSS	1	1								
25	02010 0008	ナット	NUT	1	1								
26	01010 0835	ボルト	BOLT	1	1								
27	01130 0845	ボルト	BOLT	1	1								

インデー NO.
ページ NO. 1

改訂番号 年月
SUPPLEMENT NO.

24. トランスミッション
TRANSMISSION

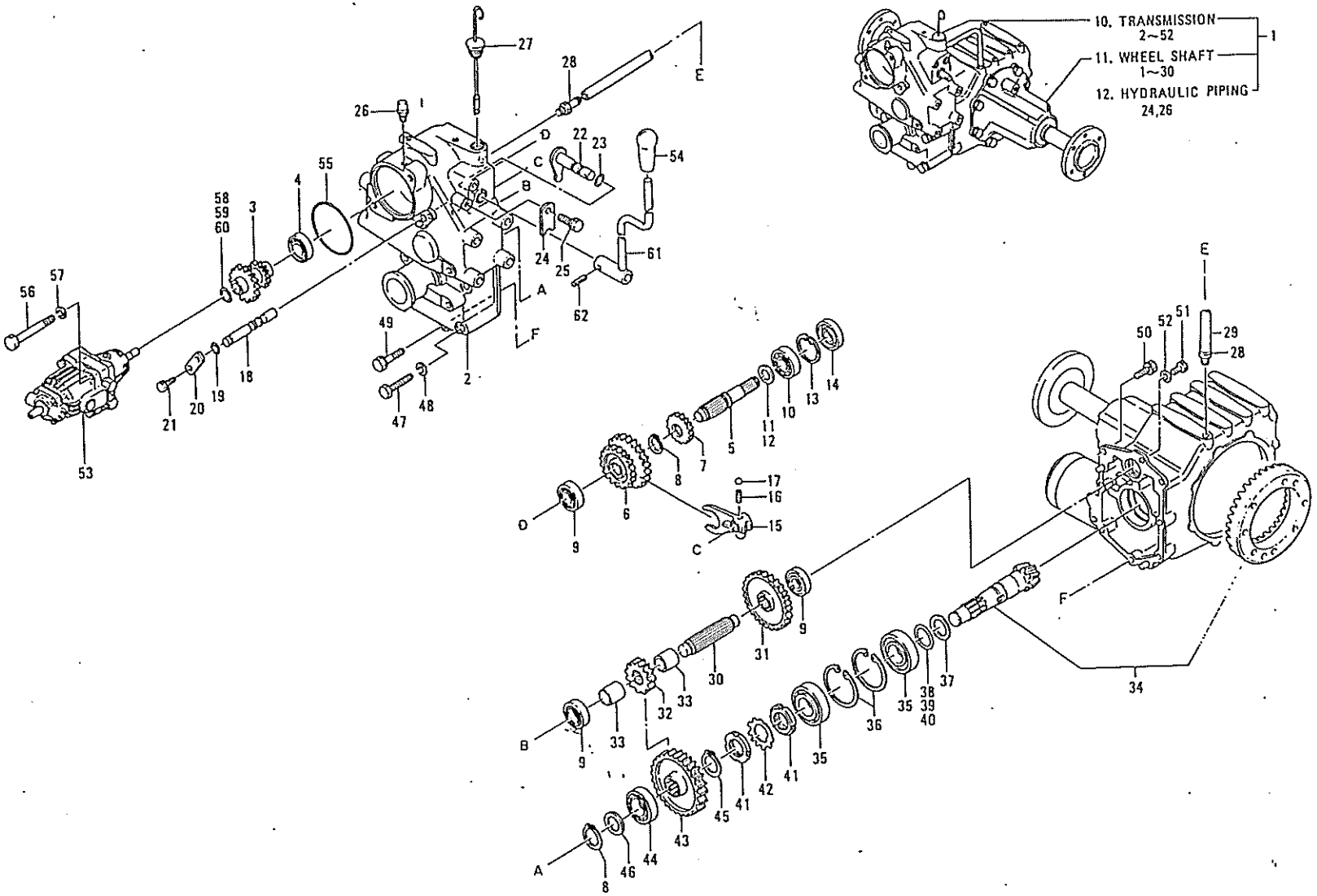

バインダー・NO. BINDER NO.
1SP3011

改訂番号年月	
SUPPLEMENT NO.	

24. トランスミッション TRANSMISSION

管理コード

見出番号 REF.NO.	コード番号 CODE NO.	部品名称 PART	NAME	個数 Q'ty GT 14	GT 14A							注文単位 Min.Q'ty	備考 REMARKS
1	41000 1190	ミッション ASS'Y	TRANSMISSION ASS'Y	1	1								
2	41011 0990	ミッションケース；F	TRANSMISSION CASE; F	1	1								
3	41331 0170	M.S. ギヤ	MULTISTAGE GEAR	1	1								
4	04010 6005	ボールベアリング	BALL BEARING	1	1								
5	41341 0400	ミドルシャフト	MIDDLE SHAFT	1	1								
6	41311 0750	スライドギヤ	SHIFT GEAR	1	1								
7	41316 1670	スパーギヤ	SPUR GEAR	1	1								
8	03610 0025	スナップリング	SNAP RING	2	2								
9	04010 6004	ボールベアリング	BALL BEARING	3	3								
10	04010 6204	ボールベアリング	BALL BEARING	1	1								
11	19928 0180	シム；0.1	SHIM; 0.1	A/R	A/R								
12	19928 0190	シム；0.2	SHIM; 0.2	A/R	A/R								
13	03650 0047	スナップリング	SNAP RING	1	1								
14	05020 9829	オイルシール	OIL SEAL	1	1								
15	41916 0430	シフタフォーク	SHIFTER FORK	1	1								
16	49821 0010	スプリング	SPRING	1	1								
17	04810 0010	スチールボール	STEEL BALL	1	1								
18	41911 0440	シフタロッド	SHIFTER ROD	1	1								
19	05210 0100	Oリング	O-RING	1	1								
20	42236 0110	プレート	PLATE	1	1								
21	01130 0612	ボルト	BOLT	2	2								
22	41920 0130	シフトアーム	SHIFT ARM	1	1								
23	05210 0110	Oリング	O-RING	1	1								
24	42238 0030	ストッパー	STOPPER	1	1								
25	01130 0812	ボルト	BOLT	1	1								
26	41071 0010	ブリーザ	BREATHER	1	1								
27	49840 0010	オイルゲージ	GAUGE COMPL	1	1								
28	45465 0010	アダプタ	ADAPTOR	2	2								
29	49816 0010	フューエルホース	HOSE	1	1								
30	41327 0060	シャフト	SHAFT	1	1								

バインダー NO.
BINDER NO.
ISP3011

改訂番号 年月
SUPPLEMENT NO.

24. トランスミッション TRANSMISSION

管理コード

見出番号 REF.NO.	コード番号 CODE NO.	部品名称 PART	NAME	個数 Q'ty GT 14	GT 14A							注文単位 Min.Q'ty	備考 REMARKS
31	41317 0610	ボスツキギヤ	GEAR WITH BOSS	1	1								
32	41316 1680	スパーギヤ；2	SPUR GEAR; 2	1	1								
33	49923 4020	カラー	COLLAR	2	2								
34	41304 0010	ドライブピニオン ASS'Y	DRIVE PINION ASS'Y	1	1								
35	04253 0207	テーパーローラーベアリング	TAPER ROLLER BEARING	2	2								
36	03650 0072	スナップリング	SNAP RING	2	2								
37	19926 0050	スラストワッシャ	THRUST WASHER	1	1								
38	19928 0530	シム；0.1	SHIM; 0.1	A/R	A/R								
39	19928 0540	シム；0.2	SHIM; 0.2	A/R	A/R								
40	19928 0550	シム；0.5	SHIM; 0.5	A/R	A/R								
41	02270 0350	ロックナット	LOCK NUT	2	2								
42	02810 0350	ロックワッシャ	LOCK WASHER	1	1								
43	41317 0620	ボスツキギヤ；2	GEAR WITH BOSS; 2	1	1								
44	04010 6305	ボールベアリング	BALL BEARING	1	1								
45	03610 0030	スナップリング	SNAP RING	1	1								
46	49921 0740	スペーサ	SPACER	1	1								
47	01011 1095	ボルト	BOLT	4	4								
48	02710 0010	スプリングワッシャ	SPRING WASHER	4	4								
49	01131 1060	ボルト	BOLT	1	1								
50	01131 1020	ボルト	BOLT	2	2								
51	01011 0820	ボルト	BOLT	1	1								
52	02510 0008	シールワッシャ	SEAL WASHER	1	1								
53	41080 0010	H.S.T ASS'Y	H.S.T. ASS'Y	1	1								
54	49818 0090	グリップ	GRIP	1	1								
55	05240 0950	Oリング	O-RING	1	1								
56	01070 1285	ボルト	BOLT	2	2								
57	02710 0012	スプリングワッシャ	SPRING WASHER	2	2								
58	19928 0150	シム；0.1	SHIM; 0,1	A/R	A/R								
59	19928 0160	シム；0.2	SHIM; 0.2	A/R	A/R								
60	19928 0310	シム；0.5	SHIM; 0.5	A/R	A/R								

バインダー NO.
BINDER NO.
ISP3011

改訂番号 年 月
SUPPLEMENT NO.

24. トランスミッション TRANSMISSION

管理コード

見出番号 REF.NO.	コード番号 CODE NO.	部品名称 PART	NAME	個数 Q'ty GT 14	GT 14A							注文単位 Min.Q'ty	備考 REMARKS
61	42215 0460	チェンジレバー	SHIFT LEVER	1	1								
62	03030 0625	スプリングピン	SPRING PIN	1	1								
63	29834 0090	クリップ	CLIP	2	2								

25. ホ．ールシャフト
WHEEL SHAFT

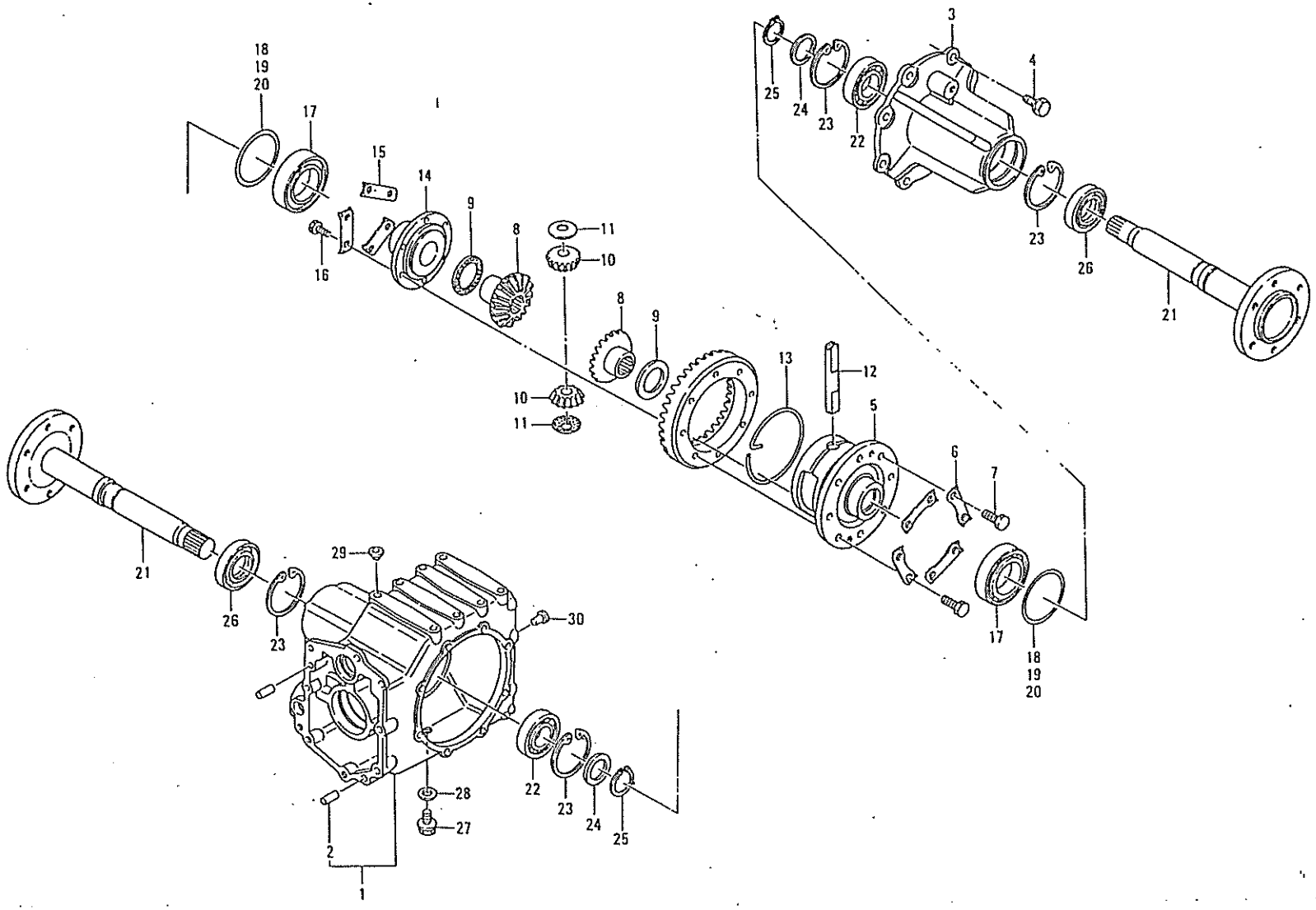

バインダー NO. BINDER NO.
ISP3011

改訂番号年月	
SUPPLEMENT NO.	

25. ホイールシャフト
WHEEL SHAFT

管理コード

見出番号 REF.NO.	コード番号 CODE NO.	部品名称 PART	NAME	個数 Q'ty GT 14	GT 14A							注文単位 Min.Q'ty	備考 REMARKS
1	42702 0010	ケーシング ASS'Y	CASING ASS'Y	1	1								
2	03050 1025	ノックピン	DOWEL PIN	2	2								
3	42734 0020	ホイールシャフトケース；フタ	WHEEL SHAFT CASE	1	1								
4	01131 1020	ボルト	BOLT	8	8								
5	42711 0010	デフケージ	DIFF HOUSING	1	1								
6	41013 0040	ロックワッシャ	LOCK WASHER	4	4								
7	01011 1020	ボルト	BOLT	8	8								
8	32614 0041	デフギヤ	DIFF GEAR	2	2								
9	39926 1330	スラストワッシャ	THRUST WASHER	2	2								
10	32616 0041	デフピニオン	DIFF PINION	2	2								
11	39926 0270	スラストワッシャ	THRUST WASHER	2	2								
12	42713 0010	ピニオンシャフト	PINION SHAFT	1	1								
13	49834 0100	クリップ	CLIP	1	1								
14	42711 0020	デフケージ；フタ	DIFF HOUSING	1	1								
15	41013 0050	ロックワッシャ	LOCK WASHER	3	3								
16	01011 0820	ボルト	BOLT	6	6								
17	04010 6211	ボールベアリング	BALL BEARING	2	2								
18	19928 0870	シム；0.1	SHIM; 0.1	A/R	A/R								
19	19928 0880	シム；0.2	SHIM; 0.2	A/R	A/R								
20	19928 0890	シム；0.5	SHIM; 0.5	A/R	A/R								
21	42730 0010	ホイールシャフト	WHEEL SHAFT	2	2								
22	04010 6207	ボールベアリング	BALL BEARING	2	2								
23	03650 0072	スナップリング	SNAP RING	4	4								
24	49921 0820	スペーサ	SPACER	2	2								
25	03610 0035	スナップリング	SNAP RING	2	2								
26	05020 9830	オイルシール	OIL SEAL	2	2								
27	06460 0016	プラグ	PLUG	1	1								
28	02510 0016	シールワッシャ	SEAL WASHER	1	1								
29	39846 0020	メクラセン	BRANK PLUG	1	1								
30	39846 0040	メクラセン	BRANK PLUG	8	8								

バインダー NO.
BINDER NO.
ISP3011

改訂番号年月
SUPPLEMENT NO.

26. 油圧配管
HYDRAULIC PIPING

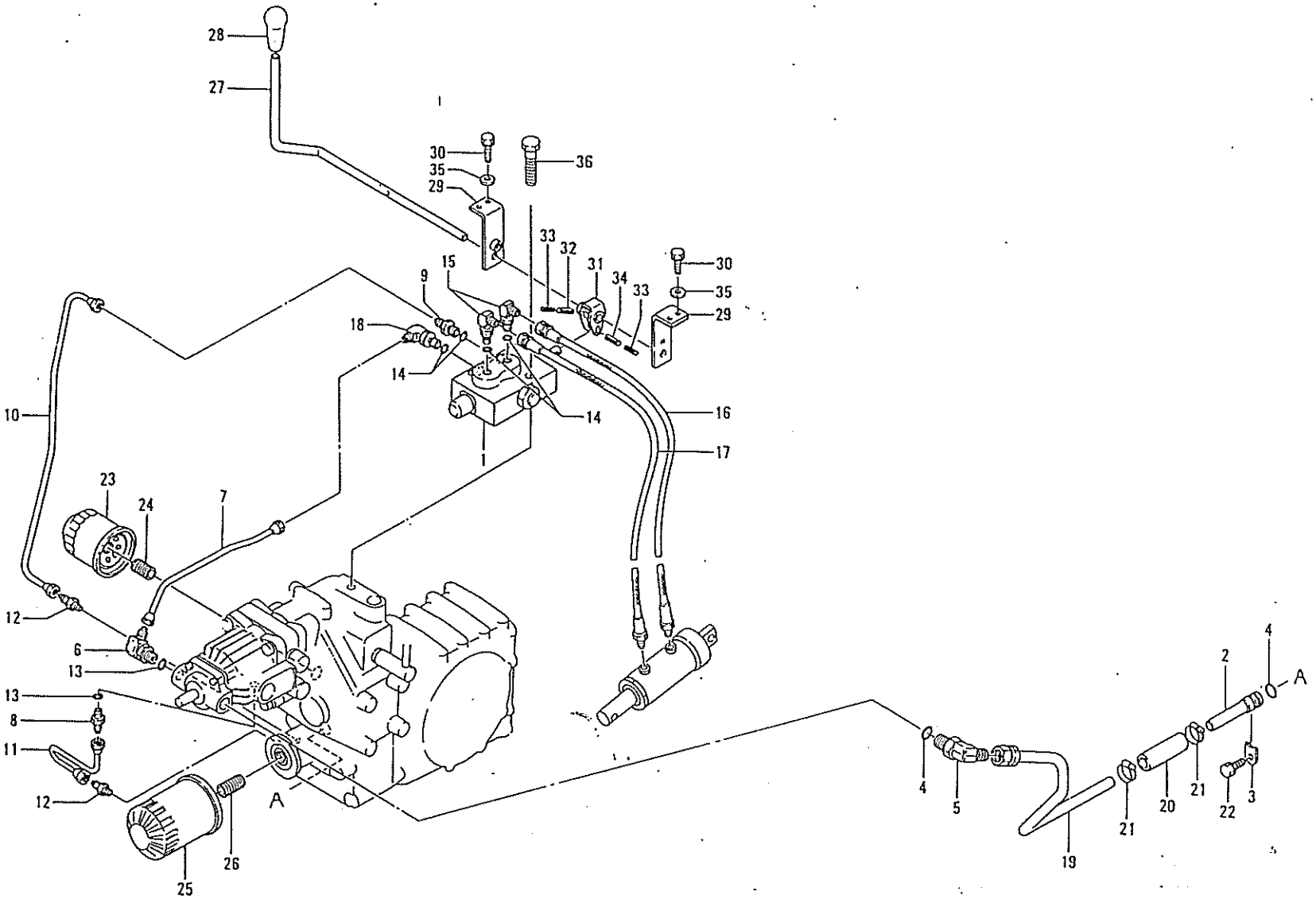

バインダー NO. BINDER NO.
ISP3011

改訂番号年月	
SUPPLEMENT NO.	

26. 油圧配管 HYDRAULIC PIPING

管理コード

見出番号 REF.NO.	コード番号 CODE NO.	部品名称 PART	NAME	個数 Q'ty GT 14	GT 14A							注文単位 Min.Q'ty	備考 REMARKS
1	45401 0030	コントロールバルブ ASS'Y	CONTROL VALVE ASS'Y	1	1								
2	45461 0060	オイルパイプ；サクションA	OIL PIPE	1	1								
3	45427 0020	プレート	PLATE	1	1								
4	05210 0180	Oリング	O-RING	2	2								
5	45467 0020	アダプタ	ADAPTOR	1	1								
6	45467 0030	アダプタ	ADAPTOR	1	1								
7	45460 0070	オイルパイプ	OIL PIPE	1	1								
8	34067 1220	アダプタ	ADAPTOR	1	1								
9	45467 0040	アダプタ	ADAPTOR	1	1								
10	45460 0080	オイルパイプ	OIL PIPE	1	1								
11	45460 0090	オイルパイプ；リターン	OIL PIPE	1	1								
12	34067 0870	アダプタ	ADAPTOR	2	2								
13	05210 0140	Oリング	O-RING	2	2								
14	05210 0110	Oリング	O-RING	4	4								
15	45467 0050	アダプタ	ADAPTOR	2	2								
16	45460 0110	オイルホース	OIL PIPE	1	1								
17	45460 0120	オイルホース	OIL PIPE	1	1								
18	45467 0060	アダプタ	ADAPTOR	1	1								
19	45460 0100	オイルパイプ；サクションB	OIL PIPE	1	1								
20	49816 0030	ゴム	RUBBER	1	1								
21	06710 0023	クランプ	CLAMP	2	1								
22	01130 0812	ボルト	BOLT	1	1								
23	45452 0010	オイルフィルター	OIL FILTER	1	1								
24	45463 0010	フィルタジョイント	FILTER JOINT	1	1								
25	34050 0370	オイルフィルタ	OIL FILTER	1	1								
26	14054 6040	フィルタジョイント	FILTER JOINT	1	1								
27	45410 0020	リフトレバー	LIFT CONTROL LEVER	1	1								
28	49818 0090	グリップ	GRIP	1	1								
29	45425 0010	ステー	LEVER GUIDE	2	2								
30	01130 0616	ボルト	BOLT	4	4								

バインダー NO. BINDER NO.
ISP3011

改訂番号 年月 SUPPLEMENT NO.

26. 油圧配管
HYDRAULIC PIPING

管理コード

見出番号 REF.NO.	コード番号 CODE NO.	部品名称 PART	NAME	個数 Q'ty GT 14	GT 14A							注文単位 Min.Q'ty	備考 REMARKS
31	45025 0390	シフタボス	BOSS	1	1								
32	03030 0522	スプリングピン	SPRING PIN	1	1								
33	03030 0320	スプリングピン	SPRING PIN	2	2								
34	03030 0525	スプリングピン	SPRING PIN	1	1								
35	02610 0006	ワッシャ	WASHER	4	4								
36	01070 0845	ボルト	BOLT	2	2								

バインダー NO.
BINDER NO.
ISP3011

改訂番号年月
SUPPLEMENT NO.

27. コ．トロールバルブ
CONTROL VALVE

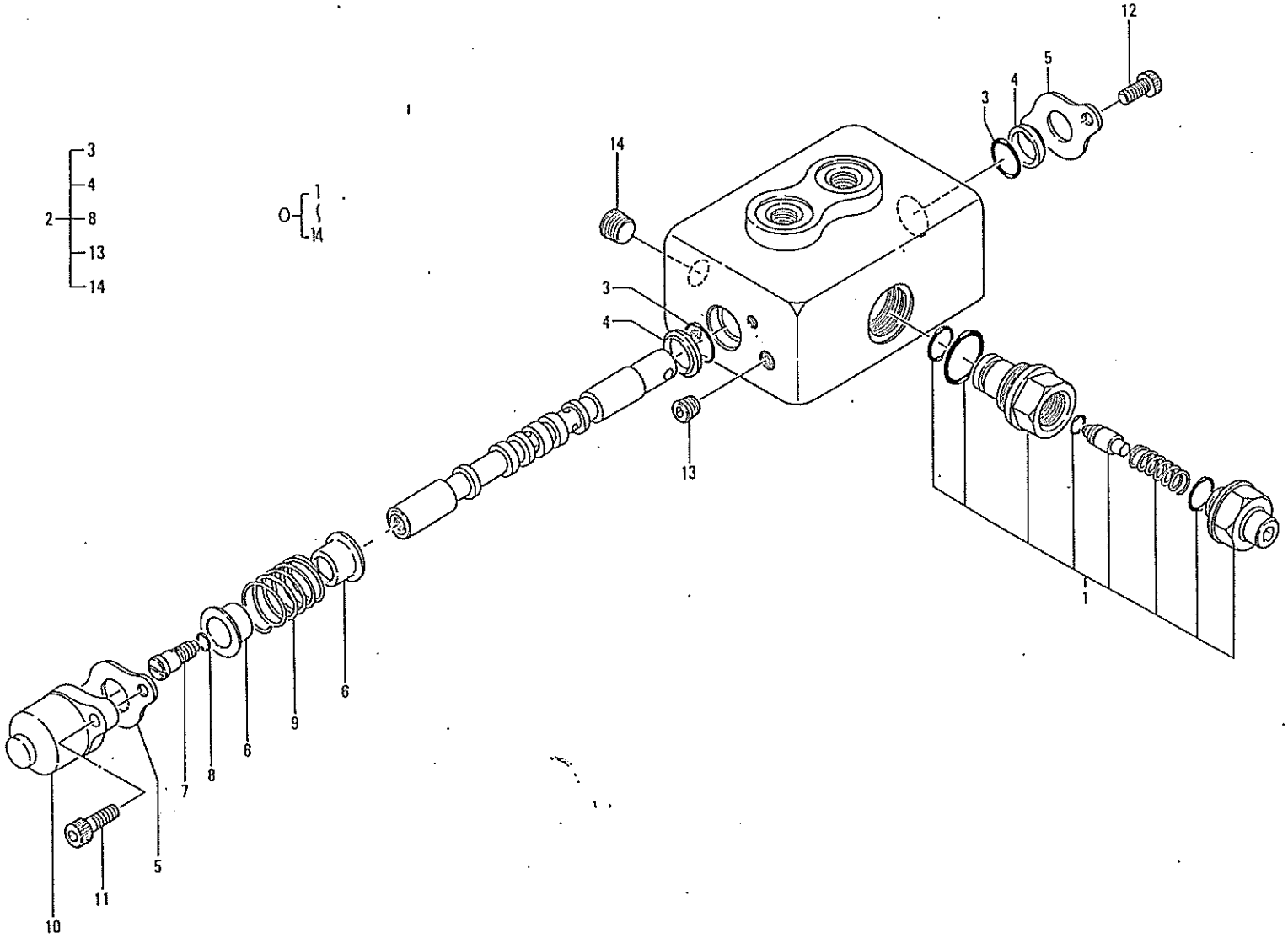

バインダー NO. BINDER NO.
ISP3011

改訂番号年月	
SUPPLEMENT NO.	

27. コントロールバルブ
CONTROL VALVE

管理コード

見出番号 REF.NO.	コード番号 CODE NO.	部品名称 PART	NAME	個数 Q'ty GT 14	GT 14A							注文単位 Min.Q'ty	備考 REMARKS
0	45401 0030	コントロールバルブ ASS'Y	CONTROL VALVE ASS'Y	1	1								
1	45418 0016	リリーフバルブ ASS'Y	RELIEF VALVE ASS'Y	1	1								
2	45418 0017	シール KIT	SEAL KIT	1	1								
3	45418 0003	Oリング	O-RING	2	2								
4	34029 2000	ワイパ	WIPER	2	2								
5	34029 1980	シールプレート	SFAL PLATE	2	2								
6	34029 2020	スプリングシート	SPRING SEAT	2	2								
7	45418 0007	キャップスクリュ	CAP SCREW	1	1								
8	45418 0008	Oリング	O-RING	1	1								
9	34029 2040	スプリング	SPRING	1	1								
10	34029 2010	キャップ	CAP	1	1								
11	01070 0618	ソケットヘッドボルト	BOLT	2	2								
12	01070 0610	ソケットヘッドボルト	BOLT	2	2								
13	06440 0010	プラグ	PLUG	1	1								
14	06440 0020	プラグ	PLUG	1	1								

バインダー NO.
BINDER NO.
ISP3011

改訂番号年月
SUPPLEMENT NO.

28. 油圧ミッション
HYDRO STATIC TRANSMISSION

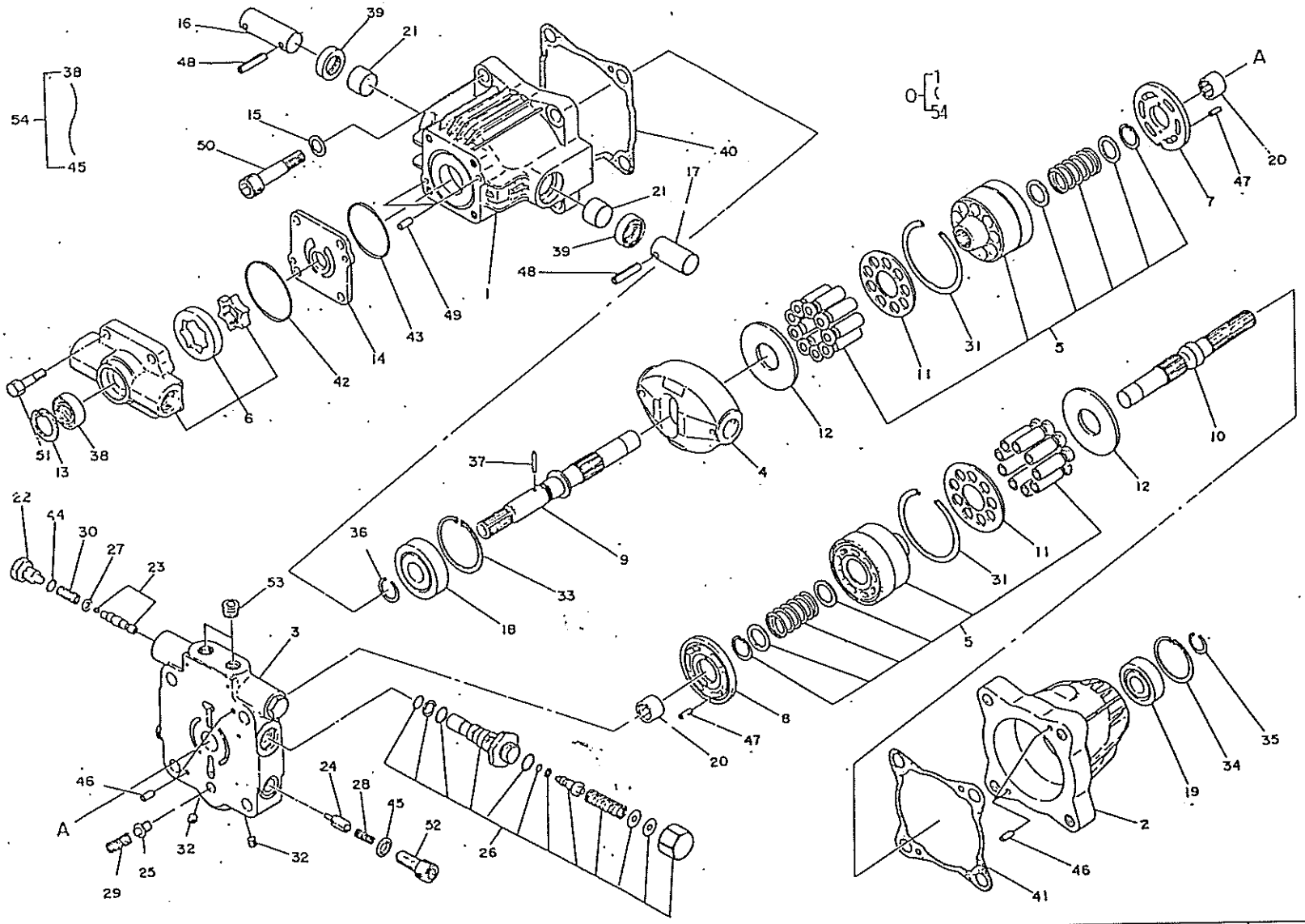

バインダー NO. BINDER NO.
ISP3011

改訂番号年月	
SUPPLEMENT NO.	

28. 油圧ミッション HYDRO STATIC TRANSMISSION

管理コード

見出番号 REF.NO.	コード番号 CODE NO.	部品名称 PART	NAME	個数 Q'ty GT 14	GT 14A							注文単位 Min.Q'ty	備考 REMARKS
0	41080 0010	HST ASS'Y	HST ASS'Y	1	1								
1	41081 0010	ケース	CASE	1	1								
2	41081 0020	ケース	CASE	1	1								
3	41081 0030	ブロック	BLOCK PORT	1	1								
4	41081 0040	プレート	PLATE	1	1								
5	41081 0520	シリンダブロックサブ ASS'Y	CYLINDER BLOCK SUB ASS'Y	2	2								
6	41081 0530	チャージポンプサブ ASS'Y	CHARGE PUMP SUB ASS'Y	1	2								
7	41081 0070	プレート	PLATE VALVE	1	1								
8	41081 0080	プレート	PLATE VALVE	1	1								
9	41081 0090	シャフト	SHAFT	1	1								
10	41081 0100	シャフト	SHAFT	1	1								
11	41081 0110	プレート	PLATE RETAINER	2	2								
12	41081 0120	プレート	PLATE THRUST	2	2								
13	03650 0035	スナップリング	SNAP RING	1	1								
14	41081 0140	プレート	PLATE	1	1								
15	02620 0012	ワッシャ	WASHER	2	2								
16	41081 0160	ピン	PIN TRUNNION	1	1								
17	41081 0170	ピン	PIN TRUNNION	1	1								
18	04010 6304	ボールベアリング	BALL BEARING	1	1								
19	04010 6303	ボールベアリング	BALL BEARING	1	1								
20	41081 0180	ニードルベアリング	NEEDLE BEARING	2	2								
21	41081 0190	ブッシュ	BUSH	2	2								
22	41081 0200	プラグ	PLUG	2	2								
23	41081 0210	スプールサブ ASS'Y	SPOOL SUB ASS'Y	2	2								
24	41081 0220	ポペット	POPPET	2	2								
25	41081 0230	バルブ	VALVE	1	1								
26	41081 0240	バルブ	VALVE SUB ASS'Y	1	1								
27	41081 0350	ホルダ；スプリング	HOLDER; SPRING	2	2								
28	41081 0260	スプリング	SPRING	2	2								
29	41081 0270	スプリング	SPRING	1	1								

バインダー NO.
BINDER NO.
ISP3011

改訂番号年月
SUPPLEMENT NO.

28. 油圧ミッション
HYDRO STATIC TRANSMISSION

管理コード

見出番号 REF.NO.	コード番号 CODE NO.	部品名称 PART	NAME	個数 Q'ty GT 14	GT 14A							注文単位 Min.Q'ty	備考 REMARKS
30	41081 0340	スプリング	SPRING	2	2								
31	41081 0380	スナップリング	SNAP RING	2	2								
32	41081 0500	プラグ	PLUG	2	2								
33	03650 0052	スナップリング	SNAP RING	1	1								
34	03650 0047	スナップリング	SNAP RING	1	1								
35	03610 0017	スナップリング	SNAP RING	1	1								
36	03610 0020	スナップリング	SNAP RING	1	1								
37	41081 0290	ピン	PIN	1	1								
38	※ ※ ※	オイルシール	OIL SEAL	1	1								
39	※ ※ ※	オイルシール	OIL SEAL	2	2								
40	※ ※ ※	ガスケット	GASKET	1	1								
41	※ ※ ※	ガスケット	GASKET	1	1								
42	※ ※ ※	Oリング	O-RING	1	1								
43	※ ※ ※	Oリング	O-RING	1	1								
44	※ ※ ※	Oリング	O-RING	2	2								
45	※ ※ ※	シールワッシャ	SEAL BONDED	2	2								
46	41081 0430	ピン	PIN	4	4								
47	41081 0440	スプリングピン	SPRING PIN	2	2								
48	41081 0450	スプリングピン	SPRING PIN	2	2								
49	41081 0460	ピン	PIN	2	2								
50	41081 0470	ボルト	BOLT SDH	2	2								
51	01011 0830	ボルト	BOLT	4	4								
52	41081 0480	プラグ	PLUG	2	2								
53	41081 0480	プラグ	PLUG	2	2								
54	41081 0510	シールキット	SEAL KIT	1	1								

バインダー NO.
BINDER NO.
ISP3011

改訂番号 年 月
SUPPLEMENT NO.

29. 油圧シリンダ
HYDRAULIC CYLINDER

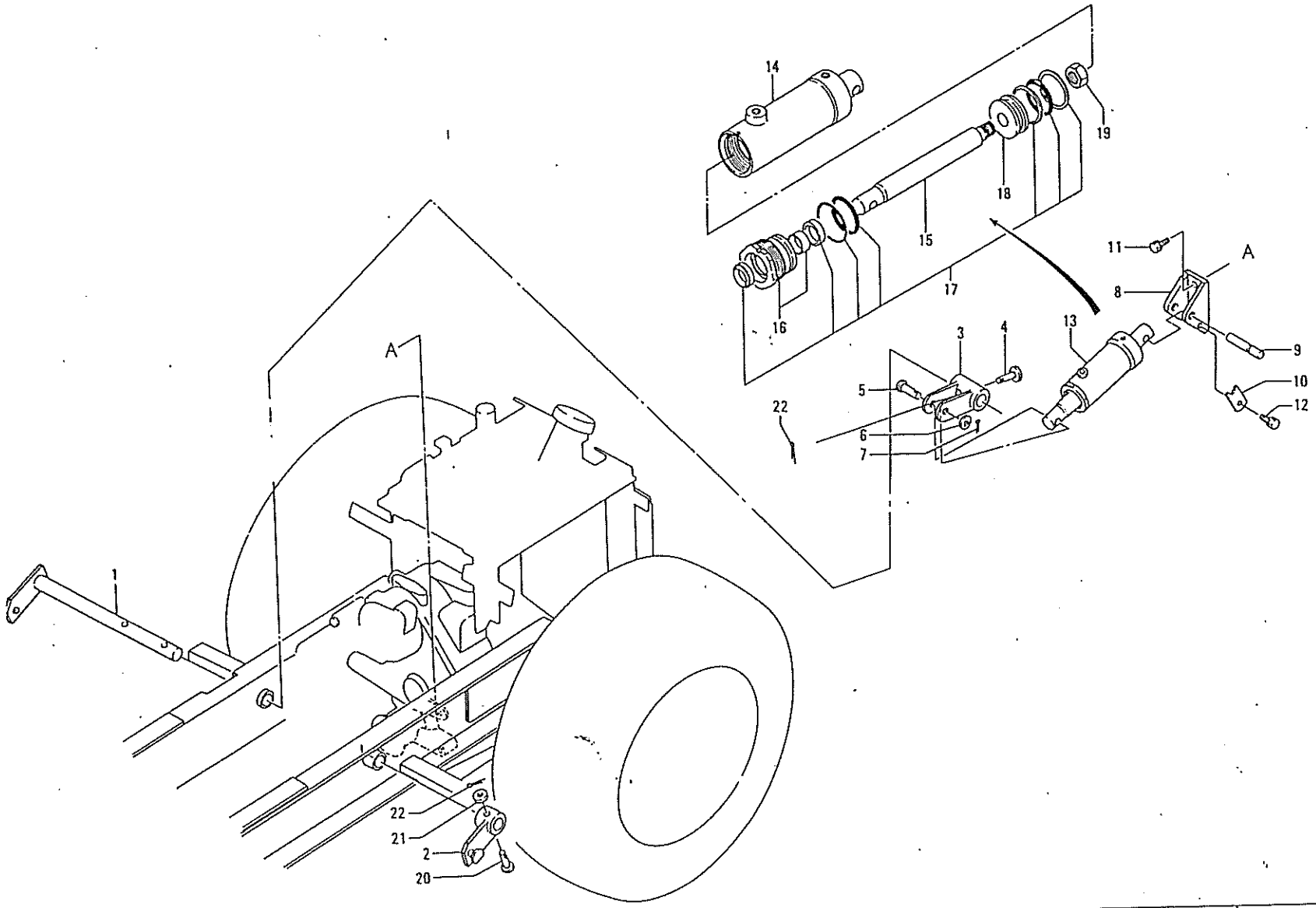

バインダー NO. BINDER NO.
ISP3011

改訂番号年月	
SUPPLEMENT NO.	

29. 油圧シリンダ HYDRAULIC CYLINDER

管理コード

見出番号 REF.NO.	コード番号 CODE NO.	部品名称 PART	NAME	個数 Q'ty GT 14	GT 14A							注文単位 Min.Q'ty	備考 REMARKS
1	47035 0010	アームシャフト	ARM	1	1								
2	47035 0020	アーム	ARM	1	1								
3	47030 0010	ブラケット	BRACKET	1	1								
4	03131 1245	ヒラアタマピン	PIN	1	1								
5	03131 9828	ヒラアタマピン	PIN	1	1								
6	02610 0014	ワッシャ	WASHER	1	1								
7	03010 3025	スプリットピン	SPLIT PIN	1	1								
8	47022 0020	ブラケット	BRACKFT	1	1								
9	47091 0020	ピン	PIN	1	1								
10	42238 0030	ストッパ	STOPPER	1	1								
11	01131 1025	ボルト	BOLT	2	2								
12	01130 0812	ボルト	BOLT	1	1								
13	45495 0030	シリンダ	CYLINDER	1	1								
14	45496 0001	シリンダチューブ ASS'Y	CYLINDER TUBE ASS'Y	1	1								
15	45496 0002	ピストンロッド	PISTON ROD	1	1								
16	45496 0012	シリンダヘッドキット	CYLINDER HEAD KIT	1	1								
17	45496 0011	シリンダリペアキット	CYLINDER REPEAR KIT	1	1								
18	45496 0009	ピストン	PISTON	1	1								
19	02250 0016	Uナット	U-NUT	1	1								
20	03131 1045	ヒラアタマピン	PIN	1	1								
21	02610 0010	ワッシャ	WASHER	1	1								
22	03010 3020	スプリットピン	SPLIT PIN	2	2								

バインダー NO.
BINDER NO.
ISP3011

改訂番号年月
SUPPLEMENT NO.

30. ションション, テンションレバー
TENSION, TENSION LEVER

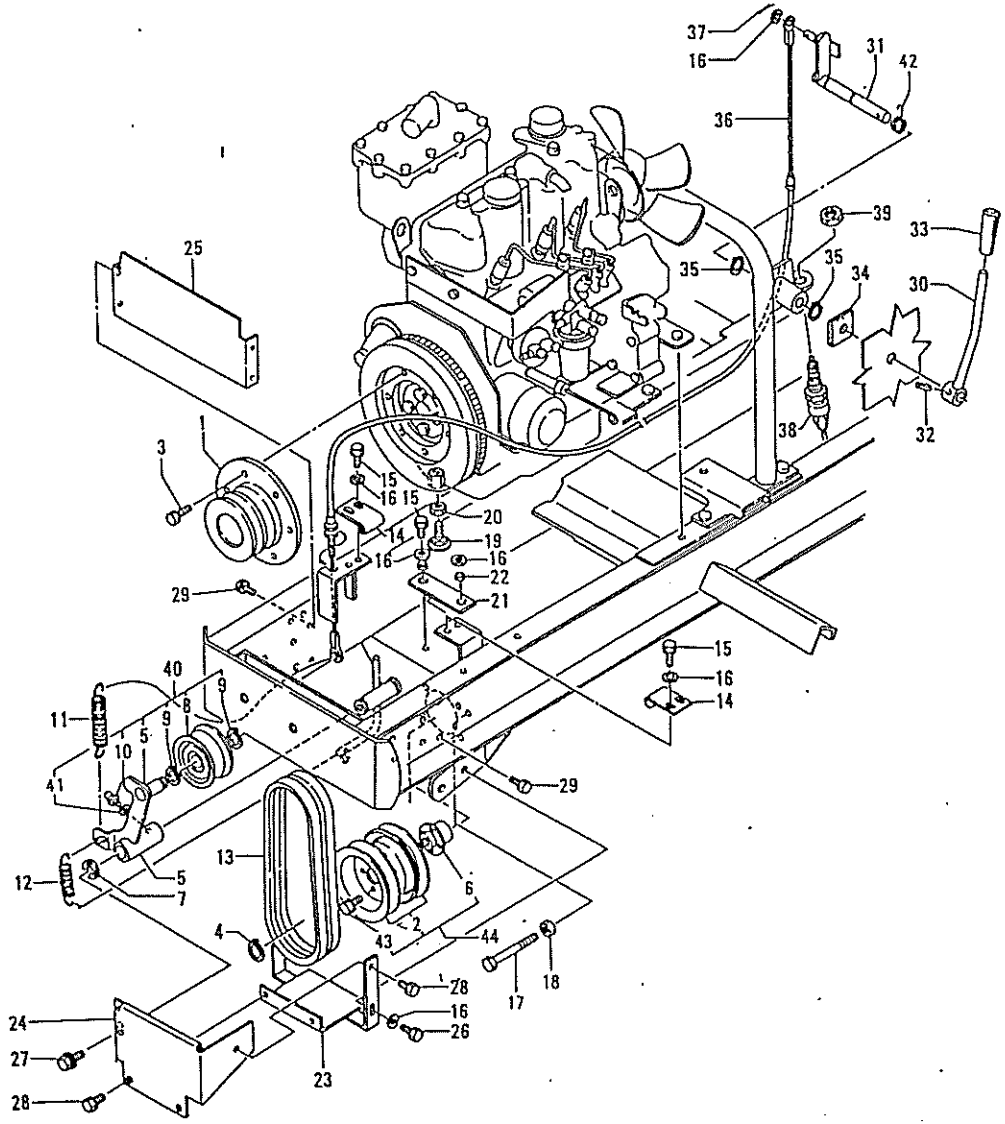

バインダー NO. BINDER NO.
ISP3011～

改訂番号年月	
SUPPLEMENT NO.	

30. テンション，テンションレバー
TENSION, TENSION LEVER

管理コード

見出番号 REF.NO.	コード番号 CODE NO.	部品名称 PART	NAME	個数 Q'ty GT 14	GT 14A							注文単位 Min.Q'ty	備考 REMARKS
1	43011 1750	プーリ；エンジン	PULLEY; ENGINE	1	1								
2	43011 1760	プーリ；P.T.O	PULLEY; P.T.O	2	2								
3	01131 0820	ボルト	BOLT	6	6								
4	03610 0025	スナップリング	SNAP RING	1	1								
5	43220 0780	テンションアーム	TENSION ARM	1	1								
6	43010 0890	スプラインボス	SPLINE BOSS	1	1								
7	03680 9801	トメワE	SNAP RING	1	1								
8	43235 0180	ローラ；テンション	ROLLER; TENSION	1	1								
9	03610 0020	スナップリング	SNAP RING	2	2								
10	06061 0000	グリースニップル	GREASE NIPPLE	1	1								
11	49822 1040	スプリング	SPRING	1	1								
12	49822 1050	スプリング	SPRING	1	1								
13	08010 9867	Vベルト	V-BELT	2	2								
14	43021 0110	ベルトガイド	BELT GUIDE	2	2								
15	01130 0816	ボルト	BOLT	6	6								
16	02610 0008	ワッシャ	WASHER	9	9								
17	01010 0875	ボルト	BOLT	1	1								
18	02010 0008	ナット	NUT	1	1								
19	49940 0030	ボルト	BOLT	1	1								
20	02010 0010	ナット	NUT	1	1								
21	49811 0430	ゴム	RUBBER	1	1								
22	49923 4030	カラー	COLLAR	2	2								
23	43030 1200	サポート	SUPPORTER	1	1								
24	43025 0940	カバー	COVER	1	1								
25	43025 0950	カバー	COVER	1	1								
26	01130 0820	ボルト	BOLT	2	2								
27	01115 0610	ボルト	BOLT	1	1								
28	01130 0610	ボルト	BOLT	3	3								
29	01130 0616	ボルト	BOLT	4	4								
30	43230 0320	レバー；テンション	LEVER	1	1								

バインダー NO.
BINDER NO.
ISP3011

改訂番号年月
SUPPLEMENT NO.

30. テンション，テンションレバー
TENSION, TENSION LEVER

管理コード

見出番号 REF.NO.	コード番号 CODE NO.	部品名称 PART	NAME	個数 Q'ty GT 14	GT 14A							注文単位 Min.Q'ty	備考 REMARKS
31	43245 0070	レバー；テンション	ARM	1	1								
32	03030 0625	スプリングピン	SPRING PIN	1	1								
33	49818 0180	グリップ	GRIP	1	1								
34	49813 0010	スポンジ	FELT	1	1								
35	03610 0015	スナップリング	SNAP RING	2	2								
36	43299 0670	ワイヤ；P.T.O	WIRE; P.T.O	1	1								
37	03010 2020	スプリットピン	SPLIT PIN	1	1								
38	38520 0891	スイッチ ASS'Y	SWITCH ASS'Y	1	1								
39	38524 0038	ナット	NUT	1	1								
40	43201 0720	テンションアーム ASS'Y	TENSION ARM ASS'Y	1	1								
41	02610 0006	ワッシャ	WASHER	1	1								
42	49822 1140	トルクスプリング	SPRING	1	1								
43	01131 0612	ボルト	BOLT	4	4								
44	43001 0760	プーリ ASS'Y	PULLEY ASS'Y	1	1								

バインダー NO.
BINDER NO.
ISP3011

改訂番号 年 月
SUPPLEMENT NO.

31. ブレーキ，駐車ブレーキ
BRAKE, PARKING BRAKE

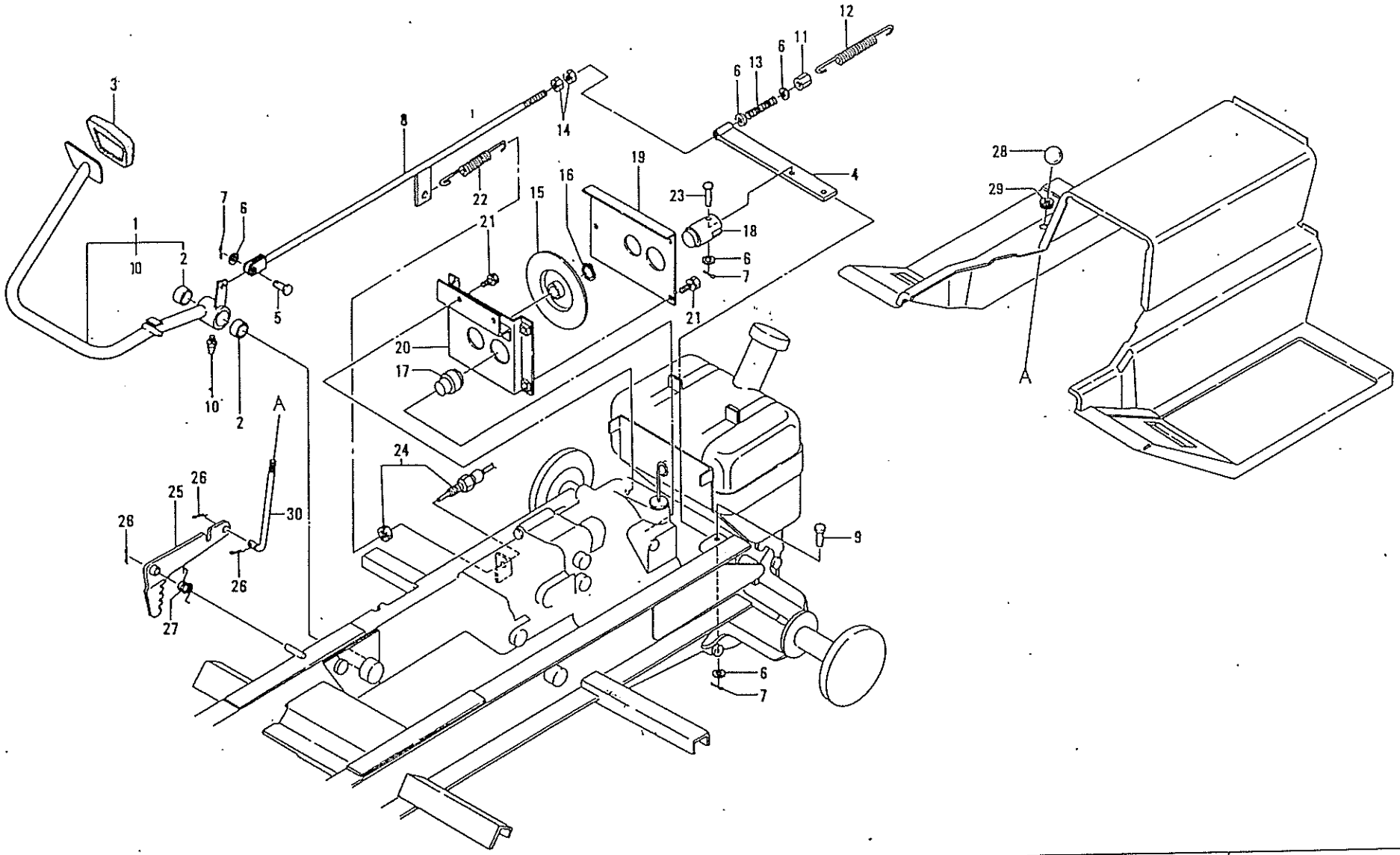

バインダー NO. BINDER NO.
ISP3011

改訂番号年月	
SUPPLEMENT NO.	

31. ブレーキ，駐車ブレーキ
BRAKE, PARKING BRAKE

管理コード

見出番号 REF.NO.	コード番号 CODE NO.	部品名称 PART	NAME	個数 Q'ty GT 14	GT 14A							注文単位 Min.Q'ty	備考 REMARKS
1	43401 0040	ブレーキ ASS'Y	BRAKE ASS'Y; PEDAL	1	1								
2	39851 0860	ブッシュ	BUSH	2	2								
3	39811 3000	ゴム	RUBBER	1	1								
4	43440 0030	ブレーキレバー	BRAKE LEVER	1	1								
5	03131 0825	ヒラアタマピン	PIN	1	1								
6	02610 0008	ワッシャ	WASHER	5	5								
7	03010 2520	スプリットピン	SPLIT PIN	3	3								
8	43460 0010	ロッド	ROD	1	1								
9	03131 0820	ヒラアタマピン	PIN	1	1								
10	06061 0000	グリースニップル	GREASE NIPPLE	1	1								
11	49937 0360	ナット	NUT	1	1								
12	49822 1100	スプリング	SPRING	1	1								
13	49822 1110	スプリング	SPRING	1	1								
14	02010 0008	ナット	NUT	2	2								
15	43415 0010	ブレーキディスク	BRAKE DISC	1	1								
16	03610 0020	スナップリング	SNAP RING	1	1								
17	43418 0010	パット；1	PAD; 1	1	1								
18	43418 0020	パット；2	PAD; 2	1	1								
19	43450 0010	カバー	COVER	1	1								
20	43450 0020	カバー	COVER	1	1								
21	01130 0612	ボルト	BOLT	5	5								
22	49822 1170	スプリング	SPRING	1	1								
23	03131 0840	ヒラアタマピン	PIN	1	1								
24	48522 0180	スイッチ ASS'Y	SWITCH ASS'Y	1	1								
25	43440 0040	レバー	LEVER	1	1								
26	03010 3025	スプリットピン	SPLIT PIN	3	3								
27	49822 1120	スプリング	SPRING	1	1								
28	39818 0171	グリップ	GRIP	1	1								
29	49786 0190	ジザイブッシュ	BUSH	1	1								
30	43460 0020	ロッド	ROD	1	1								

バインダー NO.
BINDER NO.
ISP3011

改訂番号年月
SUPPLEMENT NO.

32. スピードコントロールリンク
SPEED CONTROL LINK

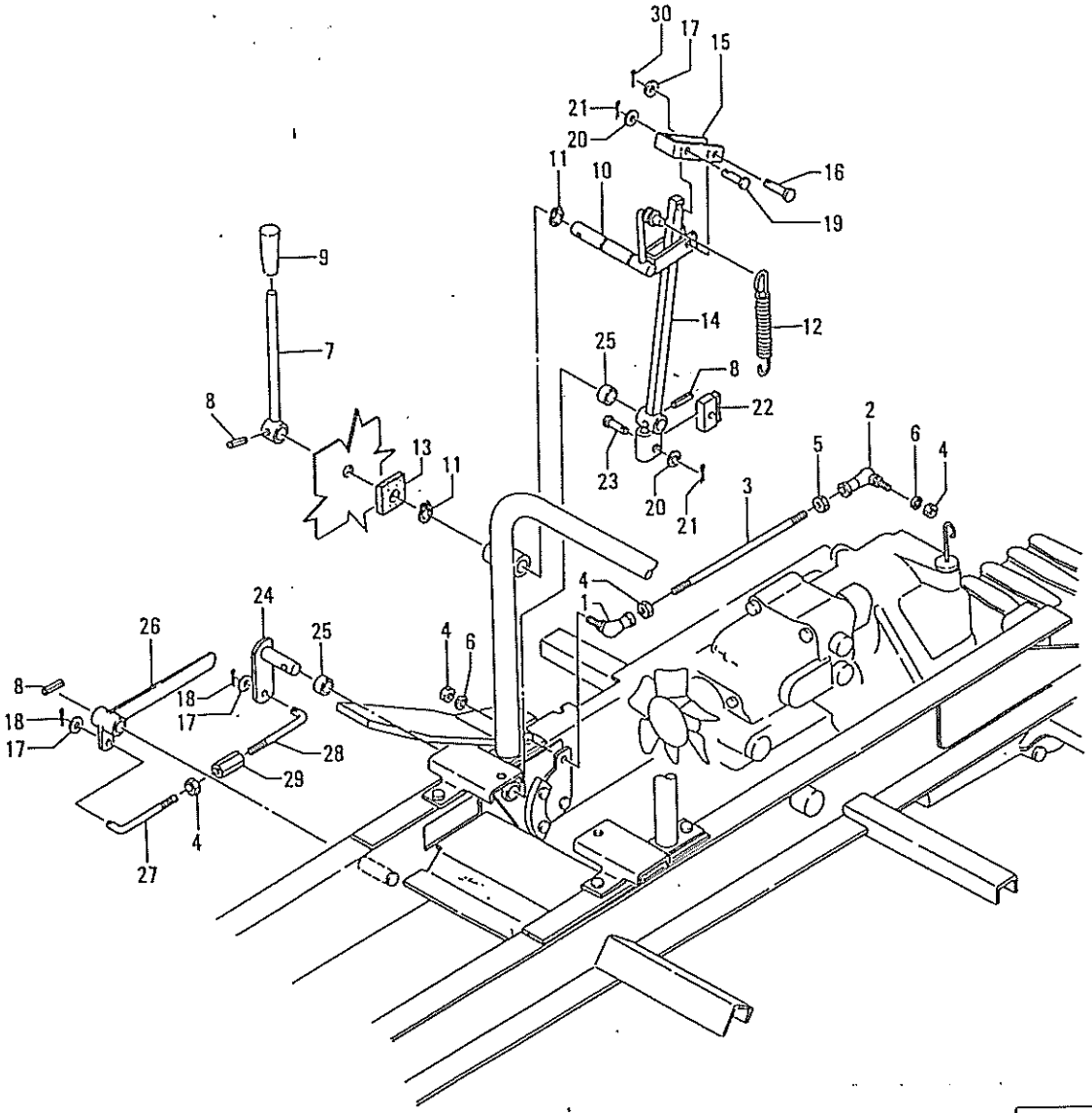

バインダー NO. BINDER NO.
ISP3011

改訂番号年月	
SUPPLEMENT NO.	

32. スピードコントロールリンク
SPEED CONTROL LINK

管理コード

見出番号 REF.NO.	コード番号 CODE NO.	部品名称 PART	NAME	個数 Q'ty GT 14	GT 14A							注文単位 Min.Q'ty	備考 REMARKS
1	33480 0350	ロッドエンド；R	ROD END; R.H	1	1								
2	44780 0010	ロッドエンド；L	ROD END; L.H	1	1								
3	45413 0020	ロッド	ROD	1	1								
4	02010 0008	ナット	NUT	4	4								
5	02010 9006	ナット；M8L	NUT; L.H	1	1								
6	02710 0008	スプリングワッシャ	SPRING WASHER	2	2								
7	43230 0330	レバー；HSTロック	LEVER	1	1								
8	03030 0625	スプリングピン	SPRING PIN	3	3								
9	49818 0180	グリップ	GRIP	1	1								
10	43245 0080	レバー；HSTロック	ARM	1	1								
11	03610 0015	スナップリング	SNAP RING	2	2								
12	49822 1060	スプリング	SPRING	1	1								
13	49813 0010	スポンジ	FELT	1	1								
14	43440 0010	ブレーキレバー	BRAKE LEVER	1	1								
15	43445 0010	プレート	PLATE	1	1								
16	03131 0835	ヒラアタマピン	PIN	1	1								
17	02610 0008	ワッシャ	WASHER	3	3								
18	03010 3020	スプリットピン	SPLIT PIN	2	2								
19	03131 0635	ヒラアタマピン	PIN	1	1								
20	02610 0006	ワッシャ	WASHER	2	2								
21	03010 2015	スプリットピン	SPLIT PIN	2	2								
22	32810 0131	ブレーキシュー	BRAKE SHOE	1	1								
23	03131 0620	ヒラアタマピン	PIN	1	1								
24	43440 0050	レバー	LEVER	1	1								
25	49851 0250	ブッシュ	BUSH	2	2								
26	43440 0060	レバー	LEVER	1	1								
27	45413 0030	ロッド；R	ROD; R.H	1	1								
28	45413 0040	ロッド；L	ROD; L.H	1	1								
29	39916 0020	ターンバックル	TURN BUCKLE	1	1								
30	03010 2520	スプリットピン	SPLIT PIN	1	1								

バインダー NO.
BINDER NO.
ISP3011

改訂番号年月
SUPPLEMENT NO.

33. シート
SEAT

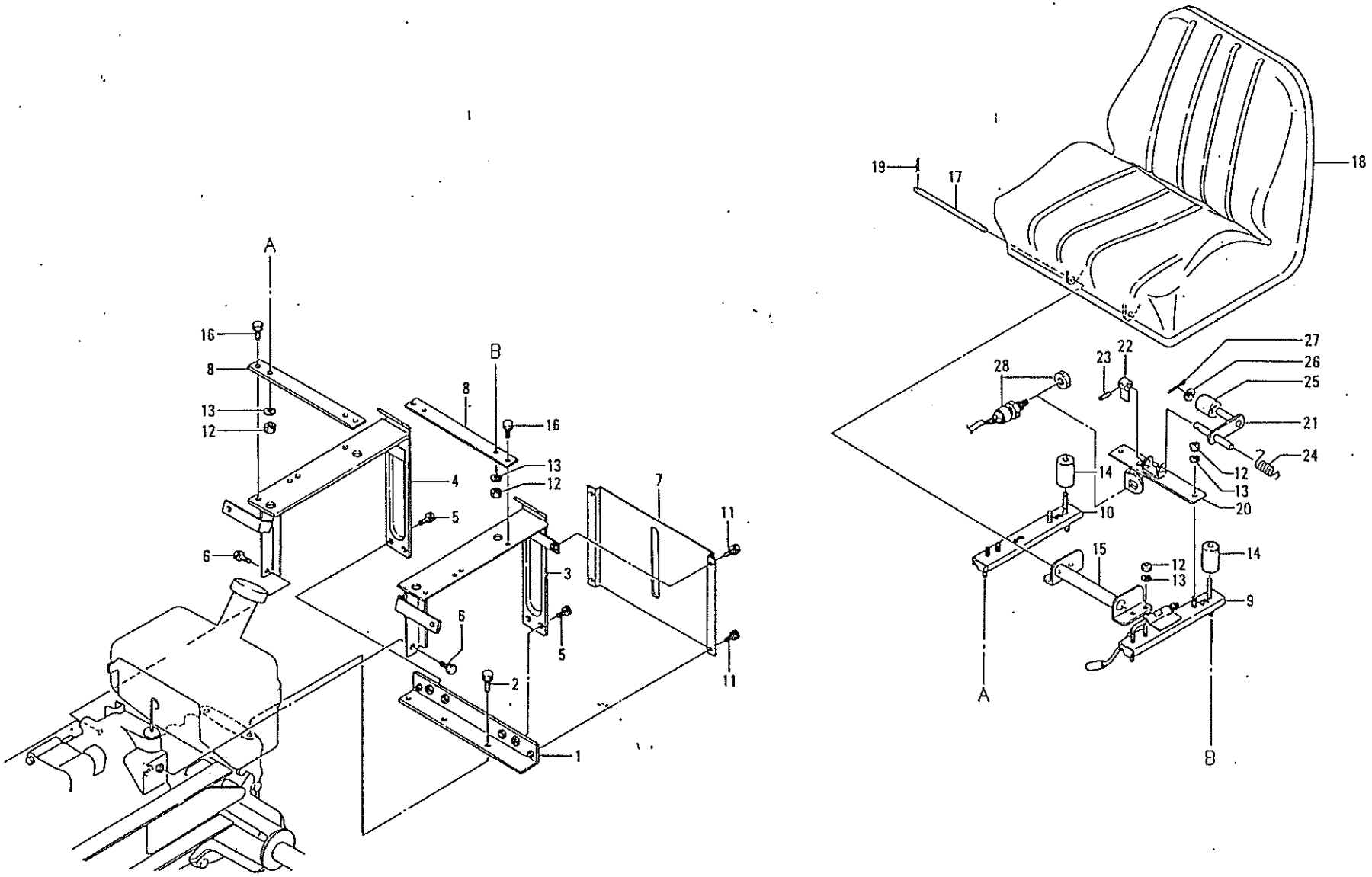

バインダー NO. BINDER NO.
ISP3011

改訂番号 年月	
SUPPLEMENT NO.	

33. シート SEAT

管理コード

見出番号 REF.NO.	コード番号 CODE NO.	部品名称 PART	NAME	個数 Q'ty GT 14	GT 14A							注文単位 Min.Q'ty	備考 REMARKS
1	46475 0060	ブラケット	BRACKET	1	1								
2	01130 1020	ボルト	BOLT	2	2								
3	46475 0010	シートダイ；L	BRACKET; L.H	1	1								
4	46475 0020	シートバイ；R	BRACKET; R.H	1	1								
5	01131 1025	ボルト	BOLT	4	4								
6	01131 0816	ボルト	BOLT	2	2								
7	46419 0010	カバー	COVER	1	1								
8	46481 0010	プレート	PLATE	2	2								
9	46475 0030	シートダイ；L	BRACKET; L.H	1	1								
10	46475 0040	シートダイ；R	BRACKET; R.H	1	1								
11	01130 0816	ボルト	BOLT	4	4								
12	02010 0008	ナット	NUT	10	10								
13	02710 0008	スプリングワッシャ	SPRING WASHER	10	10								
14	49811 0490	クッションゴム	RUBBER	2	2								
15	49475 0050	シートダイ	BRACKET	1	1								
16	01131 0820	ボルト	BOLT	4	4								
17	46477 0010	バー	BAR	1	1								
18	46470 0010	シート	SEAT	1	1								
19	03110 0010	スナップピン	SNAP PIN	2	2								
20	46235 0060	プレート	PLATE	1	1								
21	43625 0020	レバー	LEVER	1	1								
22	43625 0030	ボス	LEVER	1	1								
23	03030 0425	スプリングピン	SPRING PIN	1	1								
24	49822 1090	スプリング	SPRING	1	1								
25	43640 0070	ゴムローラ	RUBBER	1	1								
26	02610 0012	ワッシャ	WASHER	1	1								
27	03010 4020	スプリットピン	SPLIT PIN	1	1								
28	38520 0891	スイッチ ASS'Y	SWITCH ASS'Y	1	1								

バインダー NO.
BINDER NO.
ISP3011

改訂番号年月
SUPPLEMENT NO.

34. タンク，フューエルフィルター
TANK, FUEL FILTER

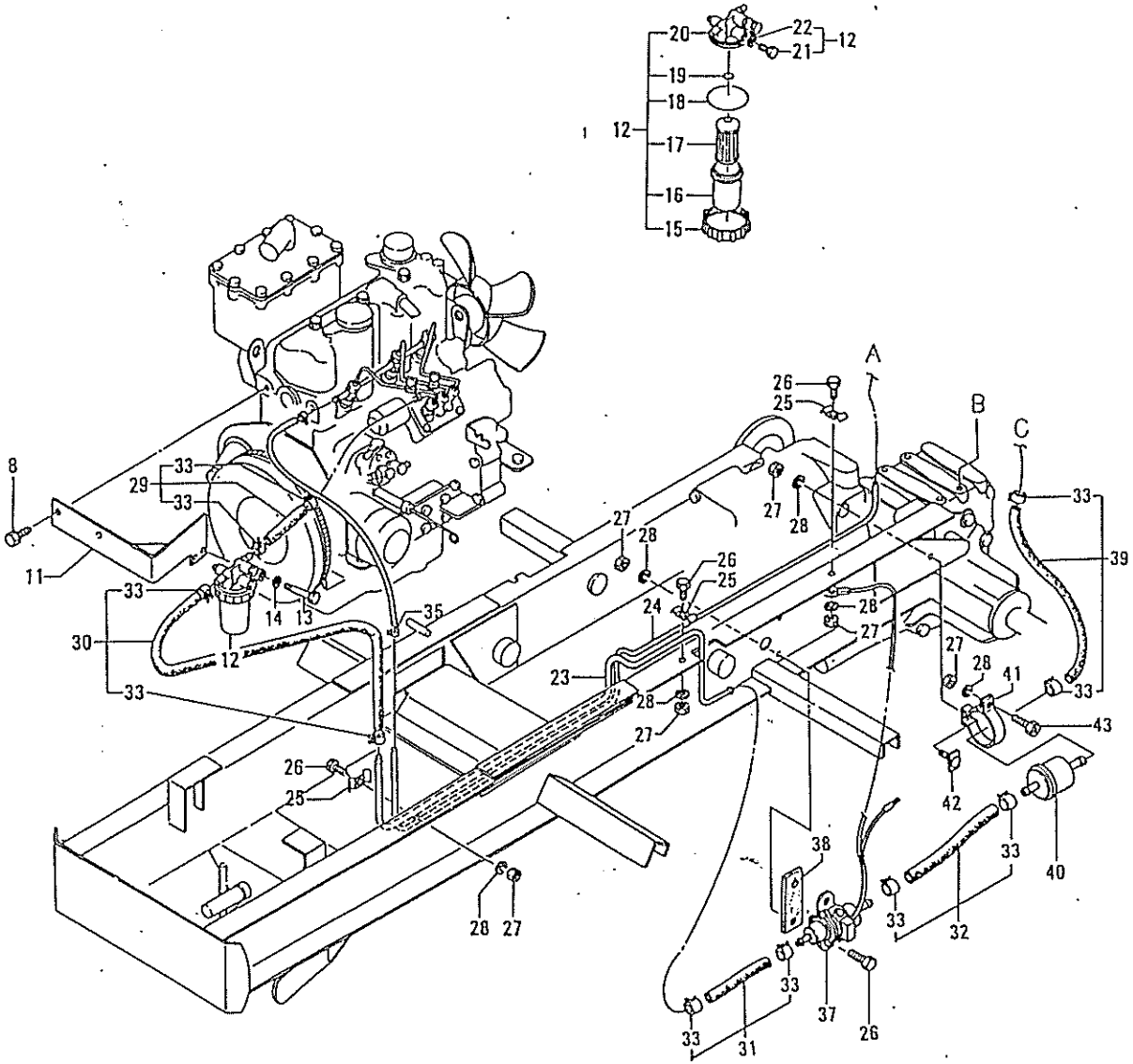

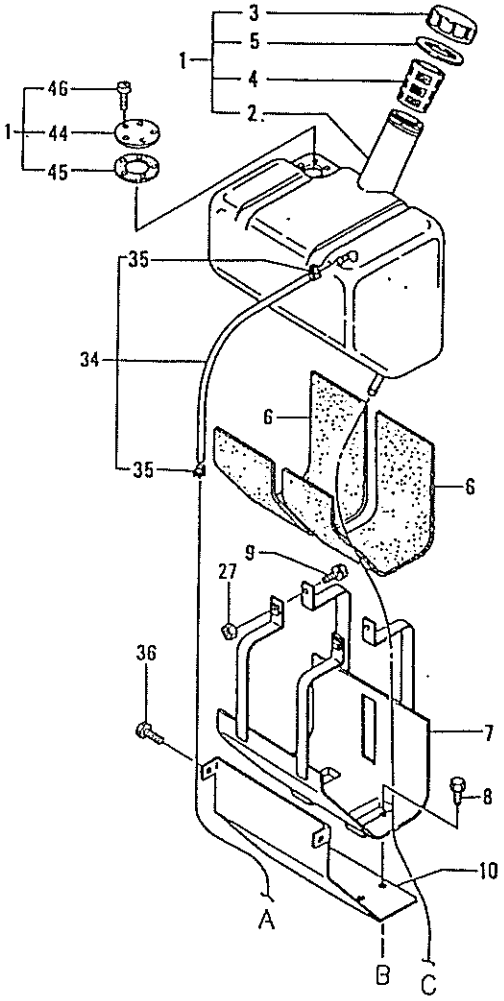

バインダー NO. BINDER NO.
ISP3011

改訂番号年月	
SUPPLEMENT NO.	

34. タンク，フューエルフィルター
TANK, FUEL FILTER

管理コード

見出番号 REF.NO.	コード番号 CODE NO.	部品名称 PART	NAME	個数 Q'ty GT 14	GT 14A							注文単位 Min.Q'ty	備考 REMARKS
1	46001 0010	タンク ASS'Y	TANK ASS'Y	1	1								
2	46011 0010	タンク	TANK	1	1								
3	46030 0010	キャップ	CAP	1	1								
4	46072 0010	フィルタ	FILTER	1	1								
5	41099 0490	パッキン	PACKING	1	1								
6	49811 0420	ゴム	RUBBER	2	2								
7	46050 0010	タンクサポート	HOLDER TANK	1	1								
8	01130 0816	ボルト	BOLT	6	6								
9	01010 0630	ボルト	BOLT	2	2								
10	46015 0010	プレート	PLATE	1	1								
11	46015 0020	フィルターステー	PLATE	1	1								
12	36070 0031	フィルタ COMPL	FILTER COMPL	1	1								
13	01010 0870	ボルト	BOLT	1	1								
14	02710 0008	スプリングワッシャ	SPRING WASHER	1	1								
15	36074 0010	ナット	NUT—FILTER BOWL	1	1								
16	36071 0011	カップ	CUP—FILTER	1	1								
17	36072 0020	エレメント	ELEMENT—FILTER	1	1								
18	05210 0400	Oリング	O-RING	1	1								
19	05210 0100	Oリング	O-RING	1	1								
20	31250 0250	ブラケット	BRACKET—FILTER	1	1								
21	36074 0070	スクリュ	BLEED SCREW	2	2								
22	36074 0080	シールワッシャ	SEAL WASHER	2	2								
23	46077 0010	フューエルパイプ	FUEL PIPE	1	1								
24	46077 0020	フューエルパイプ	FUEL PIPE	1	1								
25	49834 0110	クランプ	CLAMP	3	3								
26	01010 0616	ボルト	BOLT	5	5								
27	02010 0006	ナット	NUT	9	9								
28	02710 0006	スプリングワッシャ	SPRING WASHER	7	7								
29	36075 0650	フューエルパイプ ASS'Y	FUEL PIPE ASS'Y	1	1								
30	46075 0040	フューエルパイプ ASS'Y	FUEL PIPE ASS'Y	1	1								

バインダー NO.
BINDER NO.
ISP3011

改訂番号 年 月
SUPPLEMENT NO.

34. タンク，フューエルフィルター
TANK, FUEL FILTER

管理コード

見出番号 REF.NO.	コード番号 CODE NO.	部品名称 PART	NAME	個数 Q'ty GT 14	GT 14A							注文単位 Min.Q'ty	備考 REMARKS
31	46075 0030	フューエルパイプ ASS'Y	FUEL PIPE ASS'Y	1	1								
32	46075 0020	フューエルパイプ ASS'Y	FUEL PIPE ASS'Y	1	1								
33	39875 0310	ホースバンド	HOSE BAND	10	10								
34	46075 0060	フューエルパイプ ASS'Y	FUEL PIPE ASS'Y	1	1								
35	19834 6010	クリップ	CLIP	3	3								
36	01130 0616	ボルト	BOLT	2	2								
37	36080 0010	フューエルポンプ	FUEL PUMP	1	1								
38	49811 0600	ゴム	RUBBER	1	1								
39	46075 0010	フューエルパイプ ASS'Y	FUEL PIPE ASS'Y	1	1								
40	46072 0020	フィルタストレーナー	FILTER	1	1								
41	46452 0020	ステー	STAY	1	1								
42	49940 0040	ボルト	BOLT	1	1								
43	01010 0630	ボルト	BOLT	1	1								
44	46030 0020	カバー	COVER	1	1								
45	41099 0500	パッキン	PACKING	1	1								
46	01114 0516	ボルト	BOLT	5	5								

35. 前輪, 後輪
FRONT WHEELS, REAR WHEELS

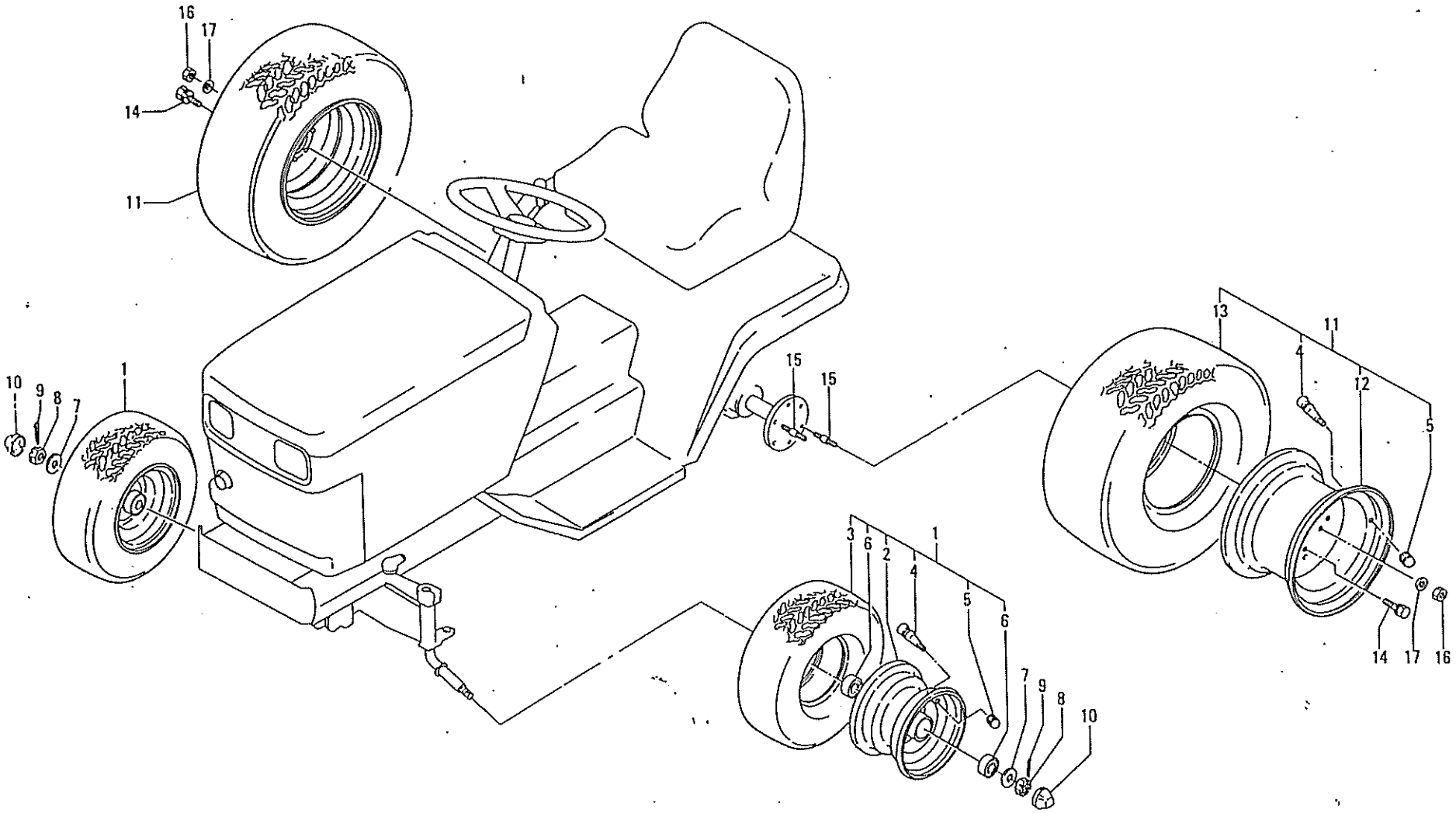

バインダー NO. BINDER NO.
ISP3011

改訂番号年月	
SUPPLEMENT NO.	

35. 前輪，後輪
FRONT WHEELS, REAR WHEELS

管理コード

見出番号 REF.NO.	コード番号 CODE NO.	部品名称 PART	NAME	個数 Q'ty GT 14	GT 14A							注文単位 Min.Q'ty	備考 REMARKS
1	45001 0490	フロントホイール ASS'Y	FRONT WHEEL ASS'Y	2	2								
2	45014 0440	ディスクホイール	DISC WHEEL	2	2								
3	45011 0250	タイヤ	TIRE	2	2								
4	33617 0010	バルブ	VALVE	4	4								
5	33618 0030	キャップ	CAP	4	4								
6	04014 6205	ボールベアリング	BALL BEARING	4	4								
7	02610 0020	ワッシャ	WASHER	2	2								
8	02210 0020	キャッスルナット	CASTLE NUT	2	2								
9	03010 4035	スプリットピン	SPLIT PIN	2	2								
10	45017 0270	キャップ	CAP	2	2								
11	45001 0500	リアホイール ジョイント	REAR WHEEL ASS'Y	2	2								
12	45014 0450	ディスクホイール	DISC WHEEL	2	2								
13	45011 0260	タイヤ	TIRE	2	2								
14	01131 1025	ボルト	BOLT	8	8								
15	01211 1020	スタットボルト	STUD BOLT	4	4								
16	02020 0010	ナット	NUT	4	4								
17	02710 0010	スプリングワッシャ	SPRING WASHER	4	4								

バインダー NO.
BINDER NO.
ISP3011

改訂番号 年月
SUPPLEMENT NO.

36. ネーム版（英語）
NAME PLATE (ENGLISH)

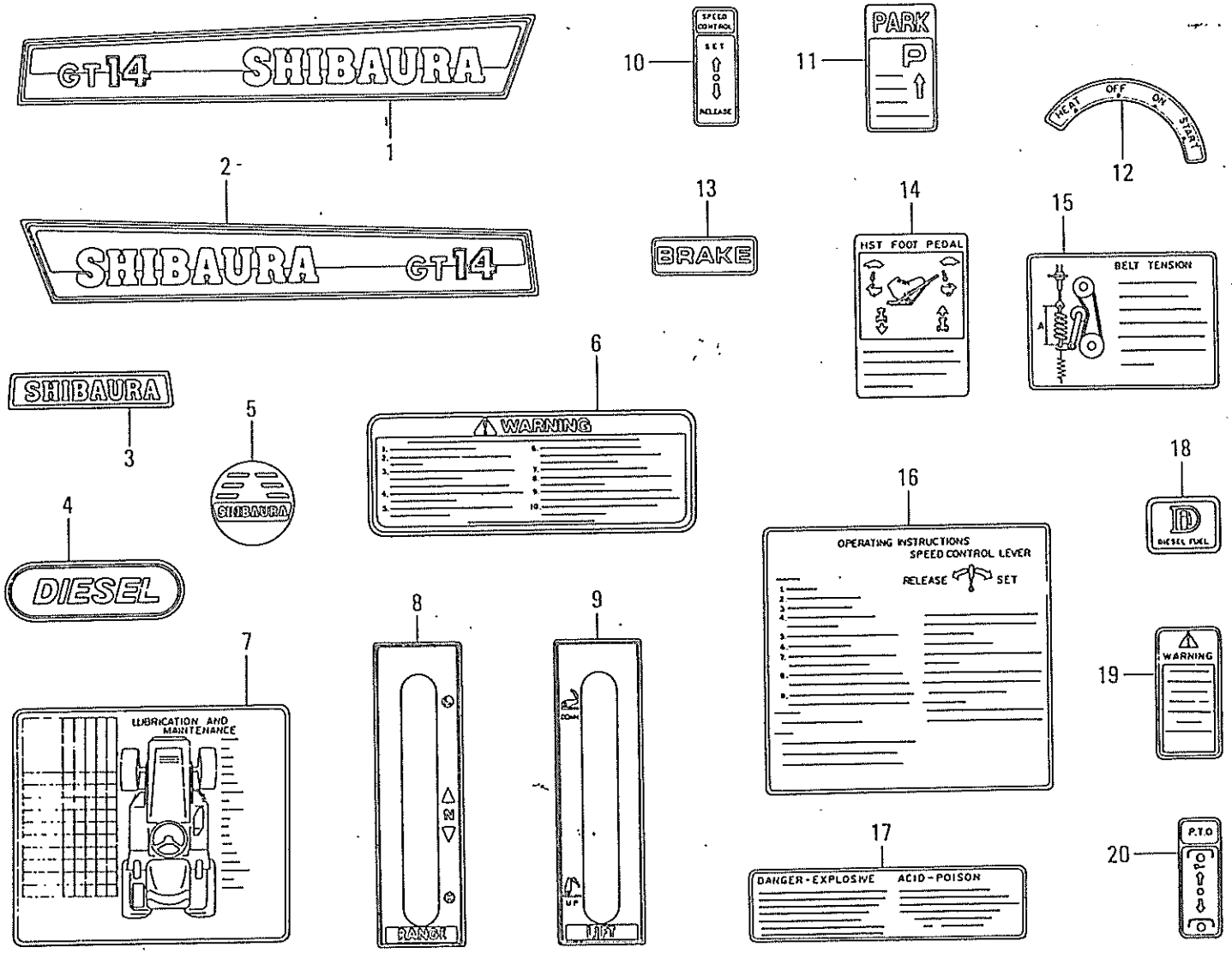

バインダー NO. BINDER NO.
ISP3011

改訂番号年月	
SUPPLEMENT NO.	

36. 銘板（英語）
NAME PLATE (ENGLISH)

管理コード

見出番号 REF.NO.	コード番号 CODE NO.	部品名称 PART	NAME	個数 Q'ty GT 14								注文単位 Min.Q'ty	備考 REMARKS
1	49032 0070	ボンネットサイドネームプレート；L	NAME PLATE; L.H	1									
2	49032 0080	ボンネットサイドネームプレート；R	NAME PLATE; R.H	1									
3	49076 0050	ネームプレート	NAME PLATE	1									
4	49076 0060	ネームプレート；フロントマスク	NAME PLATE	1									
5	49076 0070	ネームプレート；ハンドル	NAME PLATE	1									
6	49099 0540	コーションプレート	CAUTION PLATE	1									
7	49099 0720	コーションプレート	CAUTION PLATE	1									
8	49022 0130	ヘンソクシジマーク	CHANGE MARK	1									
9	49077 0010	ユアツレバーシジマーク	INDICATION PLATE	1									
10	49022 0140	ヘンソクシジマーク	CHANGE MARK	1									
11	49067 0330	チューシャシジマーク	PARKING MARK	1									
12	49099 0500	コーションプレート	CAUTION PLATE	1									
13	49099 0510	コーションプレート	CAUTION PLATE	1									
14	49099 0520	コーションプレート	CAUTION PLATE	1									
15	49099 0530	コーションプレート	CAUTION PLATE	1									
16	49099 0550	コーションプレート	CAUTION PLATE	1									
17	49099 0560	コーションプレート	CAUTION PLATE	1									
18	39019 2840	コーションプレート	CAUTION PLATE	1									
19	39019 1351	コーションプレート	CAUTION PLATE	1									
20	49022 0150	ヘンソクシジバン；P.T.O	CHANGE MARK; P.T.O	1									

バインダー NO.
BINDER NO.
ISP3011

改訂番号年月
SUPPLEMENT NO.

37. ﾅﾑﾌﾟﾚｰﾄ（フランス語）
NAME PLATE (FRENCH)

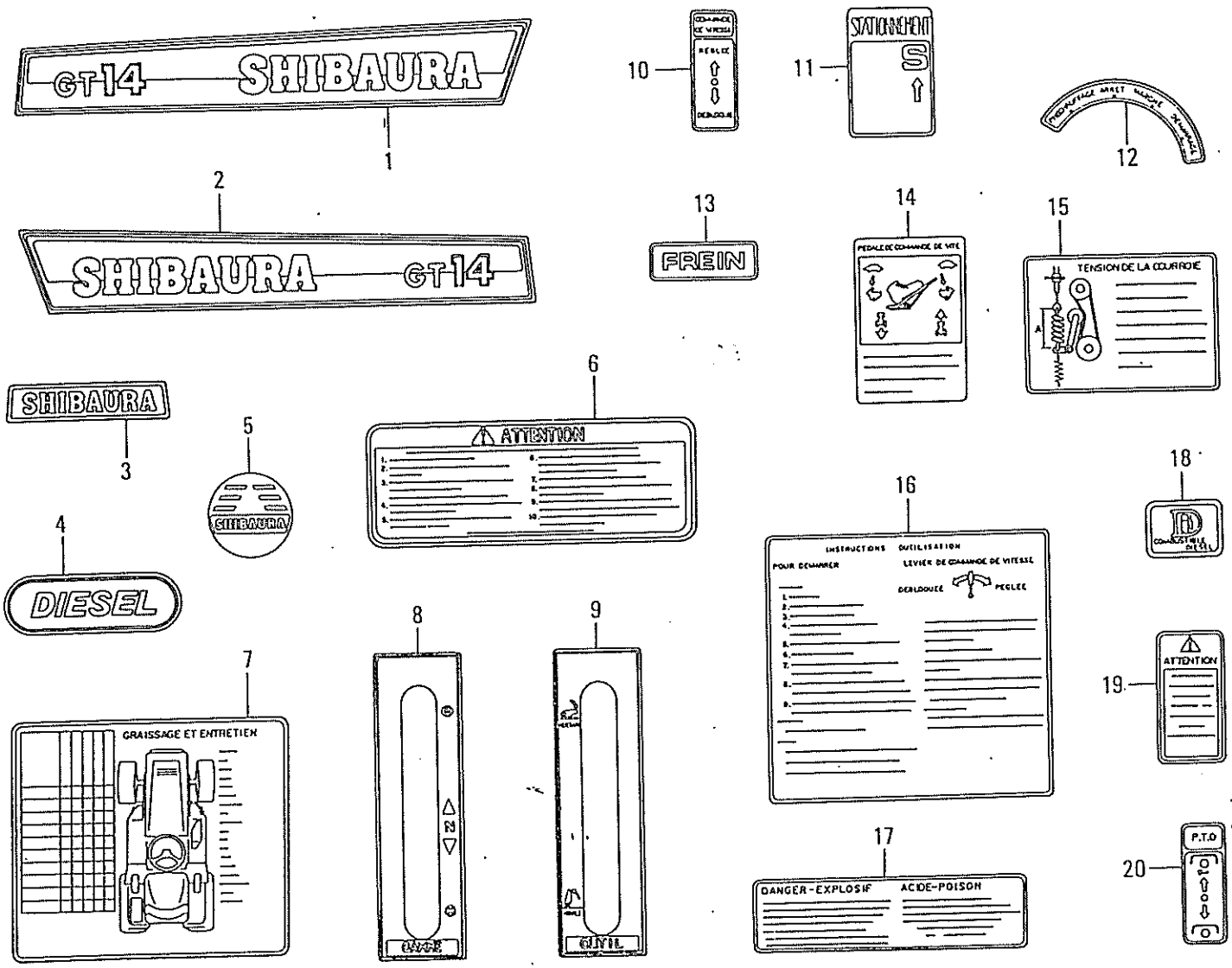

バインダー NO. BINDER NO.
ISP3011

改訂番号年月	
SUPPLEMENT NO.	

37. 銘板（フランス語）
NAME PLATE (FRENCH)

管理コード

見出番号 REF.NO.	コード番号 CODE NO.	部品名称 PART	NAME	個数 Q'ty GT 14A								注文単位 Min.Q'ty	備考 REMARKS
1	49032 0070	ボンネットサイドネームプレート；L	NAME PLATE; L.H	1									
2	49032 0080	ボンネットサイドネームプレート；R	NAME PLATE; R.H	1									
3	49076 0050	ネームプレート	NAME PLATE	1									
4	49076 0060	ネームプレート；フロントマスク	NAME PLATE	1									
5	49076 0070	ネームプレート；ハンドル	NAME PLATE	1									
6	49099 0630	コーションプレート	CAUTION PLATE	1									
7	49099 0730	コーションプレート	CAUTION PLATE	1									
8	49022 0160	ヘンソクシジマーク	CHANGE MARK	1									
9	49077 0020	ユアツレバーシジマーク	INDICATION MARK	1									
10	49022 0170	ヘンソクシジマーク	CHANGE MARK	1									
11	49067 0340	チューシャシジマーク	PARKING MARK	1									
12	49099 0640	コーションプレート	CAUTION PLATE	1									
13	49099 0650	コーションプレート	CAUTION PLATE	1									
14	49099 0660	コーションプレート	CAUTION PLATE	1									
15	49099 0670	コーションプレート	CAUTION PLATE	1									
16	49099 0680	コーションプレート	CAUTION PLATE	1									
17	49099 0690	コーションプレート	CAUTION PLATE	1									
18	39099 0700	コーションプレート	CAUTION PLATE	1									
19	39019 3120	コーションプレート	CAUTION PLATE	1									
20	49022 0150	ヘンソクシジバン；P.T.O	CHANGE MARK	1									

38. 配線
WIRING

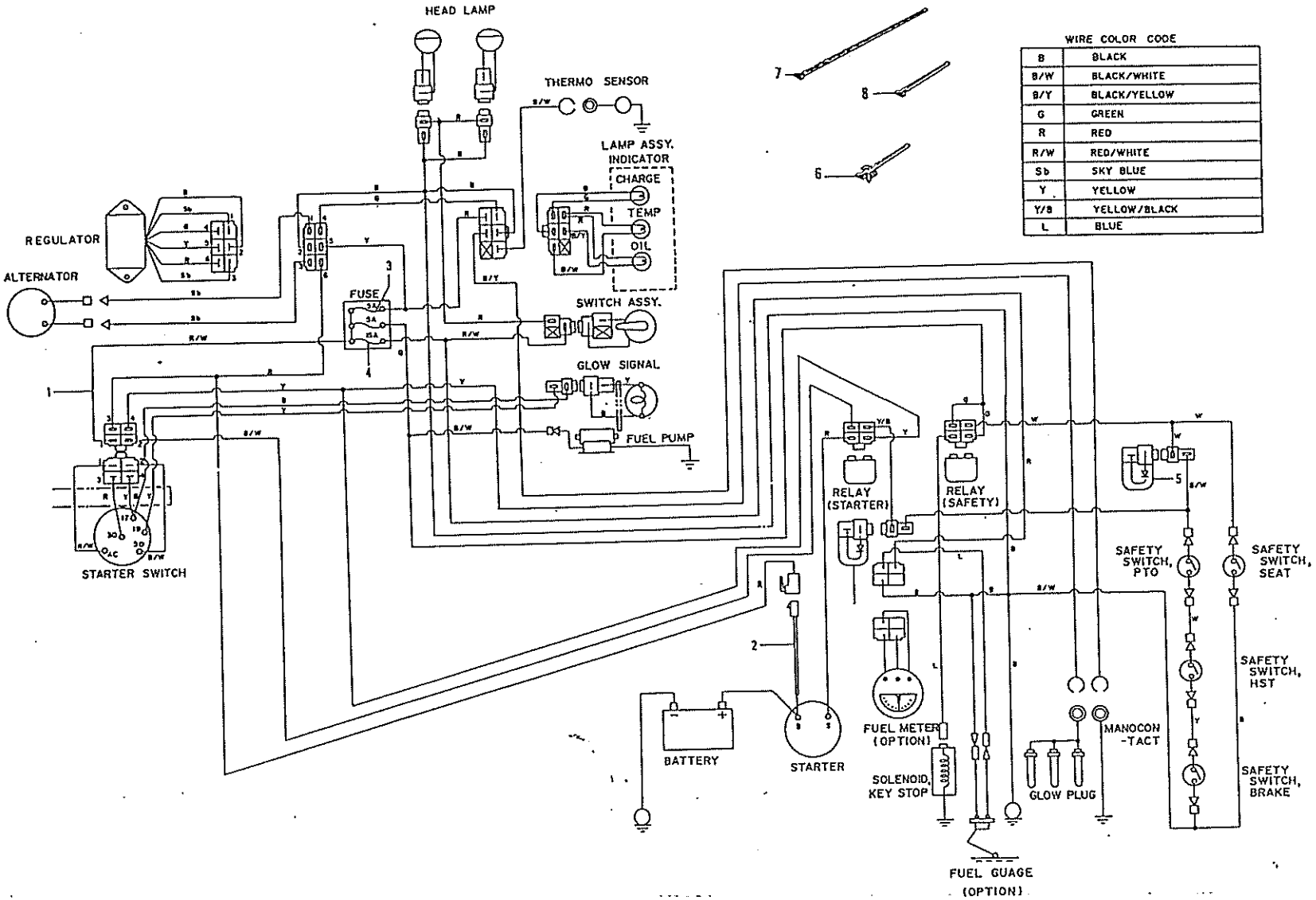

WIRE COLOR CODE

B	BLACK
B/W	BLACK/WHITE
B/Y	BLACK/YELLOW
G	GREEN
R	RED
R/W	RED/WHITE
Sb	SKY BLUE
Y	YELLOW
Y/B	YELLOW/BLACK
L	BLUE

バインダー NO. BINDER NO.	
ISP3011	

改訂番号年月	
SUPPLEMENT NO.	

38. 配線 WIRING

管理コード

見出番号 REF.NO.	コード番号 CODE NO.	部品名称 PART	NAME	個数 Q'ty GT 14	GT 14A							注文単位 Min.Q'ty	備考 REMARKS
1	48523 0090	ワイヤーハーネス	WIRE HARNESS	1	1								
2	38560 3370	ワイヤーハーネス	WIRE HARNESS	1	1								
3	48536 0010	ヒューズ；5A	FUSE; 5A	2	2								
4	48536 0020	ヒューズ；15A	FUSE; 15A	1	1								
5	38562 0220	コネクタ；ダイオード	CABLE TERMINAL	2	2								
6	49911 0320	バンド	BAND	1	1								
7	39875 0150	バンド	BAND	2	2								25cm
8	39875 0220	バンド	BAND	3	3								14cm

バインダー NO.
BINDER NO.
ISP3011

改訂番号年月
SUPPLEMENT NO.

39. 工具, 付属品
TOOLS, ACCESSORIES

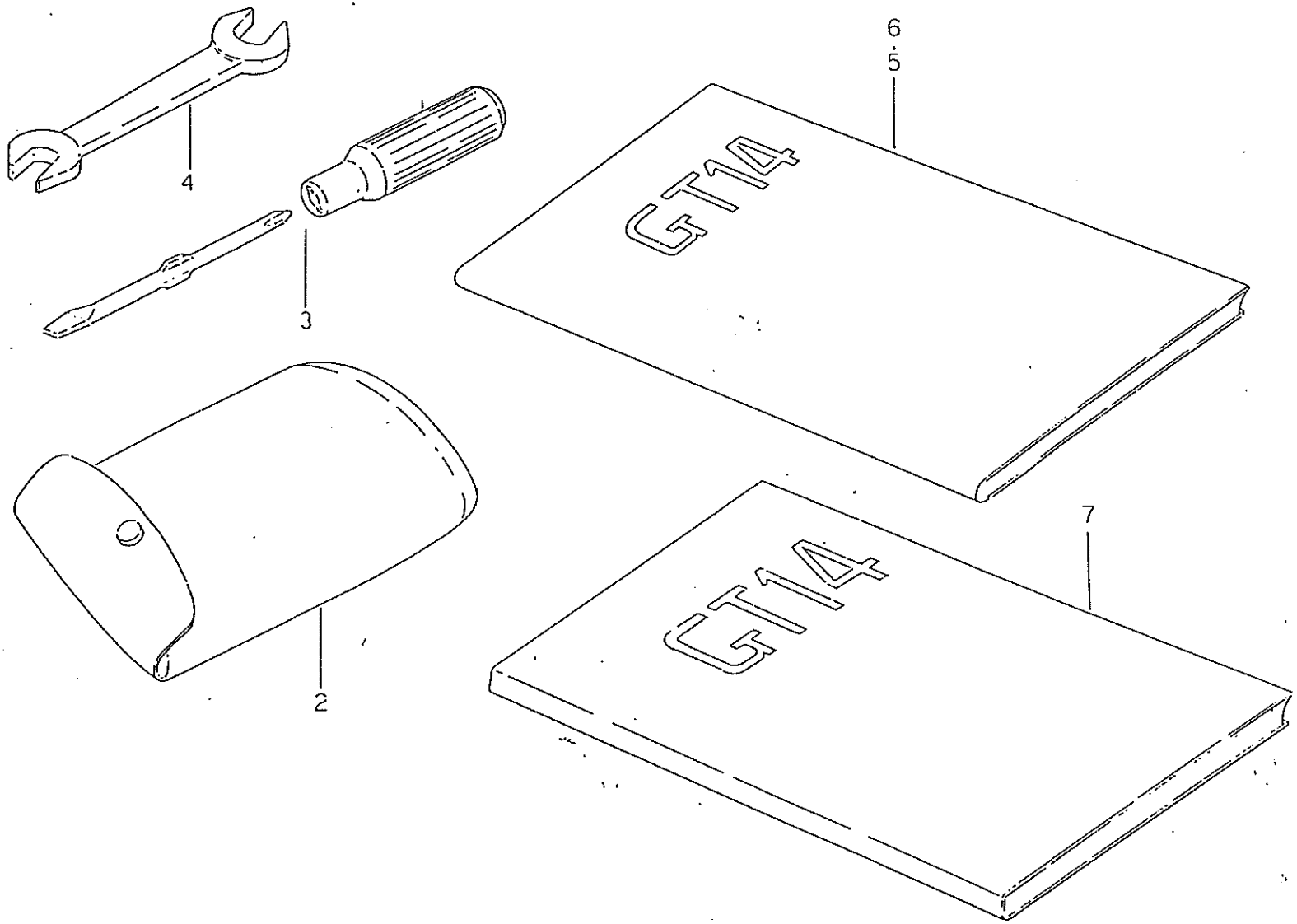

バインダー NO. BINDER NO.
ISP3011

改訂番号年月	
SUPPLEMENT NO.	

39. 工具，付属品
TOOLS, ACCESSORIES

管理コード

見出番号 REF.NO.	コード番号 CODE NO.	部品名称 PART	NAME	個数 Q'ty GT 14	GT 14A							注文単位 Min.Q'ty	備考 REMARKS
1	49502 0740	ツールキット	TOOL KIT	1	1								
2	19568 0010	ツールバック	TOOL BAG	1	1								
3	09240 9000	ドライバ ASS'Y	DRIVER ASS'Y	1	1								
4	09010 1317	スパナ	SPANNER	1	1								
5	40081 0800	トリアツカイセツメイショ	OPERATER'S MANUAL	1	1								
6	40081 0810	トリアツカイセツメイショ	OPERATER'S MANUAL		1								
7	40091 0080	アッセンブルマニアル	ASSEMBLY MANUAL	1	1								

バインダー NO.
BINDER NO.
ISP3011

改訂番号年月
SUPPLEMENT NO.

41. 伝 動
TRANSMISSION

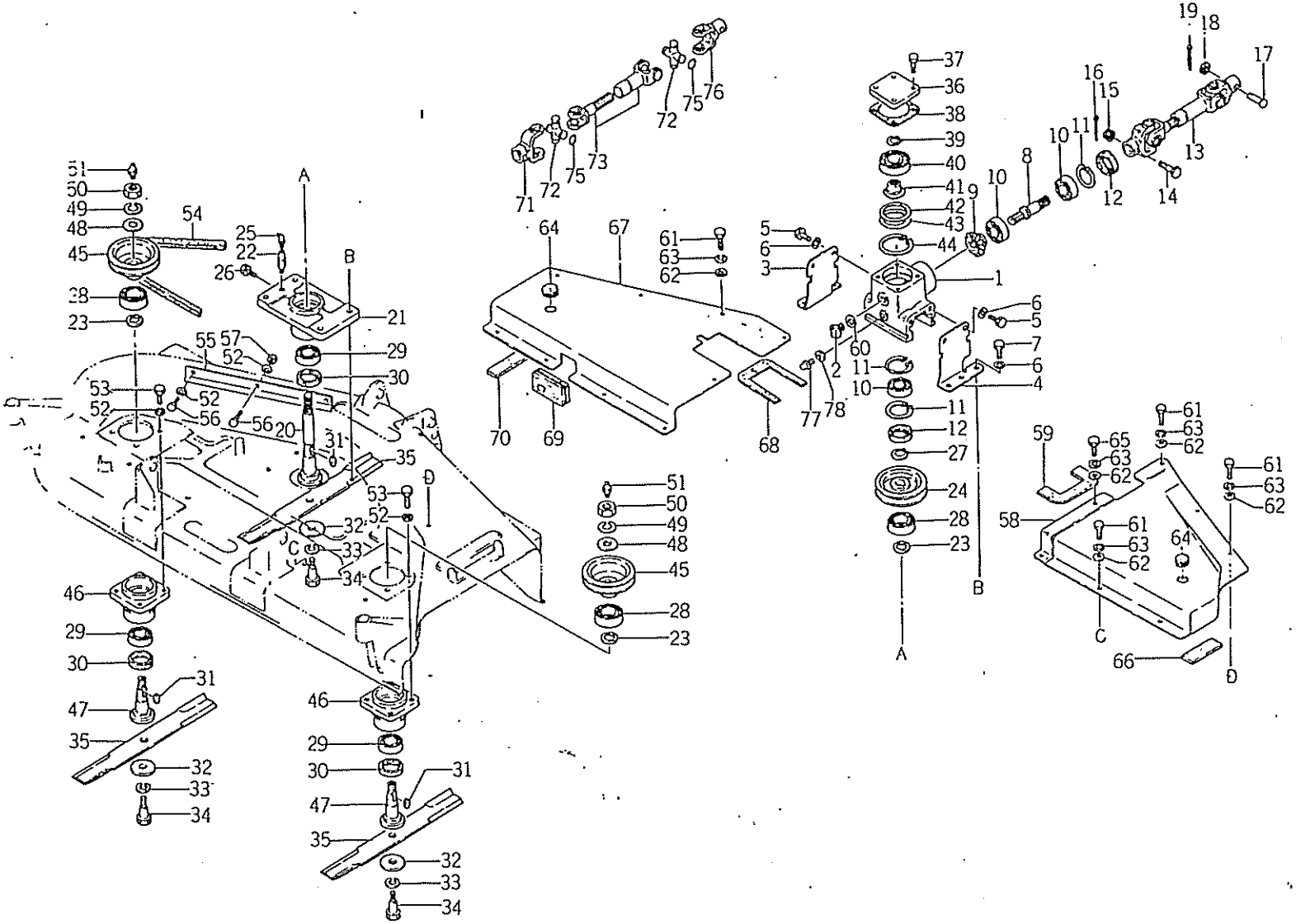

バインダー NO. BINDER NO.
ISP3011

改訂番号年月	
SUPPLEMENT NO.	

41. 伝 動 TRANSMISSION

管理コード

見出番号 REF.NO.	コード番号 CODE NO.	部品名称 PART	NAME	個数 Q'ty MM 48Y	MM 48YA							注文単位 Min.Q'ty	備考 REMARKS
1	61046 0050	ボックス；ギヤ-ラ GM130Aの S61046 01800が使えます。	BOX	1	1								
2	59843 0010	チューユセン	PLUG	1	1								
3	61056 0240	ステー；L	STAY; L.H	1	1								
4	61056 0250	ステー；R	STAY; R.H	1	1								
5	01010 1220	ボルト	BOLT	4	4								
6	02710 0012	スプリングワッシャ	SPRING WASHER	8	8								
7	01010 1240	ボルト	BOLT	4	4								
8	61327 0220	シャフト	SHAFT	1	1								
9	61331 0070	ギヤ；ベベル	GEAR	1	1								
10	04010 6205	ボールベアリング	BALL BEARING	3	3								
11	03650 0052	スナップリング	SNAP RING	3	3								
12	05020 2325	オイルシール	OIL SEAL	2	2								
13	69760 0010	ユニバーサルジョイント	UNIVERSAL JOINT	1	1								
14	01010 9897	ボルト	BOLT	1	1								
15	02210 0008	ナット	NUT	1	1								
16	03010 2520	スプリットピン	SPLIT PIN	1	1								
17	03131 9827	ピン	PIN	1	1								
18	02620 0008	ワッシャ	WASHER	1	1								
19	03010 2515	スプリットピン	SPLIT PIN	1	1								
20	61346 0200	シャフト	SHAFT	1	1								
21	61021 0100	ケース；ベアリング	CASE; BEARING	1	1								
22	63836 0060	ネジパイプ	PIPE	1	1								
23	49921 1550	カラー	COLLAR	3	3								
24	63011 0230	プーリー；A	PULLEY; A	1	1								
25	06063 9801	グリスニップル	GREASE NIPPLE	1	1								
26	01130 0610	ボルト	BOLT	1	1								
27	03610 0025	スナップリング	SNAP RING	1	1								
28	04011 6008	ボールベアリング	BALL BEARING	3	3								
29	04010 6006	ボールベアリング	BALL BEARING	3	3								
30	05020 9828	オイルシール	OIL SEAL	3	3								

バインダー NO.
BINDER NO.
ISP3011

改訂番号年月
SUPPLEMENT NO.

41. 伝動 TRANSMISSION

管理コード

見出番号 REF.NO.	コード番号 CODE NO.	部品名称 PART	NAME	個数 Q'ty MM 48Y	MM 48YA							注文単位 Min.Q'ty	備考 REMARKS
31	03410 9803	キー	KEY	3	3								
32	49921 1620	スペーサ	SPACER	3	3								
33	02710 0018	スプリングワッシャ	SPRING WASHER	3	3								
34	49943 0880	ボルト	BOLT	3	3								
35	64531 0110	ブレード	BLADE	3	3								
36	61060 0020	ボックスカバー	BOX COVER	1	1								
37	01130 0825	ボルト	BOLT	4	4								
38	61099 0160	パッキン	GASKET	1	1								
39	03610 0022	スナップリング	SNAP RING	1	1								
40	04010 6207	ボールベアリング	BALL BEARING	1	1								
41	61331 0060	ギヤ；ベベル	GEAR	1	1								
42	49928 0290	シム；0.1	SHIM; 0.1	A/R	A/R								
43	49928 0300	シム；0.2	SHIM; 0.2	A/R	A/R								
44	03650 0072	スナップリング	SNAP RING	1	1								
45	63011 0240	プーリ；B	PULLEY; B	2	2								
46	61021 0110	ケース；ベアリング	CASE	2	2								
47	61346 0210	シャフトロータリ；B	ROTARY SHAFT; B	2	2								
48	02610 0020	ワッシャ	WASHER	2	2								
49	02710 9801	スプリングワッシャ；L	SPRING WASHER; L.H	2	2								
50	02040 9801	ナット；L	NUT; L.H	2	2								
51	06062 0000	グリスニップル	GREASE NIPPLE	2	2								
52	02710 0010	スプリングワッシャ	SPRING WASHER	11	11								
53	01010 1025	ボルト	BOLT	8	8								
54	08052 0093	Vベルト	V—BELT	1	1								
55	63838 0090	プレート	PLATE	1	1								
56	01010 1020	ボルト	BOLT	3	3								
57	02010 0010	ナット	NUT	2	2								
58	63025 0100	ベルトカバー；R	BELT COVER; R.H	1	1								
59	69776 0030	スポンジ	FELT	1	1								
60	05410 9024	ガスケット	GASKET	1	1								

バインダー NO.
BINDER NO.
ISP3011

改訂番号年月
SUPPLEMENT NO.

41. 伝 動
TRANSMISSION

管理コード

見出番号 REF.NO.	コード番号 CODE NO.	部品名称 PART	NAME	個数 Q'ty MM 48Y	MM 48YA							注文単位 Min.Q'ty	備考 REMARKS
61	01010 0820	ボルト	BOLT	12	12								
62	02610 0008	ワッシャ	WASHER	13	13								
63	02710 0008	スプリングワッシャ	SPRING WASHER	13	13								
64	49843 0160	プラグ	PLUG	2	2								
65	01010 0812	ボルト	BOLT	1	1								
66	69776 0070	スポンジ	FELT	1	1								
67	63025 0090	ベルトカバー；L	BELT COVER; L.H	1	1								
68	69776 0040	スポンジ	FELT	1	1								
69	69776 0050	スポンジ	FELT	1	1								
70	69776 0060	スポンジ	FELT	1	1								
71	69771 0010	ヨーク	YOKE	1	1								
72	69772 0010	ジョイントキット	JOINT KIT	2	2								
73	69771 0050	ヨーク	YOKE	1	1								
75	03650 0020	スナップリング	SNAP RING	8	8								
76	69771 0040	ヨーク	YOKE	1	1								
77	06460 0010	プラグ	PLUG	1	1								
78	02510 0010	シールワッシャ	SEAL WASHER	1	1								

42. カバー
COVER

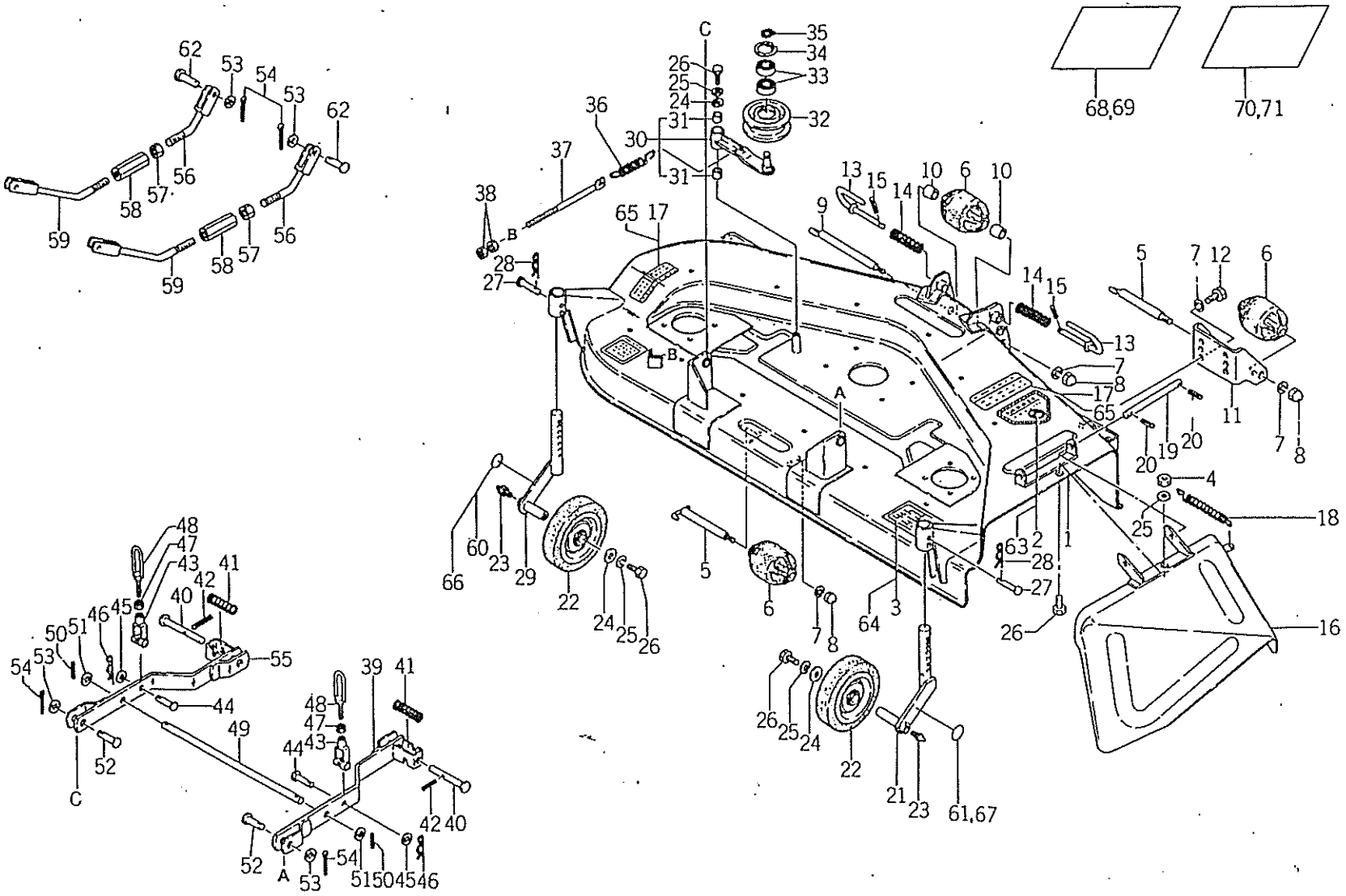

バインダー NO. BINDER NO.
ISP3011

改訂番号年月	
SUPPLEMENT NO.	

42. カバー COVER

管理コード

見出番号 REF.NO.	コード番号 CODE NO.	部品名称 PART	NAME	個数 Q'ty MM 48Y	MM 48YA							注文単位 Min.Q'ty	備考 REMARKS
1	63810 1040	モアデッキ	COVER	1	1								
2	69036 0010	コーションプレート	CAUTION PLATE	1									
3	69026 0300	コーションプレート	CAUTION PLATE	1									
4	02010 0008	ナット	NUT	1	1								
5	65015 0020	シャフト；ローラ	SHAFT	3	3								
6	65211 0070	ローラ	ROLLER	4	4								
7	02710 0010	スプリングワッシャ	SPRING WASHER	8	8								
8	02450 0010	キャップナット	CAP NUT	4	4								
9	65015 0010	シャフト；ローラ	SHAFT	1	1								
10	49923 4010	カラー	COLLAR	2	2								
11	65226 0330	ブラケット	BRACKET	2	2								
12	01010 1025	ボルト	BOLT	4	4								
13	64225 0010	ピン	PIN	2	2								
14	49821 1350	スプリング	SPRING	2	2								
15	03030 0435	スプリングピン	SPRING PIN	2	2								
16	63815 0330	ディスチャージカバー	SIDE COVER	1	1								
17	69036 0030	コーションプレート	CAUTION PLATE	2									
18	49822 1030	スプリング	SPRING	1	1								
19	63837 0010	シャフト	SHAFT	1	1								
20	03030 0420	スプリングピン	SPRING PIN	2	2								
21	65225 0530	アーム；キャスタ R	ARM; CASTER; R.H	1	1								
22	65215 0110	ビリン	GAUGE WHEEL	2	2								
23	06061 0000	グリスニップル	GREASE NIPPLE	2	2								
24	49921 1560	スペーサ	SPACER	3	3								
25	02710 0008	スプリングワッシャ	SPRING WASHER	4	4								
26	01010 0820	ボルト	BOLT	4	4								
27	03131 9827	ヒラアタマピン	PIN	2	2								
28	03110 9804	スナップピン	SNAP PIN	2	2								
29	65225 0540	アーム；キャスタ L	ARM; CASTER; L.H	1	1								
30	63202 0020	アーム ASS'Y	ARM ASS'Y	1	1								

⇓
アーム 63220 0380 1ケ
ブッシュ 49851 0380 2ケ

バインダー NO. BINDER NO.
ISP3011

改訂番号 年月
SUPPLEMENT NO.

42. カバー COVER

管理コード

見出番号 REF.NO.	コード番号 CODE NO.	部品名称 PART	NAME	個数 Q'ty MM 48Y	MM 48YA							注文単位 Min.Q'ty	備考 REMARKS
31	49851 0380	ブッシュ	BUSH	2	2								
32	63226 0090	プーリ	TENSION ROLLER	1	1								
33	04011 6203	ボールベアリング	BALL BEARING	2	2								
34	03650 0040	スナップリング	SNAP RING	1	1								
35	03610 0017	スナップリング	SNAP RING	1	1								
36	49822 1150	スプリング	SPRING	1	1								
37	63232 0020	ロッド	ROD	1	1								
38	02060 0010	ナット	NUT	2	2								
39	64250 0040	リフトリンク；R	REAR LINK; R.H	1	1								
40	64226 0020	ピン	PIN	2	2								
41	49821 1370	スプリング	SPRING	2	2								
42	03030 0540	スプリングピン	SPRING PIN	2	2								
43	64257 0020	クレビス	BRACKET	2	2								
44	03131 1030	ヒラアタマピン	PIN	2	2								
45	02620 0010	ワッシャ	WASHER	2	2								
46	03110 9805	スナップピン	SNAP PIN	2	2								
47	02020 0012	ナット	NUT	2	2								
48	64255 0030	ロッド	ROD	2	2								
49	64256 0020	シャフト	SHAFT	1	1								
50	03030 0530	スプリングピン	SPRING PIN	4	4								
51	02620 0016	ワッシャ	WASHER	4	4								
52	03131 1240	ヒラアタマピン	PIN	2	2								
53	02620 0012	ワッシャ	WASHER	4	4								
54	03010 3020	スプリットピン	SPLIT PIN	4	4								
55	64250 0030	リフトリンク；L	REAR LINK; L.H	1	1								
56	64255 0050	リフトロッド	LIFT ROD	2	2								
57	02080 0020	ナット	NUT	2	2								
58	64261 0020	ターンバックル	TURN BUCKLE	2	2								
59	64255 0040	リフトロッド；F	LIFT ROD; F	2	2								
60	69027 0020	マーク	MARK	1									

バインダー NO.
BINDER NO.
ISP3011

改訂番号年月
SUPPLEMENT NO.

42. カバー COVER

管理コード

見出番号 REF.NO.	コード番号 CODE NO.	部品名称 PART	NAME	個数 Q'ty MM 48Y	MM 48YA							注文単位 Min.Q'ty	備考 REMARKS
61	69027 0030	マーク	MARK	1									
62	03131 1235	ヒラアタマピン	PIN	2	2								
63	69036 0020	コーションプレート	CAUTION PLATE		1								
64	69026 0310	コーションプレート	CAUTION PLATE		1								
65	69036 0040	コーションプレート	CAUTION PLATE		2								
66	69027 0040	マーク	MARK		1								
67	69027 0050	マーク	MARK		1								
68	60081 0120	トリアツカイセツメイショ	OPERATER'S MANUAL	1									
69	60081 0130	トリアツカイセツメイショ	OPERATER'S MANUAL		1								
70	60075 0180	クミタテヨウリョウズ	LIST	1									
71	60075 0190	クミタテヨウリョウズ	LIST		1								

バインダー NO.
BINDER NO.
ISP3011

改訂番号 年月
SUPPLEMENT NO.