バロネス草刈機

乗用２連ロータリーモア　**GM100B**

パーツカタログ

BARONESS

パーツリストの見方について

1）このパーツリストには下記形式が記載されております。

型式名	品目コード	表示型式	機関型形式	仕様
LT14	390400	14	EH43V	O：一般輸出向、モア無
	390401			O：一般輸出向、モア付
LT14A	390402			A：フランス向、モア無
	390403			A：フランス向、モア付
LT14J	390404			J：国内向、モア無
LT16	391500	16	DBS VANGUARD 303777 305777	O：一般輸出向、モア無
	391501			O：一般輸出向、モア付
LT16A	391502			A：フランス向、モア無
	391503			A：フランス向、モア付
LT16J	391504			J：国内向、モア無
LT16BJ	391508			J：国内向、モア無
GM100	390406	14	EH43V	共栄社向、モア無
GM100A	391505	16	DBS	共栄社向、モア無
GM100B	391509			共栄社向、モア無
MM40Y	550733	Y		一般輸出、刈幅1060
MM40YA	550734	YA		フランス向、刈幅1060
MM40J	550735	J		国内向、刈幅1060
MM40DJ	550798			

2）リストの記載内容について

リストの記載内容は下記に示す番号に従って説明します。

見出番号 Key No	部品番号 Parts No	部品名称 Parts Name	台当個数 Q'ty ⑨		④			互換性 R/P ⑤	適応号機 Application ⑥	型寸 Description ⑦	備考 Remarks ⑧
①	②	③									

①見出番号　イラストに付されている番号とリストの番号を一致させることにより、部品番号が索引できます。

②部品番号　部品を管理するための部品番号です。

③部品名称　部品の名称を和文、英文で表示してあります。

④個　　数　見出し番号あたりの使用個数を表示してあります。

⑤互 換 性　部品変更による新部品と旧部品との互換性記号を表示してあります。

⑥適用号機　設計変更実施号機が表示してあります。

⑦型　　寸　部品のサイズを表示してあります。

⑧備　　考　部品の仕様・説明等が表示してあります。

⑨ ALL　　すべての型式を意味します。

3）記号・略語について

記　号（部品変更による新部品と旧部品との互換性の表示は次の通りです。）

表示記号	内　　容
＊	部品供給不可（部品番号欄にこのマークがあるのは供給いたしません。）
A	新旧共に互換性あり（新旧部品は新旧製品のいずれにも取付出来ます。）
B	新部品のみ互換性あり（新部品は新旧部品のいずれにも取付出来ますが、旧部品は新製品に取付けることは出来ません。）
D	新旧部品の互換性なし（新部品は新製品、旧部品は旧製品にのみ取付出来ます。）
E	追加部品であり適用号機欄に号機を記入。
F	廃止部品であり適用号機欄に号機を記入。
○	旧部品は在庫に限り供給、以降新部品を供給（○マークを部品番号欄に旧部品番号を備考欄に表示）
～××××××：製造番号　……号機まで ××××××～：製造番号　……号機より	

略語：ASSY：アセンブリ　R.H：ライト　OP.：オプション　EX：排　気

Inc：……を含む　UP：上　d：直　径　IN：吸　気

AR：所　要　LOW：下　ℓ：長　さ

Fr.：フロント　S.T.D：スタンダード　t：厚さ

Re.：リ　ヤ　U.S：アンダサイズ　φ：径

L.H：レフト　O.S：オーバーサイズ　COMPL：コンプリート（圧入、カシメ品）

4）イラストについて

イラストには ASSY 部品、単体部品が記載されておりますが必ずしも正確な形状を示すものではありません。正確な部品番号を見い出すための目安となるものです。イラストに付されている番号とリストの見出番号を一致させることにより、その見出番号から部品番号を知るようになっています。

ご注文について

1）部品をご注文の際は部品番号、部品名称、個数をお知らせ下さい。

2）ご注文の部品は原則として誤送以外の返品は認めません。

3）バロネス製品には、バロネス 純正部品 を必ずご使用願います。
（市販の類似品を使用されますと早期破損や性能を悪くする原因となります。）

4）部品価格は別表の部品価格表を参照ください。

※本部品表は予告なく変更することがあります。

エンジン（バンガード）

部品コード（PARTS No）；A10010270
モデル（MODEL）；305777
タイプ（TYPE）；0118–E1

LT16B（2236号機以降）

FIG.501 シリンダブロック CYLINDER BLOCK

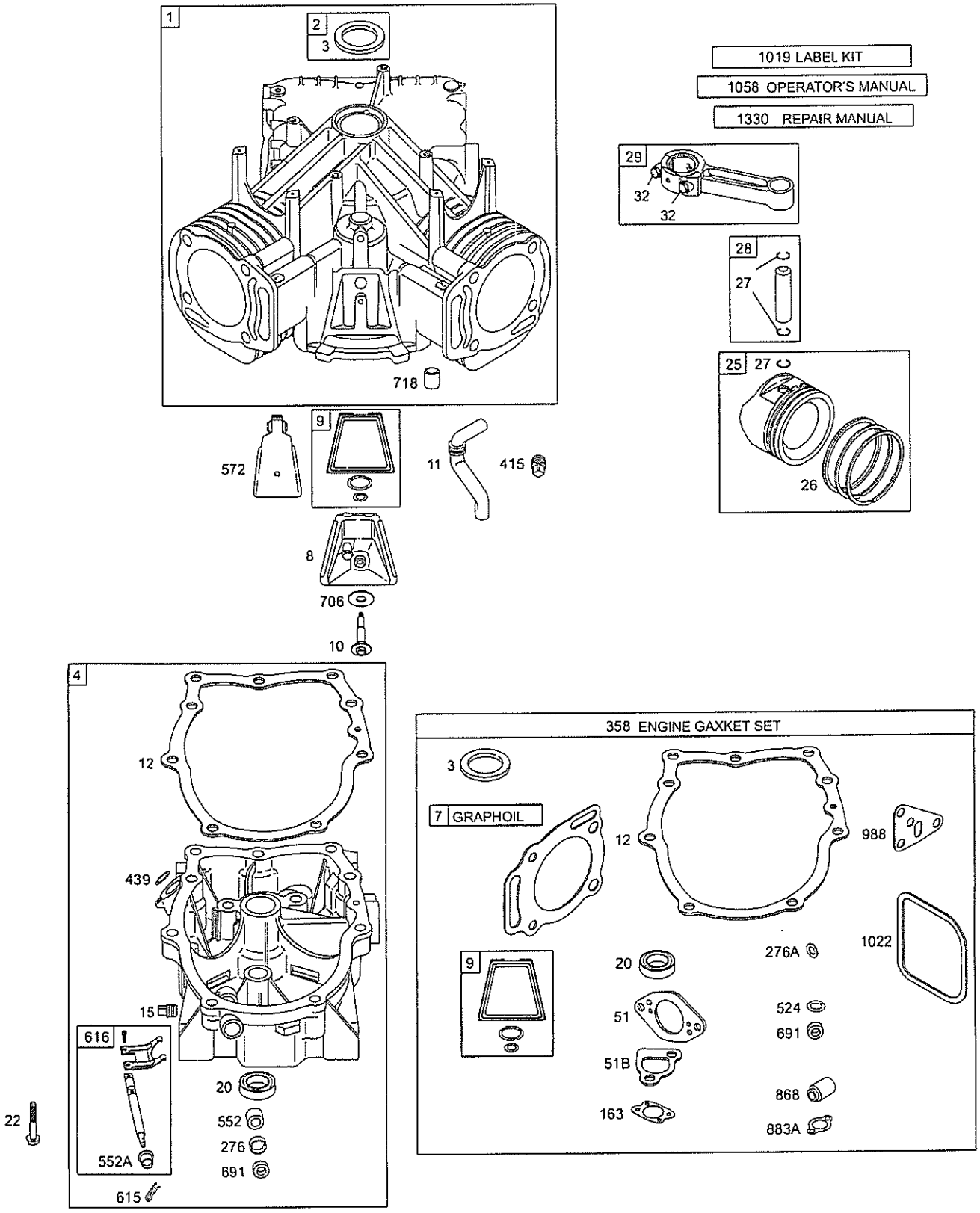

枠で含まれている部品は、アッセンブリ部品です。

FIG.501 シリンダブロック CYLINDER BLOCK

見出番号 KeyNo	部品番号 Parts No	部品名称 Parts Name		台当個数 Q'ty			互換性 R/P	適応号機 Application	型寸 Description	備考 Remarks
1	692543	CYLINDER ASSY	シリンダー ASSY	1						
2	808534	KIT-BUSING/SEAL	シール	1						
3	★ 805101	SEAL-OIL	シール	1						
4	808846	SUMP-ENGINE	クランクカバー	1						
7	★△ 806085	GASKET-CYLINDER HEAD	ガスケット	2						
8	808988	BREATHER ASSY	ブリーザ	1						
9	★ 809094	GASKET-BREATHER	ガスケット	2						
9	★ 809094	GASKET-BREATHER	ガスケット	1						
10	690751	SCREW	スクリュ	1						
11	806083	TUBE-BREATHER	ブリーザチューブ	1						
12	★ 691684	GASKET-CRANKCASE	ガスケット	2						
15	690946	PLUG-OIL DRAIN	プラグ	2						
20	★ 805049	SEAL-OIL	シール	2						
22	807362	SCREW	スクリュ	9						
25	807619	PISTON ASSY	ピストン ASSY	2						
25	807809	PISTON ASSY	ピストン ASSY	2					(20)オーバーサイズ	
26	807620	RING SET	リングセット	2						
26	807810	RING SET	リングセット	2					(20)オーバーサイズ	
27	690683	LOCK-PISTON PIN	ピストンピン	4						
28	807621	PIN-PISTON	ピストンピン	2						
29	807900	ROD-CONNECTING	ロッド	2						
29	807803	ROD-CONNECTING	ロッド	2					(20)アンダーサイズ	
32	690698	SCREW	スクリュ	4						
51	★ 691694	GASKET-INTAKE	ガスケット	1						
51B	★△ 692035	GASKET-INTAKE	ガスケット	2						
163	★ 692081	GASKET-AIR CLEANER	ガスケット	1						
276	690704	WASHER-SEALING	ワッシャ	1						
276A	★△ 807085	WASHER-SEALING	ワッシャ	1						
358	841188	GASKET SET-ENGINE	ガスケットセット	2						
415	690283	PLUG	プラグ	1						
439	692154	SEAL-O RING	シール	1						
524	★ 693172	SEAL-DIPSTICK TUBE	シール	1						
552	690701	BUSHING-GOVERNOR	ブッシング	1						
552A	806686	BUSHING-GOVERNOR	ブッシング	1						
572	690686	BAFFLE-BREATHER	ブリーザ	1						
615	691550	RETAINER-GOVERNOR	ピン	1						
616	806685	CRANK-GOVERNOR	クランク	1						
691	★ 690680	SEAL-GOVERNOR SHAFT	シール	1						
691	690680	SEAL-GOVERNOR SHAFT	シール	1						
706	805484	WASHER	ワッシャ	1						
718	806469	PIN-LOCATING	ピン	1						
883A	★△ 691613	GASKET-EXHAUST	ガスケット	1						
868	★△ 691963	SEAL-VALVE	シール	1						
988	★ 692063	GASKET-OIL ADAPTER	ガスケット	1						
1019	808036	KIT-LABEL	ラベルキット	1						
1022	★△ 806039	GASKET-ROCKER COVER	ガスケット	2						
1058	275071	OPERATOR'S MANUAL	ソウサマニュアル	1						
1330	272144	REPAIR MANUAL	シュウリマニュアル	1						

★ガスケットセットに含まれます、図解番号358を参照してください。
△バルブガスケットセットに含まれます、図解番号1095を参照してください。

FIG.502 キャブレータ CARBURETER

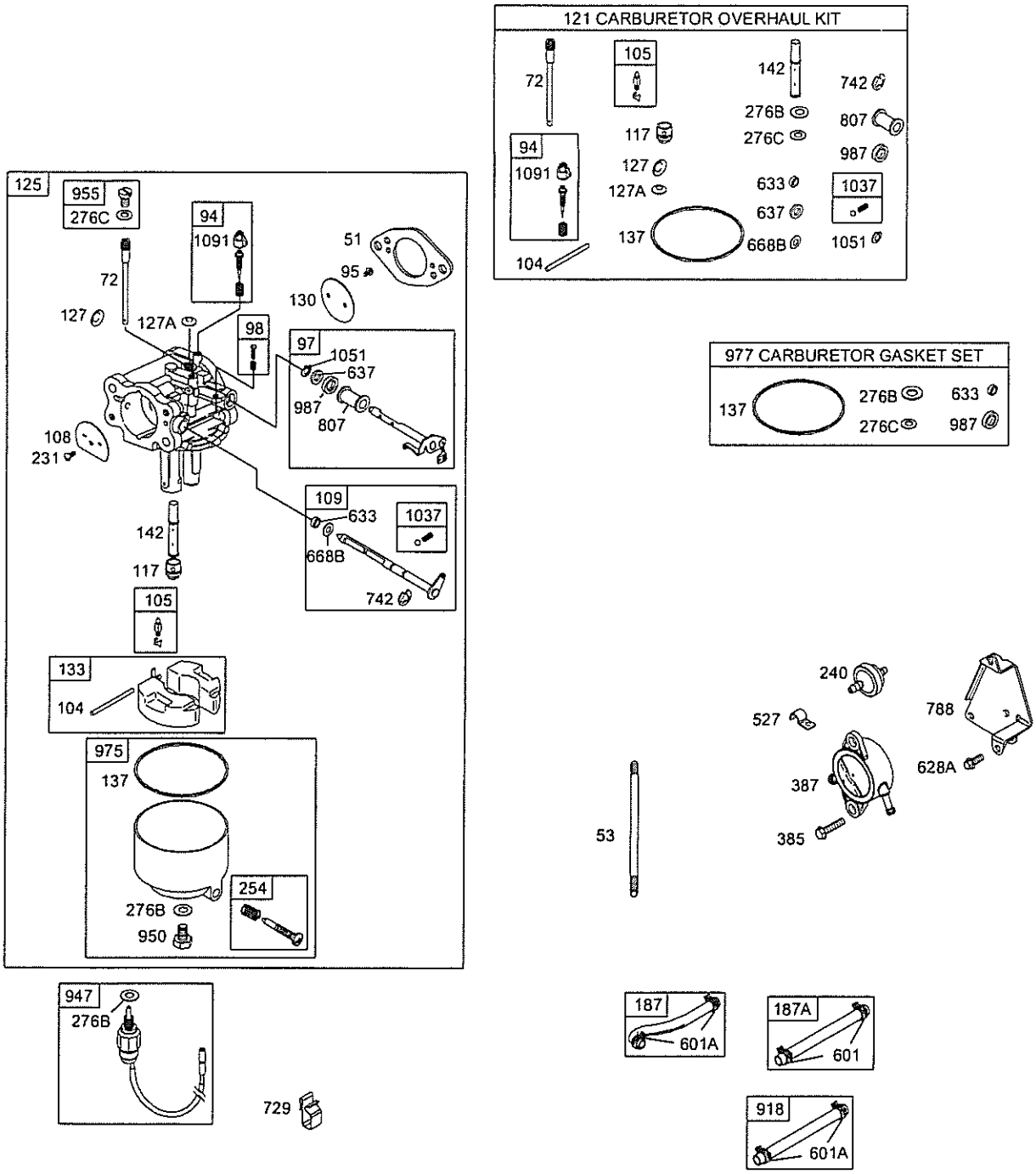

枠で含まれている部品は、アッセンブリ部品です。

FIG.502 キャブレータ CARBURETER

見出番号 KeyNo	部品番号 Parts No	部品名称 Parts Name		台当個数 Q'ty			互換性 R/P	適応号機 Application	型寸 Description	備考 Remarks
51	★ 691694	GASKET-INTAKE	ガスケット	1						
53	690746	STUD	スタッド	1						
72	● 806488	TUBE-JET	チューブ	1						
94	● 808258	KIT-LDLE MIXTURE	キット	1						
95	690728	SCREW	スクリュ	1						
97	808323	SHAFT-THROTTLE	シャフト	1						
98	807705	KIT-LDLE SPEED	キット	1						
104	● 690739	PIN-FLOAT HINGE	ピン	1						
105	● 807706	VALVE-FLOAT NEEDLE	バルブ	1						
108	690729	VALVE-CHOKE	バルブ	1						
109	807711	SHAFT-CHOKE	シャフト	1						
117	● 806487	JET-MAIN	ジェット	1						
121	808807	KIT-CARBURETOR	キャブレータキット	1						
125	808728	CARBURETOR	キャブレータ	1						
127	● 690730	PLUG-WELCH	プラグ	1						
127A	● 690731	PLUG-WELCH	プラグ	1						
130	690732	VALVE-THROTTLE	バルブ	1						
133	807710	FLOAT-CARBURETOR	フロート	1						
137	●◆ 806481	GASKER-FLOAT BOWL	ガスケット	1						
142	● 806635	NOZZLE-CARBUETOR	ノズル	1						
187	791745	LINE-FUEL	ライン	1						
187A	841858	LINE-FUEL	ライン	1						
231	690728	SCREW	スクリュ	1						
240	691035	FILTER-FUEL	フィルタ	1						
254	807713	DRAIN-CARBURETOR BOWL	ドレン	1						
276B	●◆ 806476	WASHER-SEALING	ワッシャ	1						
276C	●◆ 806477	WASHER-SEALING	ワッシャ	1						
385	807084	SCREW	スクリュ	2						
387	808656	PUMP-FUEL	ポンプ	1						
527	690423	CLAMP-TUBE	クランプ	1						
601	841859	CLAMP-HOSE	クランプ	1						
601A	95162	CLAMP-HOSE	クランプ	6						
628A	806660	SCREW	スクリュ	1						
633	●◆ 690738	SEAL-CHOKE/THROTTLE	シール	1						
637	● 690735	WASHER	ワッシャ	1						
668B	● 690737	SPACER	スペーサ	1						
729	690586	CLIP-WIRE	クリップ	1						
742	● 805578	RETAINER-E RING	Eリング	1						
788	691559	BRACKET-FUEL PUMP	ブラケット	1						
807	● 690733	SPACER-THROTTLE	スペーサ	1						
918	393815	HOSE-VACUUM	ホース	1						
947	806472	SOLENOID-FUEL	ソレノイド	1						
950	691511	SCREW-FLOAT BOWL	スクリュ	1						
955	807714	PLUG-CARBURETOR	プラグ	1						
975	807715	BOWL-FLOAT	ボール	1						
977	808325	GASKET SET-CARBURETOR	キャブレータガスケット	1						
987	●◆ 691548	SEAL-THROTTLE SHAFT	シール	1						
1037	● 807717	BALL-CHOKE LOCATOR	ボール	1						
1051	● 690736	RING-RETAINING	リング	1						
1091	691515	CAP-LIMITER	キャップ	1						

★ガスケットセットに含まれます、図解番号358を参照してください。
●キャブレタオーバーホールキット No.121に含まれます。
◆キャブレタガスケットセットに含まれます、図解番号977を参照してください。

FIG.503 クランクシャフト，ピストン
CRANKSHAFT, PISTON

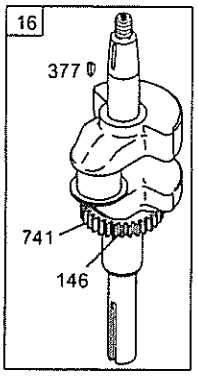

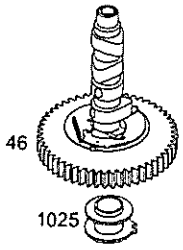

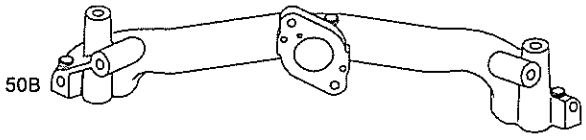

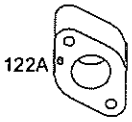

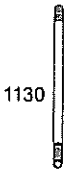

枠で含まれている部品は、アッセンブリ部品です。

FIG.503 クランクシャフト，ピストン
CRANKSHAFT, PISTON

見出番号 KeyNo	部品番号 Parts No	部品名称 Parts Name		台当個数 Q'ty			互換性 R/P	適応号機 Application	型寸 Description	備考 Remarks
16	692159	CRANKSHAFT	クランクシャフト	1						
46	691557	CAMSHAFT	カムシャフト	1						
50B	690754	MANIFOLD-INTAKE	マニホールド	1						
51B	★△ 692035	GASKET-INTAKE	ガスケット	2						
54	690676	SCREW	スクリュ	4						
122A	690753	SPACER-CARBURETOR	スペーサ	1						
146	691639	KEY-TIMING	キー	1						
357	691483	KEY-DRIVE PULLEY	キー	1						
377	808095	KEY-WOODRUFF	キー	1						
741	691530	GEAR-TIMING	ギヤ	1						
1025	690689	SPOOL-GOVERNOR	スプール	1						
1130	690746	STUD	スタッド	2						

★ガスケットセットに含まれます、図解番号358を参照してください。
△バルブガスケットセットに含まれます、図解番号1095を参照してください。

FIG.504 シリンダヘッド CYLINDER HEAD

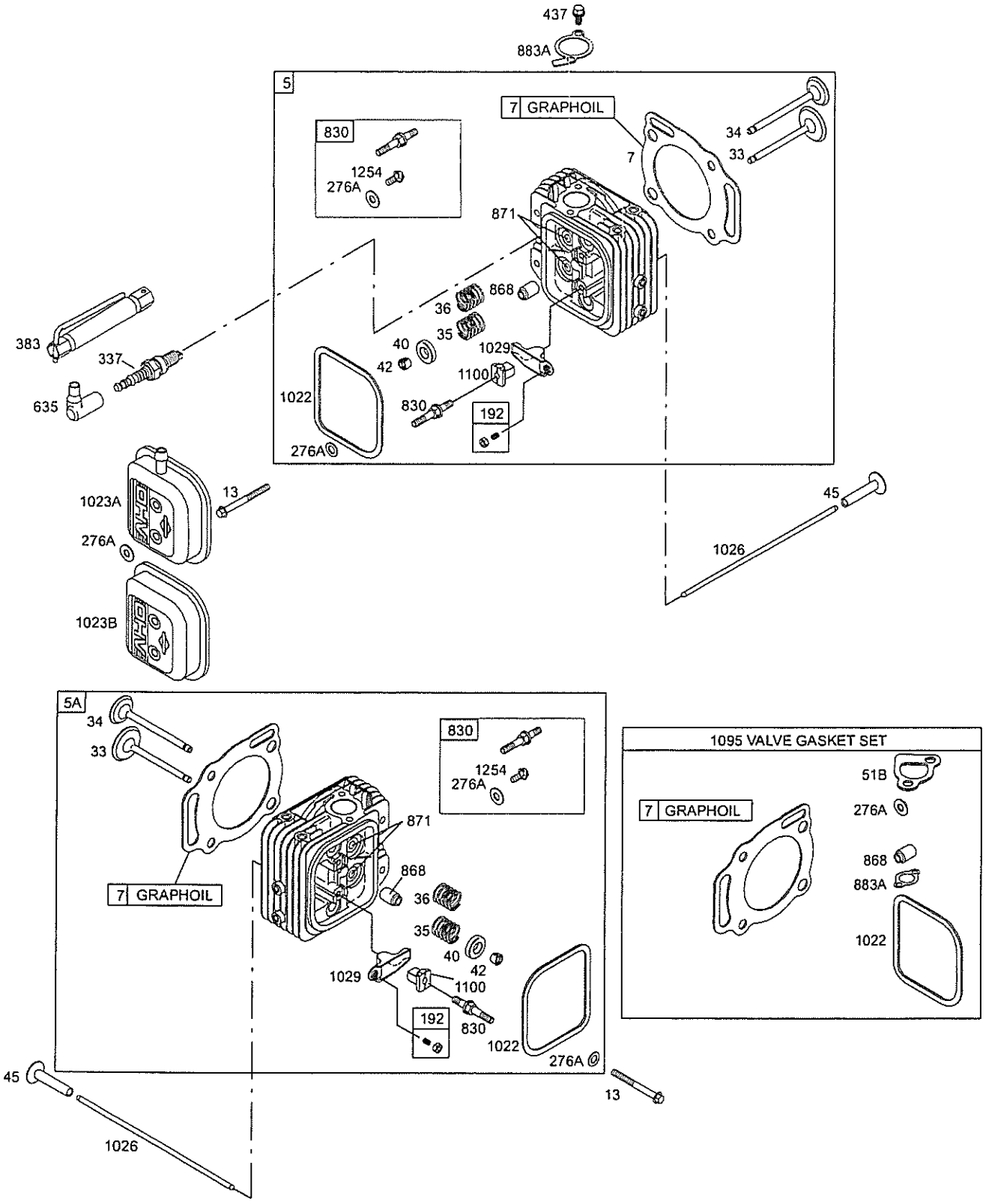

枠で含まれている部品は、アッセンブリ部品です。

FIG.504 シリンダヘッド CYLINDER HEAD

見出番号 KeyNo	部品番号 Parts No	部品名称 Parts Name		台当個数 Q'ty			互換性 R/P	適応号機 Application	型寸 Description	備考 Remarks
5	809200	HEAD-CYLINDER	シリンダーヘッド	1						
5A	809201	HEAD-CYLINDER	シリンダーヘッド	1						
7	★△ 806085	GASKET-CYLINDER HEAD	ガスケット	2						
13	692059	SCREW	スクリュ	8						
33	807681	VALVE-EXHAUST	バルブ	2						
34	807680	VALVE-INTAKE	バルブ	2						
35	692084	SPRING-VALVE	スプリングバルブ	2						
36	692084	SPRING-VALVE	スプリングバルブ	2						
40	692058	RETAINER-VALVE	バルブ	2						
42	807683	KEEPER-VALVE	バルブ	2						
45	690977	TAPPET-VALVE	バルブ	2						
51B	★△ 692035	GASKET-INTAKE	ガスケット	2						
192	807623	ADJUSTER-ROCKER ARM	アジャスタ	2						
276A	★△ 807085	WASHER-SEALING	ワッシャ	4						
337	491055	PLUG-SPARK	プラグ	2						
383	19374	WRENCH-SPARK PLUG	スパークプラグ	1						
437	691902	SCREW	スクリュ	1						
635	692076	BOOT-SPARK PLUG	スパークプラグ	2						
830	809157	STUD-ROCKER ARM	スタッド	4						
868	★△ 691963	SEAL-VALVE	シール	2						
871	692057	BUSHING-VALVE GUIDE	ブッシング	2						
883A	★△ 691613	GASKET-EXHAUST	ガスケット	1						
1022	★△ 806039	GASKET-ROCKER COVER	ガスケット	2						
1023A	691558	COVER-ROCKER	カバー	1						
1023B	691494	COVER-ROCKER	カバー	1						
1026	691836	ROD-PUSH (STEEL)	ロッド（スチール）	2						
1026	691758	ROD-PUSH (ALUMINUM)	ロッド（アルミ）	2						
1029	807323	LABEL-EMISSIONS	ラベル	2						
1095	808392	GASKET SET-VALVE	ガスケットセット	1						
1100	690973	PIVOT-ROCKER ARM	ロッカーアーム	2						
1254	807084	SCREW	スクリュ	4						

★ガスケットセットに含まれます、図解番号358を参照してください。
△バルブガスケットセットに含まれます、図解番号1095を参照してください。

FIG.505 ガバナ，マグネット GOVERNOR, MAGNET

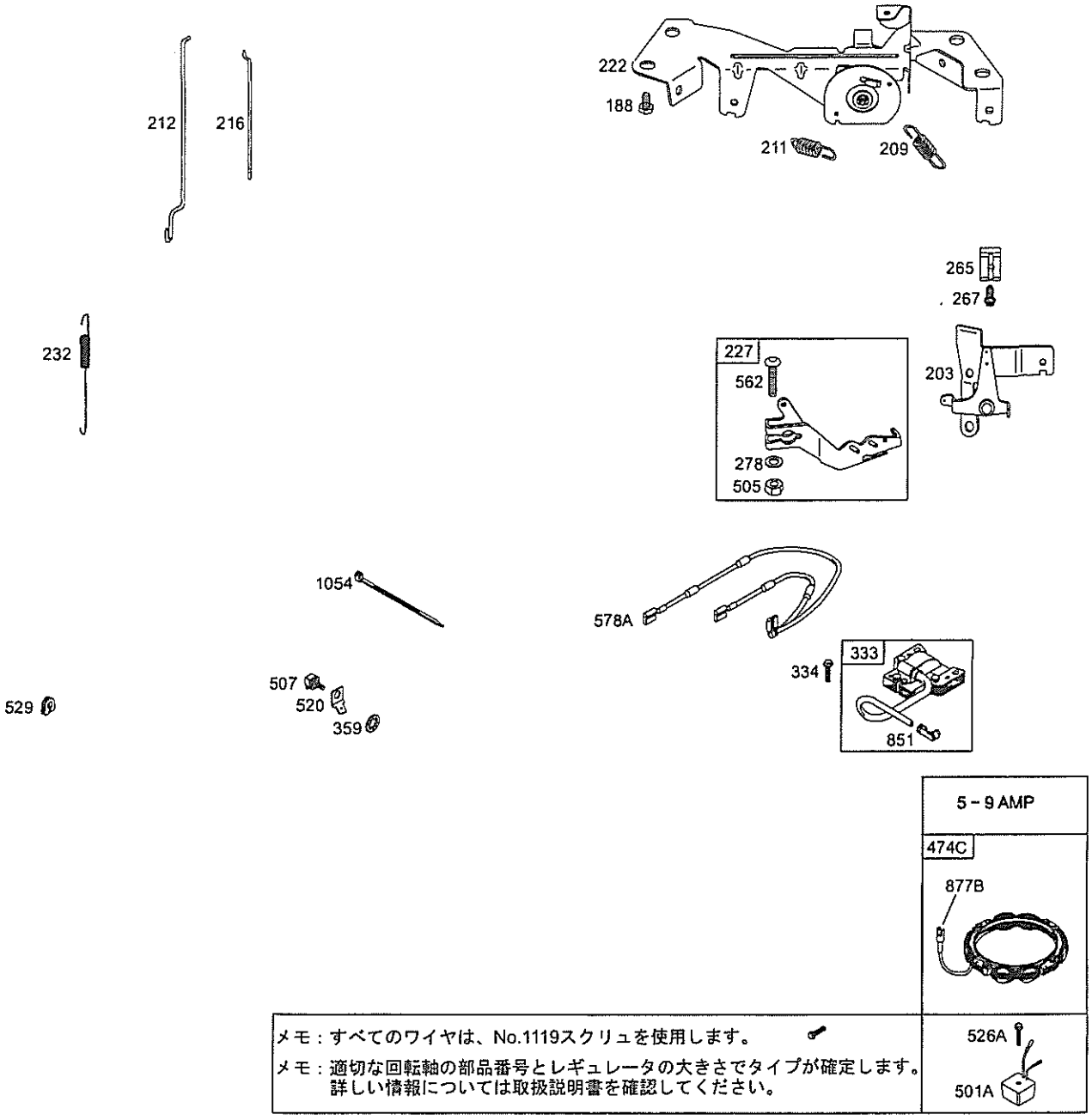

メモ：すべてのワイヤは、No.1119スクリュを使用します。

メモ：適切な回転軸の部品番号とレギュレータの大きさでタイプが確定します。
詳しい情報については取扱説明書を確認してください。

枠で含まれている部品は、アッセンブリ部品です。

FIG.505 ガバナ，マグネット GOVERNOR, MAGNET

見出番号 KeyNo	部品番号 Parts No	部品名称 Parts Name		台当個数 Q'ty			互換性 R/P	適応号機 Application	型寸 Description	備考 Remarks
188	692056	SCREW	スクリュ	4						
203	690923	CRANK-BELL	クランク	1						
209	692070	SPRING-GOVERNOR	スプリング	1						
211	692069	SPRING-GOVERNED LDLE	スプリング	1						
212	690712	LINK-THROTTLE	リンク	1						
216	690705	LINK-CHOKE	リンク	1						
222	808454	BRACKET-CONTROL	ブラケット	2						
227	690236	LEVER-GOVERNOR CONTROL	レバー	1						
232	692073	SPRING-GOVERNOR LINK	スプリング	1						
265	691024	CLAMP-CASING	クランプ	2						
267	692083	SCREW	スクリュ	2						
278	842122	WASHER	ワッシャ	1						
333	492341	ARMATURE-MAGNETO	マグネット	2						
334	692066	SCREW	スクリュ	4						
359	691077	WASHER	ワッシャ	1						
474A	696578	ALTERNATOR	レギュレータ	1						
474C	696457	ALTERNATOR	レギュレータ	1						
474D	696458	ALTERNATOR	レギュレータ	1						
501	691185	REGULATOR	レギュレータ	1						
501A	691188	REGULATOR	レギュレータ	1						
505	690238	NUT	ナット	1						
507	691972	INSULATOR	インシュレータ	1						
520	691084	TERMINAL-GROUND	ターミナル	1						
526	692067	SCREW	スクリュ	1						
526A	690717	SCREW	スクリュ	1						
529	690744	GROMMET	グロメット	1						
562	690239	BOLT	ボルト	1						
578A	692319	WIRE-ASSY	ワイヤ ASSY	1						
851	493880	TERMINAL-SPARK PLUG	ターミナル	2						
877A	393814	WIRE/CONNECTOR-ALTERNATOR	ワイヤ	1						
877B	399916	WIRE/CONNECTOR-ALTERNATOR	ワイヤ	1						
877C	393456	WIRE/CONNECTOR-ALTERNATOR	ワイヤ	1						
878A	691237	HARNESS-ALTERNATOR	ハーネス	1						
1054	280275	TIE-CABLE	バンド	1						
1119	691552	SCREW	スクリュ	4						

FIG.506 エアクリーナ AIR CLEANER

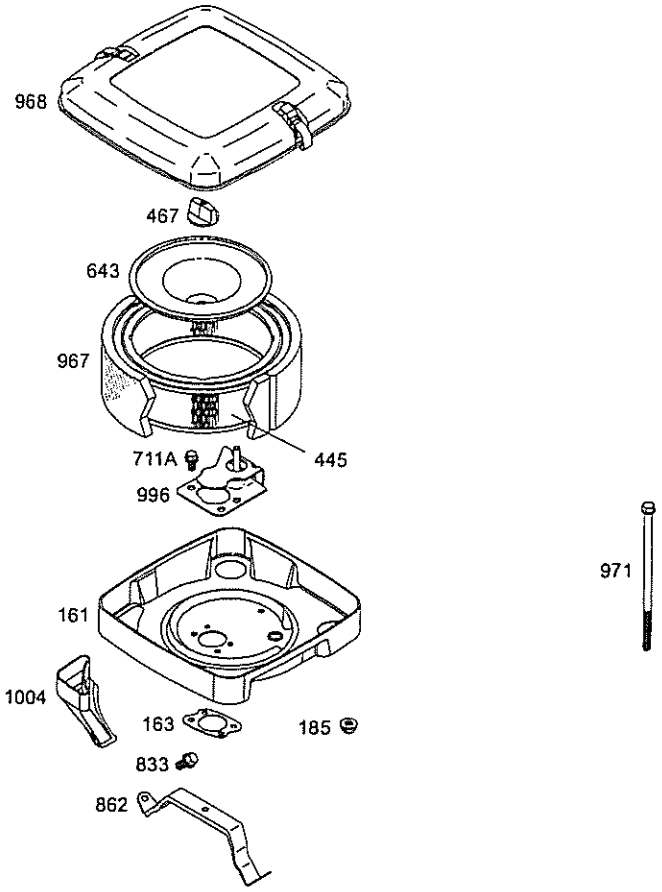

枠で含まれている部品は、アッセンブリ部品です。

FIG.506 エアクリーナ AIR CLEANER

見出番号 KeyNo	部品番号 Parts No	部品名称 Parts Name		台当個数 Q'ty			互換性 R/P	適応号機 Application	型寸 Description	備考 Remarks
161	691561	BASE-AIR CLEANER	ベース	1						
163	★ 692081	GASKET-AIR CLEANER	ガスケット	1						
185	690939	NUT	ナット	2						
445	394018	FILTER-AIR CLEANER	フィルタ	1						
467	691985	KNOB-AIR CLEANER	エアークリーナー	1						
643	692079	RETAINER-AIR FILTER	エアーフィルタ	1						
711A	807084	SCREW	スクリュ	3						
833	690872	SCREW	スクリュ	2						
862	692542	STRAP/STUD-AIR CLEANER MOUNTING	ストラップ	1						
967	272490	FILTER-PRE CLEANER	フィルタ	1						
968	699959	COVER-AIR CLEANER	カバー	1						
971	807084	SCREW	スクリュ	2						
996	691577	SHIELD-CARBURETOR	シールド	1						
1004	841656	DUCT-AIR	ダクト	1						

★ガスケットセットに含まれます、図解番号358を参照してください。

FIG.507 フライホィール FLYWHEEL

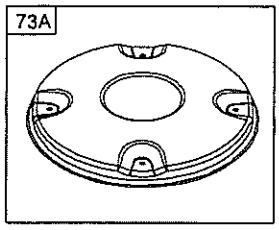

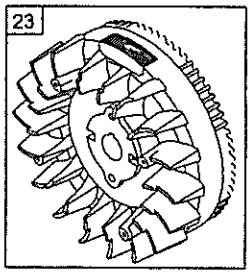

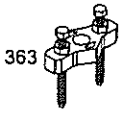

枠で含まれている部品は、アッセンブリ部品です。

FIG.507 フライホィール FLYWHEEL

見出番号 KeyNo	部品番号 Parts No	部品名称 Parts Name		台当個数 Q'ty			互換性 R/P	適応号機 Application	型寸 Description	備考 Remarks
23	841657	FLYWHEEL	フライホィール	1						
73A	841662	SCREEN-ROTAING	スクリーン	1						
74A	841441	SCREW	スクリュ	4						
363	19203	PULLER-FLYWHEEL	プーリ	1						

●キャブレタオーバーホールキット No.121に含まれます。

FIG.508 ブロアハウジング
BLOWER HOUSING

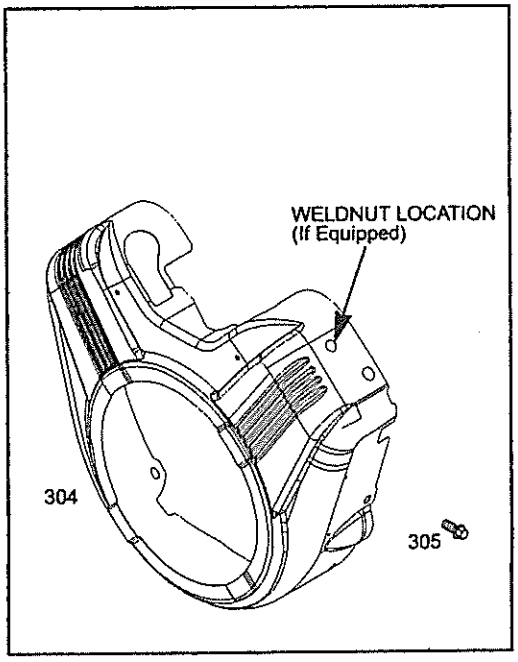

1036 EMISSION LABEL

729

729A

枠で含まれている部品は、アッセンブリ部品です。

FIG.508 ブロアハウジング BLOWER HOUSING

見出番号 KeyNo	部品番号 Parts No	部品名称 Parts Name		台当個数 Q'ty			互換性 R/P	適応号機 Application	型寸 Description	備考 Remarks
304	841828	HOUSING-BLOWER	ハウジング	1						
305	692056	SCREW	スクリュ	1						
729	690586	CLIP-WIRE	クリップ	1						
729A	805965	CLIP-WIRE	クリップ	1						
1036	841636	LABEL-EMISSIONS	ミッションラベル	1						

FIG.509 クーリングカバー COOLING COVER

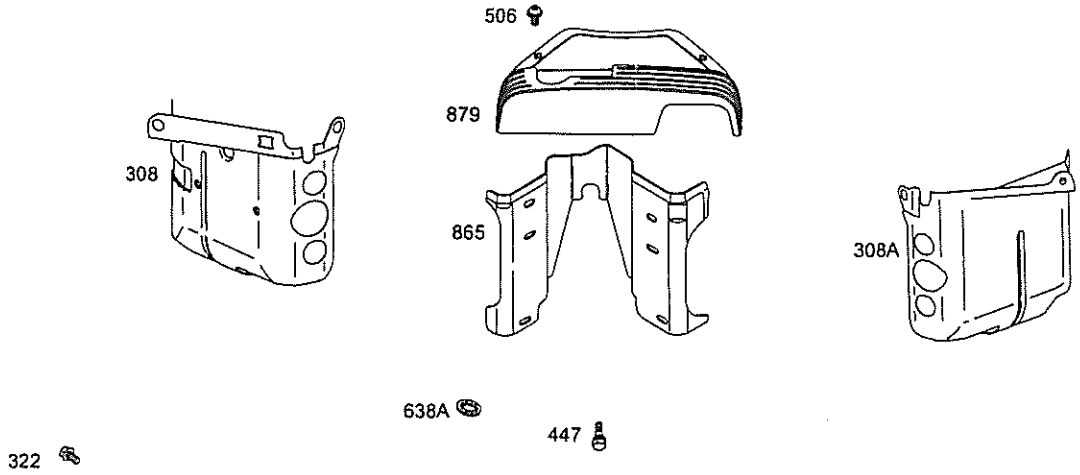

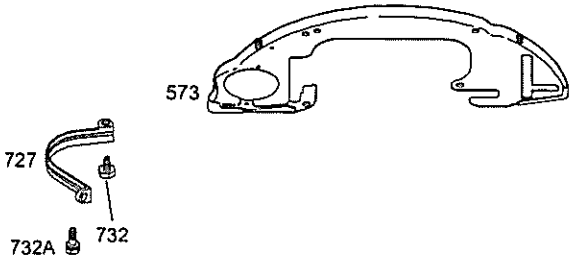

枠で含まれている部品は、アッセンブリ部品です。

FIG.509 クーリングカバー COOLING COVER

見出番号 KeyNo	部品番号 Parts No	部品名称 Parts Name		台当個数 Q'ty			互換性 R/P	適応号機 Application	型寸 Description	備考 Remarks
308	841232	COVER-CYLINDER-HEAD	カバー	1						
308A	841316	COVER-CYLINDER-HEAD	カバー	1						
322	841233	SCREW	スクリュ	1						
447	807163	SCREW	スクリュ	1						
506	690677	SCREW	スクリュ	1						
573	841310	PLATE-BACK	プレート	1						
638A	690706	WASHER	ワッシャ	1						
727	841313	COVER-STARTER DRIVE	カバー	1						
732	690688	SCREW	スクリュ	1						
732A	841233	SCREW	スクリュ	1						
865	807119	COVE-AIR GUIDE	カバー	1						
879	841861	COVER-CARBURETOR	カバー	1						

FIG.510 オイルフイルタ
OIL FILTER

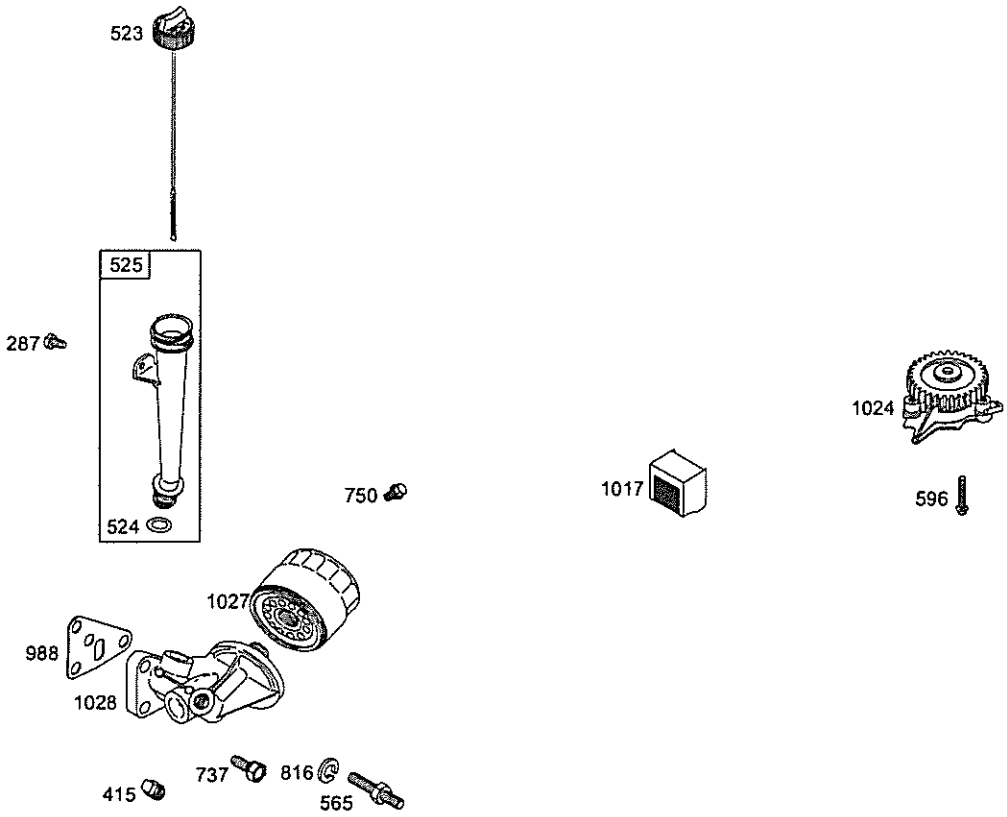

枠で含まれている部品は、アッセンブリ部品です。

FIG.510 オイルフイルタ OIL FILTER

見出番号 KeyNo	部品番号 Parts No	部品名称 Parts Name		台当個数 Q'ty			互換性 R/P	適応号機 Application	型寸 Description	備考 Remarks
287	807084	SCREW	スクリュ	1						
415	690283	PLUG	プラグ	1						
523	692101	DIPSTICK	ディップスティック	1						
524	★ 693172	SEAL-DIPSTICK TUBE	シール	1						
525	692093	TUBE-DIPSTICK	チューブ	1						
565	690682	STUD	スタッド	1						
596	691492	SCREW	スクリュ	2						
737	690679	SCREW	スクリュ	2						
750	841233	SCREW	スクリュ	1						
816	690706	WASHER	ワッシャ	1						
988	★ 692063	GASKET-OIL ADAPTER	ガスケット	1						
1017	690878	SCREEN-OIL PUMP	スクリーン	1						
1024	693186	PUMP-OIL	ポンプ	1						
1027	492932	FILTER-OIL	フィルタ	1						
1028	808235	ADAPTER-OIL FILTER	アダプタ	1						

★ガスケットセットに含まれます、図解番号358を参照してください。

FIG.511 スターティングモータ
STARTING MOTOR

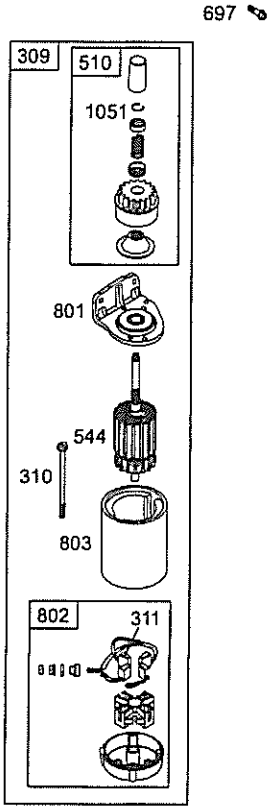

枠で含まれている部品は、アッセンブリ部品です。

FIG.511 スターティングモータ STARTING MOTOR

見出番号 KeyNo	部品番号 Parts No	部品名称 Parts Name		台当個数 Q'ty			互換性 R/P	適応号機 Application	型寸 Description	備考 Remarks
309	691564	MOTOR-STARTER	モータ	1						
310	496880	SCREW	スクリュ	1						
311	496887	BRUSH SET	ブッシュ	1						
413	693587	NUT	ナット	1						
510	496881	DRIVE-STARTER	スタータドライブ	1						
544	690855	ARMATURE-STARTER	アマチュアスタータ	1						
697	692062	SCREW	スクリュ	1						
797	693167	NUT	ナット	1						
801	808778	CAP-DRIVE	ドライブキャップ	2						
802	496813	CAP-END	エンドキャップ	1						
803	690854	HOUSING-STARTER	ハウジング	1						
1051	● 690736	RING-RETAINING	リング	1						
1051A	691124	RING-RETAINING	リング	1						
1090	691293	RETAINER-BRUSH	ブッシング	1						

●キャブレタオーバーホールキット No.121に含まれます。

CHASSIS

FIG.201 シャーシ
CHASSIS ; LT14

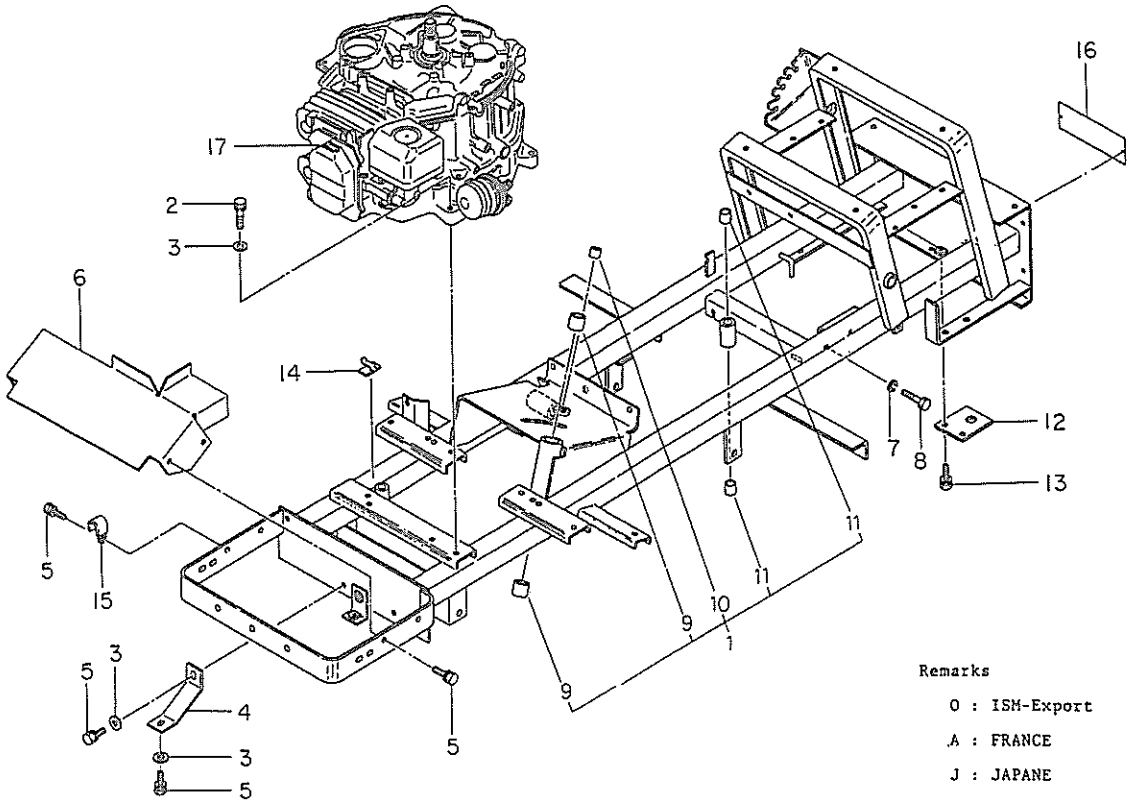

見出番号 KeyNo	部品番号 Parts No	部品名称 Parts Name		合当個数 Q'ty O	A	J			互換性 R/P	適応号機 Application	型寸 Description	備考 Remarks
1	43601 0100	CHASSIS ASSY	シャーシアッシ	1	1	1						
2	01151 0835	BOLT	ボルト	4	4	4						
3	02610 0008	WASHER	ワッシャ	8	8	8						
4	40836 0020	STAY	ステー	2	2	2						
5	01150 0816	BOLT	ボルト	8	8	8						
6	40825 0040	COVER	ガード	1	1	1						
7	02710 0008	SPRING WASHER	スプリングワッシャ	2	2	2						
8	49943 1200	BOLT	ボルト	2	2	2						
9	49851 0560	BUSH	ブッシュ	2	2	2						
10	49851 0260	BUSH	ブッシュ	1	1	1						
11	49851 0070	BUSH	ブッシュ	2	2	2						
12	49956 0680	PLATE	ヒッチ	1	1	1						
13	01150 0820	BOLT	ボルト	2	2	2						
14	39911 2851	CLAMP	クランプ	3	3	3						
15	39911 1040	CLAMP	クランプ	1	1	1						
16	*	MARK	プレート		1							
17	39019 1351	CAUT10N PLATE	コーションプレート	1								
17	39019 3120	CAUTION PLATE	コーションプレート		1							
17	49099 0800	CAUTION PLATE	コーションプレート			1						

FIG.202 シャーシ，マフラ
CHASSIS MUFFLER ; LT16•LT16B

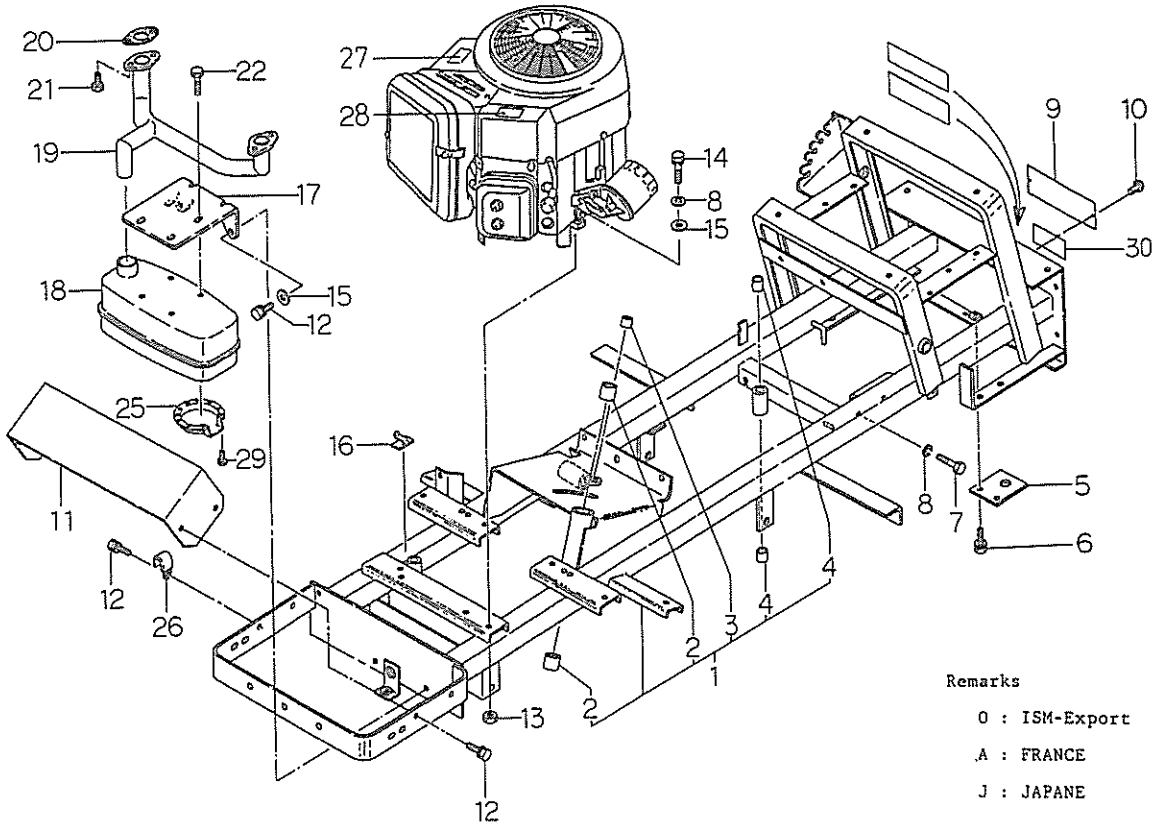

見出番号 KeyNo	部品番号 Parts No	部品名称 Parts Name		台当個数 Q'ty O	A	J			互換性 R/P	適応号機 Application	型寸 Description	備考 Remarks
1	43601 0171	CHASSIS ASSY	シャーシアッシ	1	1	1						
2	49851 0560	BUSH	ブッシュ	2	2	2						
3	49851 0260	BUSH	ブッシュ	1	1	1						
4	49851 0070	BUSH	ブッシュ	2	2	2						
5	49956 0680	HITCH	ヒッチ	1	1	1						
6	01150 0820	BOLT	ボルト	2	2	2						
7	49943 1200	BOLT	ボルト	2	2	2						
8	02710 0008	SPRING WASHER	スプリングワッシャ	6	6	6						
9	43637 0550	PLATE	プレート	1	1	1						
10	01560 0620	SCREW	スクリュ	2	2	2						
11	40825 0080	COVER	ガード	1	1	1						
12	01150 0816	BOLT	ボルト	6	6	6						
13	02090 0008	NUT	ナット	4	4	4						
14	01031 0840	BOLT	ボルト	4	4	4						
15	02610 0008	WASHER	ワッシャ	6	6	6						
16	39911 2851	CLAMP	クランプ	3	3	3						
17	40836 0131	STAY	ステー	1	1	1						
18	DBS49 3963	MUFFLER	マフラ	1	1	1						
19	40830 0200	EXHAUST PIPE	エクゾーストパイプ	1	1	1						
20	DBS80 5024	GASKET	エクゾーストガスケット	2	2	2						
21	DBS80 5158	SCREW	スクリュ	4	4	4						
22	DBS69 0297	BOLT	ボルト	4	4	4						
23												
24												
25	DBS39 3761	DEFLECTOR	ディフレクタ	1	1	1						
26	39911 1040	CLAMP	クランプ	1	1	1						
27	49099 1390	CAUTION PLATE	コーションプレート	1								
27	49099 1520	CAUT10N PLATE	コーションプレート		1							
27	49099 2270	CAUT10N PLATE	コーションプレート			1						
28	49099 1800	CAUTION PLATE	コーションプレート	1								
28	49099 1810	CAUTION PLATE	コーションプレート		1							
28	49099 1820	CAUT10N PLATE	コーションプレート			1						
29	DBS09 3705	SCREW	スクリュ	3	3	3						
30	49099 2200	CAUTION PLATE	コーションプレート			1						

FIG.203 フロントアクスル，ステアリング
FRONT AXLE, STEERING

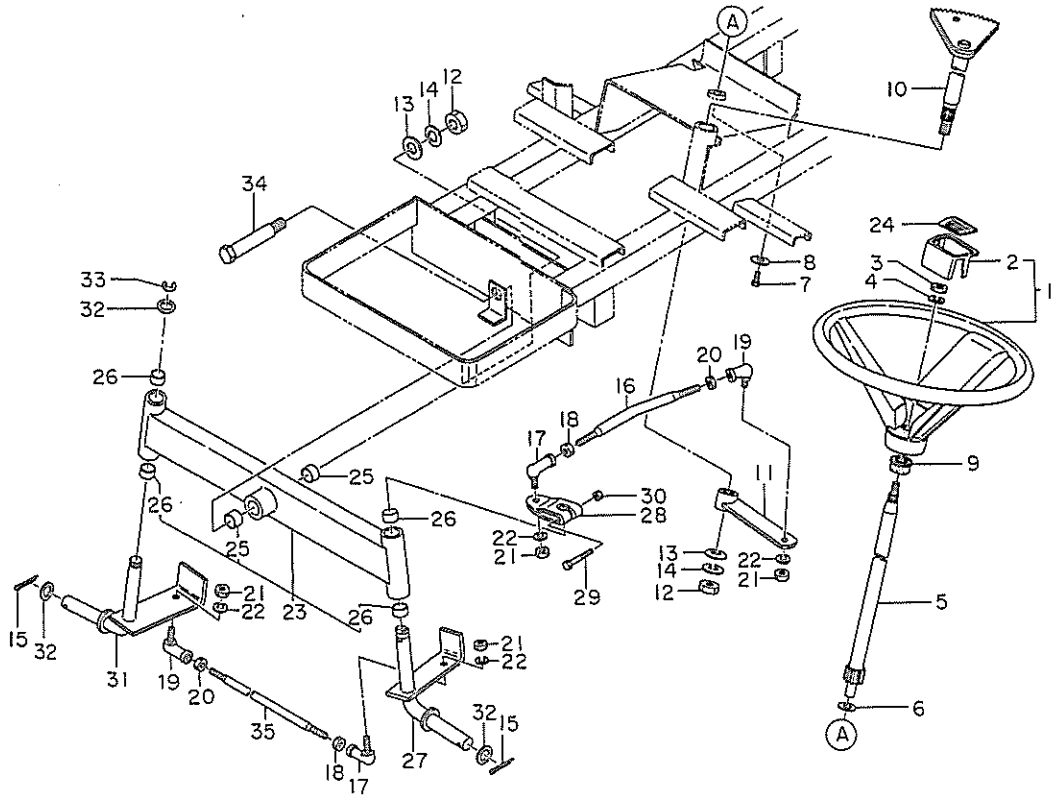

見出番号 KeyNo	部品番号 Parts No	部品名称 Parts Name		台当個数 Q'ty 14	16	16B			互換性 R/P	適応号機 Application	型寸 Description	備考 Remarks
1	44730 0020	STE-WHEEL ASSY	ステアリングホイールアッシ	1	1	1						
2	44732 0030	CAP	キャップ	1	1	1						
3	02060 0012	NUT	ナット	1	1	1						
4	02710 0012	SPRING WASHER	スプリングワッシャ	1	1	1						
5	44720 0060	SHAFT	シャフト	1	1	1						
6	02610 0014	WASHER	ワッシャ	1	1	1						
7	01150 0816	BOLT	ボルト	1	1	1						
8	49921 1445	WASHER	ワッシャ	1	1	1						
9	49811 0780	RUBBER	ラバー	1	1	1						
10	44720 0040	GEAR ; B	ギヤ；B	1	1	1						
11	44760 0020	PITMAN ARM	ピットマンアーム	1	1	1						
12	02060 0016	NUT	ナット	2	2	2						
13	02610 0016	WASHER	ワッシャ	2	2	2						
14	02710 0016	SPRING WASHER	スプリングワッシャ	2	2	2						
15	03010 5035	SPLIT PIN	スプリットピン	2	2	2						
16	44771 0030	ROD	ドラッグロッド	1	1	1						
17	44780 0050	ROD END ; L, H	ロッドエンド；L	2	2	2						
18	02010 9077	NUT	ナット	2	2	2						
19	44780 0060	ROD END ; R, H	ロッドエンド；R	2	2	2						
20	02070 0010	NUT	ナット	2	2	2						
21	02050 0010	NUT	ナット	4	4	4						
22	02710 0010	SPRING WASHER	スプリングワッシャ	4	4	4						
23	47502 0030	AXLE SHAFT ASSY	アクスルシャフトアッシ	1	1	1						
24	GM100--0901Z0		ハンドルプレート	1	1	1						
25	39851 0360	BUSH	ブッシュ	2	2	2						
26	39851 0420	BUSH	ブッシュ	4	4	4						
27	47530 0030	KING PIN ; L, H	キングピン；L	1	1	1						
28	44760 0030	ARM	ナックルアーム	1	1	1						
29	01081 0850	BOLT	ボルト	1	1	1						
30	02310 0008	NUT	ナット	1	1	1						
31	47530 0040	KING PIN ; R, H	キングピン；R	1	1	1						
32	49921 1185	SPACER	スペーサ	3	3	3						
33	03680 9801	SNAP RING	スナップリング	1	1	1						
34	47551 0040	SHAFT	ヒボットシャフト	1	1	1						
35	44771 0040	TIE ROD	タイロッド	1	1	1						

FIG.204 プーリ，テンション PULLEY, TENSION

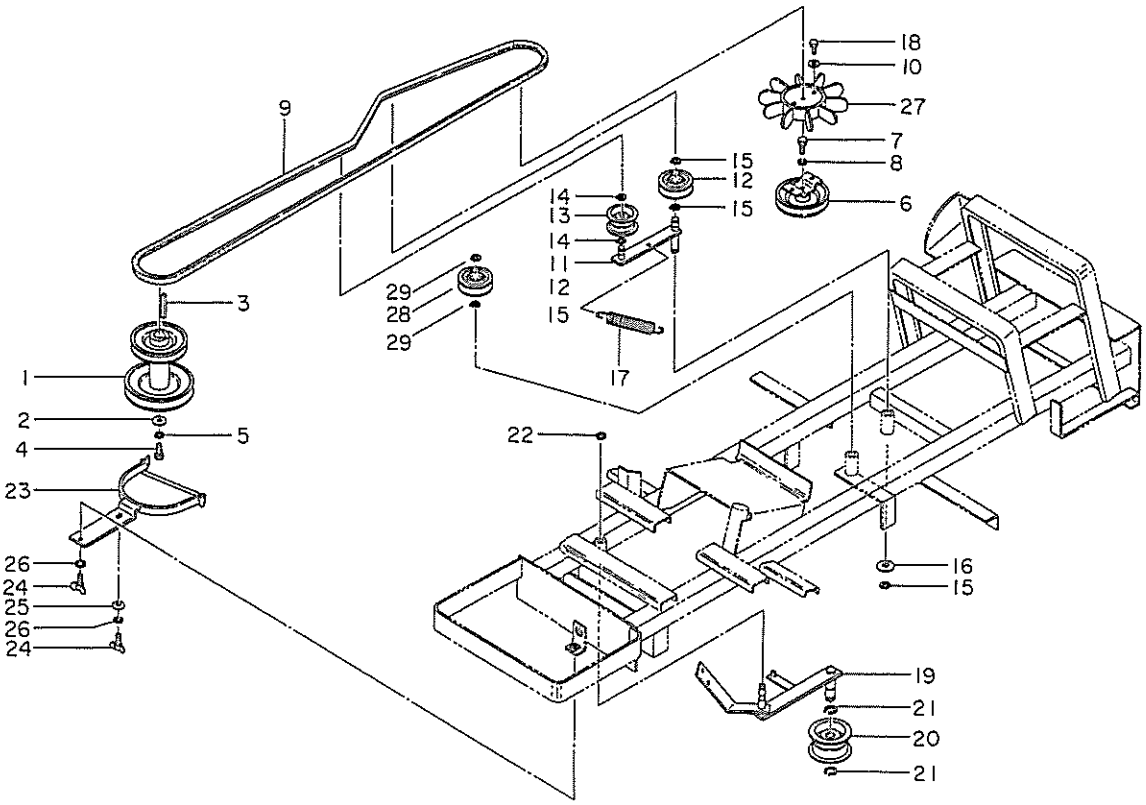

見出番号 KeyNo	部品番号 Parts No	部品名称 Parts Name		台当個数 Q'ty 14	16	16B			互換性 R/P	適応号機 Application	型寸 Description	備考 Remarks
1	43010 1000	PULLEY	プーリ	1								
1	43010 1120	PULLEY	プーリ		1	1						
2	02610 9018	WASHER	ワッシャ	1	1	1						
3	49918 0030	KEY	キー	1								
3	49918 0280	KEY	キー		1	1						
4	49943 1210	BOLT	ボルト	1	1	1						
5	02710 0012	SPRING WASHER	スプリングワッシャ	1	1	1						
6	43010 1010	PULLEY	プーリ	1	1	1						
7	49943 1220	BOLT	ボルト	1	1	1						
8	02710 0006	SPRING WASHER	スプリングワッシャ	1	1	1						
9	49866 0130	V-BELT ; 5A89	V ベルト走行	1	1	1						
10	02610 0006	WASHER	ワッシャ	2	2	2						
11	43220 0871	TENS10N, ARM	テンションアーム	1	1	1						
12	43235 0210	TENS10N PULLEY	テンションプーリ	1	1	1						
13	43235 0040	ROLLER	ローラ	1	1	1						
14	03610 0012	SNAP RING	スナップリング	2	2	2						
15	03610 0015	SNAP RING	スナップリング	3	3	3						
16	02610 0014	WASHER	ワッシャ	1	1	1						
17	49822 1471	SPRING	スプリンク	1	1	1						
18	01130 0612	BOLT	ボルト	2	2	2						
19	43220 0860	TENS10N ARM	テンションアーム	1	1	1						
20	43235 0180	ROLLER	ローラ	1	1	1						
21	03610 0020	SNAP RING	スナップリング	2	2	2						
22	03680 0012	SNAP RING	スナップリング	1	1	1						
23	43015 0890	BELT GUIDE	ベルトガイド	1								
23	43015 0960	BELT GUIDE	ベルトガイド		1							
23	43015 1060	BELT GUIDE	ベルトガイド			1						
24	01410 0820	WING BOLT	ウイングボルト	2	2	2						
25	02610 0008	WASHER	ワッシャ	1	1	1						
26	02710 0008	SPRING WASHER	スププリグワッシャ	2	2	2						
27	40842 0020	FAN	ファン	1	1	1						
28	43235 0040	ROLLER	ローラ		1	1						
29	03610 0012	SNAP RING	スナップリング		2	2						

FIG.205 H.S.T
HYDRAU STATIC TRANSMISSION

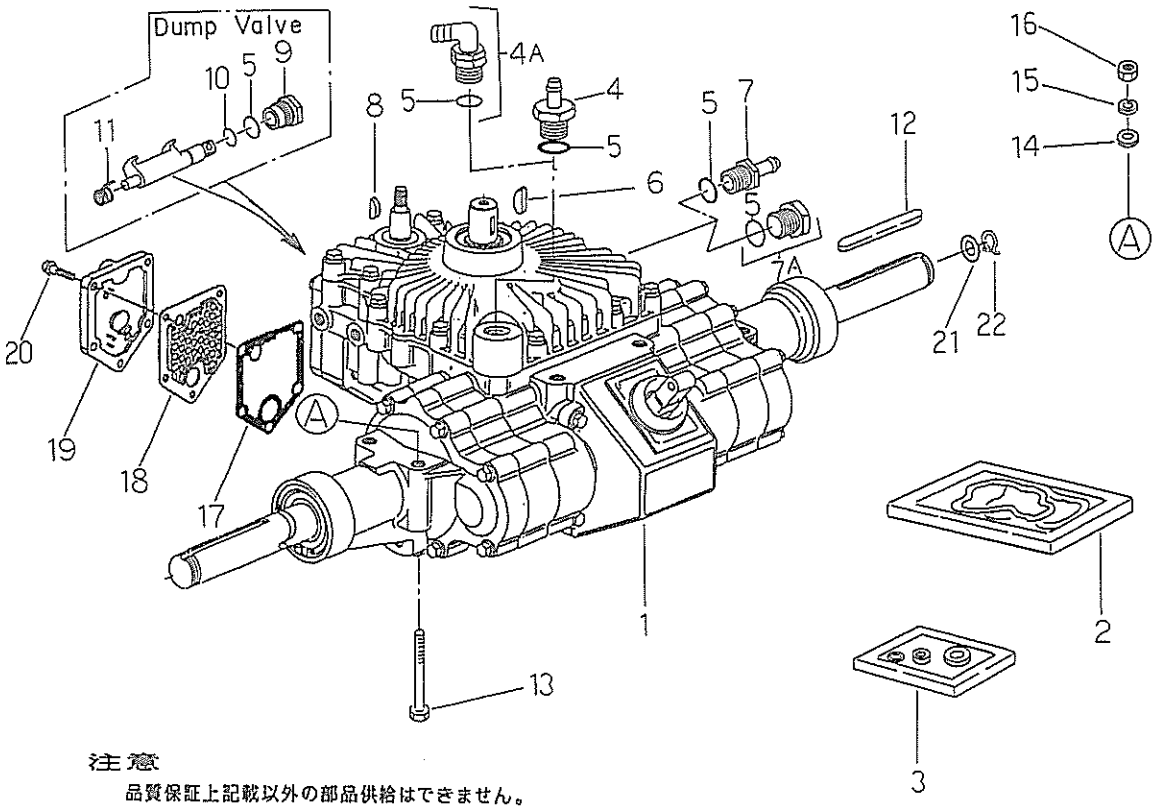

注意

品質保証上記載以外の部品供給はできません。

見出番号 KeyNo	部品番号 Parts No	部品名称 Parts Name		台当個数 Q'ty 14	16	16B			互換性 R/P	適応号機 Application	型寸 Description	備考 Remarks
1	41000 1490	H.S.T ASSY	H.S.T アッシ	1								
1	41000 1560	H.S.T ASSY	H.S.T アッシ		1	1						
2	45496 0070	GASKET KIT	ガスケットキット	1								
2	49302 0032	GASKET KIT	ガスケットキット		1	1						
3	49302 0034	SEAL KIT	シールキット		1	1						
4	45496 0068	ADAPTOR	アダプタ	1								
4A	49302 0018	ADAPTOR ASSY	アダプタアッシ		1	1						
5	45496 0069	O-RING	O リング	3	2	2						
6	49918 0040	KEY	キー	1	1	1						
7	45496 0027	ADAPTOR	アダプタ	1								
7A	49032 0019	PLUG ASSY	プラグアッシ		1	1						
8	49918 0050	KEY	キー	1	1	1						
9	45496 0067	NUT	ナット	1	1	1						
10	45496 0037	O-RING	O リング	1	1	1						
11	45496 0032	SPRING	スプリング	1	1	1						
12	49918 0030	KEY	キー	2	2	2						
13	01031 1075	BOLT	ボルト	4	4	4						
14	02610 0010	WASHER	ワッシャ	4	4	4						
15	02710 0010	SPRING WASHER	スプリングワッシャ	4	4	4						
16	02050 0010	NUT	ナット	4	4	4						
17	45496 0040	GASKET	ガスケット	1								
17	49302 0035	GASKET	ガスケット		1	1						
18	49302 0004	FILTER	フィルタ		1	1						
19	45496 0041	COVER	カバー	1								
19	49302 0003	COVER	カバー		1	1						
20	45496 0039	SCREW	スクリュ；ボルト	5	5	5						
21	49921 1750	SPACER	スペーサ	2	2	2						
22	03610 0025	SNAP RING	スナップリング	2	2	2						

FIG.206 フューエルタンク，オイルタンク
FUEL TANK, OIL TANK

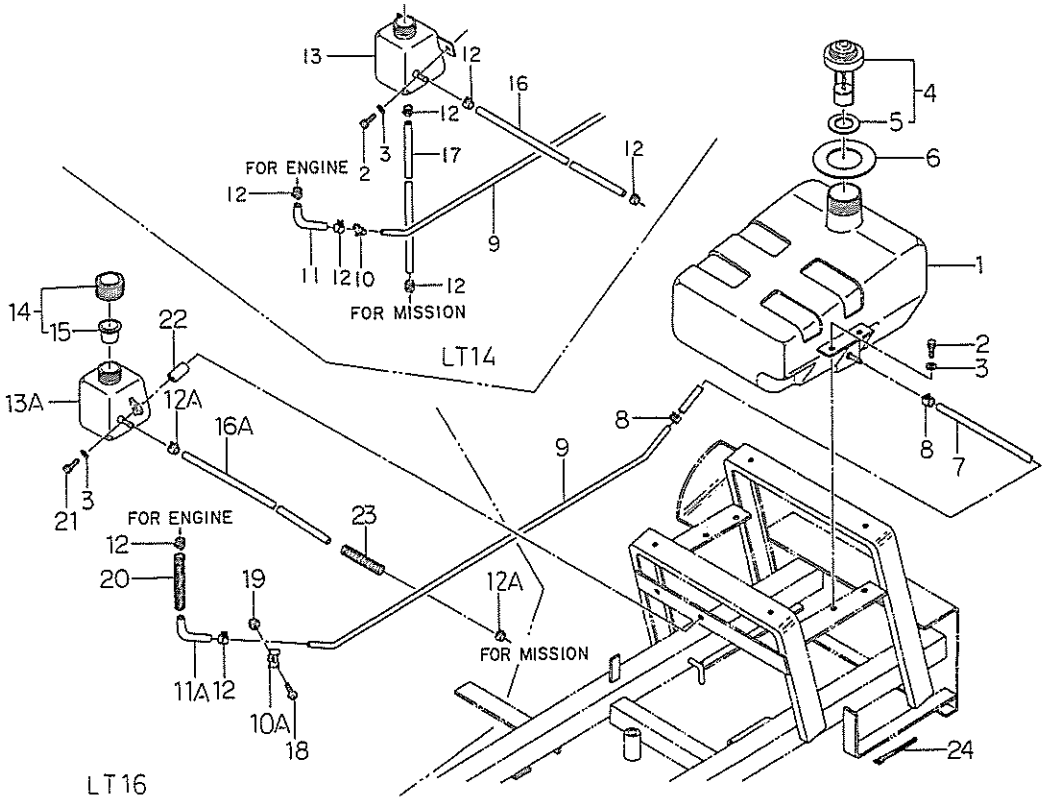

見出番号 KeyNo	部品番号 Parts No	部品名称 Parts Name		台当個数 Q'ty 14	16	16B			互換性 R/P	適応号機 Application	型寸 Description	備考 Remarks
1	46241 0040	FUEL TANK	フューエルタンク	1	1	1						
2	01150 0820	BOLT	ボルト	6	4	4						
3	02610 0008	WASHER	ワッシャ	6	6	6						
4	46205 0030	CAP ASSY	キャップアッシ	1	1	1						
5	41099 0550	GASKET	ガスケット	1	1	1						
6	49811 0770	COVER	カバー	1	1	1						
7	36077 0110	PIPE	パイプ	1	1	1						
8	06720 0130	CLIP	クリップ	2	2	2						
9	46077 0120	PIPE	パイプ	1	1	1						
10	49911 0390	CLAMP	クランプ	1								
10A	49834 0110	CLAMP	クランプ		1	1						
11	06820 6080	HOSE	ホース	1								
11A	06820 6400	HOSE	ホース		1	1						
12	06720 0110	CLIP	クリップ	6	2	2						
12A	06720 0198	CLIP	クリップ		2	2						
13	46241 0050	OIL TANK	オイルタンク	1								
13A	46241 0090	OIL TANK	オイルタンク		1	1						
14	16003 8030	CAP ASSY	キャップアッシ	1	1	1						
15	16099 8010	GASKET	ガスケット	1	1	1						
16	06812 8315	TUBE ; VINYL	ビニールチューブ	1								
16A	49521 0130	HOSE ; VINYL	ビニールホース		1	1						
17	06812 8560	TUBE ; VINYL	ビニールチューブ	1								
18	01510 0616	SCREW	スクリュ		1	1						
19	02240 9802	U-NUT	Uナット		1	1						
20	49521 0140	TUBE ; CORRUGAT	コルゲートチューブ		1	1						
21	01151 0855	BOLT	ボルト		2	2						
22	49923 2725	COLLAR	カラー		2	2						
23	49521 0120	TUBE ; CORRUGAT	コルゲートチューブ		1	1						
24	39875 0150	BAND	バンド		1	1						

FIG.207 アクセルコントロール ACCEL CONTROL

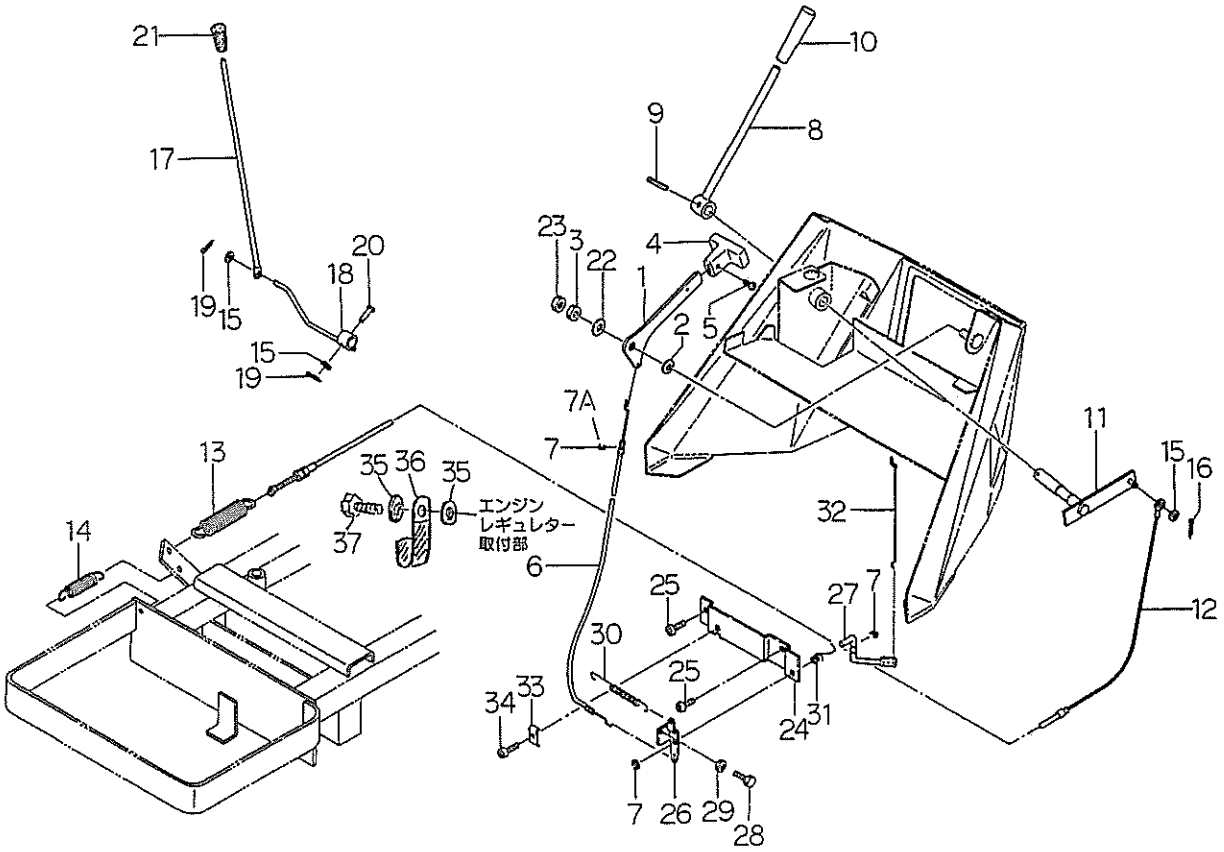

見出番号 KeyNo	部品番号 Parts No	部品名称 Parts Name		台当個数 Q'ty 14	16	16B			互換性 R/P	適応号機 Application	型寸 Description	備考 Remarks
1	40911 0020	ACCEL LEVER	アクセルレバー	1	1	1						
2	49822 1070	SPRING	スプリング	2	2	2						
3	02010 0010	NUT	ナット	1	1	1						
4	39818 0960	GRIP	グリップ	1	1	1						
5	01510 0512	SCREW	スクリュ	1	1	1						
6	44598 0290	WIRE	ワイヤ	1								
6	44598 0440	WIRE	ワイヤ		1	1						
7	03680 0004	SNAP RING	スナップリング	1	2	2						
7A	03680 0005	SNAP RING	スナップリング		1	1						
8	43230 0400	LEVER	レバー	1	1	1						
9	03030 0625	SPRING PIN	スプリングピン	1	1	1						
10	49818 0180	GRIP	グリップ	1	1	1						
11	43220 0950	LEVER	レバー	1	1	1						
12	43299 0760	WIRE	ワイヤ	1	1	1						
13	49822 1480	SPRING	スプリング	1	1	1						
14	49822 1490	SPRING	スプリング	1	1	1						
15	02610 0006	WASHER	ワッシャ	3	3	3						
16	03010 2020	SPLIT PIN	スプリットピン	1	1	1						
17	42239 0140	LEVER	ダンプパルレバー	1	1	1						
18	42250 0080	LEVER	ダンプパルレバー	1	1	1						
19	03010 2015	SPLIT PIN	スプリットピン	2	2	2						
20	03131 0625	PIN	ヒラアタマピン	1	1	1						
21	49819 0090	CAP	キャップ	1	1	1						
22	02610 0010	WASHER	ワッシャ		1	1						
23	02030 0010	NUT	ナット	1	1	1						
24	40911 0060	PLATE	プレート		1	1						
25	01514 0516	SCREW	スクリュ		2	2						
26	40942 0010	LEVER	レバー		1	1						
27	40942 0020	ARM	アーム		1	1						
28	01510 0316	SCREW	スクリュ		1	1						
29	02010 0003	NUT	ナット		1	1						
30	49822 1790	SPRING	スプリング		1	1						
31	49822 1780	SPRING	スプリング		1	1						
32	40940 0010	ROD	ロッド		1	1						
33	DBS22 1535	CLAMP	ケーシングクランプ		1	1						

FIG.207 アクセルコントロール ACCEL CONTROL

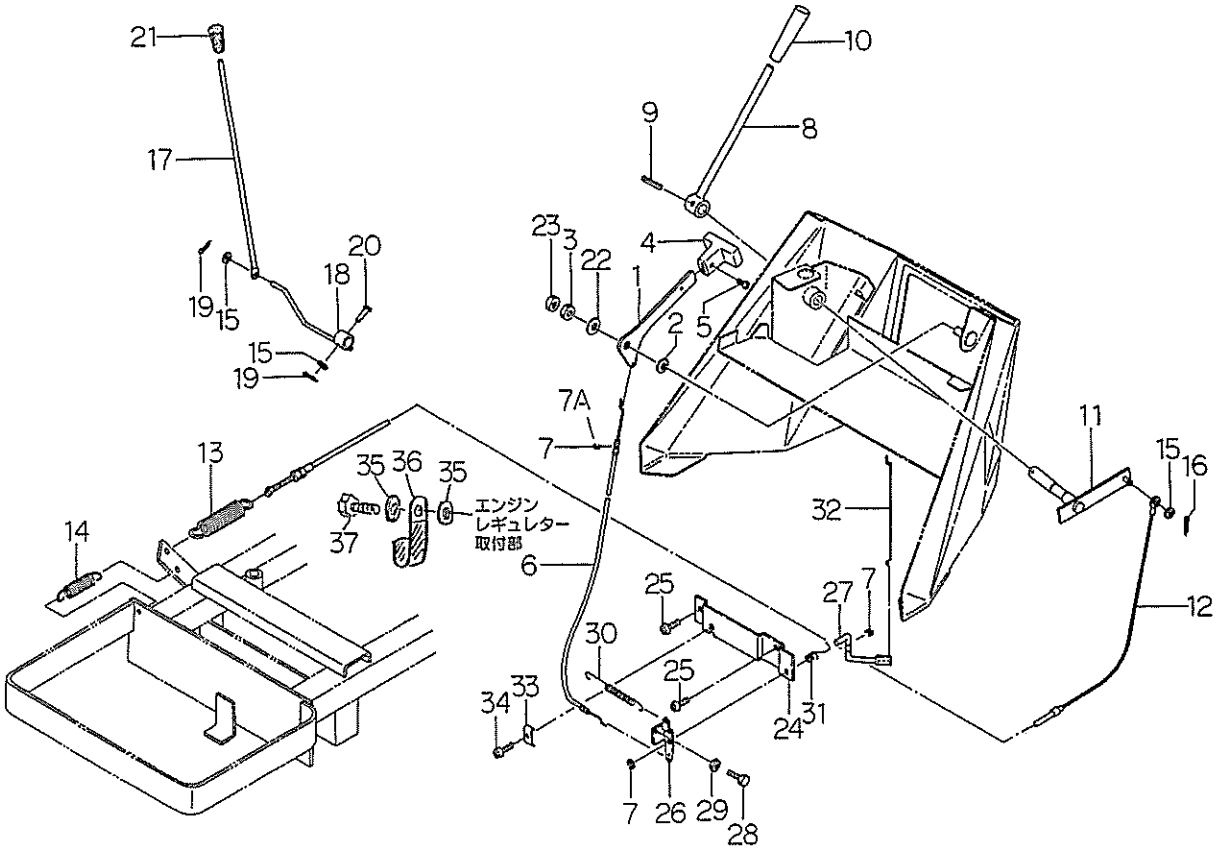

見出番号 KeyNo	部品番号 Parts No	部品名称 Parts Name		台当個数 Q'ty 14	16	16B			互換性 R/P	適応号機 Application	型寸 Description	備考 Remarks
34	DBS80 5169	SCREW	スクリュ		1	1						
35	026 100 006		ワッシャ			2				2256~	φ6	
36	399 100 280		クランプ			1				2256~		
37	011 310 635		ボルト			1				2256~	M6×35	

FIG.208 ブレーキ，ペダル BRAKE, PEDALS

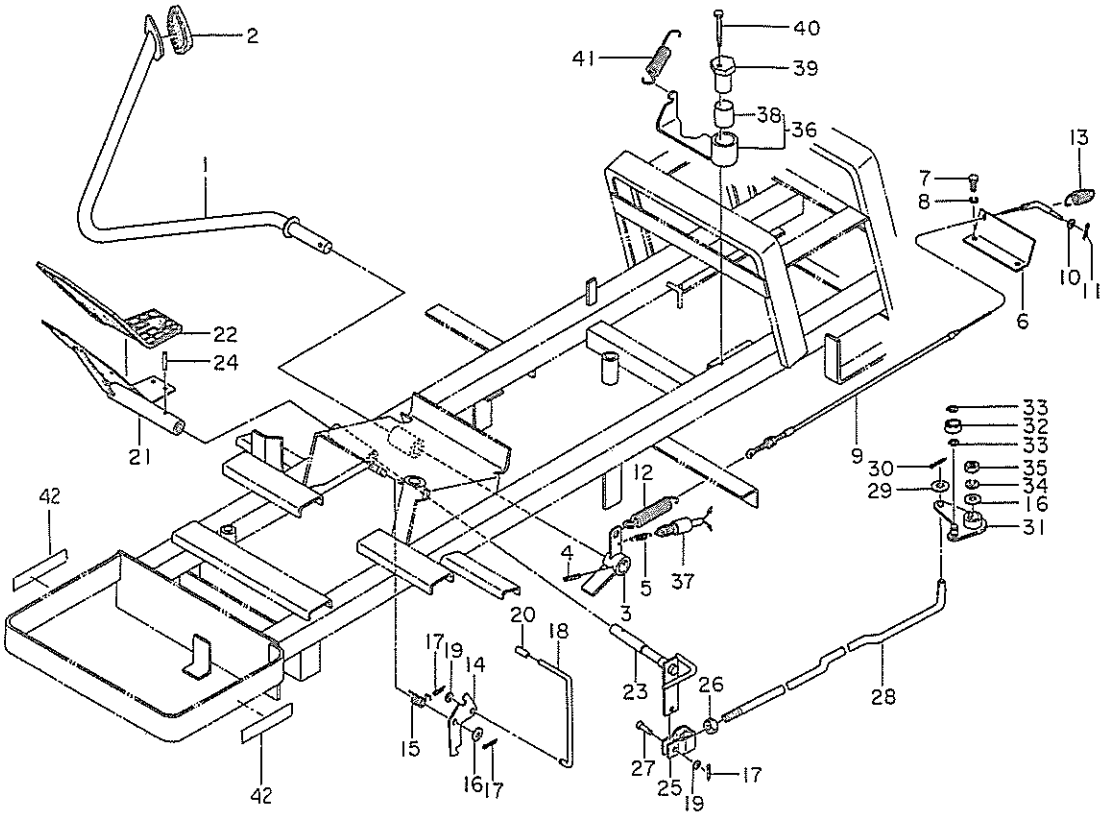

見出番号 KeyNo	部品番号 Parts No	部品名称 Parts Name		台当個数 Q'ty 14	16	16B			互換性 R/P	適応号機 Application	型寸 Description	備考 Remarks
1	43440 0080	PEDAL	ペダル	1	1	1						
2	49811 0740	RUBBER	ゴム	1								
2	49811 0850	RUBBER	ゴム		1	1						
3	43440 0090	LEVER	レバー	1	1	1						
4	03030 0630	SPRING PIN	スプリングピン	1	1	1						
5	49822 1171	SPRING	スプリング	1	1	1						
6	43431 0130	STAY	ステー	1								
6	43431 0260	STAY	ステー		1	1						
7	49943 1200	BOLT	ボルト	2	2	2						
8	02710 0008	SPRING WASHER	スプリングワッシャ	2	2	2						
9	43499 0070	WIRE	ワイヤ	1								
9	43499 0130	WIRE	ワイヤ		1	1						
10	02610 0006	WASHER	ワッシャ	1	1	1						
11	03010 2015	SPLIT PIN	スプリットピン	1	1	1						
12	49822 1440	SPRING	スプリング	1	1	1						
13	49822 1450	SPRING	スプリング	1								
13	49822 1770	SPRING	スプリング		1	1						
14	43467 0050	PLATE	プレート	1	1	1						
15	49822 1460	SPRING	スプリング	1	1	1						
16	02610 0010	WASHER	ワッシャ	2	2	1						
17	03010 2520	SPLIT PIN	スプリットピン	3	3	3						
18	43467 0060	LEVER	レバー	1	1	1						
19	02610 0008	WASHER	ワッシャ	2	2	2						
20	49819 0320	CAP	ゴムキャップ	1	1	1						
21	45810 0030	PEDAL	ペダル	1	1	1						
22	49811 0441	RUBBER	ゴム	1	1	1						
23	45810 0042	SHAFT	シャフト	1	1	1						
24	03030 0625	SPRING PIN	スプリングピン	1	1	1						
25	42225 0430	FORK JOINT	フォークジョイント	1	1	1						
26	02050 0012	NUT	ナット	1	1	1						
27	03131 0820	PIN	ヒラアタマピン	1	1	1						
28	45831 0031	LOCK LEVER	ロックレバー	1	1	1						
29	02610 0012	WASHER	ワッシャ	1	1	1						
30	03010 3020	SPLIT PIN	スプリットピン	1	1	1						
31	42250 0090	ARM ; A	アーム；A	1	1	1						

FIG.208 ブレーキ，ペダル BRAKE, PEDALS

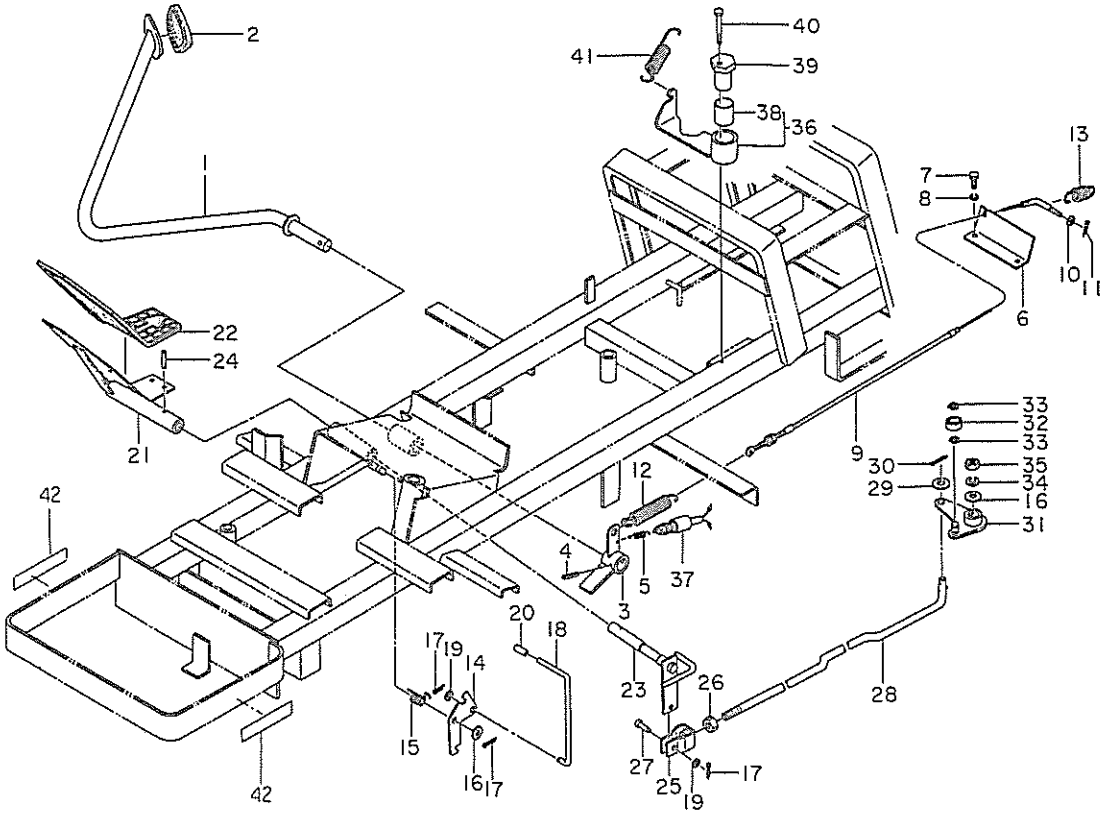

見出番号 KeyNo	部品番号 Parts No	部品名称 Parts Name		各当個数 Q'ty 14	16	16B			互換性 R/P	適応号機 Application	型寸 Description	備考 Remarks
32	04014 6000	BALL BEARING	ボールベアリング	1	1	1						
33	03610 0010	SANP RING	スナップリング	2	2	2						
34	02710 0010	SPRING WASHER	スプリングワッシャ	1	1	1						
35	49937 0420	NUT	ナット	1	1	1						
36	42205 0020	ARM ASSY	アームアッシ	1	1	1						
37	48522 0180	SWITCH ASSY	スイッチアッシ	1	1	1						
38	49851 0320	BUSH	ブッシュ	1	1	1						
39	42253 0070	BOSS	ボス	1	1	1						
40	01151 0855	BOLT	ボルト	1	1	1						
41	49822 1500	SPRING	スプリング	1	1	1						
42	39019 6090	CAUTION PLATE	コーションプレート	2	2	2						J

FIG.209 フェンダ，バッテリ
FENDER, BATTERY ; LT14, 16•16B

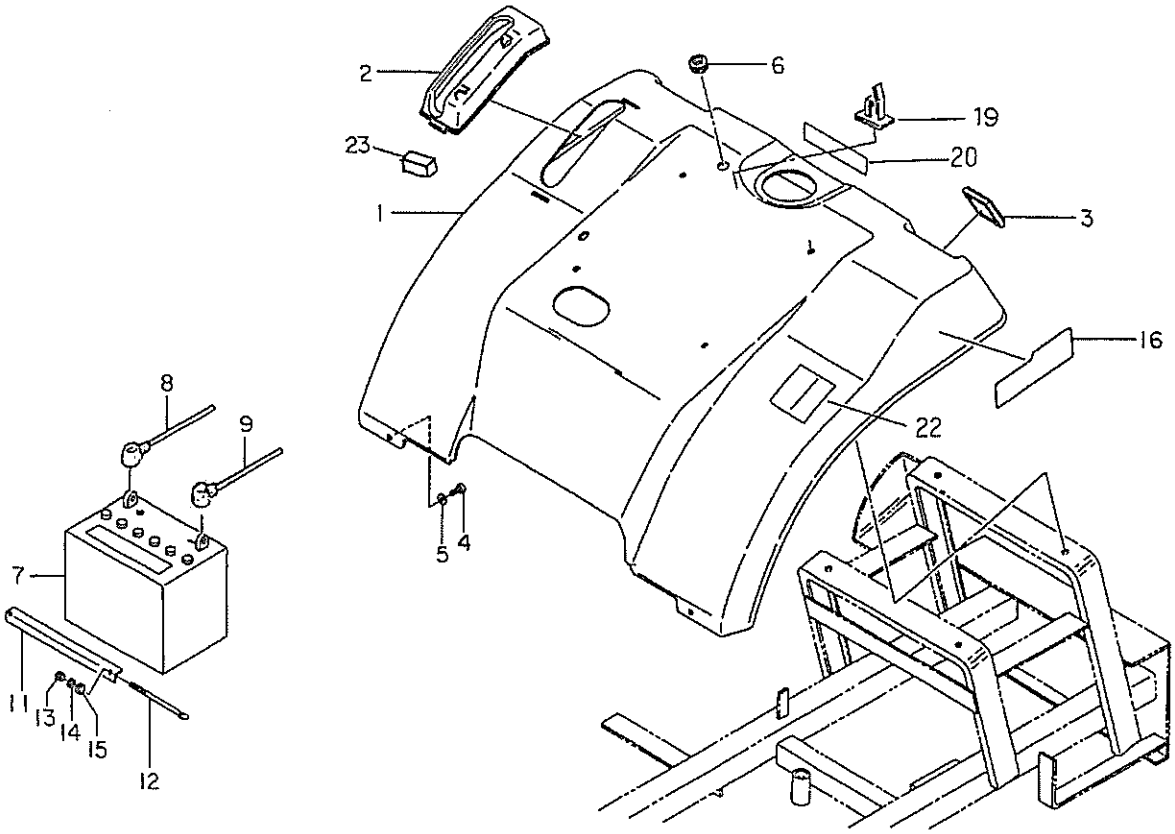

見出番号 KeyNo	部品番号 Parts No	部品名称 Parts Name		台当個数 Q'ty 14	16	16B			互換性 R/P	適応号機 Application	型寸 Description	備考 Remarks
1	46411 1090	FENDER	フェンダ	1	1							
1	46419 1540	FENDER	フェンダ			1						
2	46419 0070	COVER	カバー	1	1	1						
3	38515 0070	REFLECTOR	レフレクタ	2	2	2						
4	01150 0820	BOLT	ボルト	2	2	2						
5	02610 0008	WASHER	ワッシャ	2	2	2						
6	39811 0100	RUBBER	ゴム	1	1	1						
7	48920 0100	BATTERY	バッテリ	1	1	1						WET
8	48930 0090	CABLE ; +	バッテリケーブル；＋	1	1	1						
9	48930 0080	CABLE ; −	バッテリケーブル；－	1	1	1						
11	38931 0120	HOLDER	ホルダ	1	1	1						
12	38932 0021	ROD	ロッド	2	2	2						
13	02010 0006	NUT	ナット	2	2	2						
14	02710 0006	SPRING WASHER	スプリングワッシャ	2	2	2						
15	79921 0195	SPACER	スペーサ	2	2	2						
16	49032 0220	NAME PLATE	ネームプレート	2								LT14
16	GM100B-0903Z0		型式マーク小		2							LT16
17												
18												
19	49837 0100	CLAMP	クランプ	1	1	1						
20	49099 2240	MARK	キケンマーク	1	1	1						J
21												
22	49099 2860	MARK	コーションプレート		1	1						J
23	A98120600		ゴム			1						

FIG.210 リフトアーム LIFT ARM

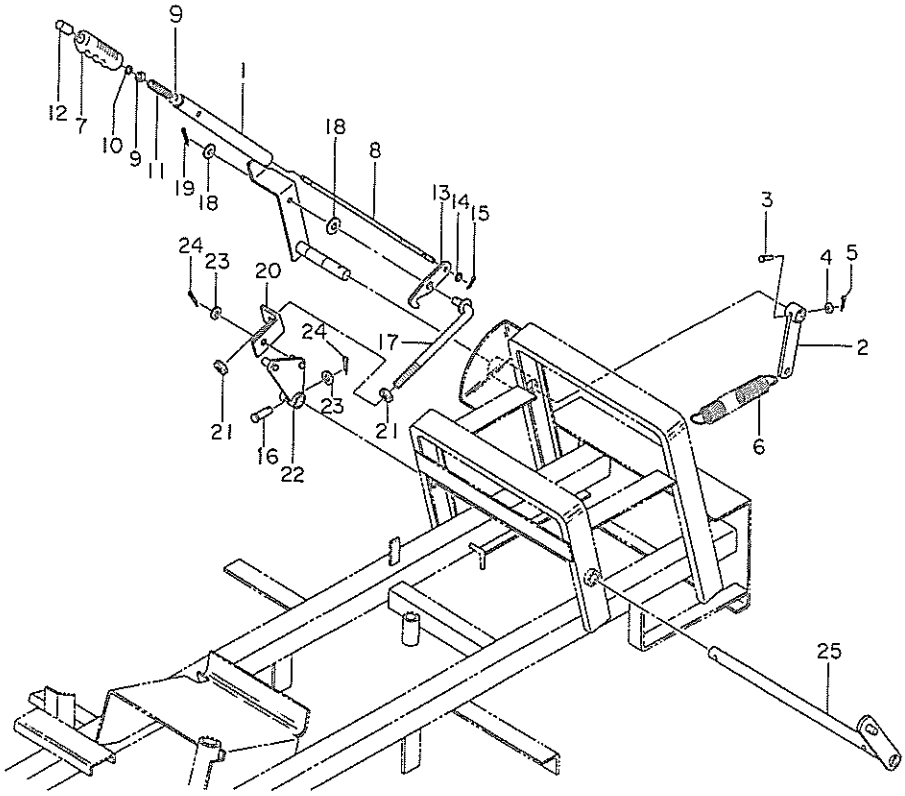

見出番号 KeyNo	部品番号 Parts No	部品名称 Parts Name		台当個数 Q'ty 14	16	16B			互換性 R/P	適応号機 Application	型寸 Description	備考 Remarks
1	47035 0152	LIFT ARM	リフトアーム	1	1	1						
2	47035 0170	ARM	アーム	1	1	1						
3	03131 0630	PIN	ヒラアタマピン	1	1	1						
4	02610 0006	WASHER	ワッシャ	1	1	1						
5	03010 2015	SPLIT PIN	スプリットピン	1	1	1						
6	49822 1510	SPRING	スプリング	1	1	1						
7	49819 0370	GRIP	グリップ	1	1	1						
8	42239 0160	ROD	ロッド	1	1	1						
9	02620 0008	WASHER	ワッシャ	1	1	1						
10	03680 0005	SNAP RING	スナップリング	1	1	1						
11	49821 1490	SPRING	スプリング	1	1	1						
12	49818 0260	CAP	キャップ	1	1	1						
13	47010 0050	PLATE	プレート	1	1	1						
14	02610 0008	WASHER	ワッシャ	1	1	1						
15	03010 2520	SPLIT PIN	スプリットピン	1	1	1						
16	03131 1030	PIN	ヒラアタマピン	1	1	1						
17	42225 0441	LEVER	レバー	1	1	1						
18	02610 0012	WASHER	ワッシャ	2	2	2						
19	03010 3025	SPLIT PIN	スプリットピン	1	1	1						
20	45428 0061	STAY	ステー	1	1	1						
21	02050 0012	NUT	ナット	2	2	2						
22	47035 0190	ARM	アーム	1	1	1						
23	02610 0010	WASHER	ワッシャ	2	2	2						
24	03010 3020	SPLIT PIN	スプリットピン	2	2	2						
25	47035 0131	ARM PIPE	アームパイプ	1	1	1						

FIG.211 ボンネット BONNET

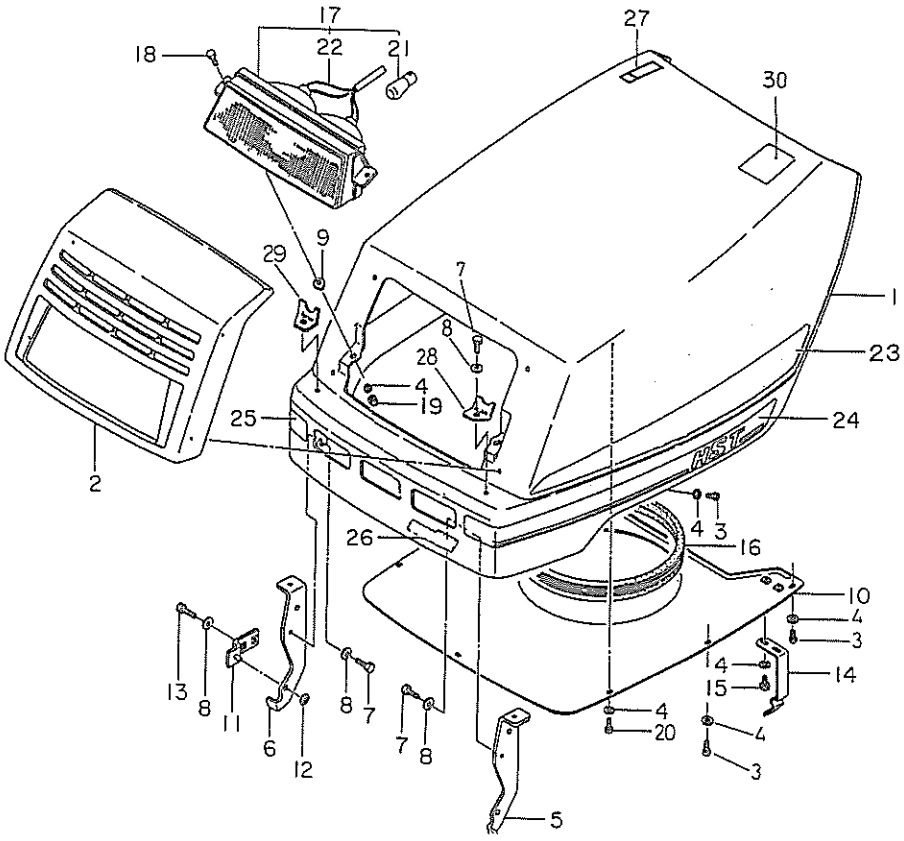

見出番号 KeyNo	部品番号 Parts No	部品名称 Parts Name		台当個数 Q'ty 14	16	16B			互換性 R/P	適応号機 Application	型寸 Description	備考 Remarks
1	46211 0220	BONNET	ボンネット	1								
1	46211 0250	BONNET	ボンネット		1	1						
2	46216 0270	FRONT MASK	フロントマスク	1	1	1						
3	01510 9066	SCREW	スクリュ	8	8	8						
4	02610 0006	WASHER	ワッシャ	16	16	16						
5	46251 0180	STAY; L.H	ステー；L	1	1	1						
6	46251 0190	STAY; R.H	ステー；R	1	1	1						
7	01150 0816	BOLT	ボルト	4	4	4						
8	02610 0008	WASHER	ワッシャ	8	8	8						
9	49811 0800	RUBBER	ゴム	2	2	2						
10	40840 0150	BAFFLE PLATE	バッフルプレート	1								
10	40840 0300	BAFFLE PLATE	バッフルプレート		1	1						
11	48910 0110	STAY	ステー	2	2	2						
12	49834 0130	CLIP	クリップ	2	2	2						
13	01150 0820	BOLT	ボルト	4	4	4						
14	49822 1520	SPRING	スプリング	2	2	2						
15	01130 0612	BOLT	ボルト	4	4	4						
16	49811 0790	RUBBER	ゴム	1								
16	49811 1110	RUBBER	ゴム		1	1						
17	48501 0060	HEAD LAMP	ヘッドランプ	1	1	1						
18	01010 0620	BOLT	ボルト	2	2	2						
19	02240 0006	U-NUT	Uナット	2	2	2						
20	01510 9098	SCREW	スクリュ	2	2	2						
21	48512 0110	BULB	バルブ	2	2	2						
22	*	WIRE HARNESS	ワイヤハーネス	1	1	1						
23	K4201000160		BARONESSマーク40白	2	2	2						
24	49032 0240	MARK; L.H	ボンネットマーク；L	1								
24	49032 0420	MARK; L.H	ボンネットマーク；L		1							
24	49032 0850	MARK; L.H	ボンネットマーク；L			1						
25	49032 0250	MARK; R.H	ボンネットマーク；R	1								
25	49032 0430	MARK; R.H	ボンネットマーク；R		1							
25	49032 0860	MARK; R.H	ボンネットマーク；R			1						
26	49032 0260	NAME PLATE	ネームプレート	1								
26	49032 0560	NAME PLATE	ネームプレート		1							
26	GM100B-0903Z0		型式マーク小			1						

FIG.211 ボンネット BONNET

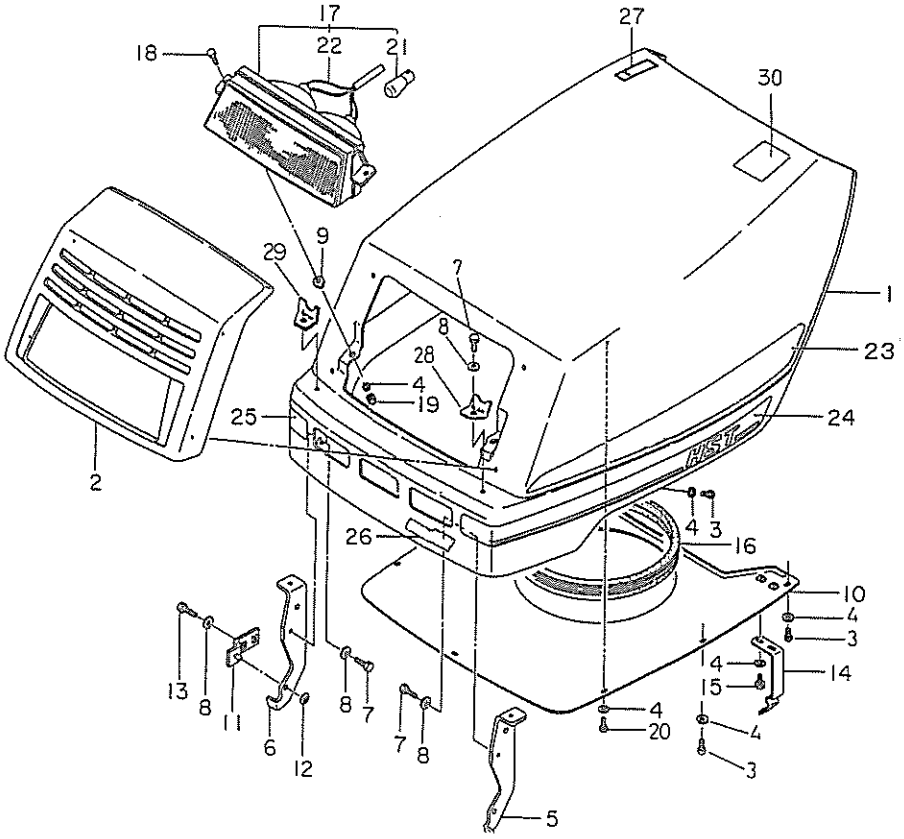

見出番号 KeyNo	部品番号 Parts No	部品名称 Parts Name		台当個数 Q'ty 14	16	16B			互換性 R/P	適応号機 Application	型寸 Description	備考 Remarks
27	49022 0150	PLATE ; IND	ヘンソクシジバン	1	1	1						J
28	46251 0280	STAY ; L.H	ステー；L	1	1	1						
29	46251 0290	STAY ; R.H	ステー；R	1	1	1						
30	49099 2140	CAUTION PLATE	ケイコク；ハイガス	1	1	1						J

FIG.212 ダッシュボード DASH BOARD

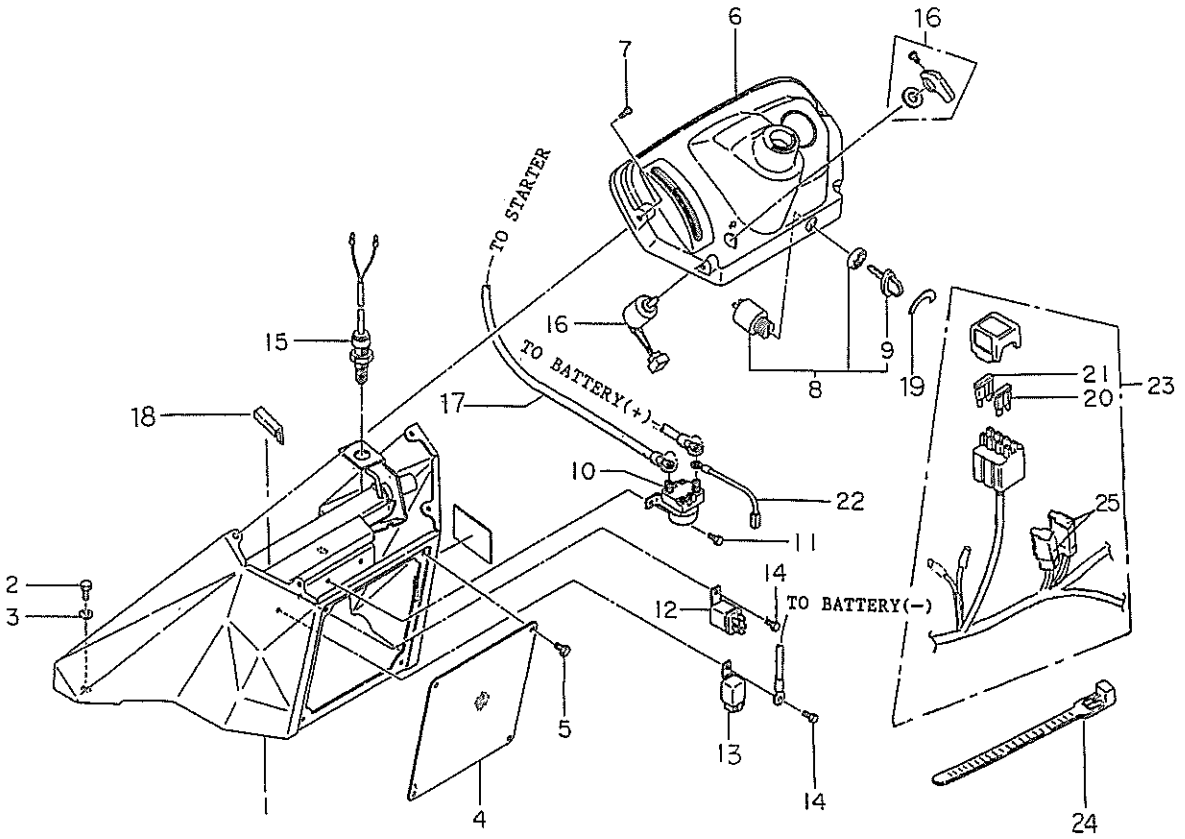

見出番号 KeyNo	部品番号 Parts No	部品名称 Parts Name		台当個数 Q'ty 14	16	16B			互換性 R/P	適応号機 Application	型寸 Description	備考 Remarks
1	46275 0161	DASH BOARD	ダッシュボード	1	1	1						
2	01150 0816	BOLT	ボルト	2	2	2						
3	02610 0008	WASHER	ワッシャ	2	2	2						
4	46276 0130	DASHBOARD ; CENTER	ダッシュボード；センタ	1	1	1						
5	01080 9001	BOLT	ボルト	4	4	4						
6	46281 0030	PANEL	インスツルメントパネル	1	1	1						
7	01510 9540	SCREW	スクリュ	4	4	4						
8	48522 0320	SWITCH ASSY	キースイッチアッシ	1	1	1						
9	48522 0340	KEY	キー	1	1	1						
10	28581 0010	SOLENOID SWITCH	ソレノイドスイッチ	1	1	1						
11	01115 0512	BOLT	ボルト	2	2	2						
12	38523 0071	RELAY	リレー	1								
13	38523 0220	RELAY	リレー		2	2						
13	38523 0091	RELAY	リレー	1								
14	01114 0612	BOLT	ボルト	2	2	2						
15	38520 0891	SWITCH ASSY	スイッチアッシ	1	1	1						
16	38520 1070	SWITCH ASSY	スイッチアッシ	1	1	1						
17	48930 0100	CABLE ; +	バッテリケーブル；＋	1	1	1						
18	46231 0070	RUBBER	シームゴム		1	1						
19	49099 1211	CAUTION PLATE	コーションプレート	1	1	1						
20	38541 0070	FUSE	ヒューズ	2	2	2					5A	
21	38541 0080	FUSE	ヒューズ	1	1	1					10A	
22	48523 0220	HARNESS	ワイヤハーネス	1	1	1						
23	48523 0210	HARNESS ; MAIN	ワイヤハーネスメイン	1								
23	48523 0550	HARNESS ; MAIN	ワイヤハーネスメイン		1	1						
24	39875 0120	BAND	バンド	2	2	2					l=100	
24	39875 0150	BAND	バンド	1	2	2					l=250	
24	39875 0220	BAND	バンド	1	1	1					l=140	
25	38562 0220		ダイオード		2	2						

FIG.213 シート，ステップ
SEAT, STEPS

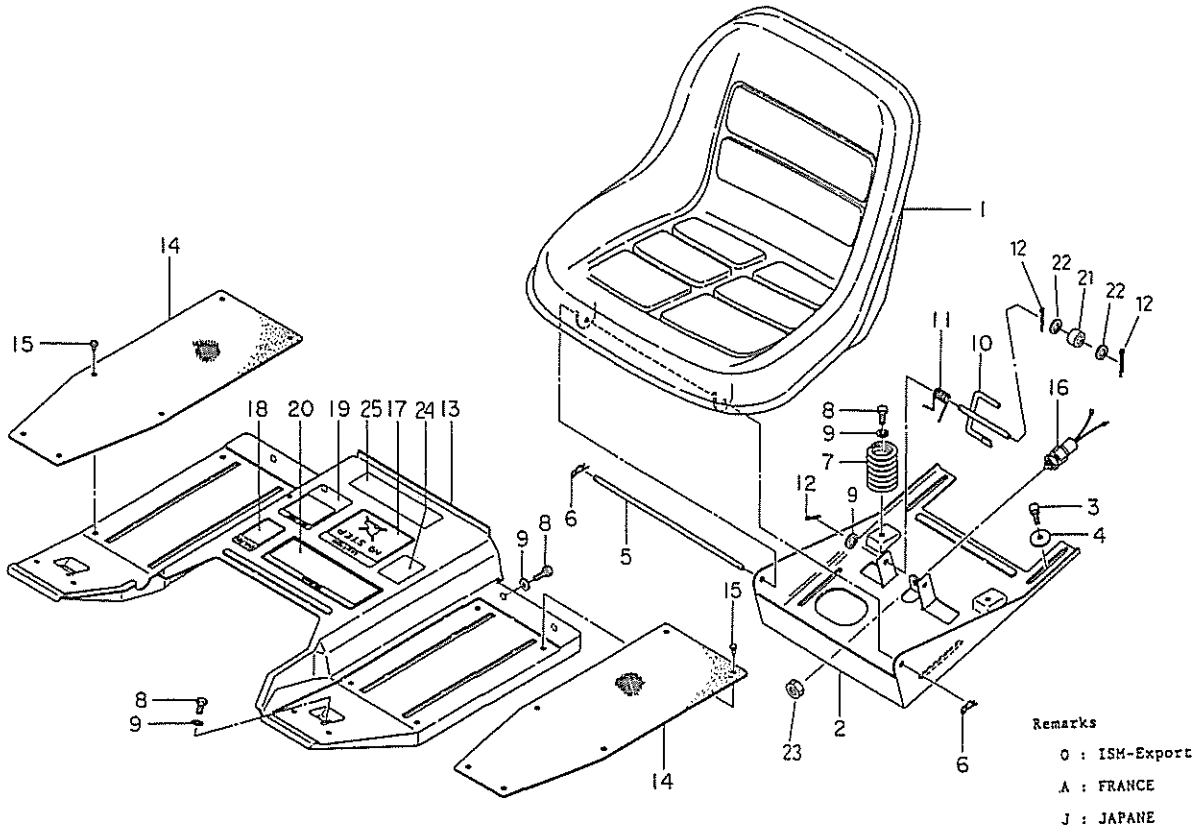

見出番号 KeyNo	部品番号 Parts No	部品名称 Parts Name		台当個数 Q'ty 14	16	16B			互換性 R/P	適応号機 Application	型寸 Description	備考 Remarks
1	46470 0020	SEAT	シート	1	1	1						
2	46475 0130	SEAT BRACKET	シートダイ	1								
2	46475 0280	SEAT BRACKET	シートダイ		1	1						
3	01150 0825	BOLT	ボルト	4	4	4						
4	49921 1445	SPACER	スペーサ	4	4	4						
5	49961 1280	PIN	ピン	1	1	1						
6	03110 0008	SNAP PIN	スナップピン	2	2	2						
7	49821 1500	SPRING	スプリング	2	2	2						
8	01150 0820	BOLT	ボルト	4	4	4						
9	02610 0008	WASHER	ワッシャ	7	7	7						
10	43625 0040	LEVER	レバー	1								
10	43625 0080	LEVER	レバー		1	1						
11	49822 1530	SPRING	スプリング	1	1	1						
12	03010 2520	SPLIT PIN	スプリングピン	3	3	3						
13	46481 0080	STEP	ステップ	1	1							
13	46481 0280	STEP	ステップ			1						
14	49811 0760	RUBBER	ゴム	2	2	2						
15	39834 0410	CLIP	クリップ	12	12	12						
16	38520 1060	SWITCH ASSY	スイッチアッシ	1								
16	48522 0520	SWITCH ASSY	スイッチアッシ		1	1						
17	49099 1220	CAUTION PLATE	コーションプレート	1	1							O
17	49099 1240	CAOTION PLATE	コーションプレート	1	1							A
17	49099 2300	CAUTION PLATE	コーションプレート	1	1	1						J
18	49067 0330	CHARGE MARK	チャージマーク	1	1							O
18	49067 0340	CHARGE MARK	チャージマーク	1	1							A
18	49066 2050	CHARGE MARK	チャージマーク	1	1	1						J
19	49099 0520	CAUTION PLATE	コーションプレート	1	1							O
19	49099 0660	CAUTION PLATE	コーションプレート	1	1							A
19	49099 0770	CAUTION PLATE	コーションプレート	1	1	1						J
20	49099 0541	CAUTION PLATE	コーションプレート	1	1							O
20	49099 0631	CAUTION PLATE	コーションプレート	1	1							A
20	49099 2260	CAUTION PLATE	コーションプレート	1	1	1						J
21	49851 0650	BUSH	ブッシュ		1	1						
22	02620 0008	WASHER	ワッシャ		2	2						
23	02080 0012	NUT	ナット	1	1	1						

FIG.213 シート，ステップ
SEAT, STEPS

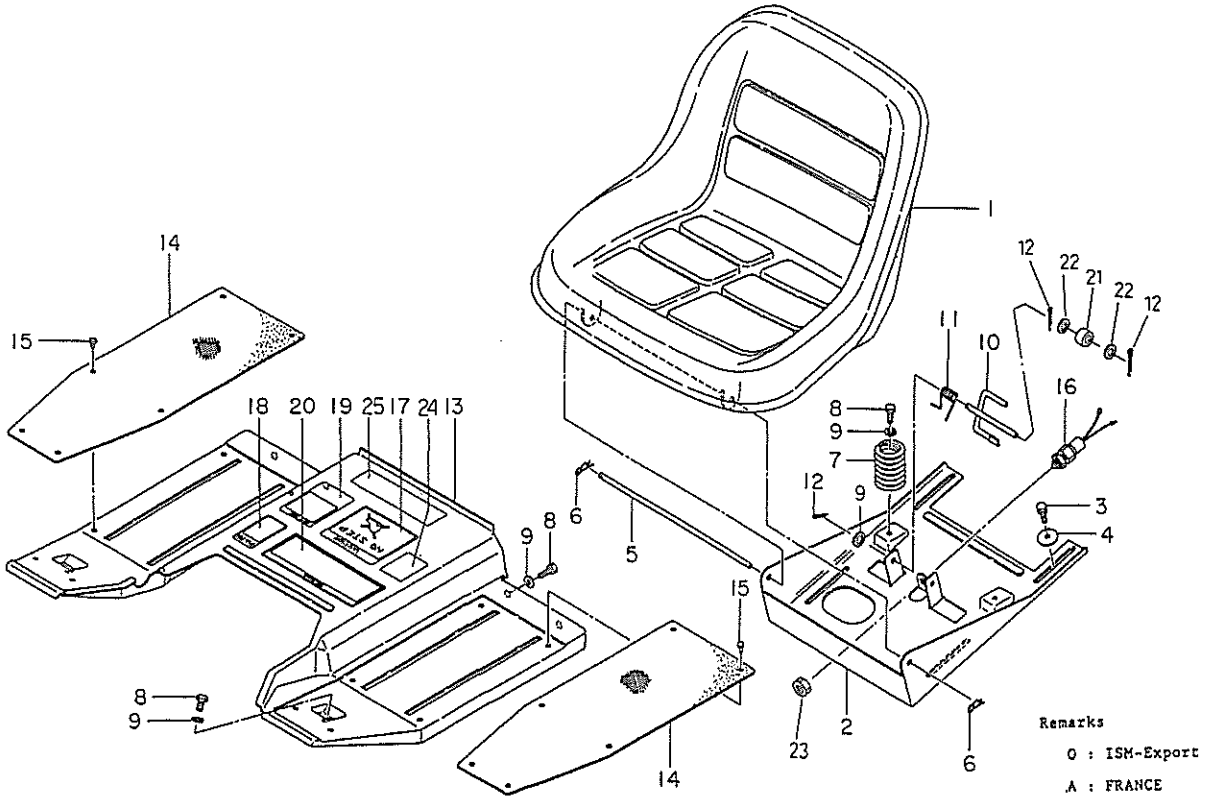

見出番号 KeyNo	部品番号 Parts No	部品名称 Parts Name		台当個数 Q'ty 14	16	16B			互換性 R/P	適応号機 Application	型寸 Description	備考 Remarks
24	49099 2000	CAUTION PLATE	チュウイ；エンジンテイシ	1	1	1						
25	49099 2280	CAUTION PLATE	コウションプレート	1	1	1						運転要領

FIG.214 ホイル，ツール WHEELS, TOOLS

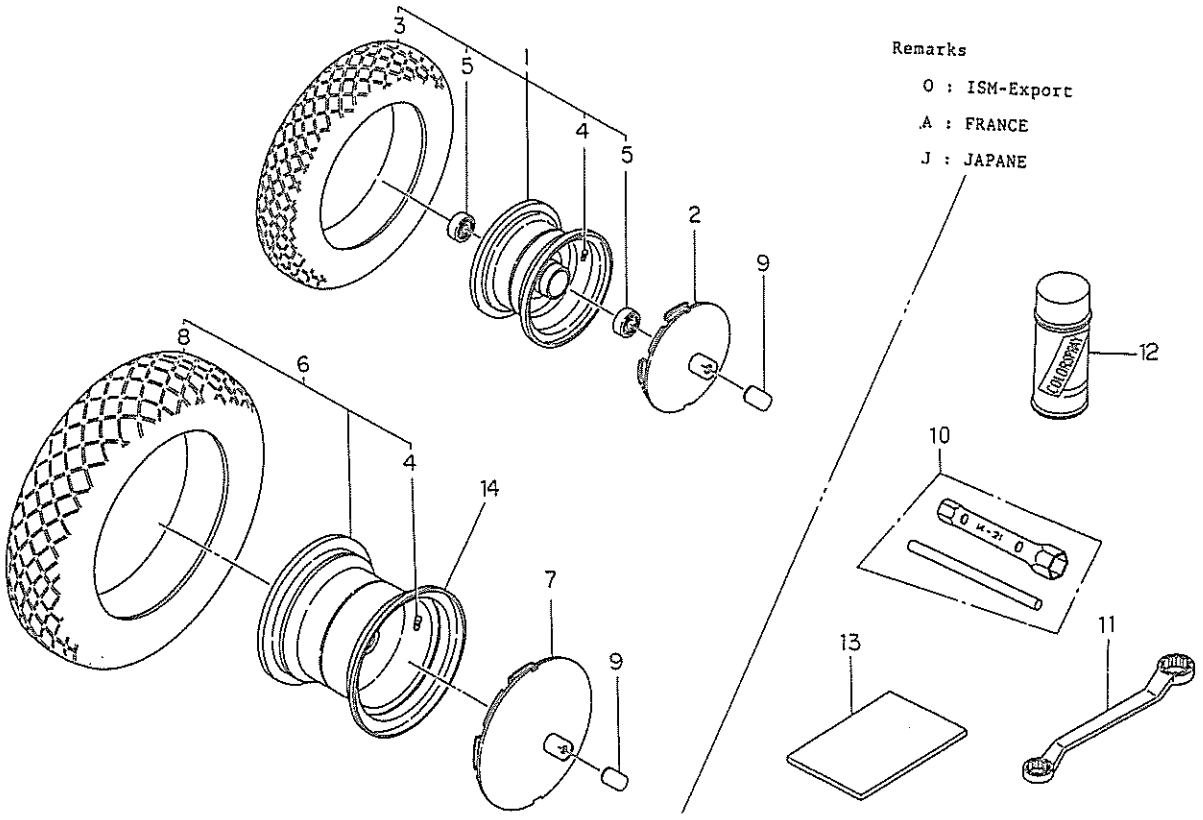

見出番号 KeyNo	部品番号 Parts No	部品名称 Parts Name		台当個数 Q'ty 14	16	16B			互換性 R/P	適応号機 Application	型寸 Description	備考 Remarks
1	45001 0890	TIRE ASSY; Fr	タイヤアッシ；フロント	2	2	2						
2	45017 0331	WHEEL COVER	ホイルカバー	2	2	2						
3	45011 0390	TIRE	タイヤ	2	2	2						
4	33615 0050	VALVE ASSY	バルブアッシ	1	1	1					TR-412	
5	04014 6004	BALL BEARING	ボールベアリンク	4	4	4						
6	45001 0902	TIRE ASSY	タイヤアッシ；リヤ	2	2	2						
7	45017 0310	WHEEL COVER	ホイルカバー：リヤ	2	2	2						
8	45011 0400	TIRE	タイヤ	2	2	2						
9	GM100---0906Z0		ホイールラベル	4	4	4						
10	*	WRENCH; PLUG	プラグレンチ	1	1	1					14x21	
11	*	WRENCH; OFFSET	オフセットレンチ	1	1						24x27	J
11	*	WRENCH; OFFSET	オフセットレンチ			1					24x30	
12	*	COLLAR SPRAY	カラースプレー；シロ									F-WHITE
12	*	COLLAR SPRAY	カラースプレー；アカ									F-RED
12	*	COLLAR SPRAY	カラースプレー；クロ									F-BLACK
13	40081 1200	I-RUCTION BOOK	トリアツカイセツメイショ	1								J
13	40081 1800	I-RUCTION BOOK	トリアツカイセツメイショ		1							J
13	40081 2200	I-RUCTION BOOK	トリアツカイセツメイショ			1						J
14	45014 0612		デスクホイール；R									

MOWER ; MM40 D

FIG.304 デッキ，カバー
MOWER DECK, COVER

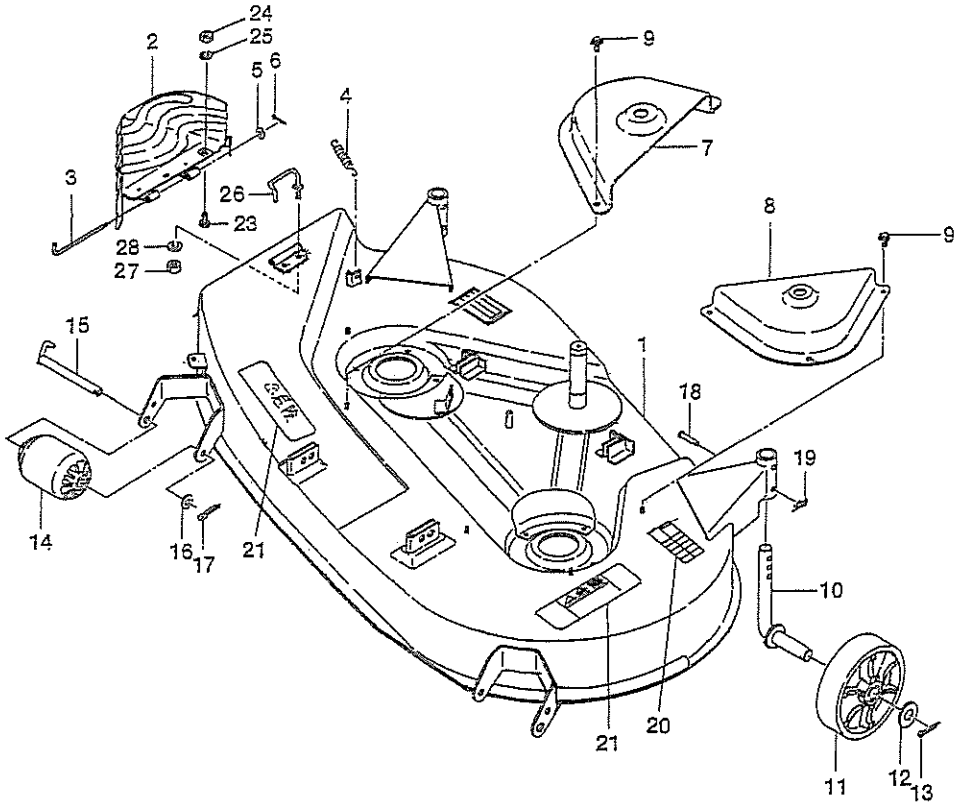

見出番号 KeyNo	部品番号 Parts No	部品名称 Parts Name		台当個数 Q'ty J					互換性 R/P	適応号機 Application	型寸 Description	備考 Remarks
1	63810 3070	MOWER DECK	モアデッキ	1								
2	63815 0830	DEFRECTOR	デフレクタ	1								
3	63837 0120	PIN	ヒンジピン	1								
4	69822 0040	SPRING	スプリング	1								
5	02610 0006	WASHER	ワッシャ	1								
6	03010 2020	SPRIT PIN	スプリットピン	1								
7	63026 0600	BELT COVER	ベルトカバー	1								
8	63026 0590	BELT COVER ; 1	ベルトカバー；1	1								
9	01081 0610	BELT	フランジボルト	6								
10	65225 1260	SUPPORT	ゲージホイルサポート	2								
11	65215 0200	GAGE WHEEL	ゲージホイル	2								
12	69923 0280	COLAR	カラー	2								
13	03010 4036	SPRIT PIN	スプリットピン	2								
14	65211 0160	ROLLER	アンチスキャルプローラ	2								
15	65015 0210	PIN	ホイールピン	2								
16	02610 0012	WASHER	ワッシャ	2								
17	03010 4025	SPRIT PIN	スプリットピン	2								
18	03131 0840	PIN	ヒラアタマピン	2								
19	03110 0008	SNAP PIN	スナップピン	2								
20	69026 0641	NAME PLATE	アンナイマーク	1								
21	69036 0290	CAUTION PLATE	コーションプレート	2								
22												
23	01040 1016	BOLT	ボルト	1								
24	02060 0010	SPRING WASHER	スプリングワッシャ	1								
25	02710 0010	SPRING WASHER	スプリングワッシャ	1								
26	63837 0110	COVER	カバーキセイ	1								
27	02050 0008	NUT	ナット	1								
28	02710 0008	SPRING WASHER	スプリングワッシャ	1								

FIG.305 プーリ，テンション PULLY, TENTION

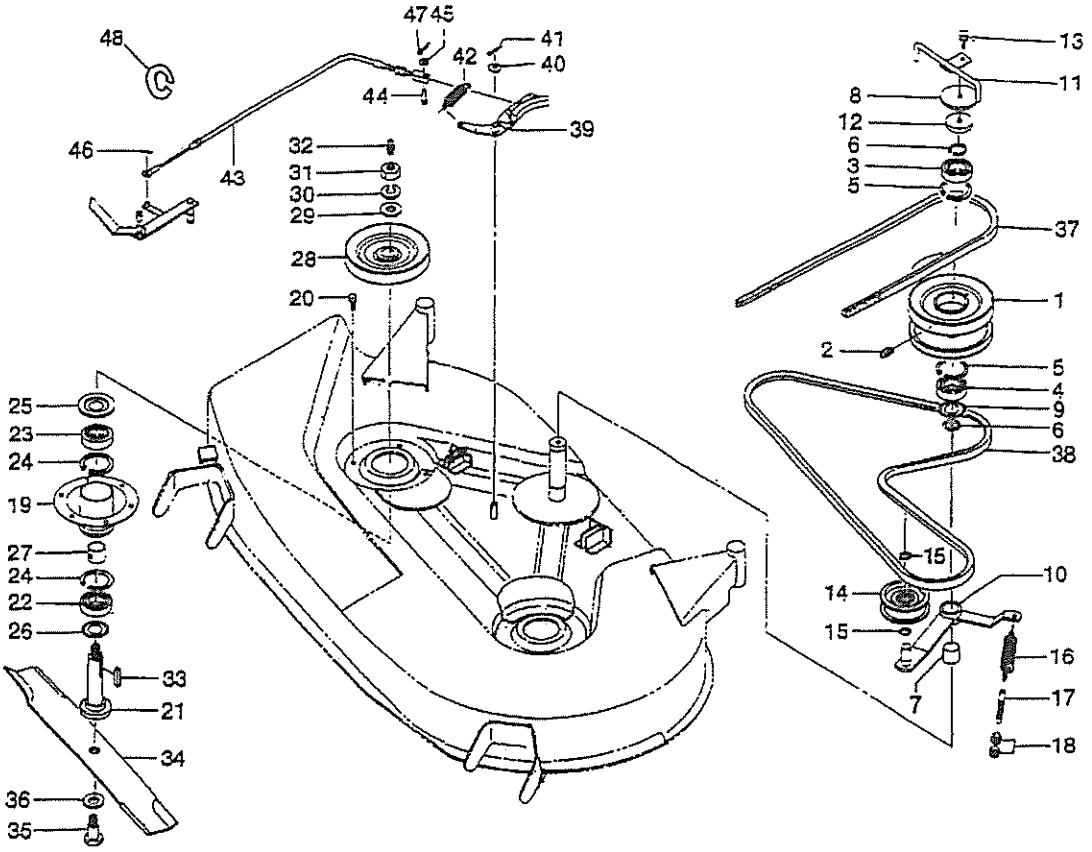

見出番号 KeyNo	部品番号 Parts No	部品名称 Parts Name		台当個数 Q'ty ALL					互換性 R/P	適応号機 Application	型寸 Description	備考 Remarks
1	63011 0760	V-PULLY	Vプーリ	1								
2	06061 0000	GREESE NIPPLE	グリースニップル	1								
3	04013 6205	BALL BEARING	ボールベアリング	1								
4	04014 6205	BALL BEARING	ボールベアリング	1								
5	03650 0052	SNAP RING	スナップリング	2								
6	03610 0025	SNAP RING	スナップリング	2								
7	49851 0930	BUSH	ブッシュ	1								
8	63811 2090	COVER	カバー；ウエ	1								
9	63811 2100	COVER	カバー；シタ	1								
10	63220 0410	ARM	モアテンションアーム	1								
11	63015 0020	RETEANER	ベルトオサエ	1								
12	69921 0010	SPACER	スペーサ	1								
13	01151 0822	BOLT	ボルト	1								
14	63226 0250	TENTION PULLY	テンションプーリ	1								
15	03610 0025	SNAP RING	スナップリング	2								
16	69822 0030	SPRING	スプリング	1								
17	63232 0060	TENTION BOLT	テンションボルト	1								
18	02060 0010	NUT	ナット	1								
19	61035 0600	HPLDER	プーリホルダ	2								
20	01151 0816	BOLT	ボルト	2								
21	61346 0480	SHAFT	ブレードシャフト	2								
22	04013 6205	BALL BEARING	ボールベアリング	2								
23	04014 6205	BALL BEARING	ボールベアリング	2								
24	03650 0052	SNAP RING	スナップリング	4								
25	63811 2110	COVER	カバー；ウエ	2								
26	63811 2120	COVER	カバー；シタ	2								
27	69923 0270	COLAR()	カラー(1)	2								
28	63010 0100	MOWER PULLY	モアプーリ	2								
29	69921 0020	WASHER	ワッシャ	2								
30	02710 0016	SPRING WASHER	スプリングワッシャ	2								
31	02060 0016	NAT	ナット	2								
32	06061 0000	GREASE NIPPLE	グリースニップル	2								
33	03410 0720	KEY	キー	2								
34	64531 0320	BRADE	ブレード	2								
35	69940 0030	BOLT	ボルト	2								

FIG.305 プーリ，テンション PULLY, TENTION

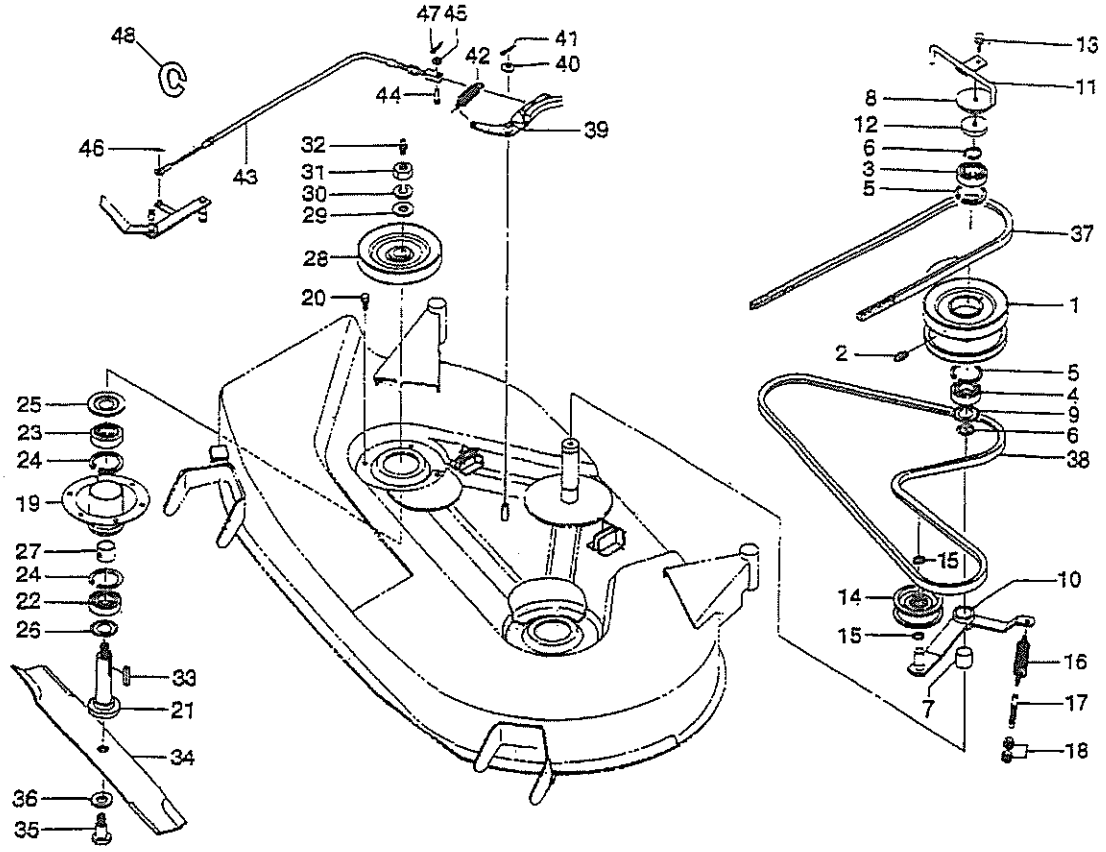

見出番号 KeyNo	部品番号 Parts No	部品名称 Parts Name		台当個数 Q'ty ALL					互換性 R/P	適応号機 Application	型寸 Description	備考 Remarks
36	69921 0030	WASHER	サラバネ	2								
37	08052 9127	BELT ; 1	ベルト；1	1							LB66	
38	08052 9128	V-BELT	V ベルト	1							LB69	
39	63410 0020	MOWER BRAKE	モアブレーキ	1								
40	02610 0010	WASHER	ワッシャ	1								
41	03010 2520	SPRIT PIN	スプリットピン	1								
42	69822 0050	SPING	クラッチモドシスプリング	1								
43	69796 0032	CABLE	ケーブル	1								
44	03131 0615	PIN	ヒラアタマピン	1								
45	02610 0006	WASHER	ワッシャ	1								
46	03110 9008	SPRIT PIN	スプリットピン	1								
47	03010 1616		スプリットピン	1								
48	03680 0006		スナップリング	1								

FIG.306 リンク LINK

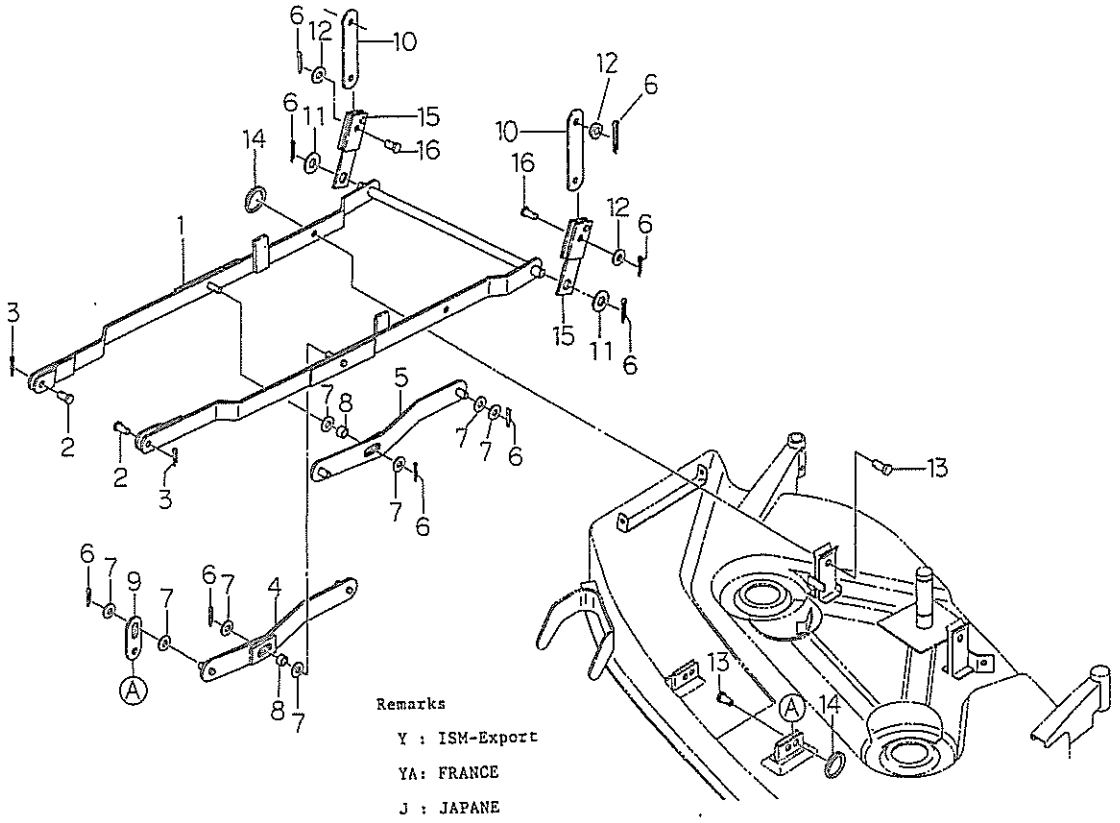

見出番号 KeyNo	部品番号 Parts No	部品名称 Parts Name		台当個数 Q'ty J					互換性 R/P	適応号機 Application	型寸 Description	備考 Remarks
1	64250 1340	LIFT LINK	リフトリンク	1								
2	03131 1220	PIN	ヒラアタマピン	2								
3	03010 3020	SPRIT PIN	スプリットピン	2								
4	64250 1300	LINK ; L	リンク ; L	1								
5	64250 1310	LINK ; R	リンク ; R	1								
6	03010 4025	SPRIT PIN	スプリットピン	8								
7	02610 0012	WASHER	ワッシャ	12								
8	49923 1425	COLLER	カラー	2								
9	64252 0210	PLATE	プレート	2								
10	64252 0170	PLATE	プレート	2								
11	02610 0016	WASHER	ワッシャ	2								
12	02610 0010	WASHER	ワッシャ	2								
13	49961 1340	PIN	ヒラアタマピン	4								
14	44227 0020	RING	リング	4								
15	64250 0710	LINK	リンク	2								
16	03131 1020	PIN	ヒラアタマピン	2								

株式会社 共栄社
〒442-8530 愛知県豊川市美幸町１-26
TEL(0533)84-1221 FAX(0533)84-1220

GM100B-07D-Hiko