BARONESS

バロネス芝刈機

MODEL

GM100
GM100A

純正部品表
PARTS LIST

平成10年3月初版　MARCH,　1998

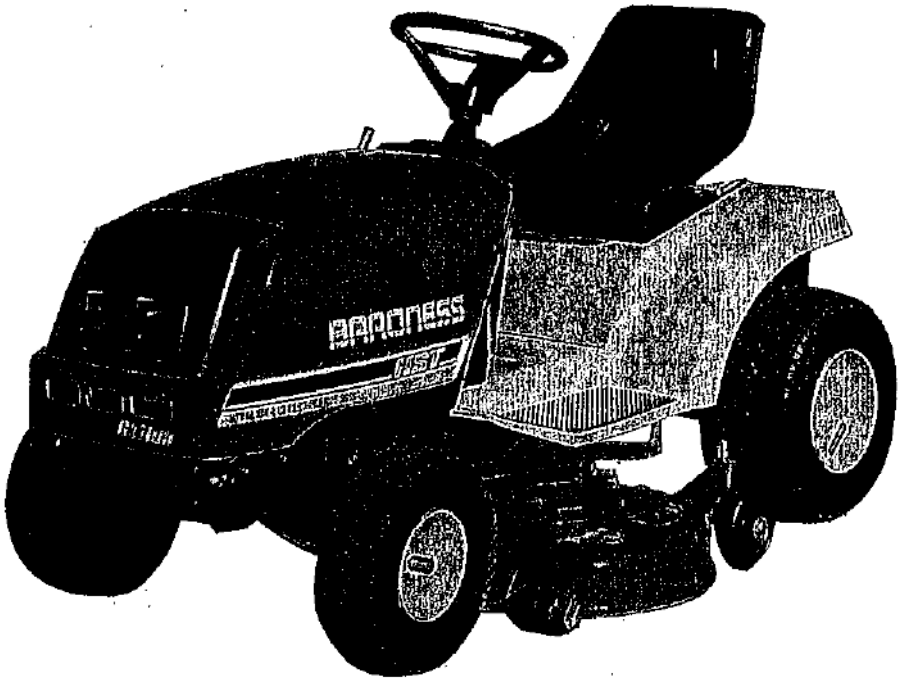

株式会社共栄社

パーツリストの見方について

1)　このパーツリストには下記型式が記載されております。

型　　式	品目コード	表示型式	機関型式	仕　　様
LT14	390400	14	EH43V	O：一般輸出向、モア無
	390401			O：一般輸出向、モア付
LT14A	390402			A：フランス向、モア無
	390403			A：フランス向、モア付
LT14J	390404			J：国内向、モア無
LT16	391500	16	DBS VANGUARD 303777	O：一般輸出向、モア無
	391501			O：一般輸出向、モア付
LT16A	391502			A：フランス向、モア無
	391503			A：フランス向、モア付
LT16J	391504			J：国内向、モア無
GM100	390406	14	EH43V	共栄社向、モア無
GM100A	391505	16	DBS	共栄社向、モア無
MM40Y	550733	Y		一般輸出、刈幅1060
MM40YA	550734	YA		フランス向、刈幅1060
MM40J	550735	J		国内向、刈幅1060

2)　リストの記載内容について

リストの記載内容は下記に示す番号に従って説明致します。

見出番号 Key No	部品番号 Parts No	部品名称 Parts Name	台数個数 Q'ty					互換性 R/P	適用号機 Application	型寸 Description	備考 Remarks
			⑨		④			⑤	⑥	⑦	⑧
①	②	③									

①見出番号　イラストに付されている番号とリストの番号を一致させることにより，部品番号が索引できます。

②部品番号　部品を管理するための部品番号です。

③部品名称　部品の名称を和文，英文で表示してあります。

④個　　数　見出し番号あたりの使用個数を表示してあります。

⑤互 換 性　部品変更による新部品と旧部品との互換性を表示してあります。

⑥適用号機　設計変更実施号機が表示してあります。

⑦型　　寸　標準部品の型寸表示がしてあります。

⑧備　　考　部品の仕様・説明等が表示してあります。

⑨ALL　　全ての型式を意味します。

3)　記号・略語について

記　号（部品変更による新部品と旧部品との互換性の表示は次の通りです。）

表示記号	内　　容
*	部品供給不可（部品番号欄にこのマークがあるのは供給いたしません。）
A	新旧共に互換性あり（新旧部品は新旧製品のいずれにも取付出来ます。）
B	新部品のみ互換性あり（新部品は新旧製品のいずれにも取付出来ますが，旧部品は新製品に取付けることは出来ません。）
D	新旧部品の互換性なし（新部品は新製品，旧部品は旧製品にのみ取付出来ます。）
E	追加部品であり適用号機欄に号機を記入。
F	廃止部品であり適用号機欄に号機を記入。
○	旧部品は在庫に限り供給，以降新部品を供給（○マークを部品番号欄に旧部品番号を備考欄に表示）
～××××××；製造番号　……号機まで ××××××～；製造番号　……号機より	

略　語　：

ASSY：アセンブリ	R.H　：ライト	OP　：オプション	EX　：排　気
Inc　：……を含む	UP　：上	d　：直　径	IN　：吸　気
AR　：所　要	Low　：下	ℓ　：長　さ	
Fr　：フロント	S.T.D：スタンダード	t　：厚　さ	
Re　：リ　ヤ	U.S　：アンダサイズ	φ　：径	
L.H　：レフト	O.S　：オーバーサイズ	COMP：コンプリート（圧入，カシメ品）	

4)　イラストについて

イラストにはASSY部品，単体部品が記載されておりますが必ずしも正確な形状を示すものではありません。正確な部品番号を見い出すための目安となるものです。イラストに付されている番号とリストの見出番号を一致させることにより，その見出番号から部品番号を知るようになっています。

ご注文について

1)　部品をご注文の際は部品番号，部品名称，個数をお知らせ下さい。

2)　ご注文の部品は原則として誤送以外の返品は認めません。

3)　シバウラ製品には**シバウラ　純正部品**を必ずご使用願います。
（市販の類似品を使用されますと早期破損や性能を悪くする原因となります。）

4)　部品価格は別表の部品価格表を参照下さい。

※本部品表は予告なく変更することがあります。

How to consult parts list

(1) This parts list contain following model.

Model	Code	Indication model	Engine model	Specification
LT14	390400	14	EH43V	O : ISM-Export, W/O Mower
	390401			O : ISM-Export, W/ Mower
LT14A	390402			A : FRANCE, W/O Mower
	390403			A : FRANCE, W/ Mower
LT14J	390404			J : JAPANE, W/O Mower
LT16	391500	16	DBS VANGUARD 303777	O : ISM-Export, W/O Mower
	391501			O : ISM-Export, W/ Mower
LT16A	391502			A : FRANCE, W/O Mower
	391503			A : FRANCE, W/ Mower
LT16J	391504			J : JAPANE, W/O Mower
GM100	390406	14	EH43V	KYOEISHA, W/O Mower
GM100A	391505	16	DBS	KYOEISHA, W/O Mower
MM40Y	550733	Y		ISM-Export
MM40YA	550734	YA		FRANCE
MM40J	550735	J		JAPANE

(2) Description in list.

Items in the list are described below by Nos. in the table below.

見出番号 Key No	部品番号 Parts No	部品名称 Parts Name	台当個数 Q'ty ⑨		④			互換性 R/P ⑤	適用号機 Application ⑥	型寸 Description ⑦	備考 Remarks ⑧
①	②	③									

① Index No. : By reflrring the No. in the illustrations to the same No., you can find the correct parts No..

② Parts No. : No. to control parts.

③ Name of parts : Name of parts is indicated in English and Japanese.

④ Quantity : It represents the quantity of each part contained in reference No..

⑤ Interchangeability : Mark to show interchangeability when replacing former parts with new ones.

⑥ Applicable No. of machines : No. of machines for which design is changed.

⑦ Dimensions : Dimensions of standard parts.

⑧ Remarks : Specifications, descriptions, etc. of parts.

⑨ The ALL means the parts common used for all models.

(3) Mark and abbreviation.

Mark (when parts are changed, interchangeability of new and former parts is shown as below.)

Mark	Content
*	This mark appearing "Parts No." column indicates parts not to be supplied.
A	New and old parts are mutually interchangeable.
B	New parts can be substituted for old parts, but vice versa Thus, new part may be supplied to order asking for supply of old parts.
D	New and old parts are not interchangeable.
E	Indicated as "E" in "interchangeability" column. Its appilicable serial number or
F	"F" mini tiller or engine appears in "Application" column.
O	Old parts will be supplied until out of stock and thereafter new substitute parts will be supplied. (This mark appears in "Parts No." column and corresponding old numbers in "Remarks" column.)
~XXXXXX ; Up to XXXXXX for serial numbers. XXXXXX~ ; XXXXXX and up for serial numbers.	

Abbreviation

ASSY	: Assembly	R.H	: Right	OP.	: Optional	IN	: Intake
Inc	: Including	UP	: Upper	d	: Diameter	EX	: Exhaust
AR	: Required	LOW	: Lower	l	: Length		
Fr.	: Front	S.T.D	: Standard	t	: Thickness		
Re.	: Rear	U.S	: Undersize	ϕ	: Diameter		
L.H	: Left	O.S	: Oversize	COMP	: Complete		

(4) Illustrations

Illustrations present assemblies and individual piece parts not always precisely. They are just guidelines to find correct parts codes. By comparing the index No. in the parts list with the same No. in the illustrasions, you can know the parts No.

How to order

(1) When ordering some parts, designate the code No., name of parts and quantity.

(2) Returned parts other than those which were delivered by mistake are not accepted.

(3) Be sure to use SHIBAURA genuine parts for SHIBAURA products. (Those similar to SHIBAURA parts available on she market may cause early failure or performance deterioration.)

(4) Refer separated parts price list for prices of parts.

***This parts list may be modified without notice.**

目　　次
CONTENTS

図　番 FIG.No.	装置名称 SUBJECT		ページ PAGE
	(GM100用エンジン)		
	エンジン；ROBIN	ENGINE；LT14	
101	クランクケース	CRANK CASE	2
102	クランクシャフト，ピストン	CRANKSHAFT,PISTON	4
103	カム，バルブ，エアクリーナ，マフラ	CAM,VALVE,AIR CLEANER,MUFFLER	5
104	ガバナ	GOVERNOR	6
105	クーリングカバー，オイルフィルタ	COOLING COVER,OIL FILTER	7
106	フューエルポンプ	FUEL PUMP	8
107	イングニッションデバイス	IGNITION DEVICE	9
108	スタータ，キャブレタ	STARTER,CURBURETOR	10
	(GM100A用エンジン)		
	エンジン；DBS	ENGINE；LT16	
111	シリンダブロック	CYLINDER BLOCK	12
112	クランクシャフト，ピストン	CRANKSHAFT,PISTON	13
113	シリンダヘッド	CYLINDER HEAD	14
114	キャブレタ，ガバナ	CABURETOR,GOVERNOR	15
115	エアクリーナ，フューエルポンプ	AIR CLEANER,FUEL PUMP	16
116	クーリングカバー	COOLING COVER	17
117	フライホイル，マグネト	FLYWHEEL,MAGNET	18
118	スターティングモータ	STARTING MOTOR	19
	シャーシ	CHASSIS	
201	シャーシ	CHASSIS；LT14	22
202	シャーシ，マフラ	CHASSIS MUFFLER；LT16	23
203	フロントアクスル，ステアリング	FRONT AXLE,STEERING	24
204	プーリ，テンション	PULLEY,TENSION	25
205	H.S.T	HYDRAU STATIC TRANSMISSION	26
206	フューエルタンク，オイルタンク	FUEL TANK,OIL TANK	27
207	アクセルコントロール	ACCEL CONTROL	28
208	ブレーキ，チェンジペダル	BRAKE,CHANGE PEDALS	29
209	フェンダ，バッテリ	FENDER,BATTERY	31

210 リフトアーム…… LIFT ARM ……32
211 ボンネット…… BONNET……33
212 ダッシュボード…… DASH BOARD ……35
213 シート，ステップ…… SEAT,STEPS ……36
214 ホイル，ツール…… WHEELS,TOOLS ……38

モアー；40" MOWER；MM40
301 デッキ，カバー…… MOWER DECK,COVER……40
302 プーリ，テンション…… PULLEY,TENSION……41
303 リンク…… LINK……43
部品番号順索引…… NUMERICAL PARTS INDEX ……44

ENGINE ; FOR LT14

ROBIN EH43V

（GM100用エンジン）

FIG.101 クランクケース CRANK CASE

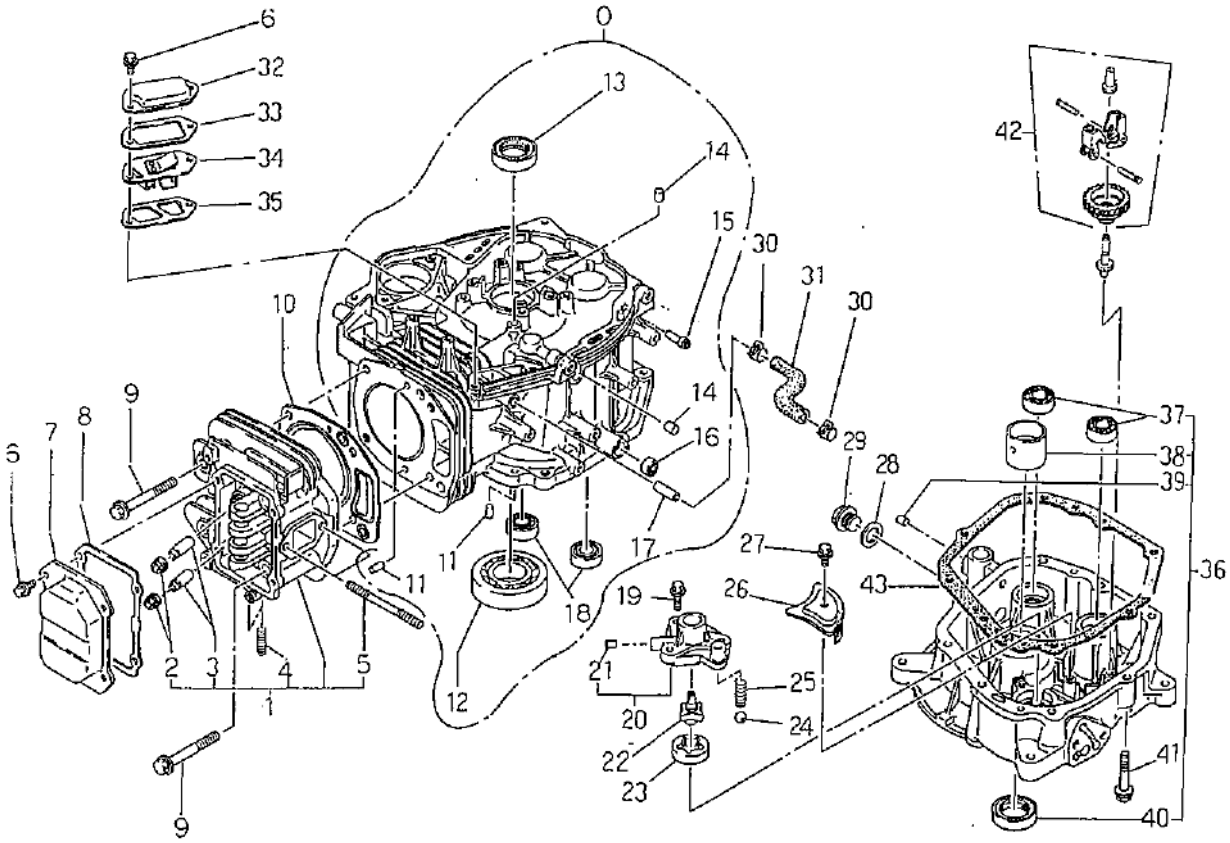

見出番号 Key No	部品番号 Parts No	部品名称 Parts Name		台当個数 Q'ty 14					互換性 R/P	適用号機 Application	型寸 Description	備考 Remarks
0	REG01 0146	クランクケースコンプ	CRANKCASE COMP	1								
1	REG01 0149	シリンダヘッドコンプ	CYL-HEAD COMP	1								
2	REG01 0108	オイルシール	OIL SEAL	2								
3	REG01 0114	バルブガイド	VALVE GUIDE	2								
4	REG01 0011	スタッドボルト	STUD BOLT	2								
5	REG01 0012	スタッドボルト	STUD BOLT	2								
6	01080 0612	フランジボルト	FLANGE BOLT	6								
7	REG01 0116	ロッカカバー	ROCKER COVER	1								
8	REG01 0117	ガケット	GASKET	1								
9	01091 1075	フランジボルト	FLANGE BOLT	4								
10	REG01 0150	ヘッドガスケット	GASKET, HEAD	1								
11	REG01 0031	ノックピン	DOWEL PIN	2								
12	REG01 0041	ボールベアリング	BALL BEARING	1								
13	REG01 0035	オイルシール	OIL SEAL	1								
14	REG01 0080	プラグ	PLUG	2								
15	REG01 0051	パイプ	PIPE	1								
16	REG01 0034	オイルシール	OIL SEAL	1								
17	REG01 0128	ユニオン	UNION	1								
18	REG01 0040	ボールベアリング	BALL BEARING	2								
19	REG01 0015	フランジボルト	FLANGE BOLT	3								
20	REG01 0153	ホルダコンプ	HOLDER COMP	1								
21	REG01 0080	プラグ	PLUG	1								
22	REG01 0204	オイルポンプインナ	OIL PUMP INNER	1								
23	REG01 0205	オイルポンプアウタ	OIL OUTER	1								
24	04810 0012	スチールボール	STEEL BALL	1								
25	REG01 0209	リリーフスプリング	SPRING ; RELIEF	1								
26	REG01 0138	オイルフィルタユニット	OIL FILTER UNIT	1								
27	01080 0612	フランジボルト	FLANGE BOLT	1								
28	REG01 0022	ガスケット	GASKET	1								
29	REG01 0032	プラグ	PLUG	1								
30	REG01 0037	ホースクランプ	HOSE CLAMP	2								
31	REG01 0147	ラバーパイプ	RUBBER PIPE	1								
32	REG01 0078	ブリーザカバー	BREATHER COVER	1								
33	REG01 0079	ガスケット；カバー	GASKET ; COVER	1								
34	REG01 0115	ブリーザプレート	BREATHER PLATE	1								

FIG.101 クランクケース CRANK CASE

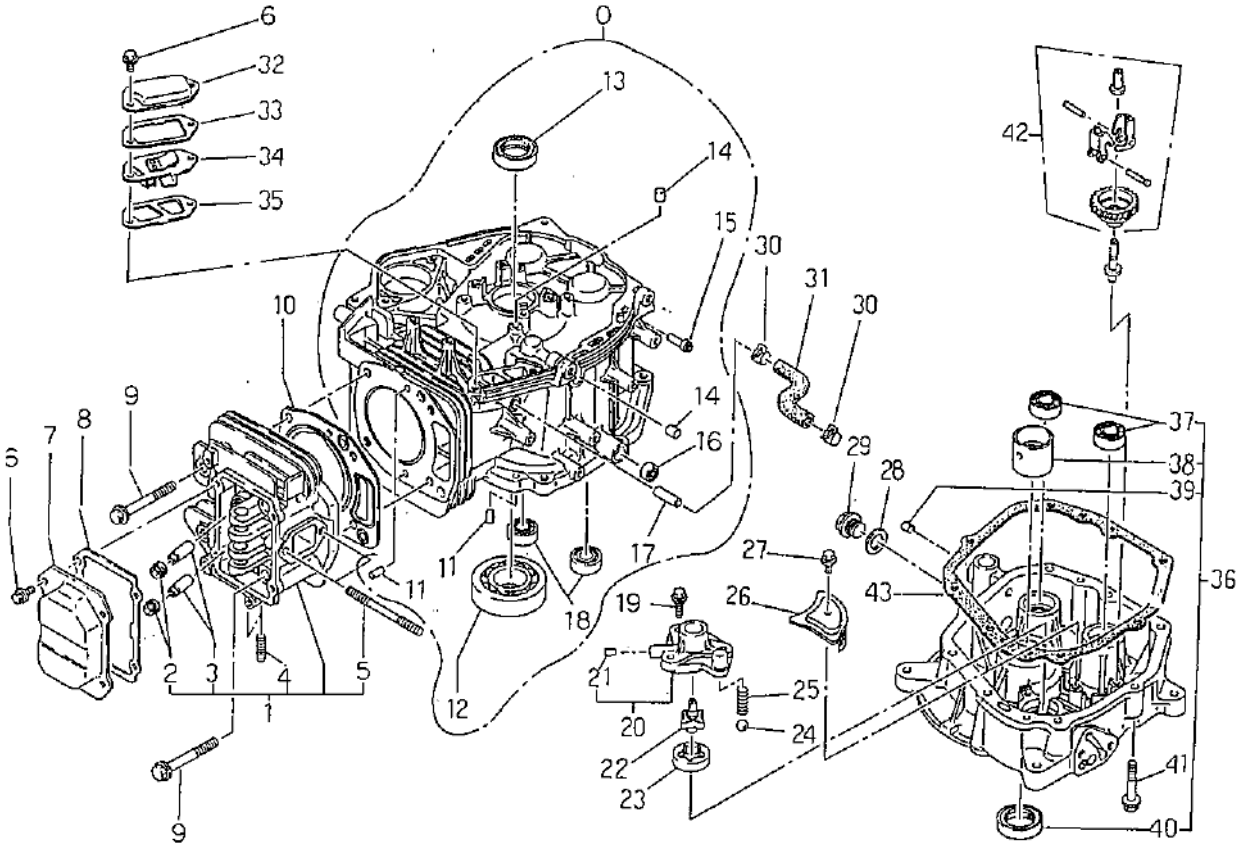

見出番号 Key No	部品番号 Parts No	部品名称 Parts Name		台当個数 Q'ty 14					互換性 R/P	適用号機 Application	型寸 Description	備考 Remarks
35	REG01 0118	ガスケット；プレート	GASKET : PLATE	1								
36	REG01 0148	ベアリングカバーコンプ	B-COVER COMP	1								
37	REG01 0040	ボールベアリング	BALL BEARING	1								
38	REG01 0152	メインベアリング	MAIN BEARING	1								
39	REG01 0081	プラグ	PLUG	1								
40	REG01 0035	オイルシール	OIL SEAL	1								
41	01081 0845	フランジボルト	FLANGE BOLT	8								
42	REG01 0182	ガバナギヤコンプ	G-GEAR COMP	1								
43	REG01 0151	ガスケット	GASKET	1								

FIG.102 クランクシャフト，ピストン CRANKSHAFT, PISTON

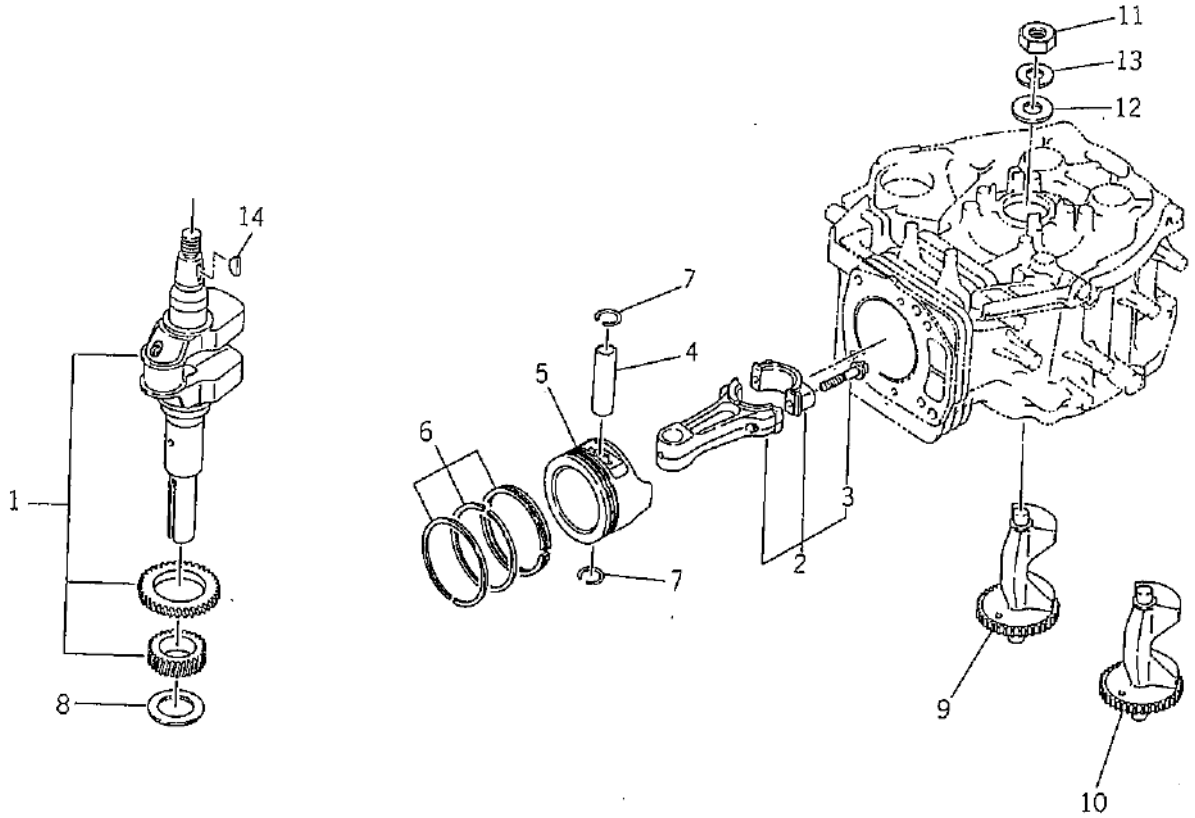

見出番号 Key No	部品番号 Parts No	部品名称 Parts Name		台当個数 Q'ty 14					互換性 R/P	適用号機 Application	型寸 Description	備考 Remarks
1	REG01 0164	クランクシャフトコンプ	CRANKSHAFT COMP	1								
2	REG01 0154	コンロッドアッシ	CON ROD ASSY	1								
3	REG01 0119	コンロッドボルト	CON ROD BOLT	2								
4	REG01 0155	ピストンピン	PISTON PIN	1								
5	REG01 0156	ピストン	PISTON	1								
5	REG01 0157	ピストン	PISTON	1								
5	REG01 0158	ピストン	PISTON	1								
6	REG01 0159	ピストンリングセット	PISTON RING SET	1								
6	REG01 0160	ピストンリングセット	PISTON RING SET	1								
6	REG01 0161	ピストンリングセット	PISTON RING SET	1								
7	REG01 0038	クリップ	CLIP	2								
8	REG01 0027	スペーサ	SPACER	1								
8	REG01 0028	スペーサ	SPACER	1								
8	REG01 0029	スペーサ	SPACER	1								
9	REG01 0162	バランサシャフト；1	BALANCER SHAFT；1	1								
10	REG01 0163	バランサシャフト；2	BALANCER SHAFT；2	1								
11	02061 0018	ナット	NUT	1								
12	REG01 0008	ワッシャ	WASHER	1								
13	02710 0018	スプリングワッシャ	SPRING WASHER	1								
14	03430 5019	キー	WOODRUFF KEY	1								

FIG.103 カム，バルブ，エヤクリーナ，マフラ
CAM, VALVE, AIR CLEANER, MUFFLER

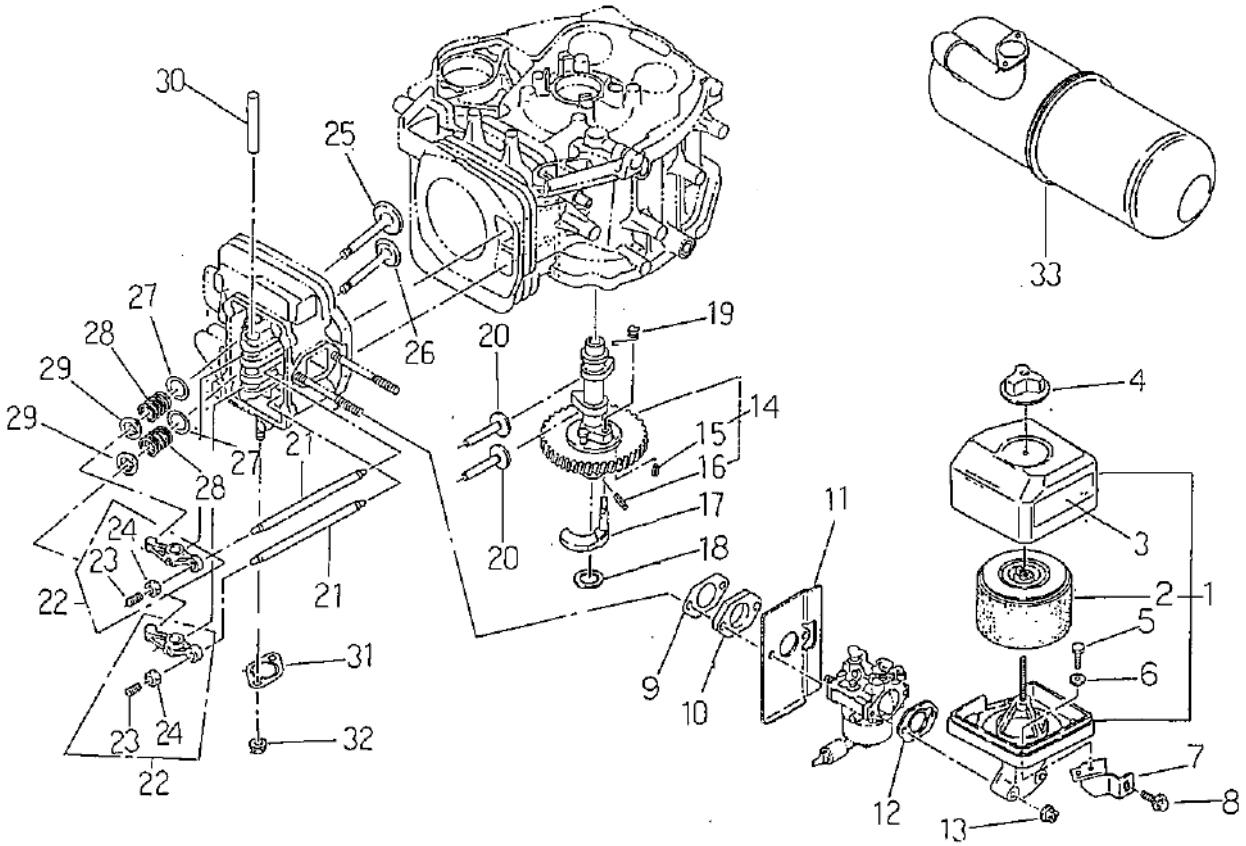

見出番号 Key No	部品番号 Parts No	部品名称 Parts Name		台当個数 Q'ty 14					互換性 R/P	適用号機 Application	型寸 Description	備考 Remarks
1	REG01 0167	エヤクリーナアッシ	AIR CLEANER	1								
2	REG01 0169	エレメント	ELEMENT	1								
3	REG01 0046	ラベル	RABEL	1								
4	REG01 0072	キャップナット	CAP NUT	1								
5	REG01 0005	ボルト	BOLT	2								
6	REG01 0020	ワッシャ	WASHER	2								
7	REG01 0177	ブラケット	BRACKET	1								
8	01080 0612	フランジボルト	FLANGE BOLT	1								
9	REG01 0174	ガスケット	GASKET	1								
10	REG01 0170	インシュレータ	INSULATOR	1								
11	REG01 0175	ガスケット	GASKET	1								
12	REG01 0176	ガスケット	GASKET	1								
13	02310 0006	フランジナット	FLANGE NUT	2								
14	REG01 0166	カムシャフトコンプ	CAMSHAFT COMP	1								
15	03030 0410	スプリングピン	SPRING PIN	1								
16	REG01 0010	スプリングピン	SPRING PIN	1								
17	REG01 0126	レリーズレバー	RELEADE LEVER	1								
18	REG01 0025	スペーサ	SPACER	1							0.6	
18	REG01 0026	スペーサ	SPACER	1							0.8	
19	REG01 0127	リターンスプリング	RETURN SPRING	1								
20	REG01 0121	タペット	TAPPET	2								
21	REG01 0173	プッシュロッド	PUSH ROD	2								
22	REG01 0125	ロッカアームアッシ	ROCKER ARM ASSY	2								
23	REG01 0016	アジャストスクリュ	ADJUST SCREW	2								
24	REG01 0017	ナット	NUT	2								
25	REG01 0171	インテイクバルブ	INTAKE VALVE	1								
26	REG01 0172	エクゾーストバルブ	EXHAUST VALVE	1								
27	REG01 0021	ワッシャ	WASHER	2								
28	REG01 0122	バルブスプリング	VALVE SPRING	2								
29	REG01 0123	スプリングリテーナ	SPLING RETAINER	2								
30	REG01 0109	ロッカシャフト	ROCKER SHAFT	1								
31	REG01 0124	ガスケット	GASKET	1								
32	REG01 0018	フランジナット	FLANGE NUT	2								
33	REG01 0165	マフラ	MAFFLER	1								

FIG.104 ガバナ GOVERNOR

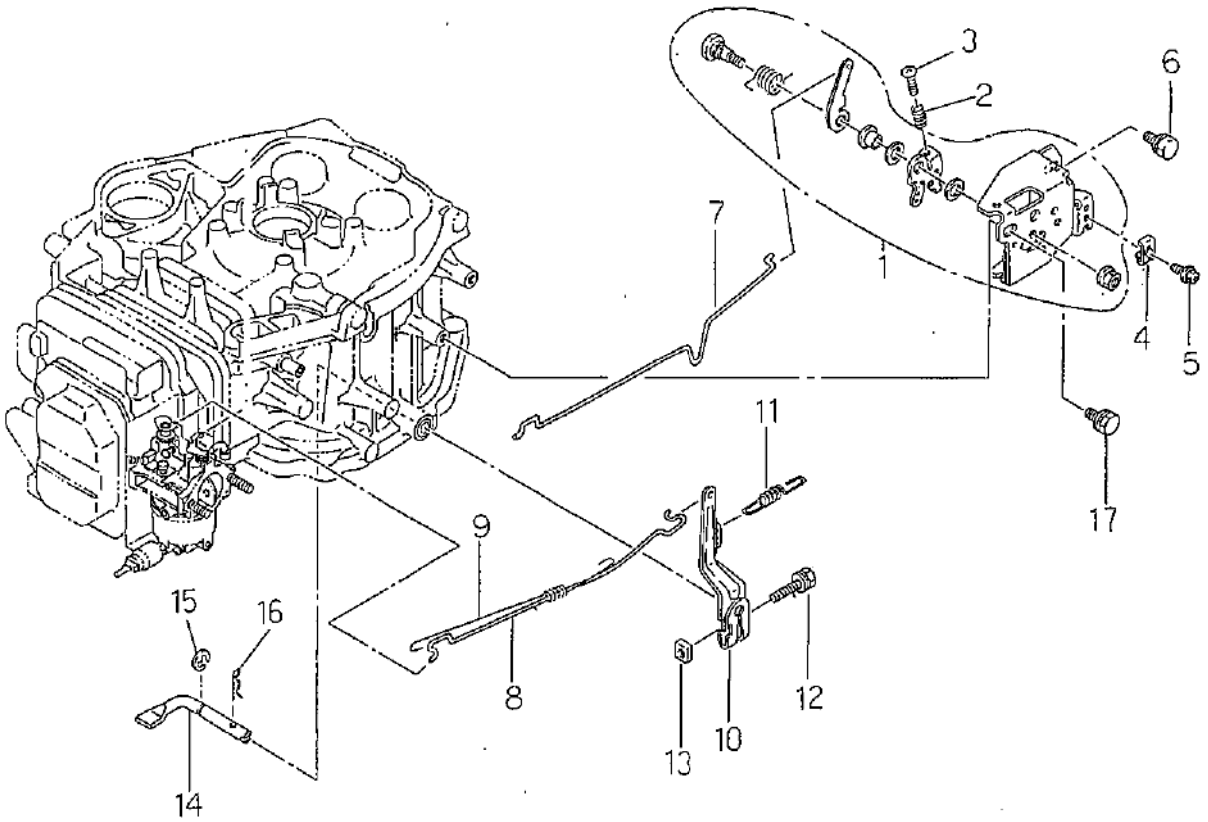

見出番号 Key No	部品番号 Parts No	部品名称 Parts Name		台当個数 Q'ty 14					互換性 R/P	適用号機 Application	型寸 Description	備考 Remarks
1	REG01 0133	スピードコントロールアッシ	S-CONTROLL ASSY	1								
2	REG01 0074	スプリング	SPRING	1								
3	01510 0416	スクリュ	SCREW	1								
4	REG01 0083	クランプ	CLAMP	1								
5	REG01 0004	ボルト	BOLT	1								
6	REG01 0001	ボルト	BOLT	2								
7	REG01 0181	チョークロッド	CHOKE ROD	1								
8	REG01 0179	ガバナロッド	GOVERNOR ROD	1								
9	REG01 0180	ロッドスプリング	ROD SPRING	1								
10	REG01 0131	ガバナレバー	GOV-LEVER	1								
11	REG01 0178	ガバナスプリング	GOV-SPRING	1								
12	REG01 0002	ボルト	BOLT	1								
13	REG01 0019	ナット	NUT	1								
14	REG01 0130	ガバナシャフト	GOV-SHAFT	1								
15	03680 0008	クリップ	CLIP	1								
16	03110 0008	スナップピン	SNAP RING	1								
17	REG01 0001	ボルト	BOLT	2								

FIG.105 クーリングカバー，オイルフィルタ COOLING COVER, OIL FILTER

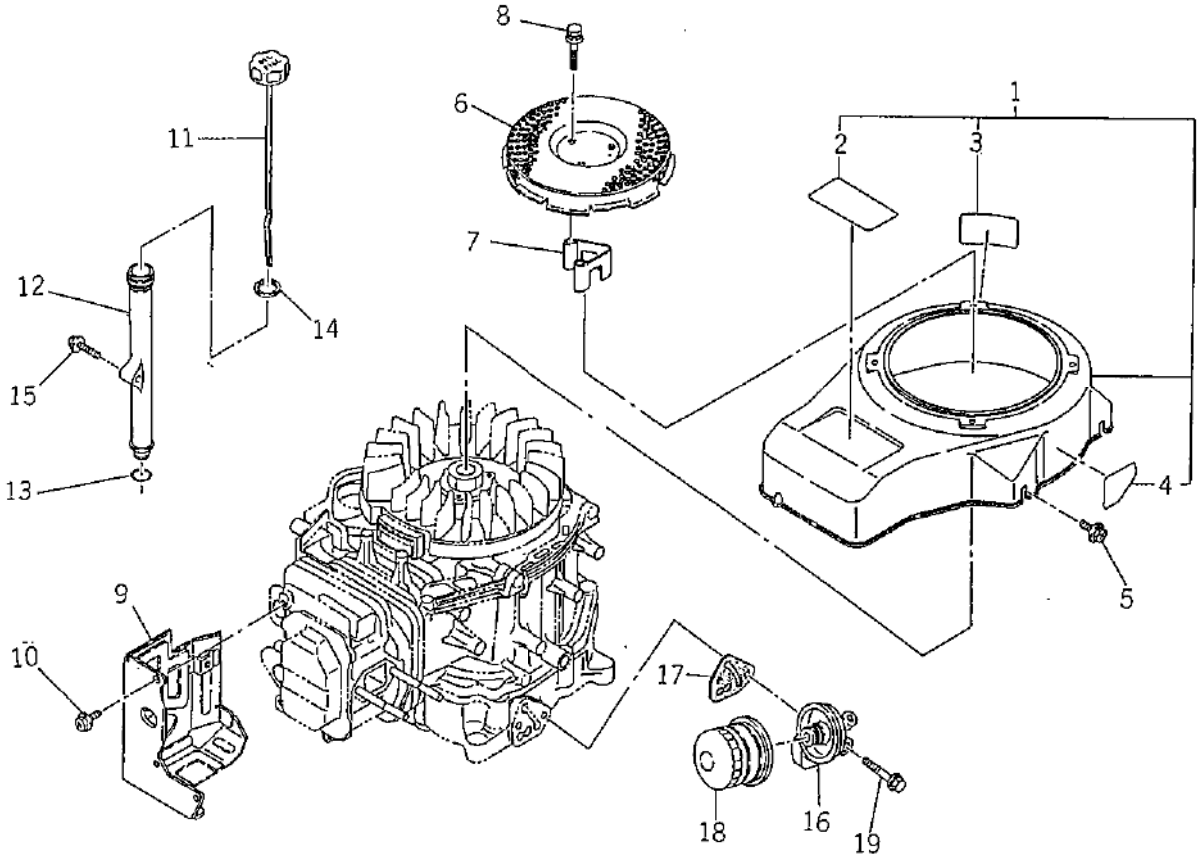

見出番号 Key No.	部品番号 Parts No	部品名称 Parts Name		台当個数 Q'ty 14					互換性 R/P	適用号機 Application	型寸 Description	備考 Remarks
1	REG01 0183	ブロワーハウジング	BLOWER HOUSING	1								
2	REG01 0213	ラベル	LABEL	1								
3	REG01 0045	ラベル	LABEL	1								
4	REG01 0044	ラベル	LABEL	1								
5	01080 0608	フランジボルト	FLANGE BOLT	3								
6	REG01 0184	スクリーン	SCREEN	1								
7	REG01 0185	スペーサ	SPACER	1								
8	01181 0845	ボルト	BOLT	3								
9	REG01 0136	シリンダバッフル	CYLINDER BUFFLE	1								
10	01080 0608	フランジボルト	FLANGE BOLT	4								
11	REG01 0203	オイルゲージ	OIL GAUGE	1								
12	REG01 0137	オイルフィラー	OIL FILLER	1								
13	05210 0160	Oリング	O-RING	1								
14	REG01 0023	ガスケット	GASKET	1								
15	REG01 0013	フランジボルト	FLANGE BOLT	1								
16	REG01 0206	ブラケット	BRACKET	1								
17	REG01 0208	ガスケット	GASKET	1								
18	REG01 0210	オイルフィルタ	OIL FILTER	1								
19	01081 0845	フランジボルト	FLANGE BOLT	2								

FIG.106 フューエルポンプ FUEL PUMP

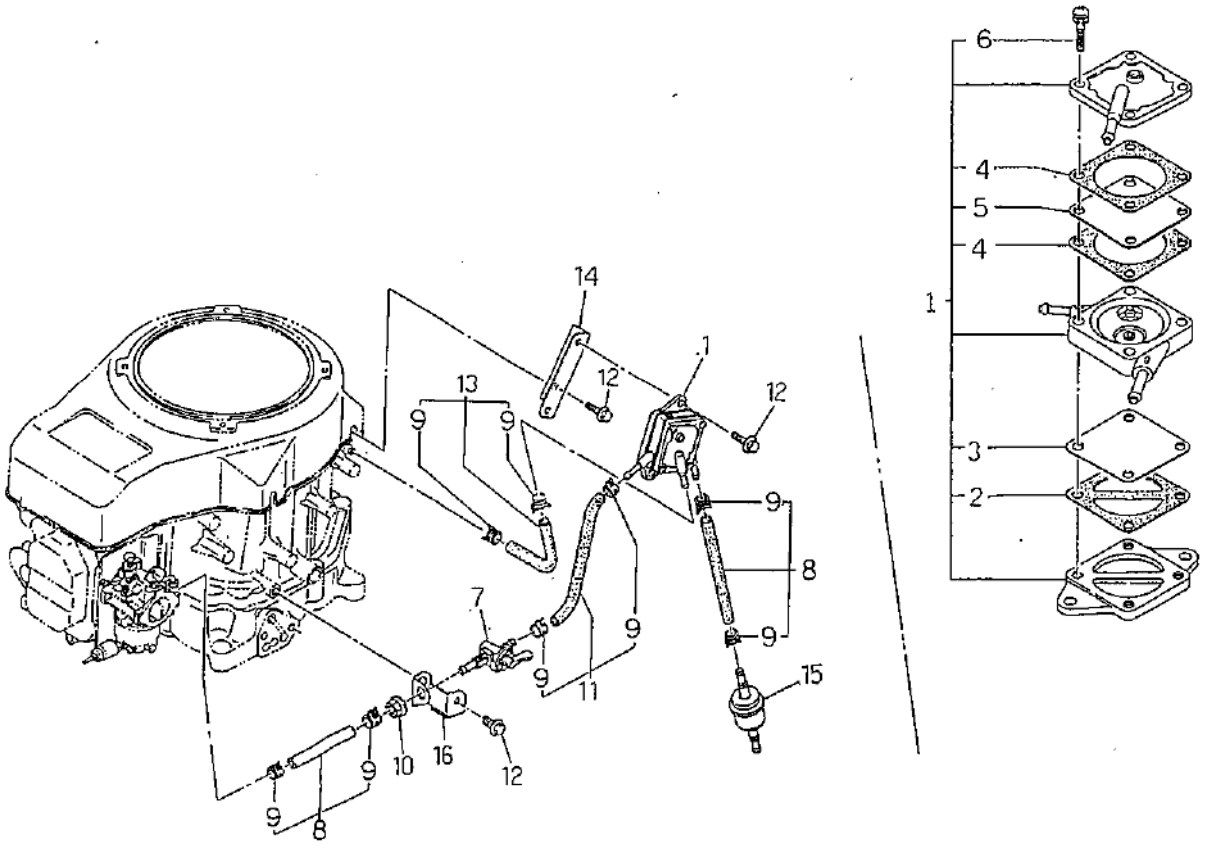

見出番号 Key No	部品番号 Parts No	部品名称 Parts Name		台当個数 Q'ty 14					互換性 R/P	適用号機 Application	型寸 Description	備考 Remarks
1	REG01 0186	フュエルポンプアッシ	FUEL PUMP ASSY	1								
2	REG01 0216	ガスケット	GASKET	1								
3	REG01 0214	ダイヤフラム	DIAPHRAGM	1								
4	REG01 0217	ガスケット	GASKET	2								
5	REG01 0215	ダイヤフラム	DIAPHRAGM	1								
6	REG01 0218	スクリュ	SCREW	4								
7	REG01 0069	フューエルコックアッシ	FUEL COCK ASSY	1								
8	REG01 0202	フューエルパイプコンプ	FUEL PIPE COMP	1								
9	REG01 0036	ホースクランプ	HOSE CLAMP	8								
10	02310 0010	フランジナット	FLANGE NUT	1								
11	REG01 0075	フューエルパイプコンプ	FUEL PIPE COMP	2								
12	01080 0612	ボルト	BOLT	3								
13	REG01 0069	フューエルパイプコンプ	FUEL PIPE COMP	1								
14	REG01 0207	ブラケット	BRACKET	1								
15	REG01 0049	フューエルフィルタ	FUEL FILTER	1								
16	REG01 0139	ブラケット	BRACKET	1								

FIG.107 イグニッションデバイス IGNITION DEVICE

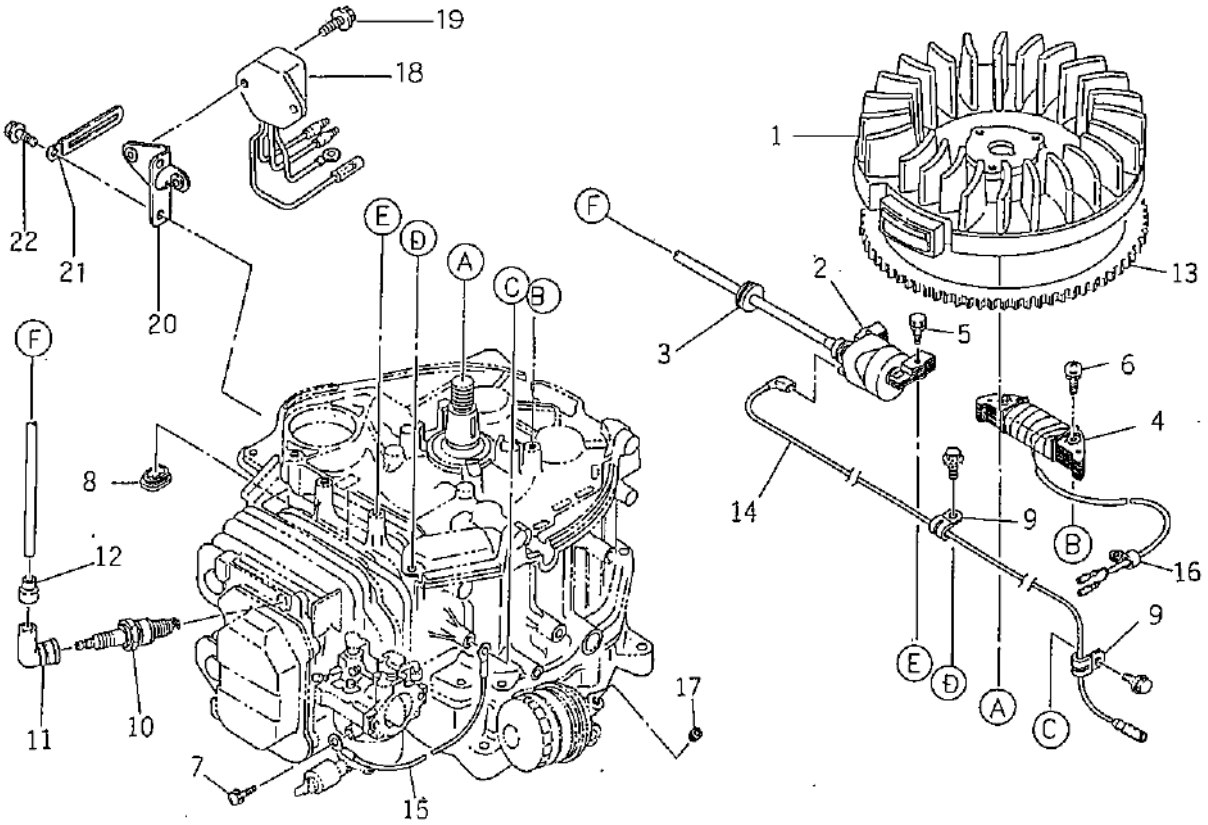

見出番号 Key No	部品番号 Parts No	部品名称 Parts Name		台当個数 Qty 14					互換性 R/P	適用号機 Application	型寸 Description	備考 Remarks
1	REG01 0211	フライホイル	FLY WHEEL	1								
2	REG01 0140	イグニッションコイル	IGNITION COIL	1								
3	REG01 0142	グロメット	GROMMET	1								
4	REG01 0141	チャージコイル	CHARGE COIL	1								
5	REG01 0003	ボルト	BOLT	2								
6	01515 0625	スクリュ	SCREW	2								
7	01515 0610	スクリュ	SCREW	1								
8	REG01 0071	グロメット	GROMMET	1								
9	REG01 0064	クランプ	CLAMP	2								
10	REG01 0042	スパークプラグ	SPARK PLUG	1								
11	REG01 0043	プラグキャップ	PLUG CAP	1								
12	REG01 0033	キャップ	CAP	1								
13	REG01 0143	リングギア	RING GEAR	1								
14	REG01 0144	ワイヤ	WIRE HARNESS	1								
15	REG01 0113	ワイヤ	WIRE HARNESS	1								
16	REG01 0055	クランプ	CLAMP	1								
17	REG01 0082	プラグ	BLIND PLUG	1								
18	REG01 0106	レクチファイヤ	RECTIFIER	1								
19	REG01 0014	フランジボルト	FLANGE BOLT	2								
20	REG01 0145	ブラケット	BRACKET	1								
21	REG01 0039	クランプ	CLAMP	1								
22	01080 0612	フランジボルト	FLANGE BOLT	2								

FIG.108 スタータ，キャブレタ STARTER, CURBURETOR

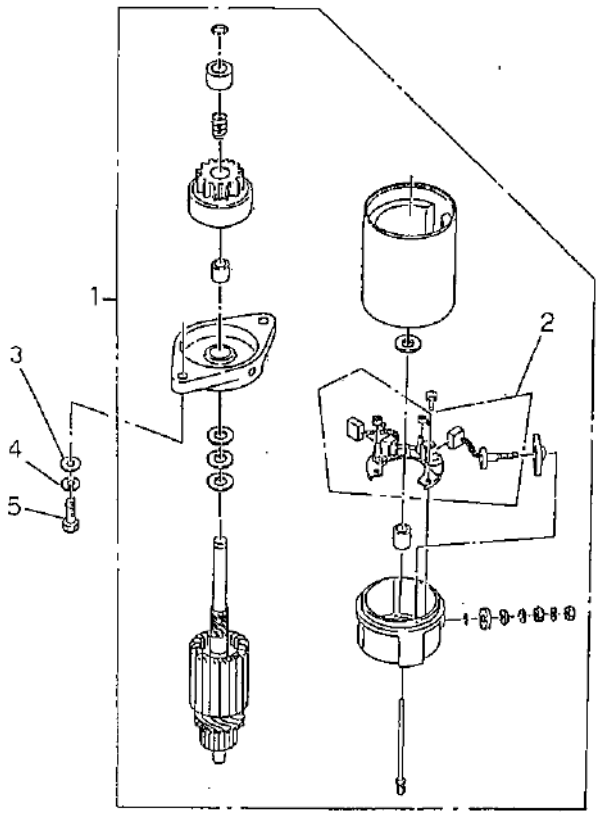

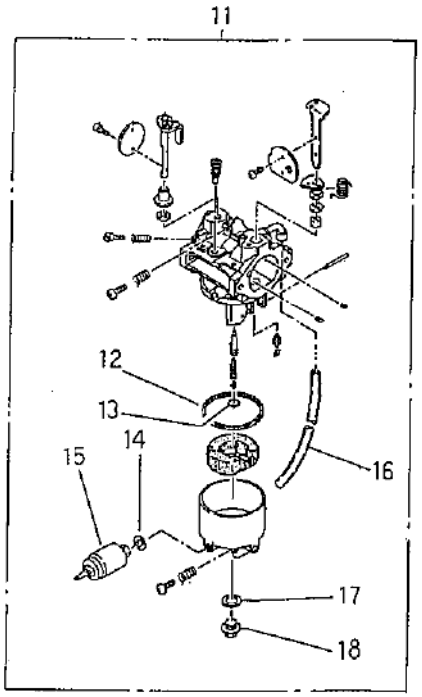

見出番号 Key No	部品番号 Parts No	部品名称 Parts Name		台当個数 Q'ty 14					互換性 R/P	適用号機 Application	型寸 Description	備考 Remarks
1	REG01 0091	スタータアッシ	STARTER ASSY	1								
2	REG01 0094	ホルダアッシ	HOLDER ASSY	1								
3	REG01 0007	ワッシャ	WASHER	2								
4	02710 0008	スプリングワッシャ	SPRING WASHER	2								
5	REG01 0065	ボルト	BOLT	2								
11	REG01 0188	キャブレタアッシ	CURBURETOR ASSY	1								
12	REG01 0054	パッキン	PACKING	1								
13	REG01 0111	Oリング	O-RING	1								
14	REG01 0056	ワッシャ	WASHER	1								
15	REG01 0201	ソレノイド	SOLENOID	1								
16	REG01 0193	ホース	HOSE, VINYL	1								
17	REG01 0194	ワッシャ	WASHER	1								
18	REG01 0190	ジェットホルダ	JET HOLDER	1								

ENGINE ; FOR LT16

DBS VANGUARD 303777

(GM100A用エンジン)

FIG.111 シリンダブロック CYLINDER BLOCK

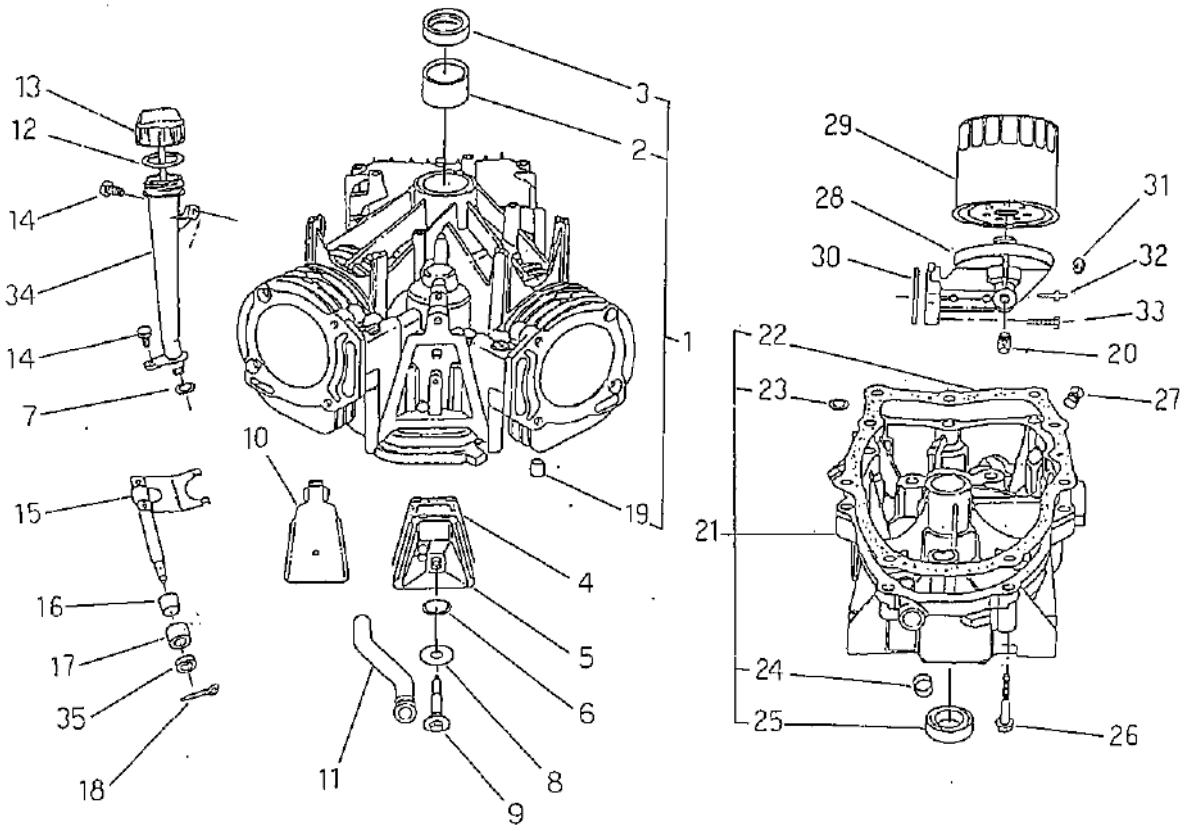

見出番号 Key No	部品番号 Parts No	部品名称 Parts Name		台当個数 Qty 16					互換性 R/P	適用号機 Application	型寸 Description	備考 Remarks
1	DBS80 7511	シリンダアッシ	CYLINDER ASSY	1								
2	DBS80 5107	ブッシング	BUSHING	1								
3	DBS80 5101	オイルシール	OIL SEAL	1								
4	DBS80 5379	ブリーザガスケット	BREATHER GASKET	1								
5	DBS80 7795	ブリーザアッシ	BREATHER ASSY	1								
6	DBS80 5483	Oリング	O-RING	1								
7	DBS80 5011	フィラーチューブシール	SEAL, FILLER									
8	DBS80 5484	ワッシャ	WASHER	1								
9	DBS80 5751	スクリュ	SCREW	1								
10	DBS80 5197	ブリーザバッフル	BREATHER BUFFLE	1								
11	DBS80 5362	ブリーザチューブ	BREATHER TUBE	1								
12	DBS80 5012	Oリング	O-RING	1								
13	DBS80 7516	ディップスティック	OIL GAUGE	1								
14	DBS80 5317	スクリュ	SCREW	2								
15	DBS80 7596	ガバナフォーク	GOVERNOR FORK	1								
16	DBS80 5413	クランクブッシング	CRANK BUSHING	1								
17	DBS80 5412	クランクブッシング	CRANK BUSHING	1								
18	DBS80 5417	コッターピン	COTTER PIN	1								
19	DBS80 5103	クランクケースドエル	DOWEL PIN	1								
20	DBS80 5059	パイププラグ	PIPE PLUG	2								
21	DBS80 7636	クランクケースカバーアッシ	C-COVER ASSY	1								
22	DBS80 5112	ケースカバーガスケット	GASKET	1								
23	DBS80 5198	Oリング	O-RING	1								
24	DBS80 5416	ガバナシャフトワッシャ	WASHER	1								
25	DBS80 5049	オイルシール	OIL SEAL	1								
26	DBS80 5017	スクリュ	SCREW	9								
27	DBS80 5048	オイルドレーンプラグ	PLUG	2								
28	DBS80 5292	オイルフィルタアダプタ	ADAPTOR	1								
29	DBS49 1056	オイルフィルタ	FILTER	1								
30	DBS80 5250	アダプタガスケット	GASKET	1								
31	DBS80 5449	ロックワッシャ	WASHER	1								
32	DBS80 5073	スタッド	STUD	1								
33	DBS80 5030	スクリュ	SCREW	2								
34	DBS80 7611	オイルフィルタチューブ	TUBE	1								
35	DBS80 5054	ガバナシャフトシール	SEAL ; GOV-SHAFT	1								

FIG.112 クランクシャフト，ピストン CRANKSHAFT, PISTON

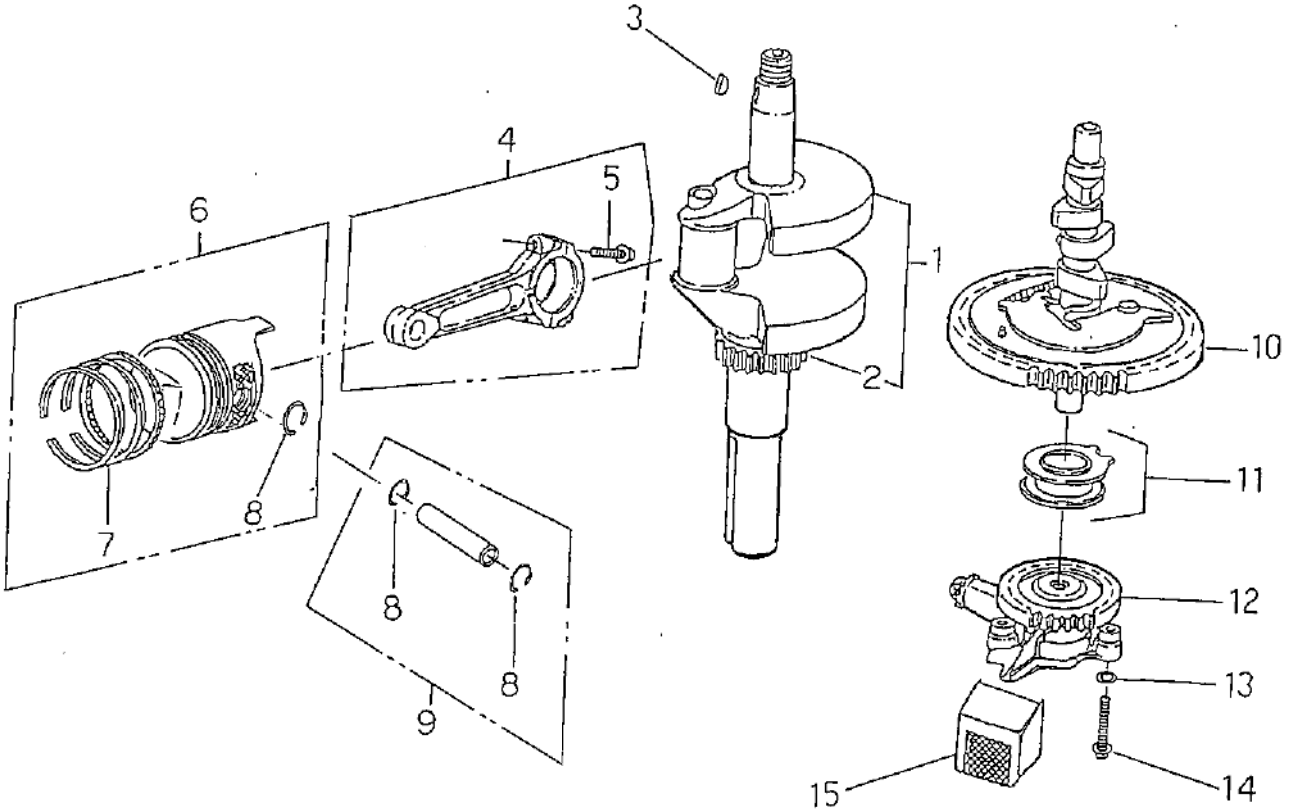

見出番号 Key No	部品番号 Parts No	部品名称 Parts Name		台当個数 Q'ty 16					互換性 R/P	適用号機 Application	型寸 Description	備考 Remarks
1	DBS80 7586	クランクシャフト	CRANKSHAFT	1								
2	DBS80 5675	タイミングギア	TIMING GEAR	1								
3	DBS80 5016	フライホイルキー	KEY	1								
4	DBS80 7622	コンロッドアッシ	CON-ROD ASSY	2								
5	DBS80 5395	コンロッドスクリュ	SCREW ; CON-ROD	4								
6	DBS80 7619	ピストンアッシ	PISTON ASSY	2							S.T.D	
6	DBS80 7807	ピストンアッシ	PISTON ASSY	2							O.S0.01"	
7	DBS80 7620	ピストンリングセット	PISTONRING SET	2							S.T.D	
7	DBS80 7808	ピストンリングセット	PISTONRING SET	2							O.S0.01"	
8	DBS80 5099	ピストンピンロック	CLIP ; PISTON PIN	4								
9	DBS80 7621	ピストンピンアッシ	PISTON PIN ASSY	2								
10	DBS80 7542	カムギア	CAMGEAR	1								
11	DBS80 5313	ガバナスライダ	GOV-SLIDER	1								
12	DBS80 7546	オイルポンプアッシ	OIL PUMP ASSY	1								
13	DBS80 5058	Oリング	O-RING	2								
14	DBS80 5057	スクリュ	SCREW	2								
15	DBS80 5312	オイルポンプスクリーン	SCREEN ; PUMP	1								

FIG.113 シリンダヘッド CYLINDER HEAD

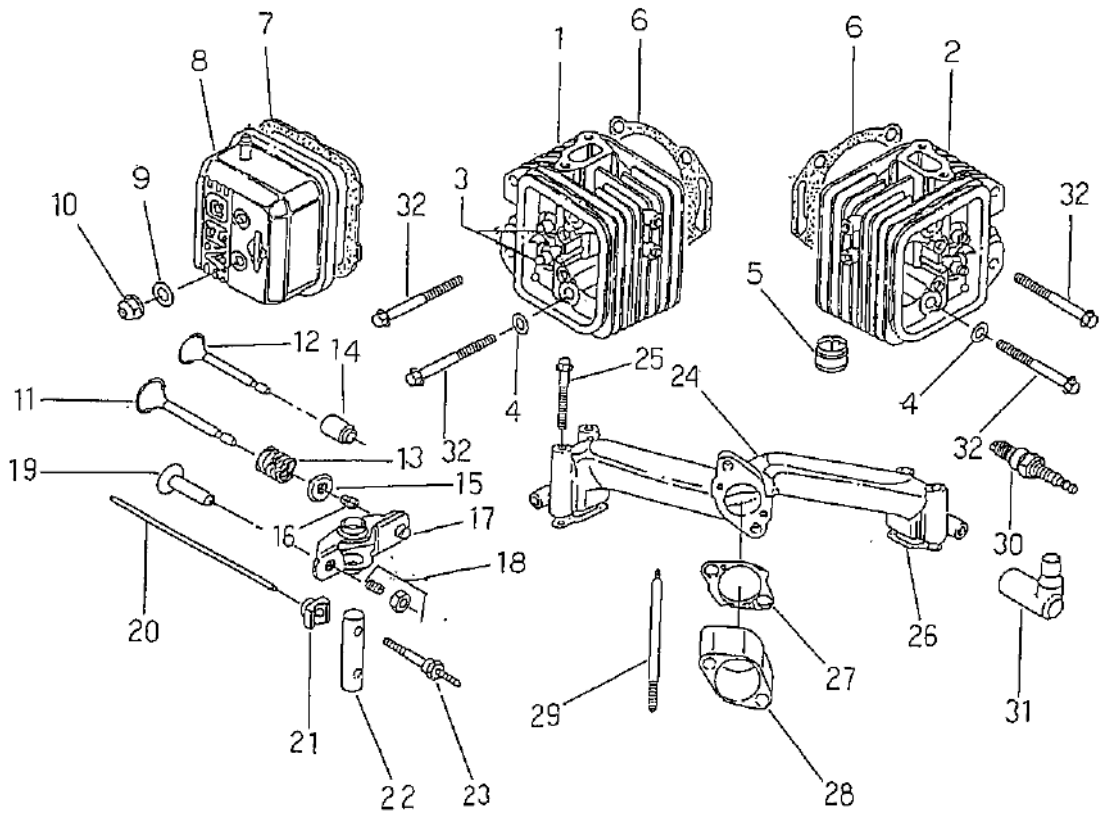

見出番号 Key No	部品番号 Parts No	部品名称 Parts Name		台当員数 Q'ty 16					互換性 R/P	適用号機 Application	型寸 Description	備考 Remarks
1	DBS80 7987	シリンダヘッド；1	CYLINDER HEAD；1	1								
2	DBS80 7988	シリンダヘッド；2	CYLINDER HEAD；2	1								
3	DBS80 5084	バルブガイド	VALVE GUIDE	4								
4	DBS80 5193	ヘッドワッシャ	HEAD WASHER	4								
5	DBS80 5083	エキゾーストポートライナ	PORT LINER；EX	2								
6	DBS80 7986	ヘッドガスケット	HEAD GASKET	2								
7	DBS80 5028	バルブカバーガスケット	GASKET；V-CAVER	2								
8	DBS80 7855	バルブカバー；1	VALVE COVER；1	1								
8	DBS80 5100	バルブカバー；2	VALVE COVER；2	1								
9	DBS80 5420	バルブカバーワッシャ	WASHER	4								
10	DBS80 5019	ナイロックナット	NUT	4								
11	DBS80 5089	エキゾーストバルブ	VALVE；EX	2								
12	DBS80 5090	インレットバルブ	VALVE；IN	2								
13	DBS80 5078	バルブスプリング	VALVE SPRING	4								
14	DBS80 5094	バルブガイドシール	SEAL；V-GUIDE	4								
15	DBS80 5092	スプリングリテーナ	RETAINER	4								
16	DBS80 5161	バルブリテーナ	RETAINER	4								
17	DBS80 7557	ロッカアーム	ROCKER ARM	4								
18	DBS80 7623	バルブスクリュ	SCREW	4								
19	DBS80 5354	タペット	TAPPET	4								
20	DBS80 5352	プッシュロッド；IN	PUSH ROD；IN	2								
20	DBS80 5617	プッシュロッド；EX	PUSH ROD；EX	2								
21	DBS80 5341	ロッカアームサポート	SUPPORT；R-ARM	4								
22	DBS80 5342	ロッカアームシャフト	SHAFT；R-ARM	2								
23	DBS80 5343	ロッカアームスタッド	STUD；R-ARM	4								
24	DBS80 5409	インテイクマニホルドアッシ	MANIFOLD	1								
25	DBS80 5006	スクリュ	SCREW	4								
26	DBS80 5023	マニホルドガスケット	GASKET；M-FOLD	2								
27	DBS80 5149	キャブレタガスケット	GASKET；CARB	1								
28	DBS80 5329	キャブレタスペーサ	SPACER	1								
29	DBS80 5669	キャブレタスタッド	STUD BOLT；CARB	2								
30	DBS49 1055	スパークプラグ	SPARK PLUG	2								
31	DBS80 5529	プラグエルボ	PLUG ELBOW	2								
32	DBS80 5097	シリンダヘッドスクリュ	SCREW；C-HEAD	4								

FIG.114 キャブレータ，ガバナ CARBURETER，GOVERNOR

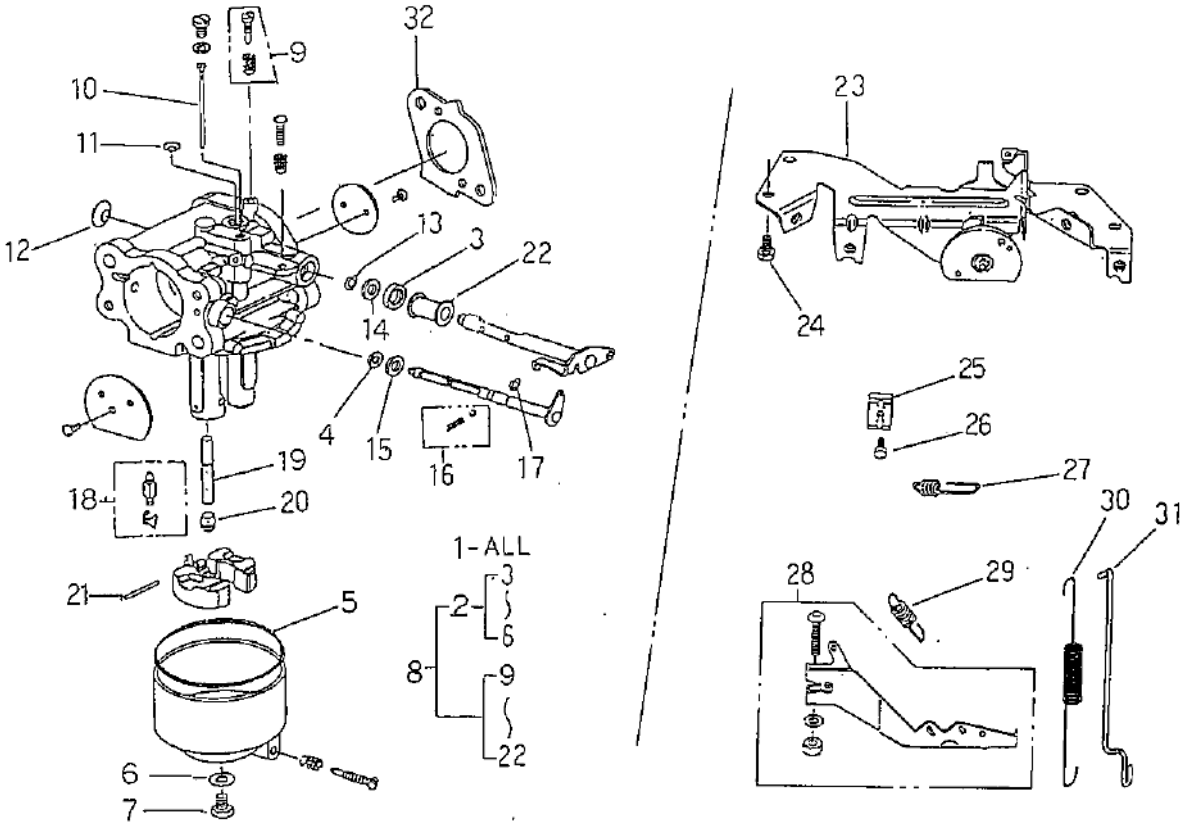

見出番号 Key No	部品番号 Parts No	部品名称 Parts Name		台当個数 Q'ty 16					互換性 R/P	適用号機 Application	型寸 Description	備考 Remarks
1	DBS80 7961	キャブレタアッシ	CARBURETOR ASSY	1								
2	DBS80 7716	キャブレタガスケットセット	GASKET SET ; CARB	1								
3	•	シャフトシール	SEAL ; SHAFT	1								
4	•	チョークシャフトシール	SEAL ; C-SHAFT	1								
5	•	ガスケット	GASKET	1								
6	•	シーリングガスケット	GASKET	1								
7	DBS80 5592	スクリュ	SCREW	1								
8	DBS80 7962	キャブオーバホールキット	OVERHAUL KIT ;	1								
9	•	ニードルバルブ	NEEDLE VALVE	1								
10	•	キャブレタノズル	NOZZLE ; CARB	1								
11	•	ウェルチプラグ	PLUG	1								
12	•	ウェルチプラグ	PLUG	1								
13	•	スロットルシャフトリテーナ	RETAINER	1								
14	•	スロットルカラー	COLLAR ; THROTTLE	1								
15	•	チョークカラー	COLLAR ; CHOKE	1								
16	•	チョークローケータボール	CHOKE BALL	1								
17	•	チョークシャフトリテーナ	RETAINER	1								
18	•	インレットバルブ	VALVE	1								
19	•	ノズル	NOZZLE	1								
20	•	メインジェット	MEIN JET	1								
21	•	フロートピンジピン	PIN ; FLOAT	1								
22	•	スロットルカラー	COLLAR	1						スロットル		
23	DBS80 7610	ガバナブラケット	BRACKET ; GOV	1								
24	DBS80 5025	スクリュ	SCREW	2								
25	DBS22 1535	ケーシングクランプ	CLAMP	1								
26	DBS80 5169	スクリュ	SCREW	1								
27	DBS80 5453	スプリング；アイドル	SPRING	1								
28	DBS80 7528	ガバナレバーアッシ	GOV-LEVER ASSY	1								
29	DBS80 5461	ガバナスプリング	SPRING ; GOV	1								
30	DBS80 5465	ガバナリンクスプリング	SPRING ; GOV LINK	1								
31	DBS80 5480	ガバナリンク	LINK ; GOV	1								
32	DBS80 5149	ガスケット	GASKET	1								

FIG.115 エヤクリーナ，フューエルポンプ AIR CLEANER, FUEL PUMP

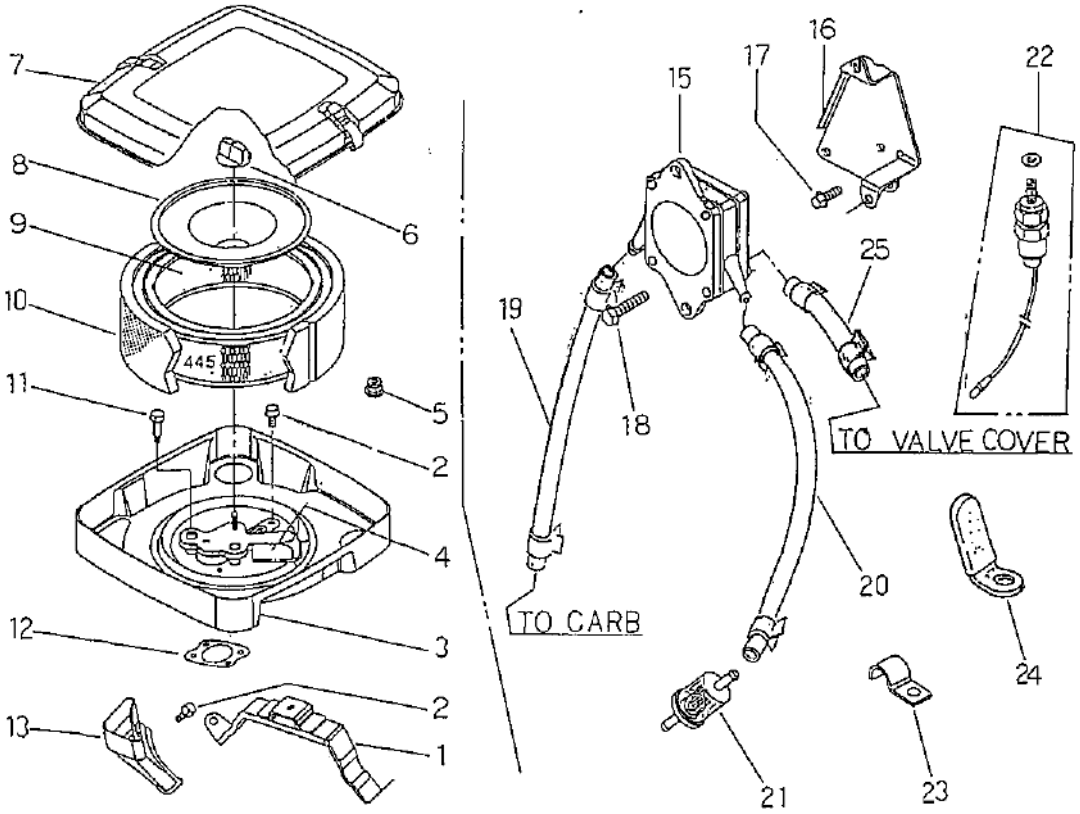

見出番号 Key No	部品番号 Parts No	部品名称 Parts Name		台当個数 Q'ty 16					互換性 R/P	適用号機 Application	型寸 Description	備考 Remarks
1	DBS80 7859	エヤクリーナブラケット	BRACKET	1								
2	DBS80 5406	スクリュ	SCREW	3								
3	DBS80 7857	エヤクリーナベースアッシ	A-C-BASE ASSY	1								
4	DBS80 7797	ディフレクタ	DEFLECTOR	1								
5	DBS81 0078	ワッシャヘッドナット	NUT	2								
6	DBS49 1875	エヤクリーナノブ	KNOB	1								
7	DBS80 7862	エヤクリーナカバー	A-C-COVER	1								
8	DBS80 5631	エヤフィルタプレート	FILTER PLATE	1								
9	DBS39 4018	エヤクリーナカートリッジ	ELEMENT	1								
10	DBS27 1271	フォームエレメント	HOME ELEMENT	1								
11	DBS80 5057	スクリュ	SCREW	2								
12	DBS80 5655	エヤクリーナガスケット	GASKET	1								
13	DBS80 5632	エヤインレットチューブ	TUBE ; INLET	1								
15	DBS49 1922	フューエルポンプ	FUEL PUMP	1								
16	DBS80 7685	ポンプブラケット	BRACKET	1								
17	DBS80 5025	スクリュ	SCREW	2								
18	DBS80 5317	スクリュ	SCREW	2								
19	DBS39 3815	フューエルホース	HOSE ; FUEL	1							l=150	切断使用
20	DBS29 6604	フューエルホース	HOSE ; FUEL	1							l=340	切断使用
21	DBS49 3629	フューエルフィルタ	FILTER ; FUEL	1								
22	DBS80 7744	ソレノイド	SOLENOID	1								
23	DBS22 3167	フェルホースクランプ	CLAMP ; F-HOSE	2								
24	39911 1960	クランプ	CLAMP	2								
25	DBS39 3815	フューエルホース	HOSE ; FUEL	1							l=37	切断使用

FIG.116 クーリングカバー，マフラ COOLING COVER, MUFFLER

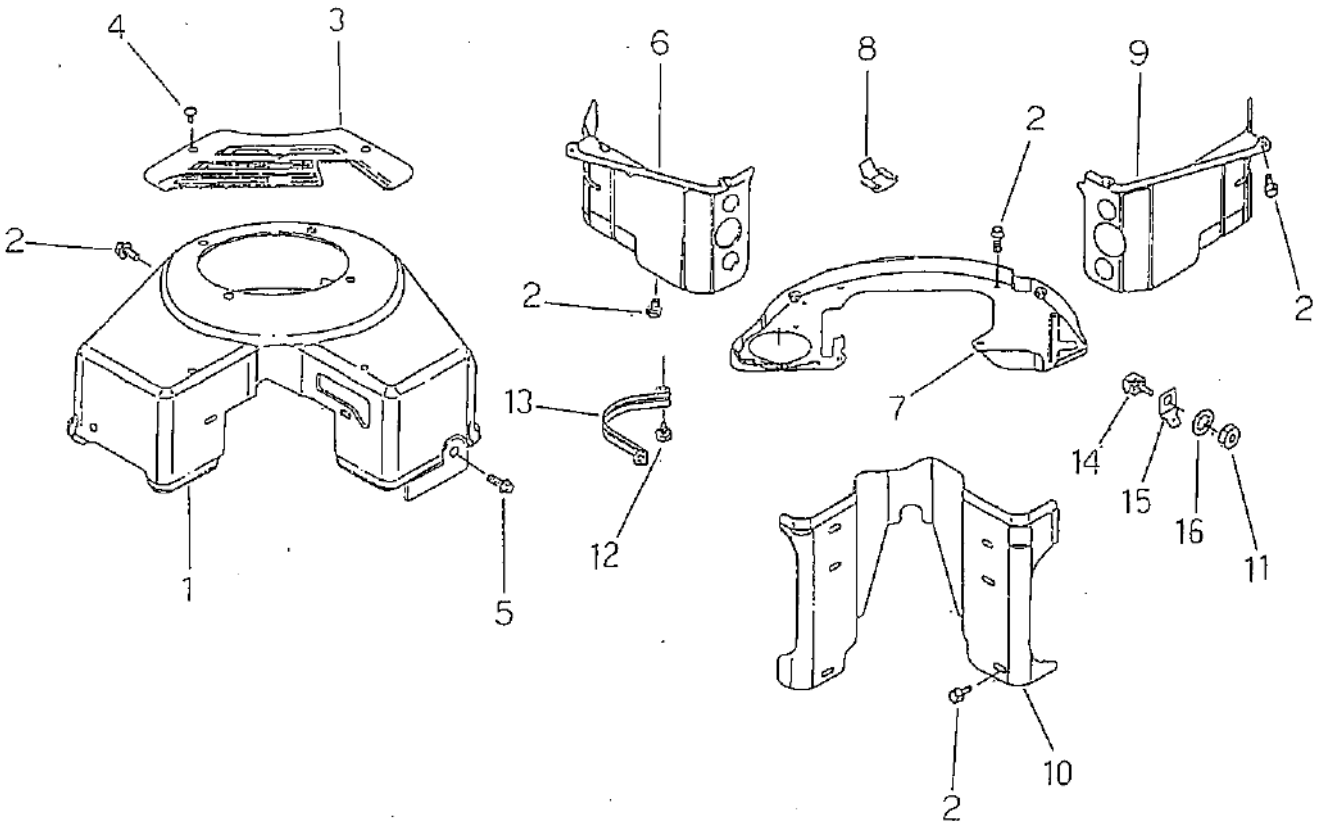

見出番号 Key No	部品番号 Parts No	部品名称 Parts Name		台当個数 Q'ty 16					互換性 R/P	適用号機 Application	型寸 Description	備考 Remarks
1	DBS80 7898	ブロワハウジング	BLOWER HOUSING	1								
2	DBS80 5406	スクリュ	SCREW	10								
3	DBS80 5636	キャブレタカバー	COVER	1								
4	DBS80 5009	スクリュ	SCREW	2								
5	DBS80 5025	スクリュ	SCREW	5								
6	DBS80 8097	エヤガイドカバー	COVER ; A-GUIDE	1								
7	DBS80 7663	バックプレートアッシ	BACK PLATE ASSY	1								
8	DBS22 4356	デブリクリップ	CLIP	1								
9	DBS80 8098	エアガイドカバー	COVER ; A-GUIDE	1								
10	DBS80 7660	バレイカバー	COVER ; OVERLAY	1								
11	DBS09 0576	ナット	NUT	1								
12	DBS80 5280	スクリュ	SCREW	10								
13	DBS80 5505	スタータシールド	SEALD ; STARTER	1								
14	DBS39 8525	インシュレータ	INSULATOR	1								
15	DBS09 3722	スペードターミナル	TERMINAL	1								
16	DBS09 2791	ロックワッシャ	WASHER ; LOCK	1								

FIG.117 フライホイル，マグネト FLY WHEEL, MAGNET

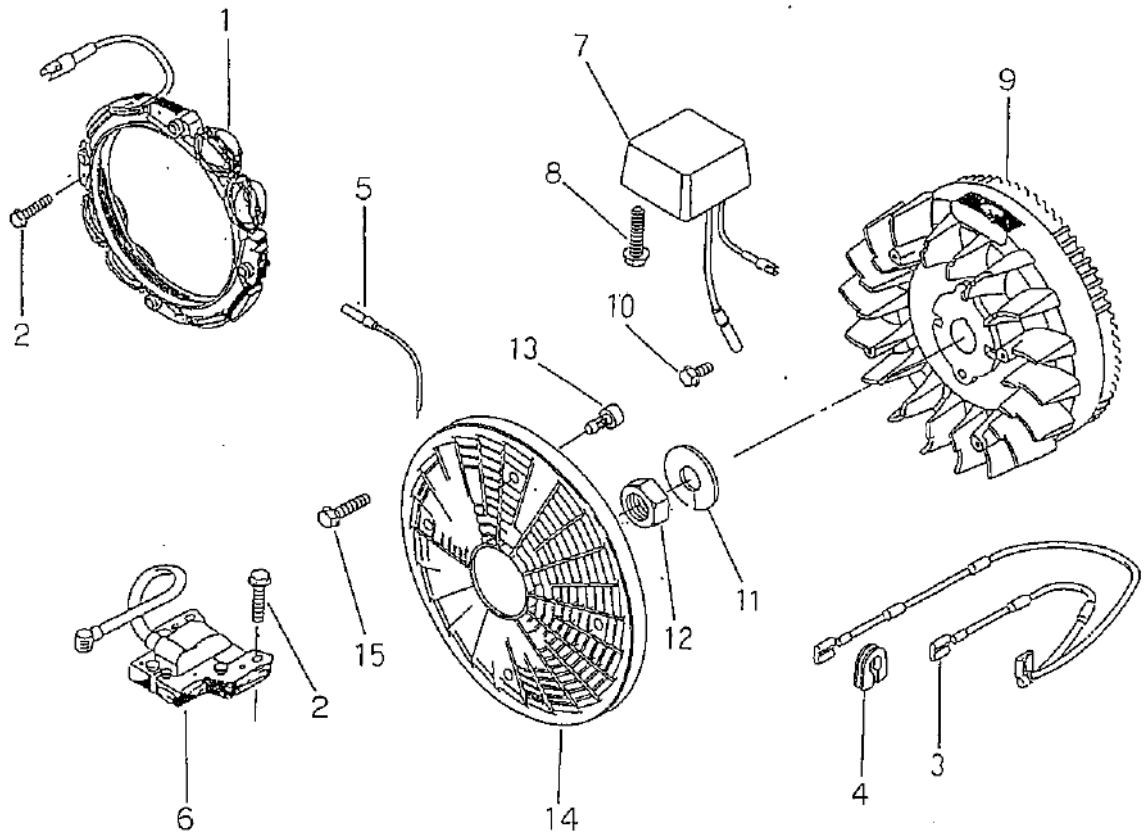

見出番号 Key No	部品番号 Parts No	部品名称 Parts Name		台当個数 Q'ty 16					互換性 R/P	適用号機 Application	型寸 Description	備考 Remarks
1	DBS39 2595	オルタネータステータアッシ	STATOR ASSY	1								
2	DBS80 5407	スクリュ	SCREW	6								
3	DBS49 3792	グランドワイヤ	GRAND WIRE	1								
4	DBS80 5641	グロメット	GROMET	1								
5	DBS39 3422	オルタネータハーネスアッシ	HARNESS ASSY ; AL	1								
6	DBS49 2341	マグネットアマチュア	ARMATURE	1								
7	DBS49 1546	オルタネータレギレータ	REGULATOR	1								
8	DBS80 5535	スクリュ	SCREW	1								
9	DBS80 7531	マグネットフライホイル	M-FLY WHEEL	1								
10	DBS80 5025	スクリュ	SCREW	2								
11	DBS80 5007	スプリングワッシャ	SPRING WASHER	1								
12	DBS80 5021	ナット	NUT	1								
13	DBS80 5402	スペーサ	SPACER	1								
14	DBS28 0829	スクリーン	SCREEN	1								
15	DBS80 5447	スクリュ	SCREW	4								

FIG.118 スターティングモータ STARTING MOTOR

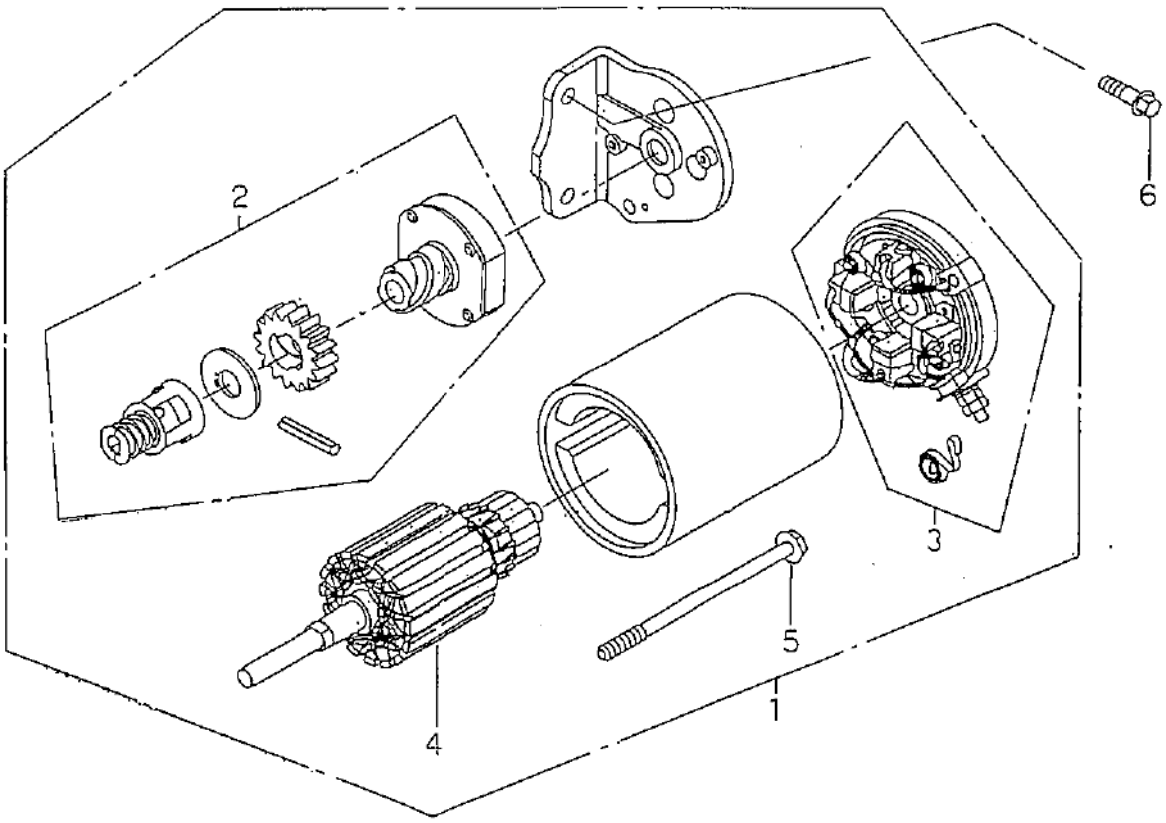

見出番号 Key No	部品番号 Parts No	部品名称 Parts Name		台当個数 Q'ty 16					互換性 R/P	適用号機 Application	型寸 Description	備考 Remarks
1	DBS49 4990	スターティングモータアッシ	S-MOTOR ASSY	1								
2	DBS49 5878	ドライブアッシ	DRIVE ASSY	1								
3	DBS49 0310	コンミュテータエンドアッシ	COM-TATOR ASSY	1								
4	DBS49 0309	アマチュアアッシ	ARMATUSRE ASSY	1								
5	DBS09 4169	ボルト	BOLT	2								
6	DBS80 5247	スクリュ	SCREW	2								

CHASSIS

FIG.201 シャーシ CHASSIS ; LT 14

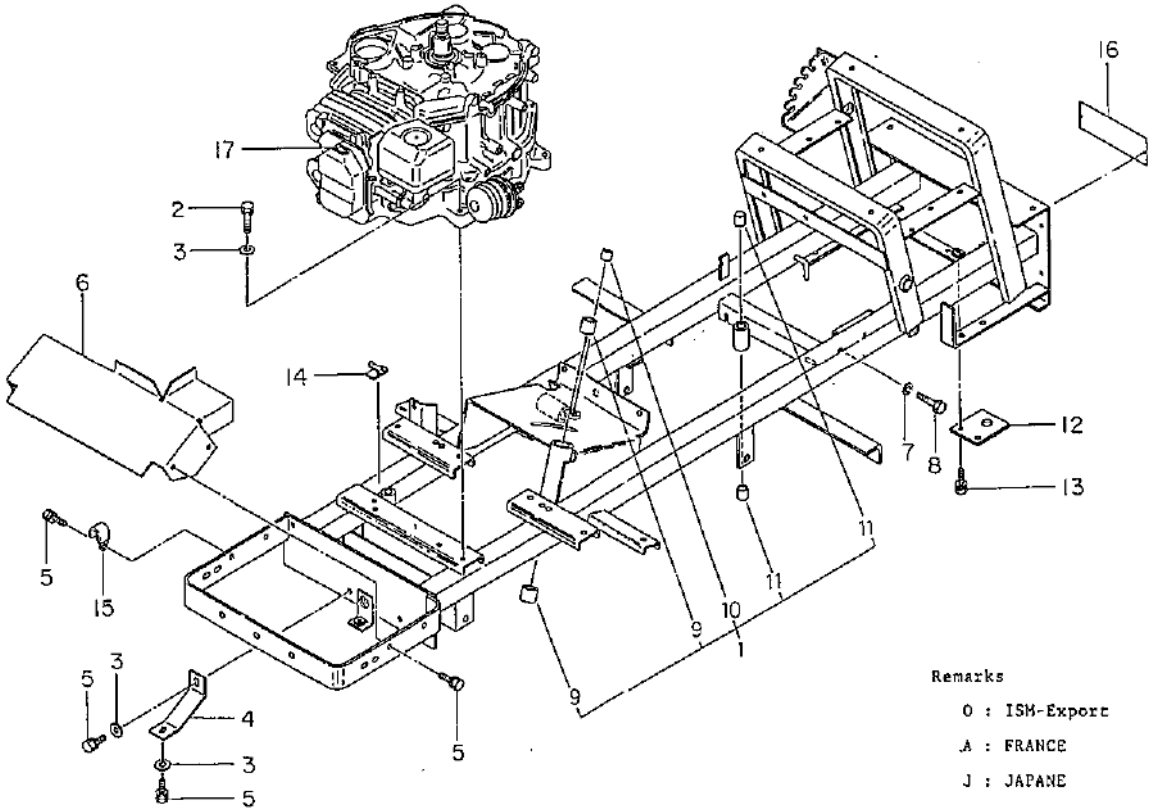

見出番号 Key No	部品番号 Parts No	部品名称 Parts Name		台当個数 Q'ty O	A	J			互換性 R/P	適用号機 Application	型寸 Description	備考 Remarks
1	43601 0100	シャーシアッシ	CHASSIS ASSY	1	1	1						
2	01151 0835	ボルト	BOLT	4	4	4						
3	02610 0008	ワッシャ	WASHER	8	8	8						
4	40836 0020	ステー	STAY	2	2	2						
5	01150 0816	ボルト	BOLT	8	8	8						
6	40825 0040	ガード	COVER	1	1	1						
7	02710 0008	スプリングワッシャ	SPRING WASHER	2	2	2						
8	49943 1200	ボルト	BOLT	2	2	2						
9	49851 0560	ブッシュ	BUSH	2	2	2						
10	49851 0260	ブッシュ	BUSH	1	1	1						
11	49851 0070	ブッシュ	BUSH	2	2	2						
12	49956 0680	ヒッチ	PLATE	1	1	1						
13	01150 0820	ボルト	BOLT	2	2	2						
14	39911 0660	クランプ	CLAMP	3	3	3						
15	39911 1040	クランプ	CLAMP	1	1	1						
16	•	プレート	MARK		1							
17	39019 1351	コーションプレート	CAUTION PLATE	1								
17	39019 3120	コーションプレート	CAUTION PLATE		1							
17	49099 0800	コーションプレート	CAUTION PLATE			1						

FIG.202 シャーシ，マフラ
CHASSIS MUFFLER ; LT 16

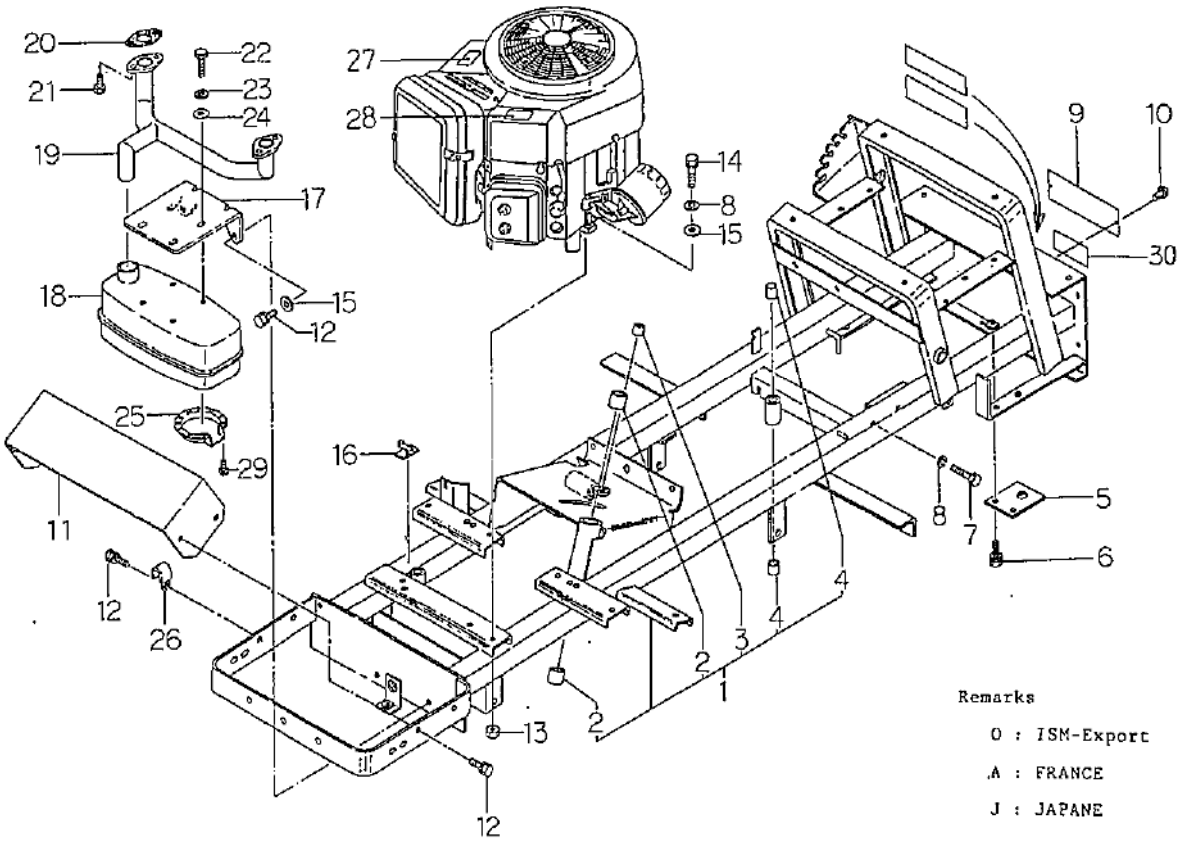

見出番号 Key No	部品番号 Parts No	部品名称 Parts Name		台当個数 Q'ty O	A	J			互換性 R/P	適用号機 Application	型寸 Description	備考 Remarks
1	43601 0150	シャーシアッシ	CHASSIS ASSY	1	1	1						
2	49851 0560	ブッシュ	BUSH	2	2	2						
3	49851 0260	ブッシュ	BUSH	1	1	1						
4	49851 0070	ブッシュ	BUSH	2	2	2						
5	49956 0680	ヒッチ	HITCH	1	1	1						
6	01150 0820	ボルト	BOLT	2	2	2						
7	49943 1200	ボルト	BOLT	2	2	2						
8	02710 0008	スプリングワッシャ	SPRING WASHER	6	6	6						
9		プレート	PLATE	1	1	1						
10	01510 0620	スクリュ	SCREW	2	2	2						
11	40825 0080	ガード	COVER	1	1	1						
12	01150 0816	ボルト	BOLT	6	6	6						
13	02090 0008	ナット	NUT	4	4	4						
14	01031 0840	ボルト	BOLT	4	4	4						
15	02610 0008	ワッシャ	WASHER	6	6	6						
16	39911 0660	クランプ	CLAMP	3	3	3						
17	40836 0130	ステー	STAY	1	1	1						
18	DBS39 2101	マフラ	MUFFLER	1	1	1						
19	40830 0200	エクゾーストパイプ	EXHAUST PIPE	1	1	1						
20	DBS80 5024	エクゾーストガスケット	GASKET	2	2	2						
21	DBS80 5158	スクリュ	SCREW	4	4	4						
22	49943 1220	ボルト	BOLT	4	4	4						
23	02710 0006	スプリングワッシャ	SPRING WASHER	4	4	4						
24	02610 0006	ワッシャ	WASHER	4	4	4						
25	DBS22 2573	ディフレクタ	DEFLECTOR	1	1	1						
26	39911 1040	クランプ	CLAMP	1	1	1						
27	49099 1390	コーションプレート	CAUTION PLATE	1								
27	49099 1520	コーションプレート	CAUTION PLATE		1							
27	49099 2270	コーションプレート	CAUTION PLATE			1						
28	49099 1800	コーションプレート	CAUTION PLATE	1								
28	49099 1810	コーションプレート	CAUTION PLATE		1							
28	49099 1820	コーションプレート	CAUTION PLATE			1						
29	DBS09 3705	スクリュ	SCREW	3	3	3						
30	49099 2200	コーションプレート	CAUTION PLATE			1						

FIG.203 フロントアクスル，ステアリング FRONT AXLE, STEERING

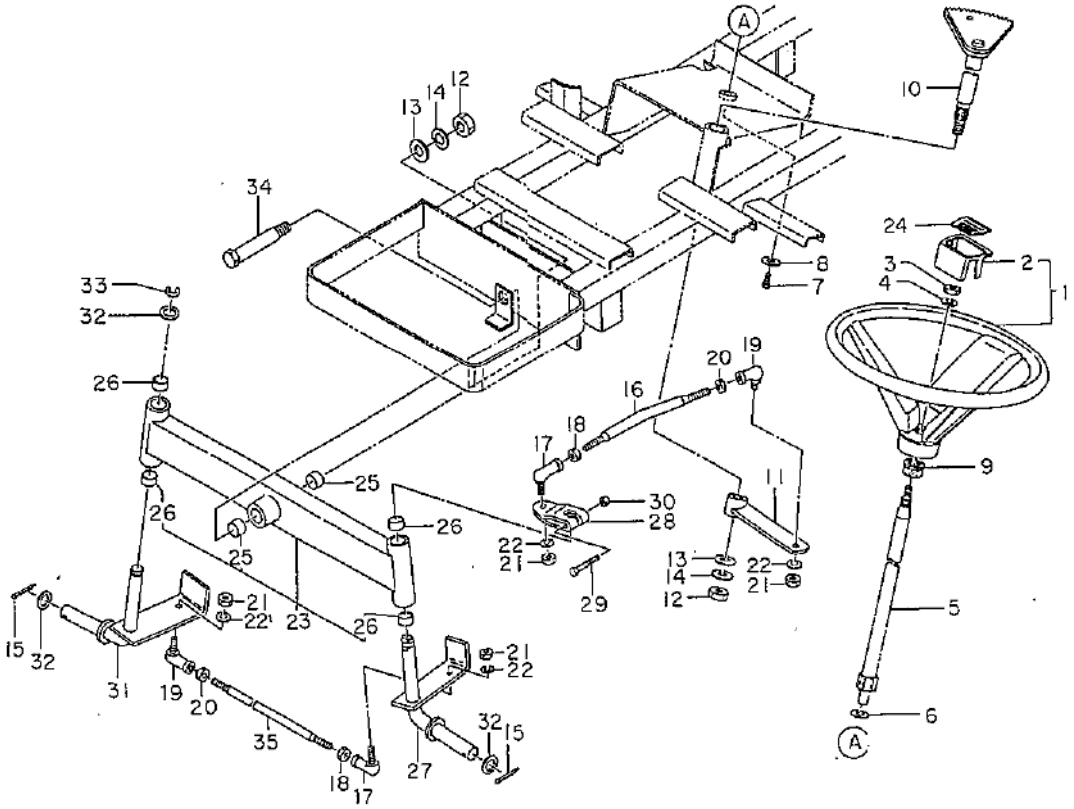

見出番号 Key No	部品番号 Parts No	部品名称 Parts Name		台当個数 Q'ty 14	16				互換性 R/P	適用号機 Application	型寸 Description	備考 Remarks
1	44730 0020	ステアリングホイールアッシ	STE-WHEEL ASSY	1	1							
2	44732 0030	キャップ	CAP	1	1							
3	02060 0012	ナット	NUT	1	1							
4	02710 0012	スプリングワッシャ	SPRING WASHER	1	1							
5	44720 0060	シャフト	SHAFT	1	1							
6	02610 0014	ワッシャ	WASHER	1	1							
7	01150 0816	ボルト	BOLT	1	1							
8	49921 1445	ワッシャ	WASHER	1	1							
9	49811 0780	ラバー	RUBBER	1	1							
10	44720 0040	ギヤ；B	GEAR ; B	1	1							
11	44769 0020	ピットマンアーム	PITMAN ARM	1	1							
12	02060 0016	ナット	NUT	2	2							
13	02610 0016	ワッシャ	WASHER	2	2							
14	02710 0016	スプリングワッシャ	SPRING WASHER	2	2							
15	03010 5035	スプリットピン	SPLIT PIN	2	2							
16	44771 0030	ドラッグロッド	ROD	1	1							
17	44780 0050	ロッドエンド；L	ROD END ; L,H	2	2							
18	02010 9077	ナット	NUT	2	2							
19	44780 0060	ロッドエンド；R	ROD END ; R,H	2	2							
20	02070 0010	ナット	NUT	2	2							
21	02050 0010	ナット	NUT	4	4							
22	02710 0010	スプリングワッシャ	SPRING WASHER	4	4							
23	47502 0030	アクスルシャフトアッシ	AXLE SHAFT ASSY	1	1							
24	49057 0030	ネームプレート	NAME PLATE	1	1							
25	39851 0360	ブッシュ	BUSH	2	2							
26	39851 0420	ブッシュ	BUSH	4	4							
27	47530 0030	キングピン；L	KING PIN ; L,H	1	1							
28	44760 0030	ナックルアーム	ARM	1	1							
29	01081 0850	ボルト	BOLT	1	1							
30	02310 0008	ナット	NUT	1	1							
31	47530 0040	キングピン；R	KING PIN ; R,H	1	1							
32	49921 1185	スペーサ	SPACER	3	3							
33	03680 9801	スナップリング	SNAP RING	1	1							
34	47551 0040	ピボットシャフト	SHAFT	1	1							
35	44771 0040	タイロッド	TIE ROD	1	1							

FIG.204 プーリ，テンション PULLEY, TENSION

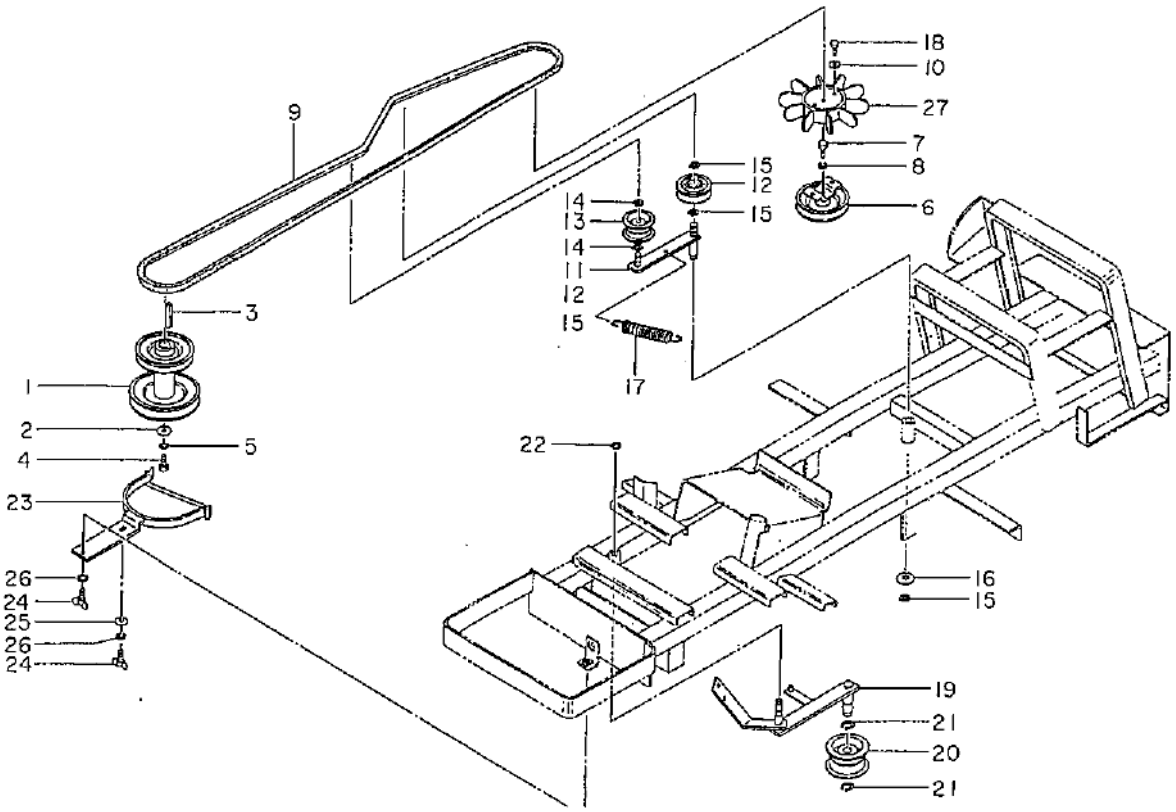

見出番号 Key No	部品番号 Parts No	部品名称 Parts Name		台当個数 Q'ty 14	16				互換性 R/P	適用号機 Application	型寸 Description	備考 Remarks
1	43010 1000	プーリ	PULLEY	1								
1	43010 1120	プーリ	PULLEY		1							
2	02610 9018	ワッシャ	WASHER	1	1							
3	49918 0030	キー	KEY	1								
3	49918 0280	キー	KEY		1							
4	49943 1210	ボルト	BOLT	1	1							
5	02710 0012	スプリングワッシャ	SPRING WASHER	1	1							
6	43010 1010	プーリ	PULLEY	1	1							
7	49943 1220	ボルト	BOLT	1	1							
8	02710 0006	スプリングワッシャ	SPRING WASHER	1	1							
9	49866 0130	Vベルト	V-BELT	1	1							
10	02610 0006	ワッシャ	WASHER	2	2							
11	43220 0870	テンションアーム	TENSION, ARM	1	1							
12	43235 0210	テンションプーリ	TENSION PULLEY	1	1							
13	43235 0040	ローラ	ROLLER	1	1							
14	03610 0012	スナップリング	SNAP RING	2	2							
15	03610 0015	スナップリング	SNAP RING	3	3							
16	02610 0014	ワッシャ	WASHER	1	1							
17	49822 1470	スプリング	SPRING	1	1							
18	01130 0612	ボルト	BOLT	2	2							
19	43220 0860	テンションアーム	TENSION ARM	1	1							
20	43235 0180	ローラ	ROLLER	1	1							
21	03610 0020	スナップリング	SNAP RING	2	2							
22	03680 0012	スナップリング	SNAP RING	1	1							
23	43015 0890	ベルトガイド	BELT GUIDE	1								
23	43015 0960	ベルトガイド	BELT GUIDE		1							
24	01410 0820	ウイングボルト	WING BOLT	2	2							
25	02610 0008	ワッシャ	WASHER	1	1							
26	02710 0008	スプリングワッシャ	SPRING WASHER	2	2							
27	40842 0020	ファン	FAN	1	1							

FIG.205 H.S.T HYDRAU STATIC TRANSMISSION

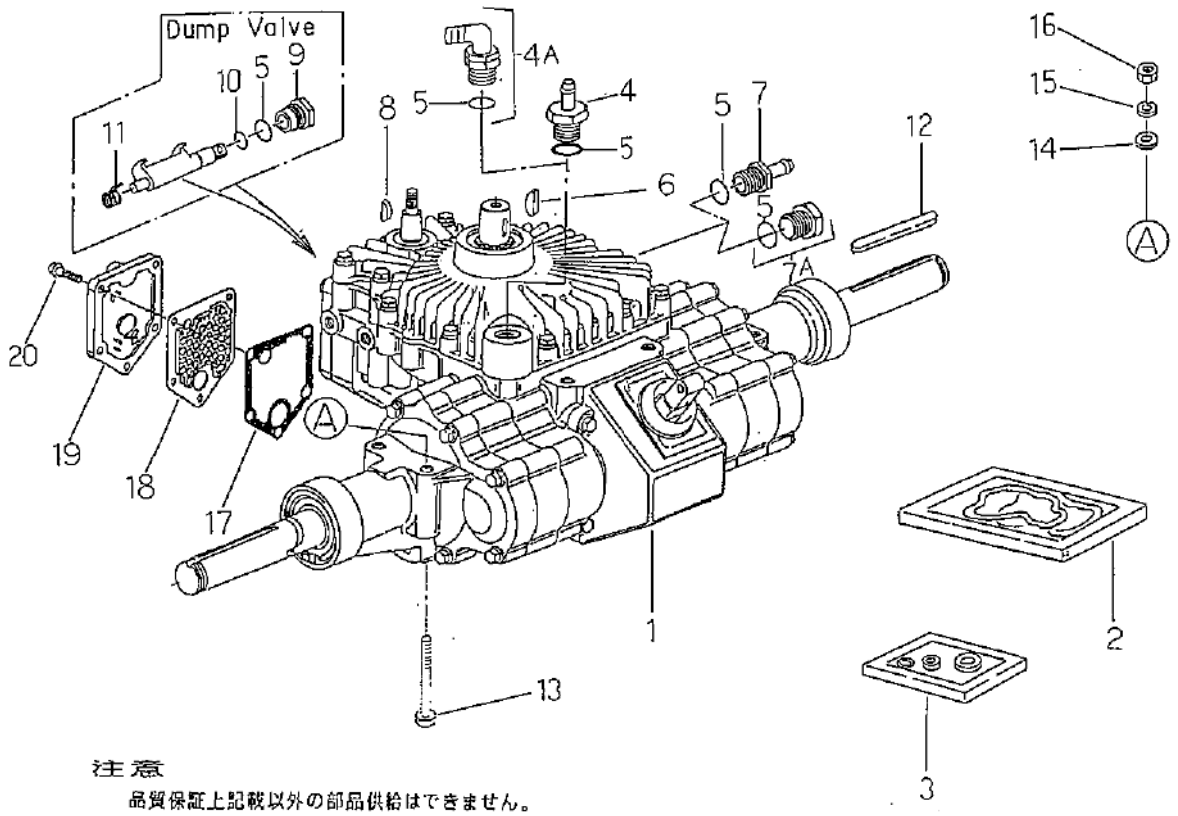

注意

品質保証上記載以外の部品供給はできません。

見出番号 Key No	部品番号 Parts No	部品名称 Parts Name		台当個数 Q'ty 14	16				互換性 R/P	適用号機 Application	型寸 Description	備考 Remarks
1	41000 1490	H.S.Tアッシ	H.S.T ASSY	1								
1	41000 1560	H.S.Tアッシ	H.S.T ASSY		1							
2	45496 0070	ガスケットキット	GASKET KIT	1								
2	49302 0032	ガスケットキット	GASKET KIT		1							
3	49302 0034	シールキット	SEAL KIT		1							
4	45496 0068	アダプタ	ADAPTOR	1								
4A	49302 0018	アダプタアッシ	ADAPTOR ASSY		1							
5	45496 0069	Oリング	O-RING	3	2							
6	49918 0040	キー	KEY	1	1							
7	45496 0027	アダプタ	ADAPTOR	1								
7A	49302 0018	プラグアッシ	PLUG ASSY		1							
8	49918 0050	キー	KEY	1	1							
9	45496 0067	ナット	NUT	1	1							
10	45496 0037	Oリング	O-RING	1	1							
11	45496 0032	スプリング	SPRING	1	1							
12	49918 0030	キー	KEY	2	2							
13	01030 1070	ボルト	BOLT	4	4							
14	02610 0010	ワッシャ	WASHER	4	4							
15	02710 0010	スプリングワッシャ	SPRING WASHER	4	4							
16	02050 0010	ナット	NUT	4	4							
17	45496 0040	ガスケット	GASKET	1								
17	49302 0035	ガスケット	GASKET		1							
18	49302 0004	フィルタ	FILTER		1							
19	45496 0041	カバー	COVER	1								
19	49302 0003	カバー	COVER		1							
20	45496 0039	スクリュ；ボルト	SCREW	5	5							

FIG.206 フューエルタンク，オイルタンク FUEL TANK, OIL TANK

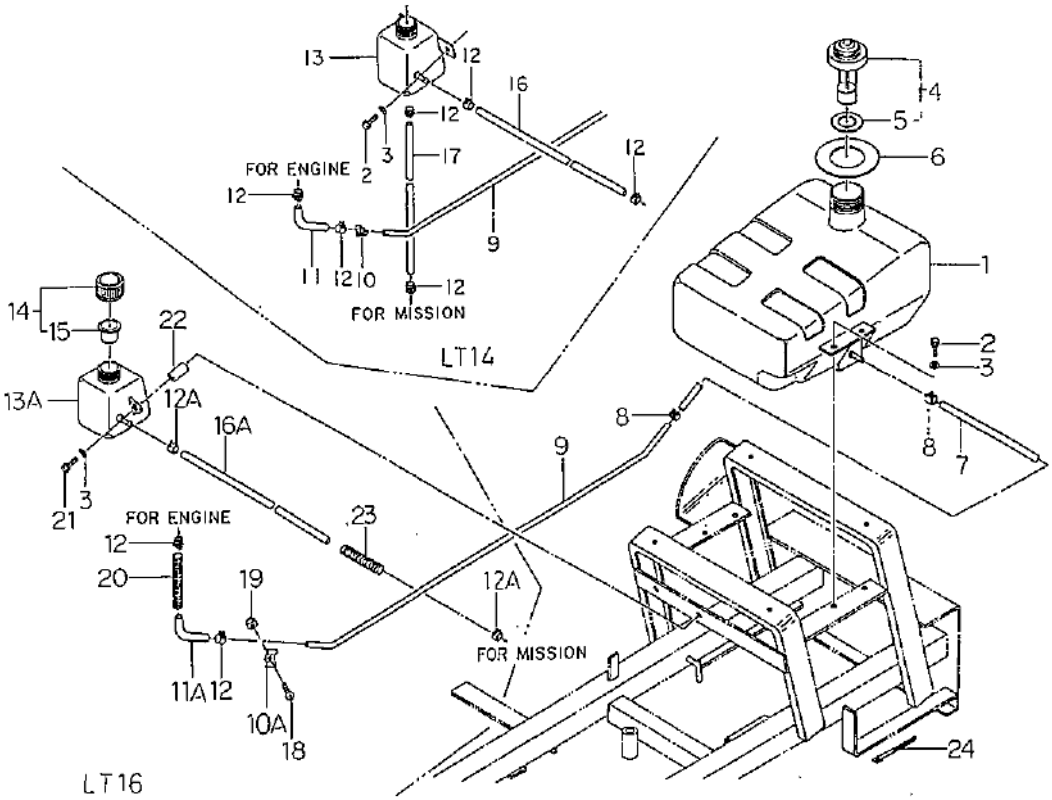

見出番号 Key No	部品番号 Parts No	部品名称 Parts Name		台当個数 Qty 14	16				互換性 R/P	適用号機 Application	型寸 Description	備考 Remarks
1	46241 0040	フューエルタンク	FUEL TANK	1	1							
2	01150 0820	ボルト	BOLT	6	4							
3	02610 0008	ワッシャ	WASHER	6	6							
4	46205 0030	キャップアッシ	CAP ASSY	1	1							
5	41099 0550	ガスケット	GASKET	1	1							
6	49811 0770	カバー	COVER	1	1							
7	36077 0110	パイプ	PIPE	1	1							
8	06720 0130	クリップ	CLIP	2	2							
9	46077 0120	パイプ	PIPE	1	1							
10	49911 0390	クランプ	CLAMP	1								
10A	49834 0110	クランプ	CLAMP		1							
11	06820 6080	ホース	HOSE	1								
11A	06820 6400	ホース	HOSE		1							
12	06720 0110	クリップ	CLIP	6	2							
12A	06720 0178	クリップ	CLIP		2							
13	46241 0050	オイルタンク	OIL TANK	1								
13A	46241 0090	オイルタンク	OIL TANK		1							
14	16003 8030	キャップアッシ	CAP ASSY	1	1							
15	16099 8010	ガスケット	GASKET	1	1							
16	06812 8315	ビニールチューブ	TUBE ; VINYL	1								
16A	49521 0130	ビニールホース	HOSE ; VINYL		1							
17	06812 8560	ビニールチューブ	TUBE ; VINYL	1								
18	01510 0616	スクリュ	SCREW		1							
19	02240 9802	Uナット	U-NUT		1							
20	49521 0140	コルゲートチューブ	TUBE ; CORRUGAT		1							
21	01150 0855	ボルト	BOLT		2							
22	49923 2725	カラー	COLLAR		2							
23	49521 0120	コルゲートチューブ	TUBE ; CORRUGAT		1							
24	39875 0150	バンド	BAND		1							

FIG.207 アクセルコントロール ACCEL CONTROL

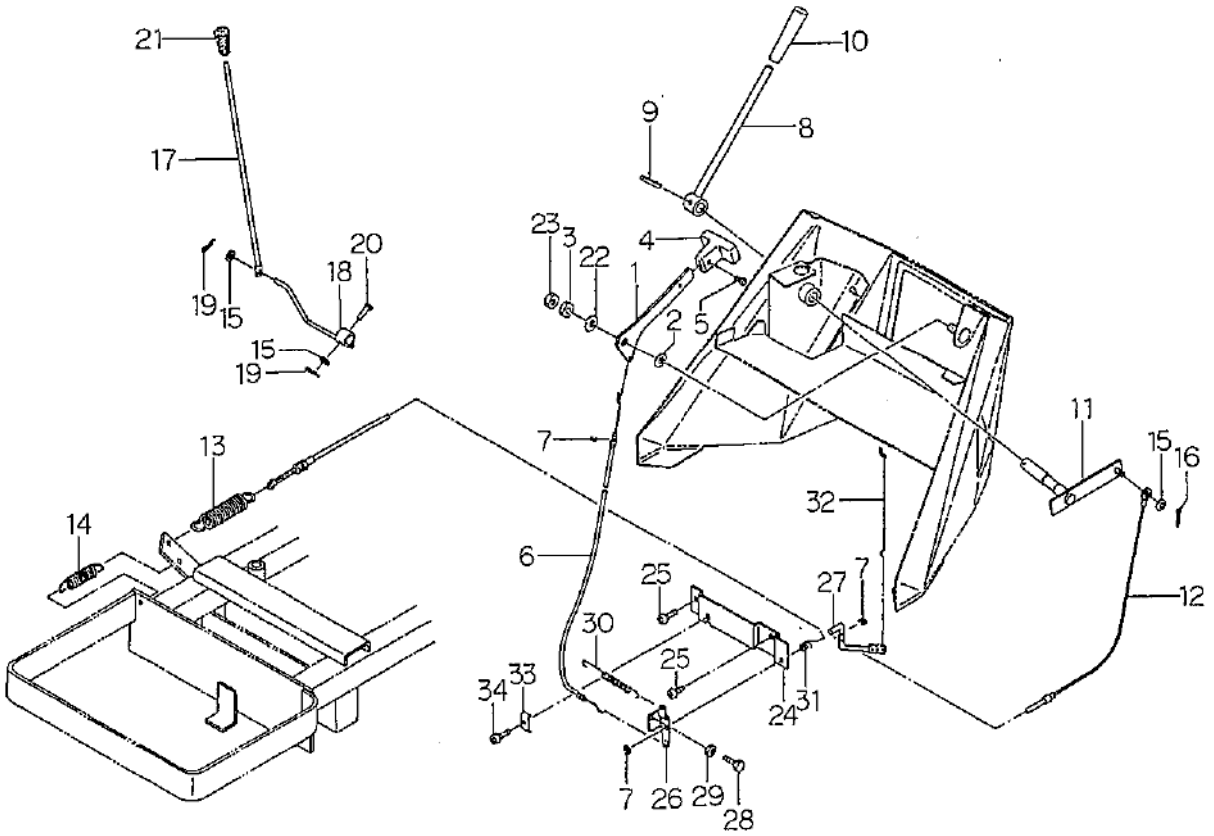

見出番号 Key No	部品番号 Parts No	部品名称 Parts Name		台当個数 Q'ty 14	16				互換性 R/P	適用号機 Application	型寸 Description	備考 Remarks
1	40911 0020	アクセルレバー	ACCEL LEVER	1	1							
2	49822 1070	スプリング	SPRING	2	2							
3	02010 0010	ナット	NUT	1	1							
4	39818 0960	グリップ	GRIP	1	1							
5	01510 0512	スクリュ	SCREW	1	1							
6	44598 0290	ワイヤ	WIRE	1								
6	44598 0440	ワイヤ	WIRE		1							
7	03680 0004	スナップリング	SNAP RING	1	3							
8	43230 0400	レバー	LEVER	1	1							
9	03030 0625	スプリングピン	SPRING PIN	1	1							
10	49818 0160	グリップ	GRIP	1	1							
11	43220 0950	レバー	LEVER	1	1							
12	43299 0760	ワイヤ	WIRE	1	1							
13	49822 1480	スプリング	SPRING	1	1							
14	49822 1490	スプリング	SPRING	1	1							
15	02610 0006	ワッシャ	WASHER	3	3							
16	03010 2020	スプリットピン	SPLIT PIN	1	1							
17	42239 0140	ダンプバルブレバー	LEVER	1	1							
18	42250 0080	ダンプバルブレバー	LEVER	1	1							
19	03010 2015	スプリットピン	SPLIT PIN	2	2							
20	03131 0625	ヒラアタマピン	PIN	1	1							
21	49819 0090	キャップ	CAP	1	1							
22	02610 0010	ワッシャ	WASHER		1							
23	02030 0010	ナット	NUT	1	1							
24	40911 0060	プレート	PLATE		1							
25	01514 0516	スクリュ	SCREW		2							
26	40942 0010	レバー	LEVER		1							
27	40942 0020	アーム	ARM		1							
28	01510 0316	スクリュ	SCREW		1							
29	02010 0003	ナット	NUT		1							
30	49822 1790	スプリング	SPRING		1							
31	49822 1780	スプリング	SPRING		1							
32	40940 0010	ロッド	ROD		1							
33	DBS22 1535	ケーシングクランプ	CLAMP		1							
34	DBS80 5169	スクリュ	SCREW		1							

FIG.208 ブレーキ，ペタル BRAKE, PEDALS

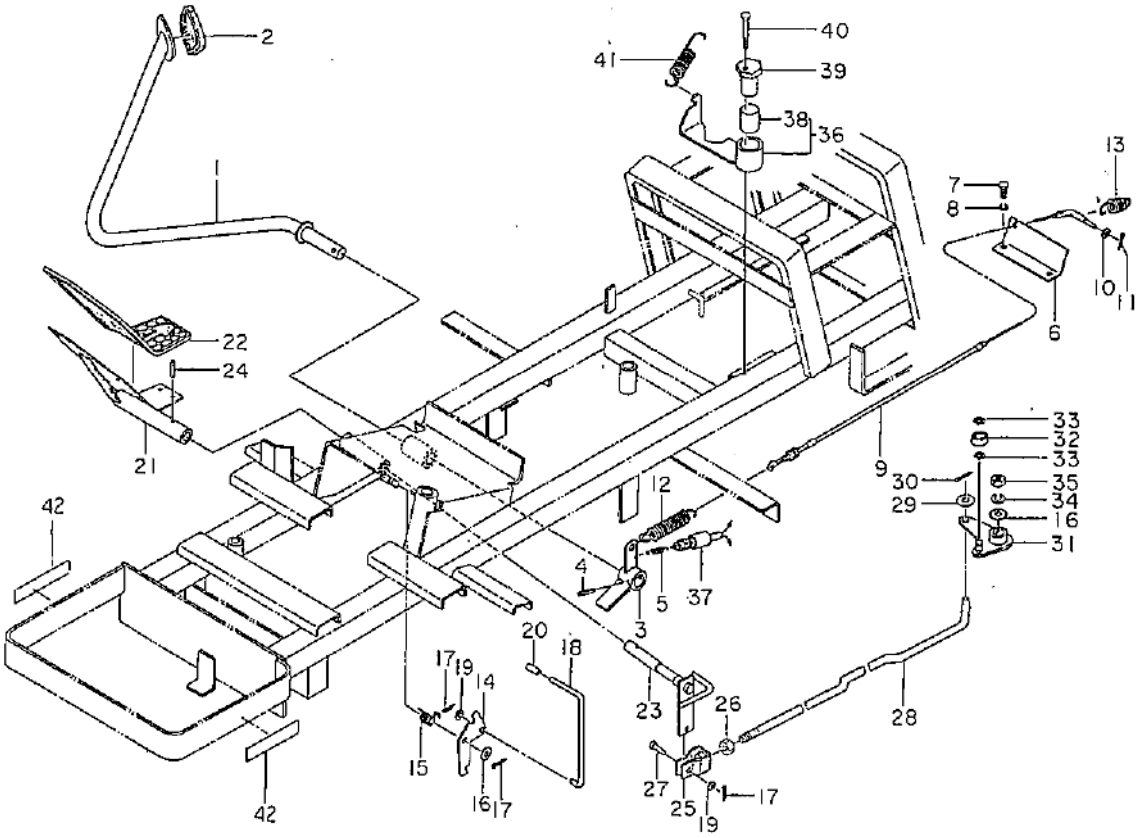

見出番号 Key No	部品番号 Parts No	部品名称 Parts Name		台当個数 Q'ty 14	16				互換性 R/P	適用号機 Application	型寸 Description	備考 Remarks
1	43440 0080	ペダル	PEDAL	1	1							
2	49811 0740	ゴム	RUBBER	1								
2	49811 0850	ゴム	RUBBER		1							
3	43440 0090	レバー	LEVER	1	1							
4	03030 0630	スプリングピン	SPRING PIN	1	1							
5	49822 1171	スプリング	SPRING	1	1							
6	43431 0130	ステー	STAY	1								
6	43431 0260	ステー	STAY		1							
7	49943 1200	ボルト	BOLT	2	2							
8	02710 0008	スプリングワッシャ	SPRING WASHER	2	2							
9	43499 0070	ワイヤ	WIRE	1								
9	43499 0130	ワイヤ	WIRE		1							
10	02610 0006	ワッシャ	WASHER	1	1							
11	03010 2015	スプリットピン	SPLIT PIN	1	1							
12	49822 1440	スプリング	SPRING	1	1							
13	49822 1450	スプリング	SPRING	1								
13	49822 1770	スプリング	SPRING		1							
14	43467 0050	プレート	PLATE	1	1							
15	49822 1460	スプリング	SPRING	1	1							
16	02610 0010	ワッシャ	WASHER	2	2							
17	03010 2520	スプリットピン	SPLIT PIN	3	3							
18	43467 0060	レバー	LEVER	1	1							
19	02610 0008	ワッシャ	WASHER	2	2							
20	49819 0320	ゴムキャップ	CAP	1	1							
21	45810 0030	ペダル	PEDAL	1	1							
22	49811 0441	ゴム	RUBBER	1	1							
23	45810 0041	シャフト	SHAFT	1	1							
24	03030 0625	スプリングピン	SPRING PIN	1	1							
25	42225 0430	フォークジョイント	FORK JOINT	1	1							
26	02050 0012	ナット	NUT	1	1							
27	03131 0820	ヒラアタマピン	PIN	1	1							
28	45831 0030	ロックレバー	LOCK LEVER	1	1							
29	02610 0012	ワッシャ	WASHER	1	1							
30	03010 3020	スプリットピン	SPLIT PIN	1	1							
31	42250 0090	アーム；A	ARM；A	1	1							

FIG.208 ブレーキ，ペタル BRAKE, PEDALS

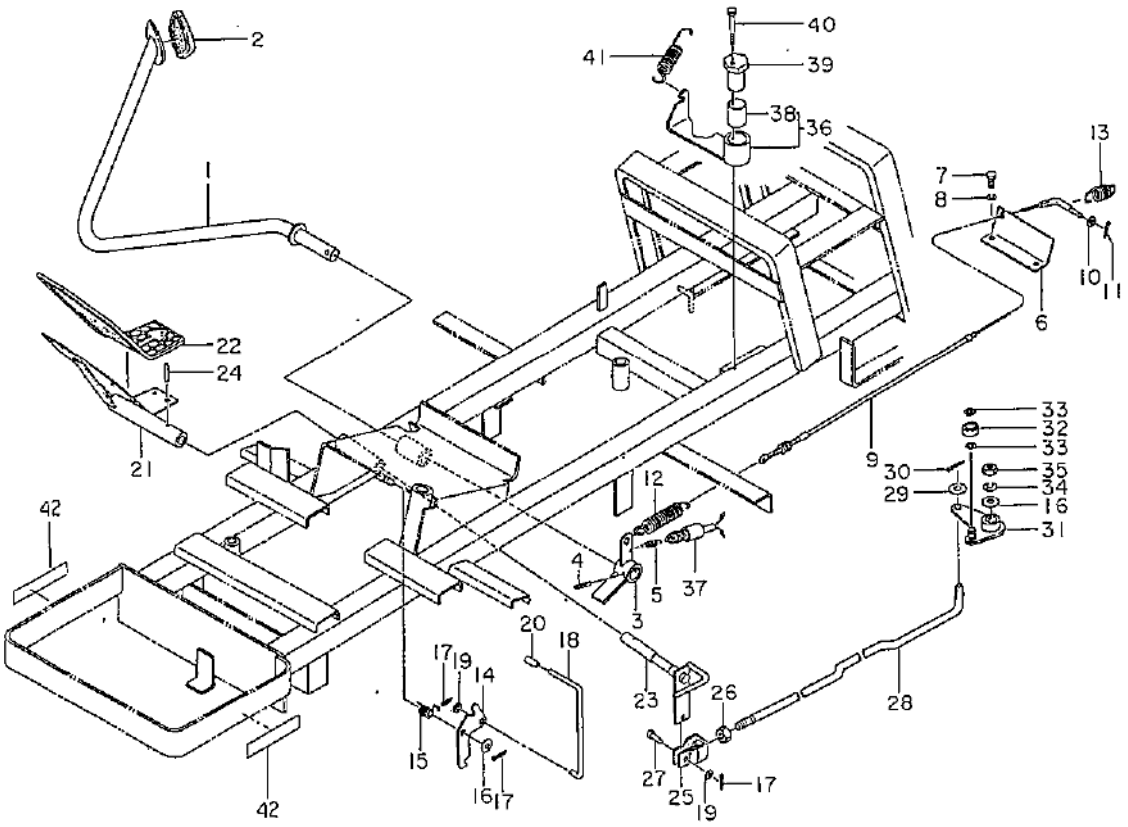

見出番号 Key No	部品番号 Parts No	部品名称 Parts Name		台当個数 Q'ty 14	16				互換性 R/P	適用号機 Application	型寸 Description	備考 Remarks
32	04014 6000	ボールベアリング	BALL BEARING	1	1							
33	03610 0010	スナップリング	SANP RING	2	2							
34	02710 0010	スプリングワッシャ	SPRING WASHER	1	1							
35	49937 0420	ナット	NUT	1	1							
36	42205 0020	アームアッシ	ARM ASSY	1	1							
37	48522 0180	スイッチアッシ	SWITCH ASSY	1	1							
38	49851 0320	ブッシュ	BUSH	1	1							
39	42253 0070	ボス	BOSS	1	1							
40	01150 0855	ボルト	BOLT	1	1							
41	49822 1500	スプリング	SPRING	1	1							
42	39019 6090	コーションプレート	CAUTION PLATE	2	2							

FIG.209 フェンダ，バッテリ
FENDER, BATTERY ; LT 14,16

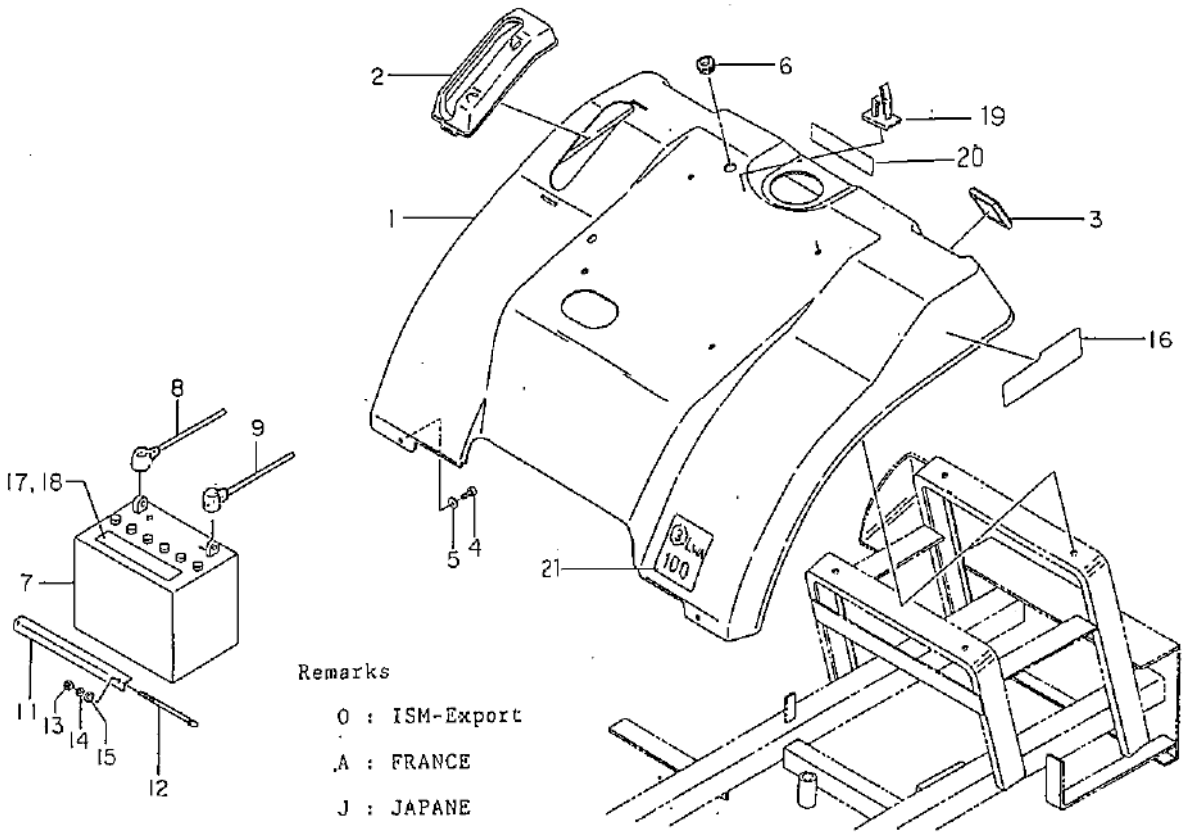

見出番号 Key No	部品番号 Parts No	部品名称 Parts Name		台当個数 Q'ty O	A	J			互換性 R/P	適用号機 Application	型寸 Description	備考 Remarks
1	46411 1090	フェンダ	FENDER	1	1	1						
2	46419 0070	カバー	COVER	1	1	1						
3	38515 0070	レフレクタ	REFLECTOR	2	2	2						
4	01150 0820	ボルト	BOLT	2	2	2						
5	02610 0008	ワッシャ	WASHER	2	2	2						
6	39811 0100	ゴム	RUBBER	1	1							
7	48920 0100	バッテリ	BATTERY			1						WET
7	48920 0180	バッテリ	BATTERY	1	1							DRY
8	48930 0090	バッテリケーブル；＋	CABLE ; +	1	1	1						
9	48930 0080	バッテリケーブル；－	CABLE ; −	1	1	1						
11	38931 0120	ホルダ	HOLDER	1	1	1						
12	38932 0021	ロッド	ROD	2	2	2						
13	02010 0006	ナット	NUT	2	2	2						
14	02710 0006	スプリングワッシャ	SPRING WASHER	2	2	2						
15	79921 0195	スペーサ	SPACER	2	2	2						
16	49032 0220	ネームプレート	NAME PLATE	2	2	2						LT14
16	49032 0570	ネームプレート	NAME PLATE	2	2	2						LT16
17	49099 0822	コーションプレート	PLATE	1								
18	49099 0691	コーションプレート	PLATE		1							
19	49837 0100	クランプ	CLAMP	1	1							
20	49099 2240	キケンマーク	MARK			1						危険
21	49062 0071	サウンドベルマーク	MARK		1							

FIG.210 リフトアーム LIFT ARM

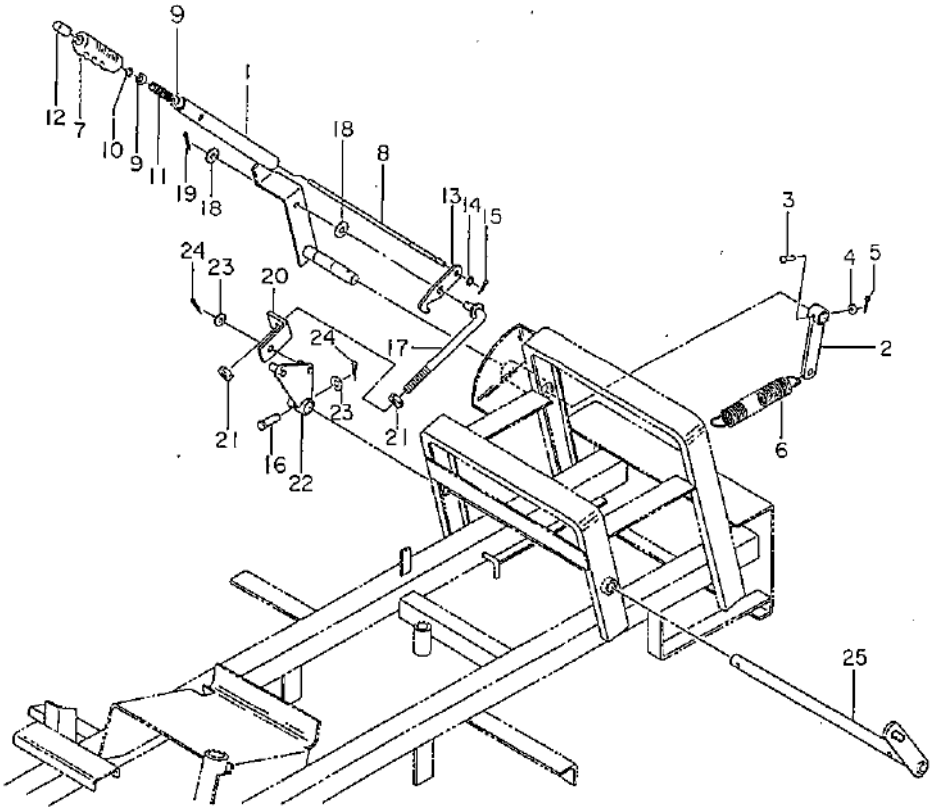

見出番号 Key No	部品番号 Parts No	部品名称 Parts Name		台当個数 Q'ty 14	16				互換性 R/P	適用号機 Application	型寸 Description	備考 Remarks
1	47035 0150	リフトアーム	LIFT ARM	1	1							
2	47035 0170	アーム	ARM	1	1							
3	03131 0630	ヒラアタマピン	PIN	1	1							
4	02610 0006	ワッシャ	WASHER	1	1							
5	03010 2015	スプリットピン	SPLIT PIN	1	1							
6	49822 1510	スプリング	SPRING	1	1							
7	49819 0370	グリップ	GRIP	1	1							
8	42239 0160	ロッド	ROD	1	1							
9	02620 0008	ワッシャ	WASHER	1	1							
10	03680 0005	スナップリング	SNAP RING	1	1							
11	49821 1490	スプリング	SPRING	1	1							
12	49818 0260	キャップ	CAP	1	1							
13	47010 0050	プレート	PLATE	1	1							
14	02610 0008	ワッシャ	WASHER	1	1							
15	03010 2520	スプリットピン	SPLIT PIN	1	1							
16	03131 1030	ヒラアタマピン	PIN	1	1							
17	42225 0440	レバー	LEVER	1	1							
18	02610 0012	ワッシャ	WASHER	2	2							
19	03010 3025	スプリットピン	SPLIT PIN	1	1							
20	45428 0061	ステー	STAY	1	1							
21	02050 0012	ナット	NUT	2	2							
22	47035 0190	アーム	ARM	1	1							
23	02610 0010	ワッシャ	WASHER	2	2							
24	03010 3020	スプリットピン	SPLIT PIN	2	2							
25	47035 0131	アームパイプ	ARM PIPE	1	1							

FIG.211 ボンネット BONNET

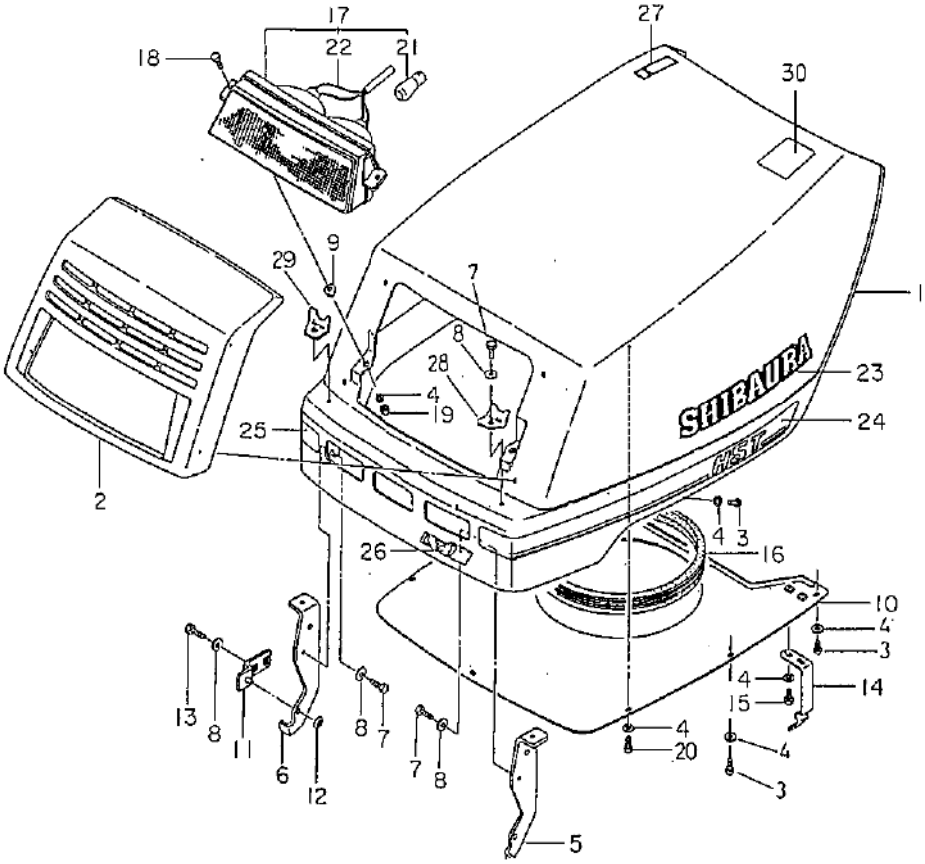

見出番号 Key No	部品番号 Parts No	部品名称 Parts Name		台当個数 Q'ty 14	16				互換性 R/P	適用号機 Application	型寸 Description	備考 Remarks
1	46211 0220	ボンネット	BONNET	1								
1	46211 0250	ボンネット	BONNET		1							
2	46216 0270	フロントマスク	FRONT MASK	1	1							
3	01510 9066	スクリュ	SCREW	8	8							
4	02610 0006	ワッシャ	WASHER	16	16							
5	46251 0180	ステー；L	STAY；L.H	1	1							
6	46251 0190	ステー；R	STAY；R.H	1	1							
7	01150 0816	ボルト	BOLT	4	4							
8	02610 0008	ワッシャ	WASHER	8	8							
9	49811 0800	ゴム	RUBBER	2	2							
10	40840 0150	バッフルプレート	BAFFLE PLATE	1								
10	40840 0300	バッフルプレート	BAFFLE PLATE		1							
11	48910 0110	ステー	STAY	2	2							
12	49834 0130	クリップ	CLIP	2	2							
13	01150 0820	ボルト	BOLT	4	4							
14	49822 1520	スプリング	SPRING	2	2							
15	01130 0612	ボルト	BOLT	4	4							
16	49811 0790	ゴム	RUBBER	1								
16	49811 1110	ゴム	RUBBER		1							
17	48501 0060	ヘッドランプ	HEAD LAMP	1	1							
18	01010 0620	ボルト	BOLT	2	2							
19	02240 0006	Uナット	U-NUT	2	2							
20	01510 9098	スクリュ	SCREW	2	2							
21	48512 0110	バルブ	BULB	2	2							
22	*	ワイヤハーネス	WIRE HARNESS	1	1							
23	49032 0230	ネームプレート	NAME PLATE	2	2							
24	49032 0240	ボンネットマーク；L	MARK；L.H	1								
24	49032 0420	ボンネットマーク；L	MARK；L.H		1							
25	49032 0250	ボンネットマーク；R	MARK；R.H	1								
25	49032 0430	ボンネットマーク；R	MARK；R.H		1							
26	49032 0260	ネームプレート	NAME PLATE	1								
26	49032 0560	ネームプレート	NAME PLATE		1							
27	49022 0150	ヘンソクシシバン	PLATE；IND	1	1							
28	46251 0280	ステー；L	STAY；L.H	1	1							
29	46251 0290	ステー；R	STAY；R.H	1	1							

FIG.211 ボンネット BONNET

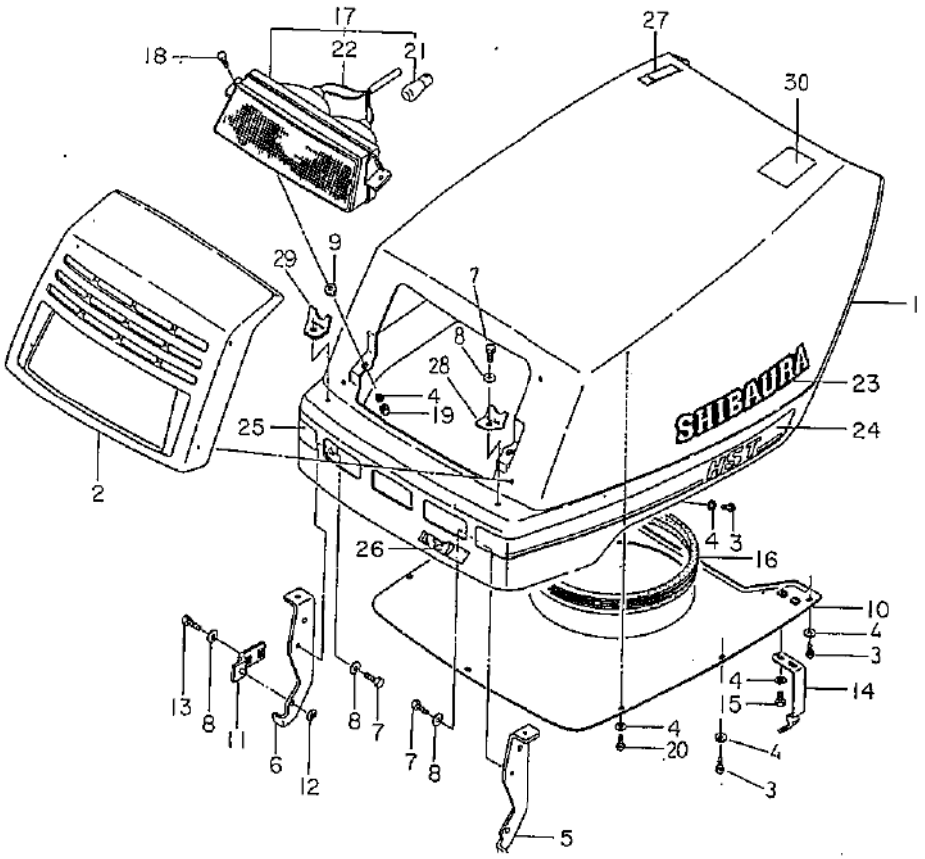

見出番号 Key No	部品番号 Parts No	部品名称 Parts Name	台当個数 Q'ty 14	16				互換性 R/P	適用号機 Application	型寸 Description	備考 Remarks
30	49099 2140	ケイコク；ハイガス CAUTION PLATE	1	1							

FIG.212 ダッシュボード DASH BOARD

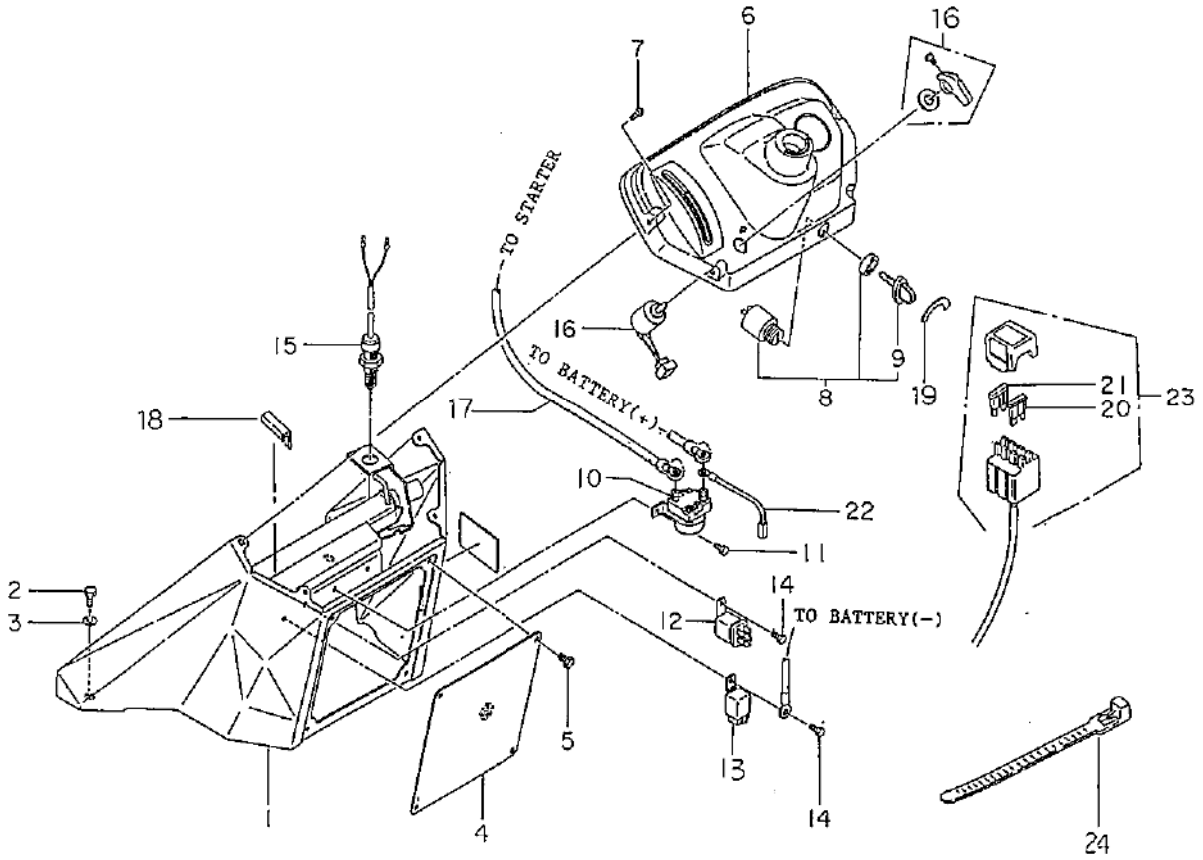

見出番号 Key No	部品番号 Parts No	部品名称 Parts Name		台当個数 Q'ty 14	16				互換性 R/P	適用号機 Application	型寸 Description	備考 Remarks
1	46275 0161	ダッシュボード	DASH BOARD	1	1							
2	01150 0816	ボルト	BOLT	2	2							
3	02610 0008	ワッシャ	WASHER	2	2							
4	46276 0130	ダッシュボード；センタ	DASHBOARD ; CENTER	1	1							
5	01080 9001	ボルト	BOLT	4	4							
6	46281 0030	インスツルメントパネル	PANEL	1	1							
7	01510 9540	スクリュ	SCREW	4	4							
8	48522 0320	キースイッチアッシ	SWITCH ASSY	1	1							
9	48522 0340	キー	KEY	1	1							
10	28581 0010	ソレノイドスイッチ	SOLENOID SWITCH	1	1							
11	01115 0512	ボルト	BOLT	2	2							
12	38523 0071	リレー	RELAY	1								
13	38523 0220	リレー	RELAY		2							
13	38523 0091	リレー	RELAY	1								
14	01114 0612	ボルト	BOLT	2	2							
15	38520 0891	スイッチアッシ	SWITCH ASSY	1	1							
16	38520 1070	スイッチアッシ	SWITCH ASSY	1	1							
17	48930 0100	バッテリケーブル；＋	CABLE ; +	1	1							
18	46231 0070	シームゴム	RUBBER		1							
19	49099 1211	コーションプレート	CAUTION PLATE	1	1							ENGLISH
19	49099 1231	コーションプレート	CAUTION PLATE	1	1							FRENCH
20	38541 0070	ヒューズ	FUSE	2	2						5A	
21	38541 0080	ヒューズ	FUSE	1	1						10A	
22	48523 0220	ワイヤハーネス	HARNESS	1	1							
23	48523 0210	ワイヤハーネスメイン	HARNESS ; MAIN	1								
23	48523 0550	ワイヤハーネスメイン	HARNESS ; MAIN		1							
24	39875 0120	バンド	BAND	2	2						l =100	
24	39875 0150	バンド	BAND	1	1						l =250	
24	39875 0220	バンド	BAND	1	1						l =140	

FIG.213 シート，ステップ SEAT, STEPS

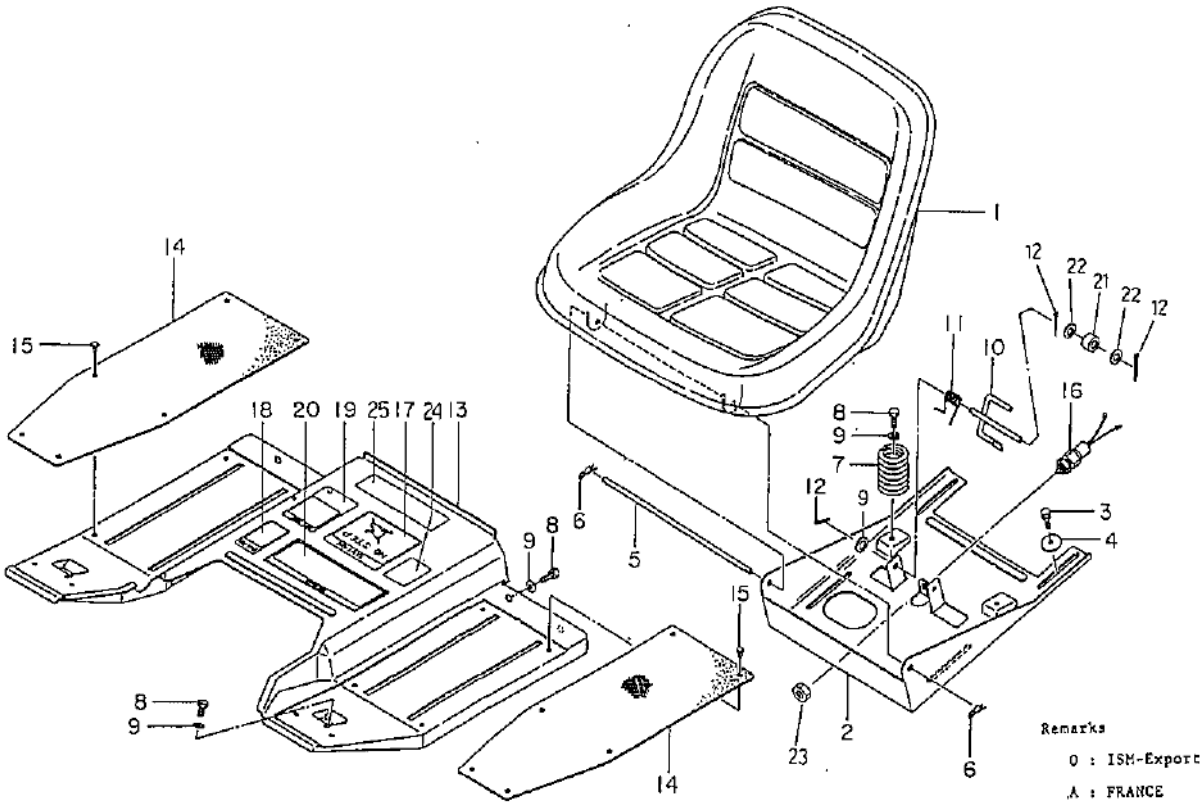

見出番号 Key No	部品番号 Parts No	部品名称 Parts Name		台当個数 Q'ty 14	16				互換性 R/P	適用号機 Application	型寸 Description	備考 Remarks
1	46470 0020	シート	SEAT	1	1							
2	46475 0130	シートダイ	SEAT BRACKET	1								
2	46475 0280	シートダイ	SEAT BRACKET		1							
3	01150 0825	ボルト	BOLT	4	4							
4	49921 1445	スペーサ	SPACER	4	4							
5	49961 1280	ピン	PIN	1	1							
6	03110 0008	スナップピン	SNAP PIN	2	2							
7	49821 1500	スプリング	SPRING	2	2							
8	01150 0820	ボルト	BOLT	4	4							
9	02610 0008	ワッシャ	WASHER	7	7							
10	43625 0040	レバー	LEVER	1								
10	43625 0080	レバー	LEVER		1							
11	49822 1530	スプリング	SPRING	1	1							
12	03010 2520	スプリングピン	SPLIT PIN	3	3							
13	46481 0080	ステップ	STEP	1	1							
14	49811 0760	ゴム	RUBBER	2	2							
15	39834 0410	クリップ	CLIP	12	12							
16	38520 1060	スイッチアッシ	SWITCH ASSY	1								
16	48522 0520	スイッチアッシ	SWITCH ASSY		1							
17	49099 1220	コーションプレート	CAUTION PLATE	1	1							O
17	49099 1240	コーションプレート	CAUTION PLATE	1	1							A
17	49099 2300	コーションプレート	CAUTION PLATE	1	1							J
18	49067 0330	チャージマーク	CHARGE MARK	1	1							O
18	49067 0340	チャージマーク	CHARGE MARK	1	1							A
18	49066 2050	チャージマーク	CHARGE MARK	1	1							J
19	49099 0520	コーションプレート	CAUTION PLATE	1	1							O
19	49099 0660	コーションプレート	CAUTION PLATE	1	1							A
19	49099 0770	コーションプレート	CAUTION PLATE	1	1							J
20	49099 0541	コーションプレート	CAUTION PLATE	1	1							O
20	49099 0631	コーションプレート	CAUTION PLATE	1	1							A
20	49099 2260	コーションプレート	CAUTION PLATE	1	1							J
21	49851 0650	ブッシュ	BUSH		1							
22	02620 0008	ワッシャ	WASHER		2							
23	02080 0012	ナット	NUT	1	1							
24	49099 2000	チュウイ；エンジンテイシ	CAUTION PLATE	1	1							

FIG.213 シート，ステップ SEAT, STEPS

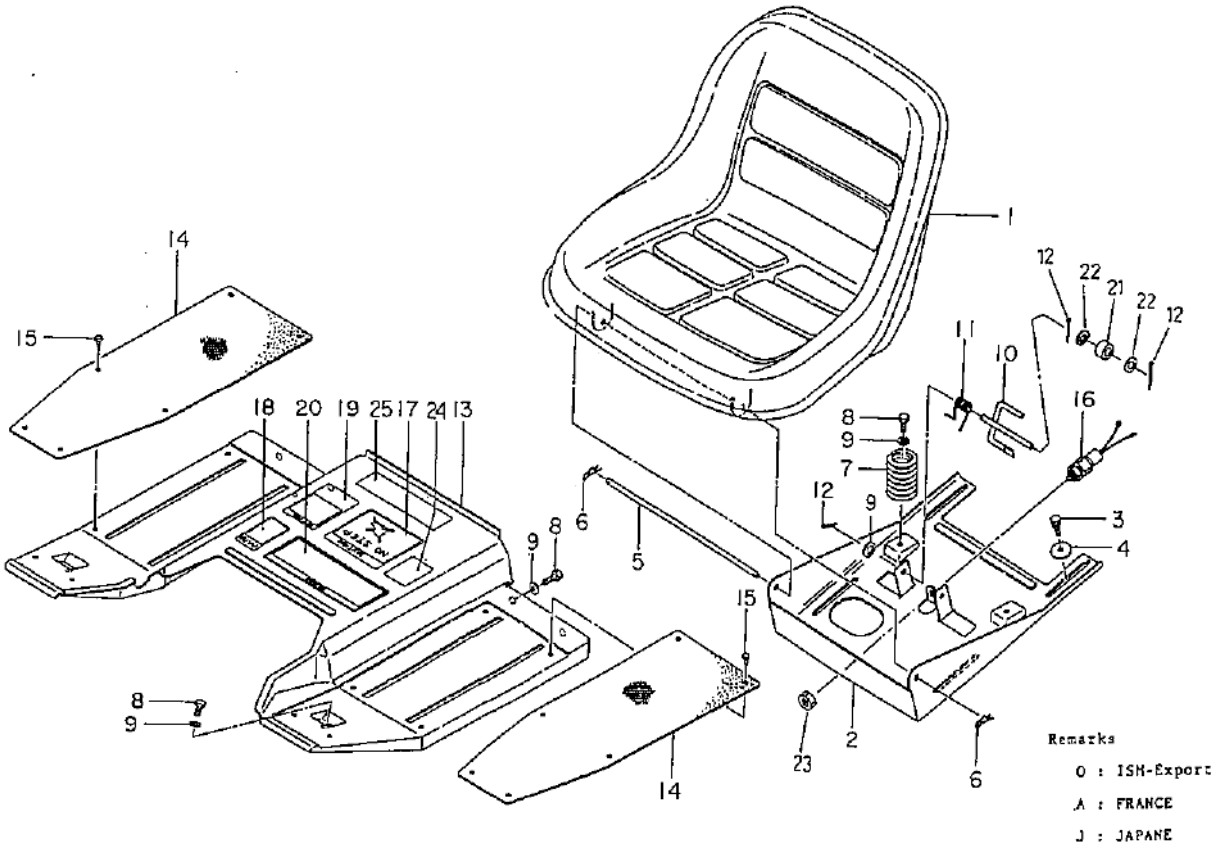

見出番号 Key No	部品番号 Parts No	部品名称 Parts Name	台当個数 Q'ty 14	16				互換性 R/P	適用号機 Application	型寸 Description	備考 Remarks
25	49099 2280	コウションプレート CAUTION PLATE	1	1							運転要領

FIG.214 ホイル，ツール WHEELS，TOOLS

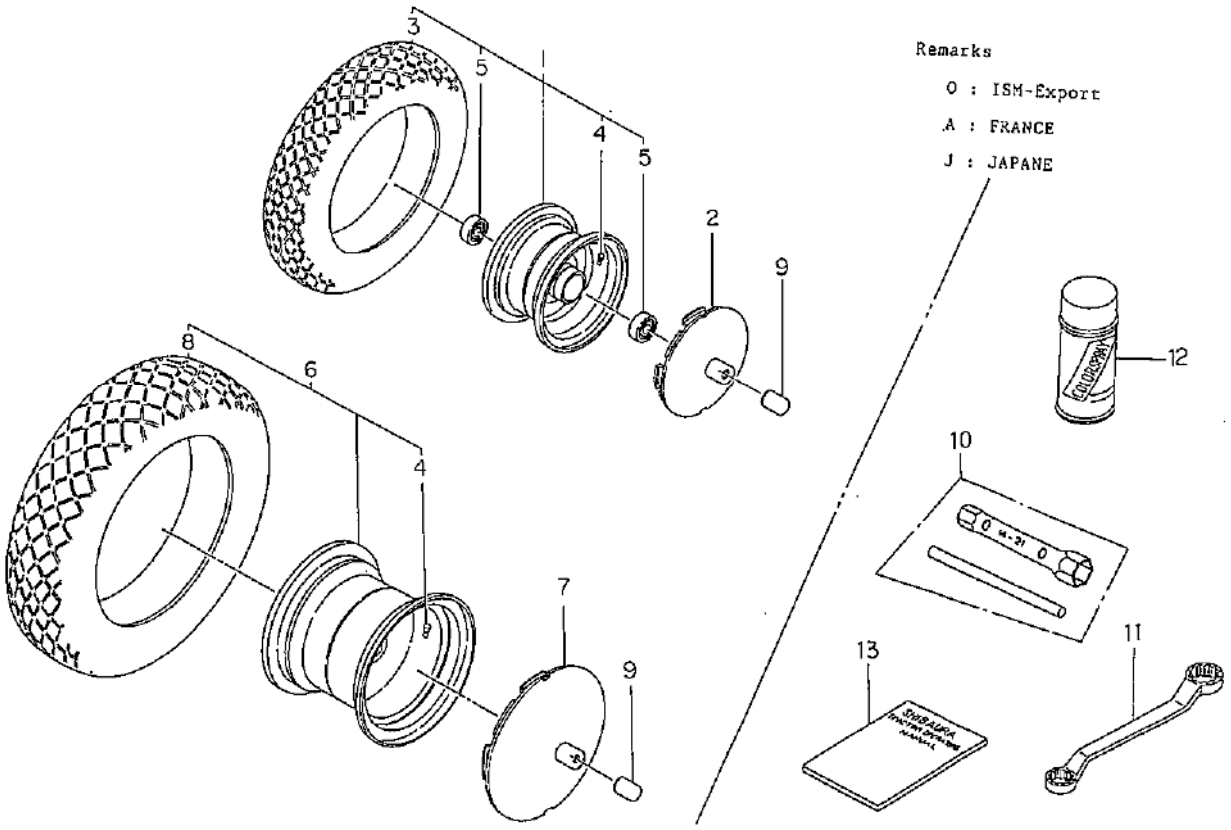

見出番号 Key No	部品番号 Parts No	部品名称 Parts Name		台当個数 Q'ty ALL					互換性 R/P	適用号機 Application	型寸 Description	備考 Remarks
1	45001 0890	タイヤアッシ；フロント	TIRE ASSY ; Fr	2								
2	45017 0330	ホイルカバー	WHEEL COVER	2								
3	45011 0390	タイヤ	TIRE	2								
4	33615 0050	バルブアッシ	VALVE ASSY	1							TR-412	
5	04014 6004	ボールベアリング	BALL BEARING	4								
6	45001 0901	タイヤアッシ；リヤ	TIRE ASSY	2								
7	45017 0310	ホイルカバー；リヤ	WHEEL COVER	2								
8	45011 0400	タイヤ	TIRE	2								
9	49017 0070	ネームプレート	NAME PLATE	4								
10	*	プラグレンチ	WRENCH ; PLUG	1							14×21	
11	*	オフセットレンチ	WRENCH ; OFFSET	1							24×27	J
12	*	カラースプレー；シロ	COLLAR SPRAY	1								F-WHITE
12	*	カラースプレー；アカ	COLLAR SPRAY	1								F-RED
12	*	カラースプレー；クロ	COLLAR SPRAY	1								F-BLACK
13	40081 1560	トリアツカイセツメイショ	I-RUCTION BOOK	1								O
13	40081 1560	トリアツカイセツメイショ	I-RUCTION BOOK	1								J

MOWER ; MM40

FIG.301 デッキ，カバー
MOWER DECK, COVER ; MM 40

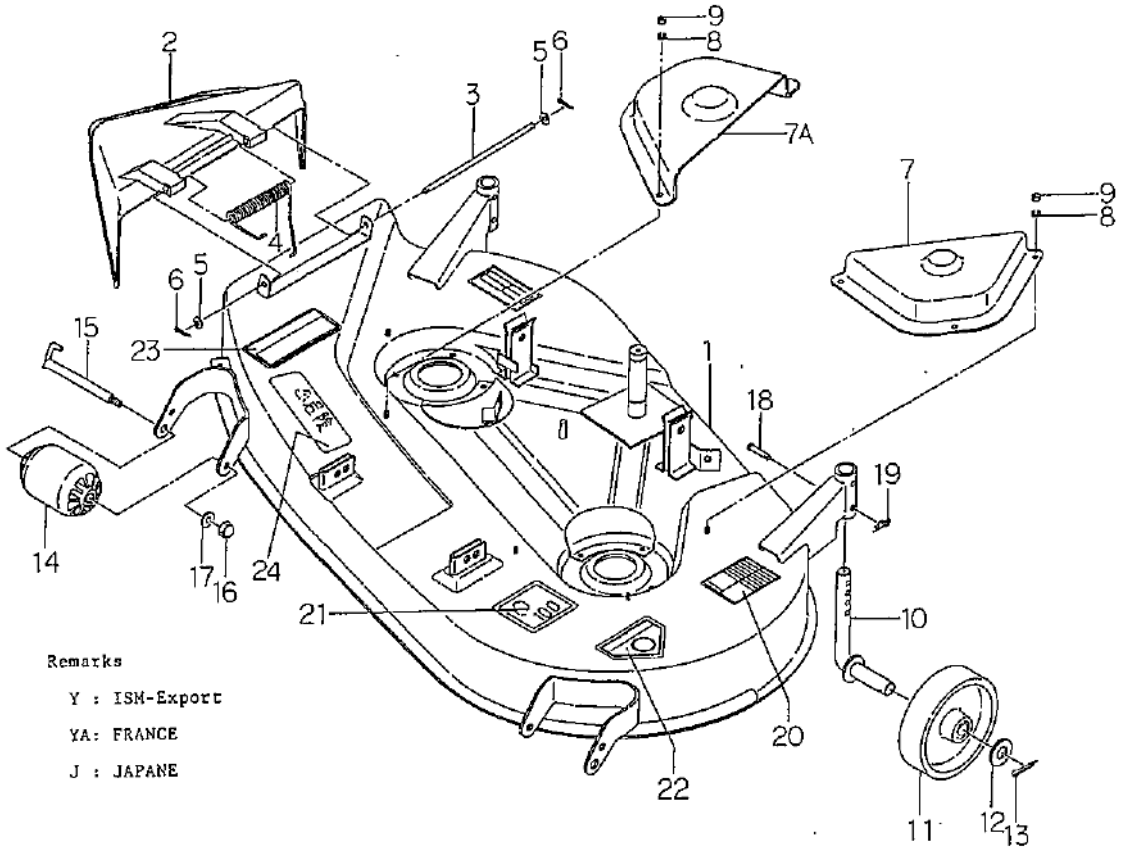

Remarks

Y : ISM-Export

YA: FRANCE

J : JAPANE

見出番号 Key No	部品番号 Parts No	部品名称 Parts Name		台当個数 Qty Y	YA	J			互換性 R/P	適用号機 Application	型寸 Description	備考 Remarks
1	63810 1500	モアデッキ	MOWER DECK	1	1	1						E-RED
1	63810 1670	モアデッキ	MOWER DECK	1	1	1				00266~00406		T-RED
1	63810 2100	モアデッキ	MOWER DECK	1	1	1				00407~		T-RED
2	63815 0460	カバー	COVER	1	1	1						
3	49961 1310	バー	BAR	1	1	1						
4	49822 1540	トルクスプリング	SPRING	1	1	1						
5	02610 0008	ワッシャ	WASHER	2	2	2						
6	03010 2520	スプリットピン	SPLIT PIN	2	2	2						
7	63026 0290	ベルトカバー	BELT COVER	2	2	2						E-RED
7	63026 0300	ベルトカバー	BELT COVER	1	1	1				00266~		T-RED
7A	63026 0430	ベルトカバー	BELT COVER	1	1	1				00407~		
8	02710 0006	スプリングワッシャ	SPRING WASHER	6	6	6						
9	02010 0006	ナット	NUT	6	6	6						
10	65225 0770	シャフト	SHAFT	2	2	2						
11	65215 0150	ゲージホイル	GAUGE WHEEL	2	2	2						
12	02620 0020	ワッシャ	WASHER	2	2	2						
13	03010 4040	スプリットピン	SPLIT PIN	2	2	2						
14	65211 0080	ローラ	ROLLER	2	2	2						
15	65015 0020	シャフト	SHAFT	2	2	2						
16	02450 9801	ナット	NUT	2	2	2						
17	02710 0010	スプリングワッシャ	SPRING WASHER	2	2	2						
18	03131 0835	ヒラアタマピン	PIN	2	2	2						
19	03110 9008	スナップピン	SNAP PIN	2	2	2						
20	69026 0420	アンナイマーク	MARK	1								
20	69026 0430	アンナイマーク	MARK		1							
20	69026 0440	アンナイマーク	MARK			1						
21	49062 0071	サウンドレベルマーク	MARK		1							
22	69036 0010	コーションプレート	CAUTION PLATE	1								
22	69036 0020	コーションプレート	CAUTION PLATE		1							
22	69036 0050	コーションプレート	CAUTION PLATE			1						
23	69036 0031	コーションプレート	CAUTION PLATE	1								
23	69036 0041	コーションプレート	CAUTION PLATE		1							
24	39019 6260	コーションプレート	CAUTION PLATE			1						

FIG.302 プーリ，テンション PULLEY, TENSION ; MM 40

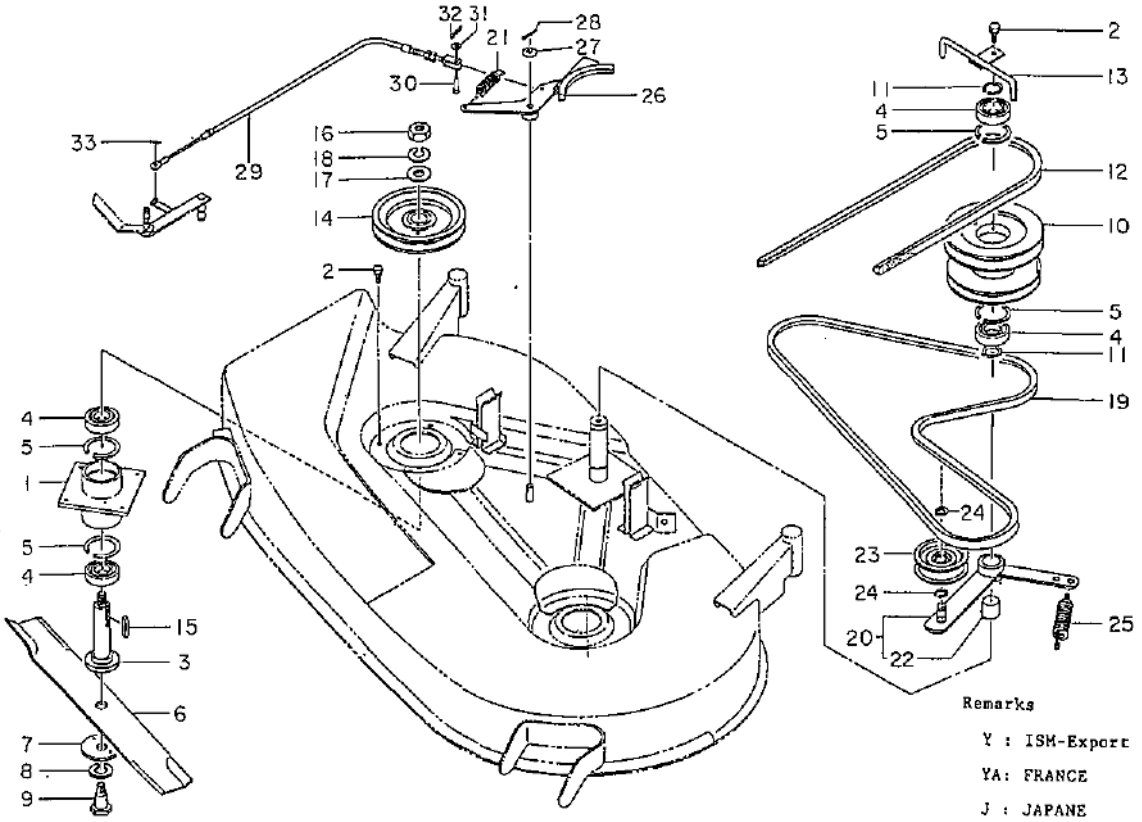

見出番号 Key No	部品番号 Parts No	部品名称 Parts Name		台当個数 Qty Y	YA	J			互換性 R/P	適用号機 Application	型寸 Description	備考 Remarks
1	61035 0390	サイドケース	SIDE CASE	1	1	1						E-RED
1	61035 0400	サイドケース	SIDE CASE	1	1	1				00266~		T-RED
2	01150 0816	ボルト	BOLT	9	9	9						
3	61346 0260	シャフト	SHAFT	2	2	2						
4	04014 6205	ボールベアリング	BALL BEARING	6	6	6						
5	03650 0052	スナップリング	SNAP RING	6	6	6						
6	64531 0260	ブレード	BLADE	2	2	2						
7	49921 1620	スペーサ	SPACER	2	2	2						E-RED
7	49921 1810	スペーサ	SPACER	2	2	2				00266~		T-RED
8	02710 0018	スプリングワッシャ	SPRING WASHER	2	2	2						
9	49943 0882	ボルト	BOLT	2	2	2						
10	63011 0390	プーリ；A	PULLEY ; A	1	1	1						
11	03610 0025	スナップリング	SNAPRING	2	2	2						
12	49866 0060	Vベルト	V-BELT	1	1	1				~00406	SB67	W600系
12	49866 0120	Vベルト	V-BELT	1	1	1				00407~	SB67	W800系
13	63015 0010	ベルトガイド	BELT GUIDE	1	1	1						
14	63010 0080	プーリ；B	PULLEY ; B	2	2	2						
15	03410 0720	キー	KEY	2	2	2						
16	02060 0016	ナット	NUT	2	2	2						
17	02610 0016	ワッシャ	WASHER	2	2	2						
18	02710 0016	スプリングワッシャ	SPRING WASHER	2	2	2						
19	49866 0110	Vベルト	V-BELT	1	1	1						
20	63202 0100	テンションアームアッシ	TENSION ARM ASSY	1	1	1						
21	49822 1050	スプリング	SPRING	1	1	1						
22	49851 0320	ブッシュ	BUSH	1	1	1						
23	63226 0120	テンションローラ	TENSION ROLLER	1	1	1						
24	03610 0015	スナップリング	SNAP RING	2	2	2						
25	49822 1040	スプリング	SPRING	1	1	1						
26	63410 0010	ブレーキレバー	BRAKE LEVER	1	1	1						
27	02610 0010	ワッシャ	WASHER	1	1	1						
28	03010 3020	スプリングピン	SPLIT PIN	1	1	1						
29	69796 0010	ワイヤ	WIRE	1	1	1						
30	03131 0615	ヒラアタマピン	PIN	1	1	1						
31	02610 0006	ワッシャ	WASHER	1	1	1						
32	03010 2015	スプリットピン	SPLIT PIN	1	1	1						

FIG.302 プーリ，テンション
PULLEY, TENSION ; MM 40

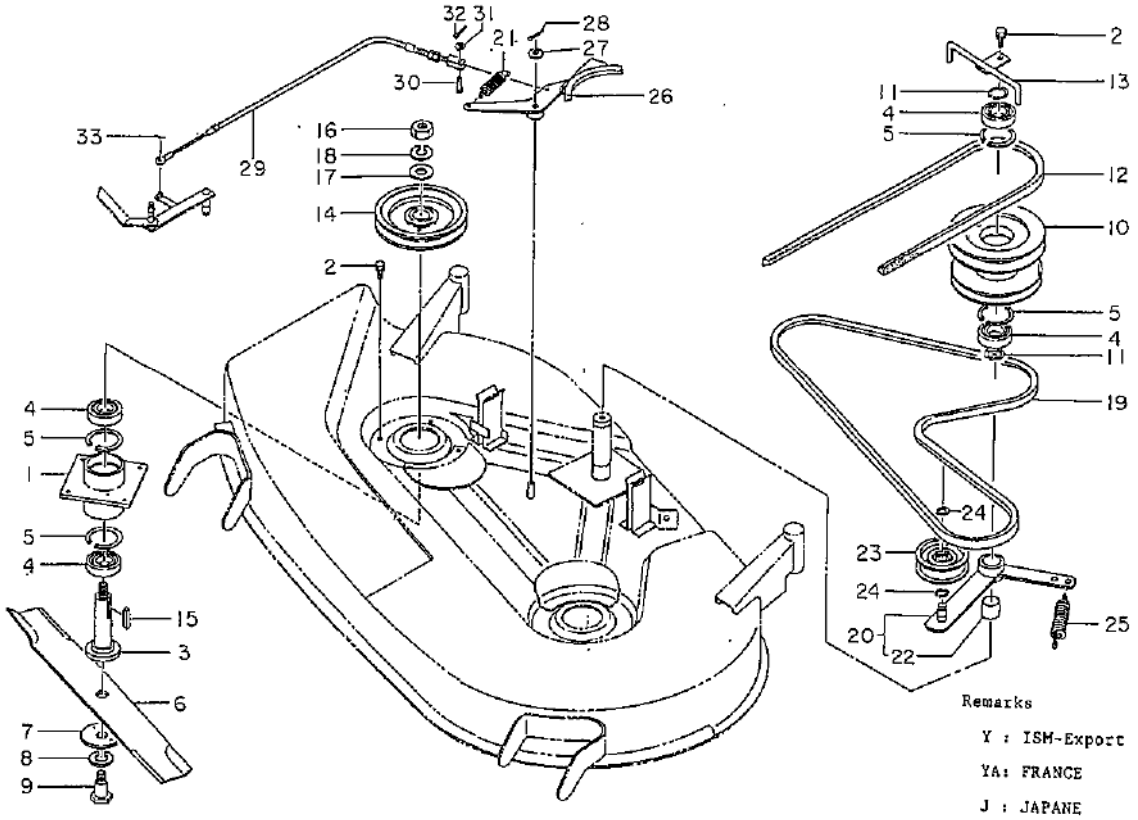

見出番号 Key No	部品番号 Parts No	部品名称 Parts Name	台当個数 Q'ty Y	YA	J			互換性 R/P	適用号機 Application	型寸 Description	備考 Remarks
33	03110 9008	スナップピン SNAP PIN	1	1	1						

FIG.303 リンク
LINK ; MM 40

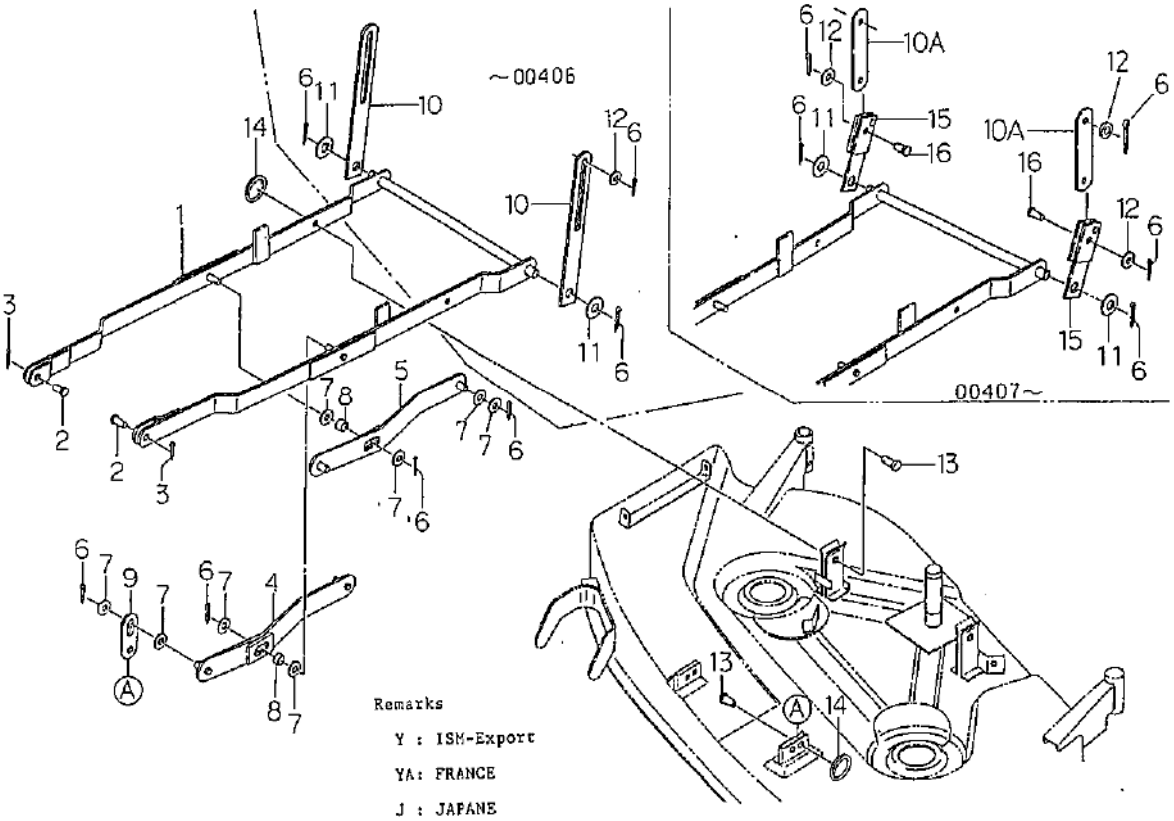

見出番号 Key No	部品番号 Parts No	部品名称 Parts Name		台当個数 Q'ty Y	YA	J			互換性 R/P	適用号機 Application	型寸 Description	備考 Remarks
1	64250 0381	リフトリンク	LIFT LINK	1	1	1						E-RED
1	64250 0570	リフトリンク	LIFT LINK	1	1	1						T-RED
2	03131 1220	ヒラアタマピン	PIN	2	2	2						
3	03010 3020	スプリットピン	SPLIT PIN	4	4	4						
4	64250 0400	リンク;L	LINK;L.H	1	1	1				~00265		E-RED
4	64250 0551	リンク;L	LINK;L.H	1	1	1				00266~		T-RED
5	64250 0420	リンク;R	LINK;R.H	1	1	1				~00265		
5	64250 0561	リンク;R	LINK;R.H	1	1	1				00266~		
6	03010 4025	スプリットピン	SPLIT PIN	8	8	8						
7	02610 0012	ワッシャ	WASHER	12	12	12						
8	49923 1425	カラー	COLLAR	2	2	2						
9	64252 0061	プレート	PLATE	2	2	2						
10	64252 0070	プレート	PLATE	2	2	2						
10A	64252 0170	プレート	PLATE	2	2	2						
11	02610 0016	ワッシャ	WASHER	2	2	2						
12	02610 0010	ワッシャ	WASHER	2	2	2						
13	49961 1340	ヒラアタマピン	PIN	4	4	4						
14	44227 0020	リング	RING	4	4	4						
15	64250 0710	リンク	LINK	2	2	2						
16	03131 1020	ヒラアタマピン	PIN	2	2	2						

部品番号順索引
NUMERICAL PARTS INDEX

部品番号 Parts No.	頁 Page	見出番号 Key No.	部品番号 Parts No.	頁 Page	見出番号 Key No.	部品番号 Parts No.	頁 Page	見出番号 Key No.
*	15	3	011500820	31	4	026100008	29	19
*	15	4	011500820	33	13	026100008	31	5
*	15	5	011500820	36	8	026100008	32	14
*	15	6	011500825	36	3	026100008	33	8
*	15	9	011500855	27	21	026100008	35	3
*	15	10	011500855	30	40	026100008	36	9
*	15	11	011510835	22	2	026100008	40	5
*	15	12	011810845	7	8	026100010	26	14
*	15	13	014100820	25	24	026100010	28	22
*	15	14	015100316	28	28	026100010	29	16
*	15	15	015100416	6	3	026100010	32	23
*	15	16	015100512	28	5	026100010	41	27
*	15	17	015100616	27	18	026100010	43	12
*	15	18	015100620	23	10	026100012	29	29
*	15	19	015109066	33	3	026100012	32	18
*	15	20	015109098	33	20	026100012	43	7
*	15	21	015109540	35	7	026100014	24	6
*	15	22	015140516	28	25	026100014	25	16
*	22	16	015150610	9	7	026100016	24	13
*	23	9	015150625	9	6	026100016	41	17
*	33	22	020100003	28	29	026100016	43	11
*	38	10	020100006	31	13	026109018	25	2
*	38	11	020100006	40	9	026200008	32	9
*	38	12	020100010	28	3	026200008	36	22
*	38	12	020109077	24	18	026200020	40	12
*	38	12	020300010	28	23	027100006	23	23
010100620	33	18	020500010	24	21	027100006	25	8
010301070	26	13	020500010	26	16	027100006	31	14
010310840	23	14	020500012	29	26	027100006	40	8
010800608	7	5	020500012	32	21	027100008	10	4
010800608	7	10	020600012	24	3	027100008	22	7
010800612	2	6	020600016	24	12	027100008	23	8
010800612	2	27	020600016	41	16	027100008	25	26
010800612	5	8	020610018	4	11	027100008	29	8
010800612	8	12	020700010	24	20	027100010	24	22
010800612	9	22	020800012	36	23	027100010	26	15
010809001	35	5	020900008	23	13	027100010	30	34
010810845	3	41	022400006	33	19	027100010	40	17
010810845	7	19	022409802	27	19	027100012	24	4
010810850	24	29	023100008	5	13	027100012	25	5
010911075	2	9	023100008	24	30	027100016	24	14
011140612	35	14	023100010	8	10	027100016	41	18
011150512	35	11	024509801	40	16	027100018	4	13
011300612	25	18	026100006	23	24	027100018	41	8
011300612	33	15	026100006	25	10	030102015	28	19
011500816	22	5	026100006	28	15	030102015	29	11
011500816	23	12	026100006	29	10	030102015	32	5
011500816	24	7	026100006	32	4	030102015	41	32
011500816	33	7	026100006	33	4	030102020	28	16
011500816	35	2	026100006	41	31	030102520	29	17
011500816	41	2	026100008	22	3	030102520	32	15
011500820	22	13	026100008	23	15	030102520	36	12
011500820	23	6	026100008	25	25	030102520	40	6
011500820	27	2	026100008	27	3	030103020	29	30

部品番号順索引
NUMERICAL PARTS INDEX

部品番号 Parts No.	頁 Page	見出番号 Key No.	部品番号 Parts No.	頁 Page	見出番号 Key No.	部品番号 Parts No.	頁 Page	見出番号 Key No.
030103020	32	24	385150070	31	3	422530070	30	39
030103020	41	28	385200891	35	15	430101000	25	1
030103020	43	3	385201060	36	16	430101010	25	6
030103025	32	19	385201070	35	16	430101120	25	1
030104025	43	6	385230071	35	12	430150890	25	23
030104040	40	13	385230091	35	13	430150960	25	23
030105035	24	15	385230220	35	13	432200860	25	19
030300410	5	15	385410070	35	20	432200870	25	11
030300625	28	9	385410080	35	21	432200950	28	11
030300625	29	24	389310120	31	11	432300400	28	8
030300630	29	4	389320021	31	12	432350040	25	13
031100008	6	16	390191351	22	17	432350180	25	20
031100008	36	6	390193120	22	17	432350210	25	12
031109008	40	19	390196090	30	42	432990760	28	12
031109008	42	33	390196260	40	24	434310130	29	6
031310615	41	30	398110100	31	6	434310260	29	6
031310625	28	20	398180960	28	4	434400080	29	1
031310630	32	3	398340410	36	15	434400090	29	3
031310820	29	27	398510360	24	25	434670050	29	14
031310835	40	18	398510420	24	26	434670060	29	18
031311020	43	16	398750120	35	24	434990070	29	9
031311030	32	16	398750150	27	24	434990130	29	9
031311220	43	2	398750150	35	24	436010100	22	1
034100720	41	15	398750220	35	24	436010150	23	1
034305019	4	14	399110660	22	14	436250040	36	10
036100010	30	33	399110660	23	16	436250080	36	10
036100012	25	14	399111040	22	15	442270020	43	14
036100015	25	15	399111040	23	26	445980290	28	6
036100015	41	24	399111960	16	24	445980440	28	6
036100020	25	21	400811560	38	13	447200040	24	10
036100025	41	11	400811580	38	13	447200060	24	5
036500052	41	5	408250040	22	6	447300020	24	1
036800004	28	7	408250080	23	11	447320030	24	2
036800005	32	10	408300200	23	19	447600020	24	11
036800008	6	15	408360020	22	4	447600030	24	28
036800012	25	22	408360130	23	17	447710030	24	16
036809801	24	33	408400150	33	10	447710040	24	35
040146000	30	32	408400300	33	10	447800050	24	17
040146004	38	5	408420020	25	27	447800060	24	19
040146205	41	4	409110020	28	1	450010890	38	1
048100012	2	24	409110060	28	24	450010901	38	6
052100160	7	13	409400010	28	32	450110390	38	3
067200110	27	12	409420010	28	26	450110400	38	8
067200130	27	8	409420020	28	27	450170310	38	7
067200178	27	12A	410001490	26	1	450170330	38	2
068128315	27	16	410001560	26	1	454280061	32	20
068128560	27	17	410990550	27	5	454960027	26	7
068206080	27	11	422050020	30	36	454960032	26	11
068206400	27	11A	422250430	29	25	454960037	26	10
160038030	27	14	422250440	32	17	454960039	26	20
160998010	27	15	422390140	28	17	454960040	26	17
285810010	35	10	422390160	32	8	454960041	26	19
336150050	38	4	422500080	28	18	454960067	26	9
360770110	27	7	422500090	29	31	454960068	26	4

部品番号順索引
NUMERICAL PARTS INDEX

部品番号 Parts No.	頁 Page	見出番号 Key No.	部品番号 Parts No.	頁 Page	見出番号 Key No.	部品番号 Parts No.	頁 Page	見出番号 Key No.
454960069	26	5	490320230	33	23	498110790	33	16
454960070	26	2	490320240	33	24	498110800	33	9
458100030	29	21	490320250	33	25	498110850	29	2
458100041	29	23	490320260	33	26	498111110	33	16
458310030	29	28	490320420	33	24	498180180	28	10
460770120	27	9	490320430	33	25	498180260	32	12
462050030	27	4	490320560	33	26	498190090	28	21
462110220	33	1	490320570	31	16	498190320	29	20
462110250	33	1	490570030	24	24	498190370	32	7
462160270	33	2	490620071	31	21	498211490	32	11
462310070	35	18	490620071	40	21	498211500	36	7
462410040	27	1	490662050	36	18	498221040	41	25
462410050	27	13	490670330	36	18	498221050	41	21
462410090	27	13A	490670340	36	18	498221070	28	2
462510180	33	5	490990520	36	19	498221171	29	5
462510190	33	6	490990541	36	20	498221440	29	12
462510280	33	28	490990631	36	20	498221450	29	13
462510290	33	29	490990660	36	19	498221460	29	15
462750161	35	1	490990691	31	18	498221470	25	17
462760130	35	4	490990770	36	19	498221480	28	13
462810030	35	6	490990800	22	17	498221490	28	14
464111090	31	1	490990822	31	17	498221500	30	41
464190070	31	2	490991211	35	19	498221510	32	6
464700020	36	1	490991220	36	17	498221520	33	14
464750130	36	2	490991231	35	19	498221530	36	11
464750280	36	2	490991240	36	17	498221540	40	4
464810080	36	13	490991390	23	27	498221770	29	13
470100050	32	13	490991520	23	27	498221780	28	31
470350131	32	25	490991800	23	28	498221790	28	30
470350150	32	1	490991810	23	28	498340110	27	10A
470350170	32	2	490991820	23	28	498340130	33	12
470350190	32	22	490992000	35	24	498370100	31	19
475020030	24	23	490992140	34	30	498510070	22	11
475300030	24	27	490992200	23	30	498510070	23	4
475300040	24	31	490992240	31	20	498510260	22	10
475510040	24	34	490992260	36	20	498510260	23	3
485010060	33	17	490992270	23	27	498510320	30	38
485120110	33	21	490992280	37	25	498510320	41	22
485220180	30	37	490992300	36	17	498510560	22	9
485220320	35	8	493020003	26	19	498510560	23	2
485220340	35	9	493020004	26	18	498510650	36	21
485220520	36	16	493020018	26	4A	498660060	41	12
485230210	35	23	493020018	26	7A	498660110	41	19
485230220	35	22	493020032	26	2	498660120	41	12
485230550	35	23	493020034	26	3	498660130	25	9
489100110	33	11	493020035	26	17	499110390	27	10
489200100	31	7	495210120	27	23	499180030	25	3
489200180	31	7	495210130	27	16A	499180030	26	12
489300080	31	9	495210140	27	20	499180040	26	6
489300090	31	8	498110441	29	22	499180050	26	8
489300100	35	17	498110740	29	2	499180280	25	3
490170070	38	9	498110760	36	14	499211185	24	32
490220150	33	27	498110770	27	6	499211445	24	8
490320220	31	16	498110780	24	9	499211445	36	4

部品番号順索引
NUMERICAL PARTS INDEX

部品番号 Parts No.	頁 Page	見出番号 Key No.	部品番号 Parts No.	頁 Page	見出番号 Key No.	部品番号 Parts No.	頁 Page	見出番号 Key No.
499211620	41	7	690360041	40	23	DBS805049	12	25
499211810	41	7	690360050	40	22	DBS805054	12	35
499231425	43	8	697960010	41	29	DBS805057	13	14
499232725	27	22	799210195	31	15	DBS805057	16	11
499370420	30	35	DBS090576	17	11	DBS805058	13	13
499430882	41	9	DBS092791	17	16	DBS805059	12	20
499431200	22	8	DBS093705	23	29	DBS805073	12	32
499431200	23	7	DBS093722	17	15	DBS805078	14	13
499431200	29	7	DBS094169	19	5	DBS805083	14	5
499431210	25	4	DBS221535	15	25	DBS805084	14	3
499431220	23	22	DBS221535	28	33	DBS805089	14	11
499431220	25	7	DBS222573	23	25	DBS805090	14	12
499560680	22	12	DBS223167	16	23	DBS805092	14	15
499560680	23	5	DBS224356	17	8	DBS805094	14	14
499611280	36	5	DBS271271	16	10	DBS805097	14	32
499611310	40	3	DBS280829	18	14	DBS805099	13	8
499611340	43	13	DBS392101	23	18	DBS805100	14	8
610350390	41	1	DBS392595	18	1	DBS805101	12	3
610350400	41	1	DBS393422	18	5	DBS805103	12	19
613460260	41	3	DBS393815	16	19	DBS805107	12	2
630100080	41	14	DBS393815	16	20	DBS805112	12	22
630110390	41	10	DBS393815	16	25	DBS805149	14	27
630150010	41	13	DBS394018	16	9	DBS805149	15	32
630260290	40	7	DBS398525	17	14	DBS805158	23	21
630260300	40	7	DBS490309	19	4	DBS805161	14	16
630260430	40	7A	DBS490310	19	3	DBS805169	15	26
632020100	41	20	DBS491055	14	30	DBS805169	28	34
632260120	41	23	DBS491056	12	29	DBS805193	14	4
634100010	41	26	DBS491546	18	7	DBS805197	12	10
638101500	40	1	DBS491875	16	6	DBS805198	12	23
638101670	40	1	DBS491922	16	15	DBS805247	19	6
638102100	40	1	DBS492341	18	6	DBS805250	12	30
638150480	40	2	DBS493629	16	21	DBS805260	17	12
642500381	43	1	DBS493792	18	3	DBS805292	12	28
642500400	43	4	DBS494990	19	1	DBS805312	13	15
642500420	43	5	DBS495878	19	2	DBS805313	13	11
642500551	43	4	DBS805006	14	25	DBS805317	12	14
642500561	43	5	DBS805007	18	11	DBS805317	16	18
642500570	43	1	DBS805009	17	4	DBS805329	14	28
642500710	43	15	DBS805011	12	7	DBS805341	14	21
642520061	43	9	DBS805012	12	12	DBS805342	14	22
642520070	43	10	DBS805016	13	3	DBS805343	14	23
642520170	43	10A	DBS805017	12	26	DBS805352	14	20
645310260	41	6	DBS805019	14	10	DBS805354	14	19
650150020	40	15	DBS805021	18	12	DBS805362	12	11
652110080	40	14	DBS805023	14	26	DBS805379	12	4
652150150	40	11	DBS805024	23	20	DBS805395	13	5
652250770	40	10	DBS805025	15	24	DBS805402	18	13
690260420	40	20	DBS805025	16	17	DBS805406	16	2
690260430	40	20	DBS805025	17	5	DBS805406	17	2
690260440	40	20	DBS805025	18	10	DBS805407	18	2
690360010	40	22	DBS805028	14	7	DBS805409	14	24
690360020	40	22	DBS805030	12	33	DBS805412	12	17
690360031	40	23	DBS805048	12	27	DBS805413	12	16

部品番号順索引
NUMERICAL PARTS INDEX

部品番号 Parts No.	頁 Page	見出番号 Key No.	部品番号 Parts No.	頁 Page	見出番号 Key No.	部品番号 Parts No.	頁 Page	見出番号 Key No.
DBS805416	12	24	DBS807898	17	1	REG010049	8	15
DBS805417	12	18	DBS807961	15	1	REG010051	2	15
DBS805420	14	9	DBS807962	15	8	REG010054	10	12
DBS805447	18	15	DBS807986	14	6	REG010055	9	16
DBS805449	12	31	DBS807987	14	1	REG010056	10	14
DBS805453	15	27	DBS807988	14	2	REG010064	9	9
DBS805461	15	29	DBS808097	17	6	REG010065	10	5
DBS805465	15	30	DBS808098	17	9	REG010069	8	13
DBS805480	15	31	DBS810078	16	5	REG010071	9	8
DBS805483	12	6	REG010001	6	6	REG010072	5	4
DBS805484	12	8	REG010001	6	17	REG010074	6	2
DBS805505	17	13	REG010002	6	12	REG010075	8	11
DBS805529	14	31	REG010003	9	5	REG010078	2	32
DBS805535	18	8	REG010004	6	5	REG010079	2	33
DBS805592	15	7	REG010005	5	5	REG010080	2	14
DBS805617	14	20	REG010007	10	3	REG010080	2	21
DBS805631	16	8	REG010008	4	12	REG010081	3	39
DBS805632	16	13	REG010010	5	16	REG010082	9	17
DBS805636	17	3	REG010011	2	4	REG010083	6	4
DBS805641	18	4	REG010012	2	5	REG010089	8	7
DBS805655	16	12	REG010013	7	15	REG010091	10	1
DBS805669	14	29	REG010014	9	19	REG010094	10	2
DBS805675	13	2	REG010015	2	19	REG010106	9	18
DBS805751	12	9	REG010016	5	23	REG010108	2	2
DBS807511	12	1	REG010017	5	24	REG010109	5	30
DBS807516	12	13	REG010018	5	32	REG010111	10	13
DBS807528	15	28	REG010019	6	13	REG010113	9	15
DBS807531	18	9	REG010020	5	6	REG010114	2	3
DBS807542	13	10	REG010021	5	27	REG010115	2	34
DBS807546	13	12	REG010022	2	28	REG010116	2	7
DBS807557	14	17	REG010023	7	14	REG010117	2	8
DBS807586	13	1	REG010025	5	18	REG010118	3	35
DBS807596	12	15	REG010026	5	18	REG010119	4	3
DBS807610	15	23	REG010027	4	8	REG010121	5	20
DBS807611	12	34	REG010028	4	8	REG010122	5	28
DBS807619	13	6	REG010029	4	8	REG010123	5	29
DBS807620	13	7	REG010031	2	11	REG010124	5	31
DBS807621	13	9	REG010032	2	29	REG010125	5	22
DBS807622	13	4	REG010033	9	12	REG010126	5	17
DBS807623	14	18	REG010034	2	16	REG010127	5	19
DBS807638	12	21	REG010035	2	13	REG010128	2	17
DBS807655	14	8	REG010035	3	40	REG010130	6	14
DBS807660	17	10	REG010036	8	9	REG010131	6	10
DBS807663	17	7	REG010037	2	30	REG010133	6	1
DBS807685	16	16	REG010038	4	7	REG010136	7	9
DBS807716	15	2	REG010039	9	21	REG010137	7	12
DBS807744	16	22	REG010040	2	18	REG010138	2	26
DBS807795	12	5	REG010040	3	37	REG010139	8	16
DBS807797	16	4	REG010041	2	12	REG010140	9	2
DBS807807	13	6	REG010042	9	10	REG010141	9	4
DBS807808	13	7	REG010043	9	11	REG010142	9	3
DBS807857	16	3	REG010044	7	4	REG010143	9	13
DBS807859	16	1	REG010045	7	3	REG010144	9	14
DBS807862	16	7	REG010046	5	3	REG010145	9	20

部品番号順索引
NUMERICAL PARTS INDEX

部品番号 Parts No.	頁 Page	見出番号 Key No.	部品番号 Parts No.	頁 Page	見出番号 Key No.	部品番号 Parts No.	頁 Page	見出番号 Key No.
REG010146	2	0	REG010211	9	1			
REG010147	2	31	REG010213	7	2			
REG010148	3	36	REG010214	8	3			
REG010149	2	1	REG010215	8	5			
REG010150	2	10	REG010216	8	2			
REG010151	3	43	REG010217	8	4			
REG010152	3	38	REG010218	8	6			
REG010153	2	20						
REG010154	4	2						
REG010155	4	4						
REG010156	4	5						
REG010157	4	5						
REG010158	4	5						
REG010159	4	6						
REG010160	4	6						
REG010161	4	6						
REG010162	4	9						
REG010163	4	10						
REG010164	4	1						
REG010165	5	33						
REG010166	5	14						
REG010167	5	1						
REG010169	5	2						
REG010170	5	10						
REG010171	5	25						
REG010172	5	26						
REG010173	5	21						
REG010174	5	9						
REG010175	5	11						
REG010176	5	12						
REG010177	5	7						
REG010178	6	11						
REG010179	6	8						
REG010180	6	9						
REG010181	6	7						
REG010182	3	42						
REG010183	7	1						
REG010184	7	6						
REG010185	7	7						
REG010186	8	1						
REG010188	10	11						
REG010190	10	18						
REG010193	10	16						
REG010194	10	17						
REG010201	10	15						
REG010202	8	8						
REG010203	7	11						
REG010204	2	22						
REG010205	2	23						
REG010206	7	16						
REG010207	8	14						
REG010208	7	17						
REG010209	2	25						
REG010210	7	18						

Turfgrass Industry
株式会社 共栄社
〒442-8530 愛知県豊川市美幸町1-26
TEL (0533) 84-1221 FAX (0533) 84-1220
URL http://www.baroness.co.jp e-mail eigyo@baroness.co.jp